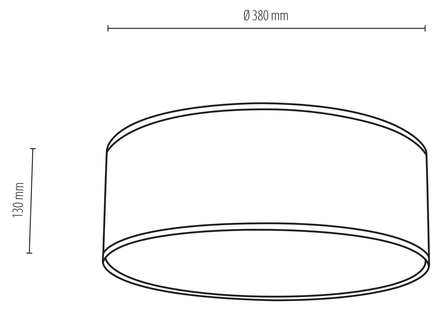
Ø 380 mm
130 mm