

TEDDY

08850006/05

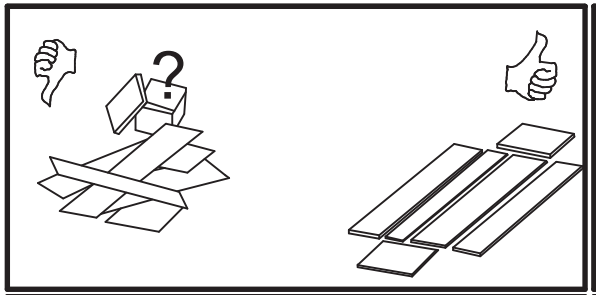

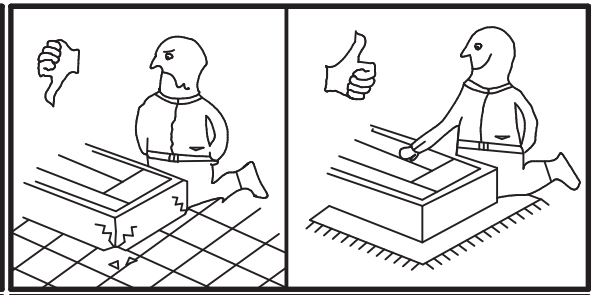

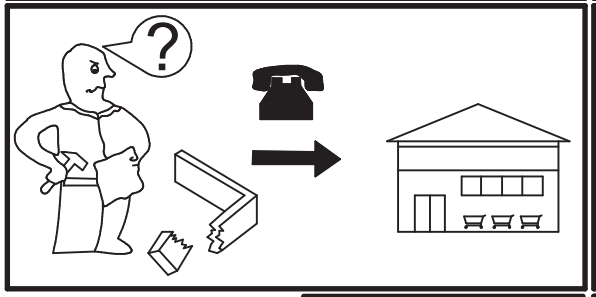

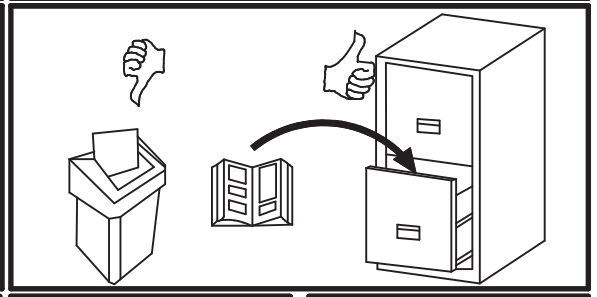



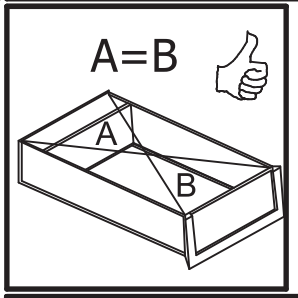

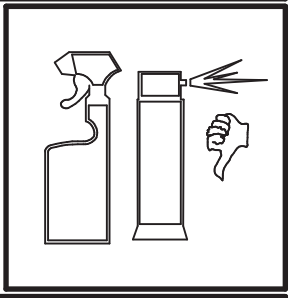

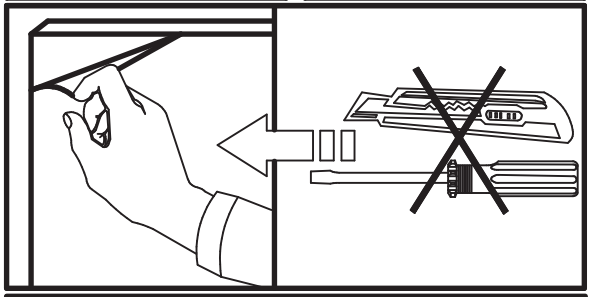

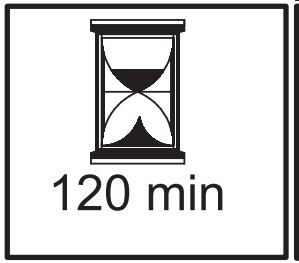

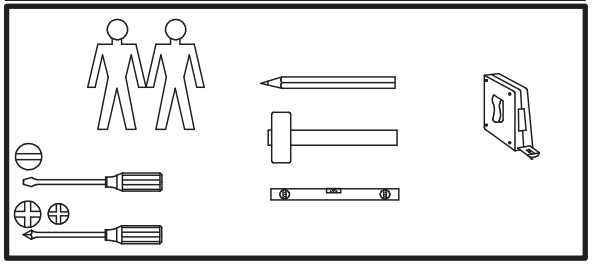

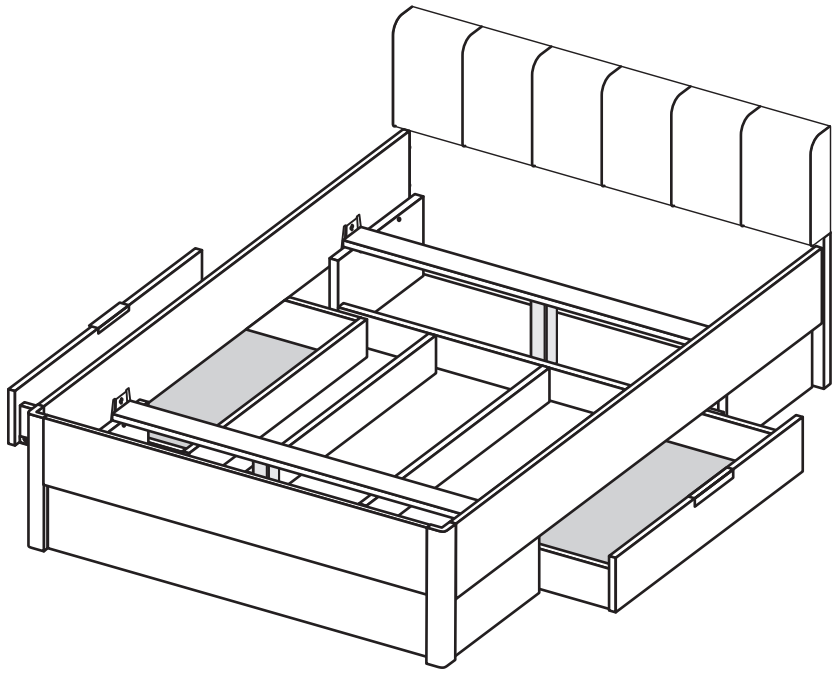

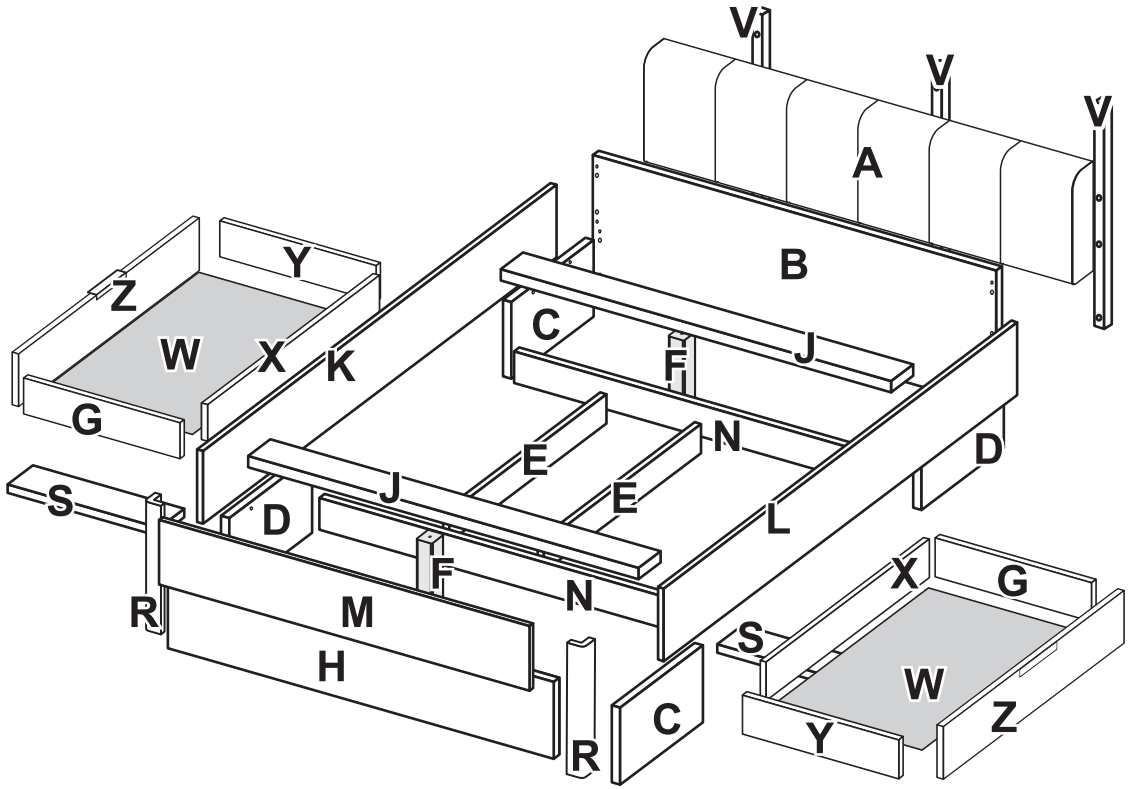

Teil	Maß						Stk	Colli
A	1848	x	530	x	80	x	1	**1/3**
B	1850	x	590	x	16	x	1	**1/3**
V	910	x	45	x	25	x	3	**1/3**
R	471	x	50	x	50	x	2	**1/3**
W	990	x	596	x	3	x	2	**1/3**
M	1752	x	230	x	16	x	1	**2/3**
K	1983	x	230	x	16	x	1	**2/3**
L	1983	x	230	x	16	x	1	**2/3**
F	230	x	50	x	50	x	2	**2/3**
J	1802	x	70	x	25	x	2	**2/3**
H	1816	x	255	x	16	x	1	**2/3**
N	1784	x	100	x	16	x	2	**3/3**
Z	1016	x	224	x	16	x	2	**3/3**
E	1022	x	100	x	16	x	2	**3/3**
S	100	x	584	x	16	x	2	**3/3**
Y	600	x	136	x	16	x	2	**3/3**
G	600	x	136	x	16	x	2	**3/3**
X	978	x	136	x	16	x	2	**3/3**
C	489	x	255	x	16	x	2	**3/3**
D	489	x	255	x	16	x	2	**3/3**



① x18 **11002**	② x18 **11016**	③ Ø 8x30 x52 **21008**	④ x1 **07001**	⑤ Ø 4x16 x8 **10416**	⑥ Ø 6,4x50 x20 **07650**	⑦ x4 **04007**
⑧ x12 **14010**	⑨ Ø 6.3x13 x16 **10613**	⑩ x8 **05029**	⑪ Ø 4.2x25 x12 **10426**	⑫ Ø 10x13 x4 **10113**	㉓ Ø 3x16 x20 **00316**	⑭ x2 **72014**
⑮ x2 **14021**	⑯ Ø 6x55 x16 **10655**					

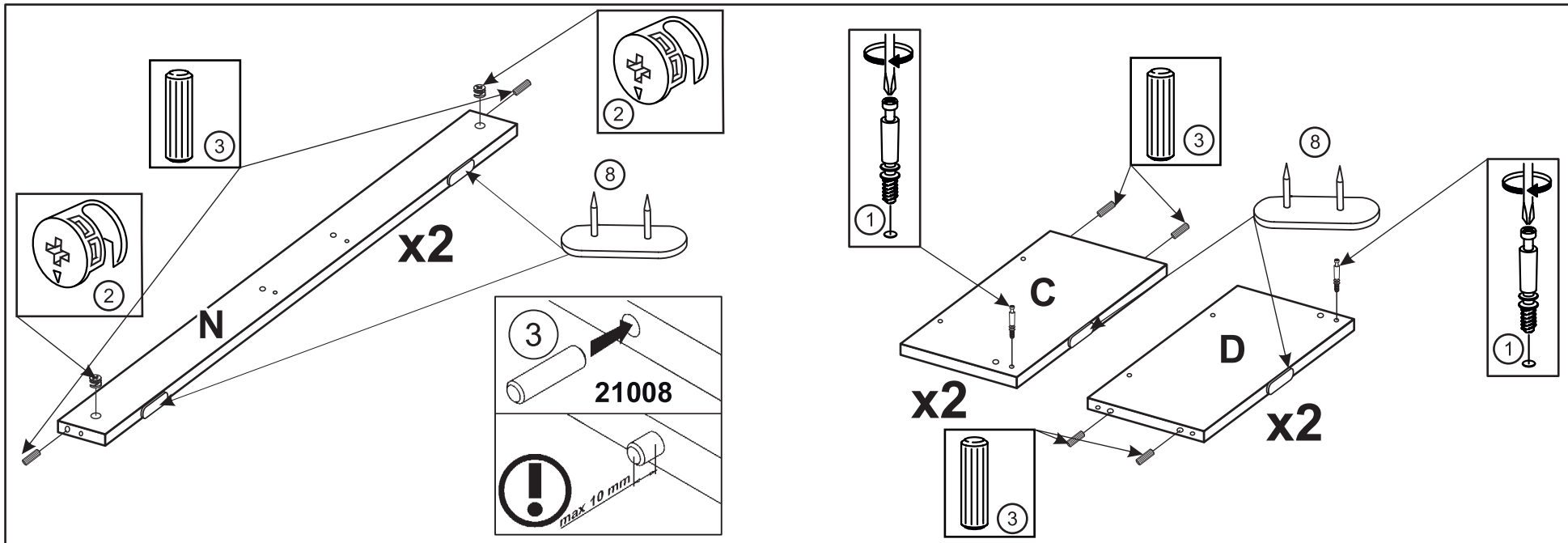

② x4 11016	③ Ø 8x30 x12 21008	① x4 11002	⑧ x8 14010

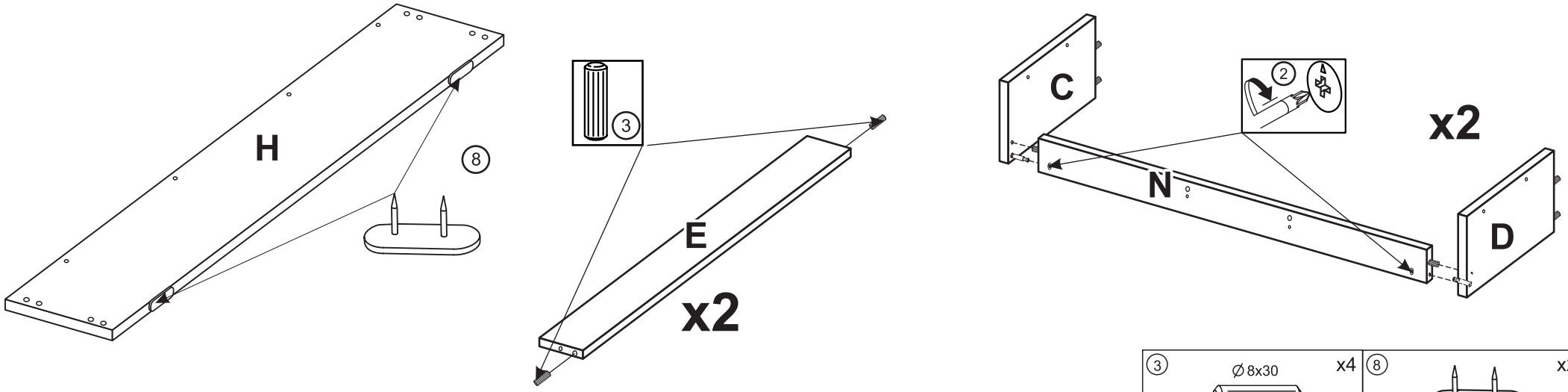

③ Ø 8x30 x4 21008	⑧ x2 14010

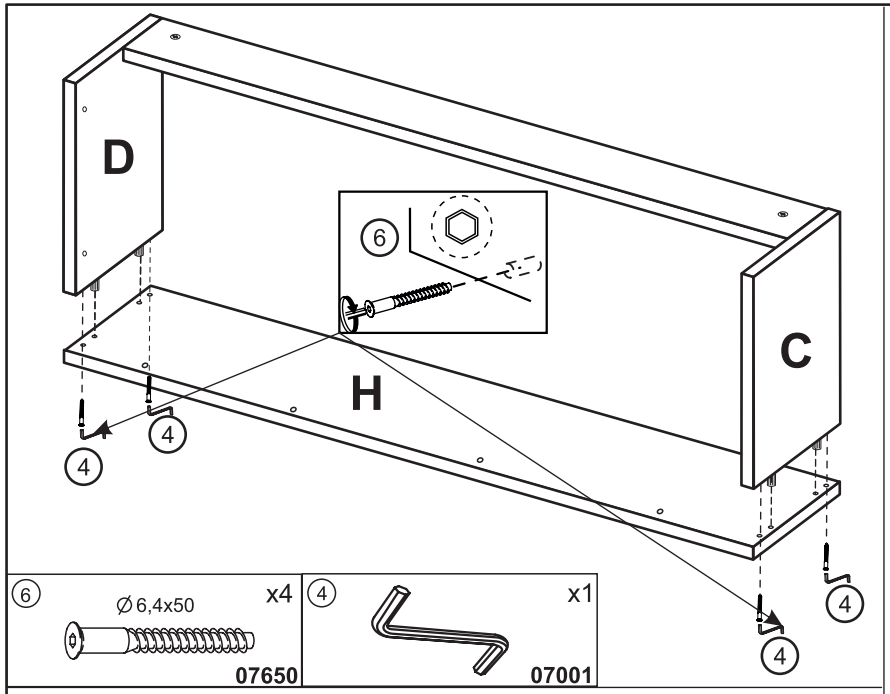

6	Ø 6,4x50	x4
	07650	
4		x1
	07001	

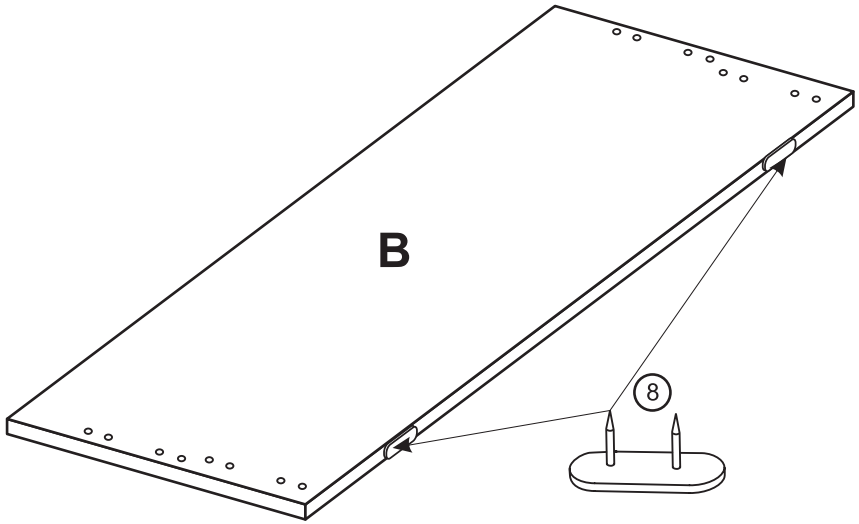

8		x2
	14010	

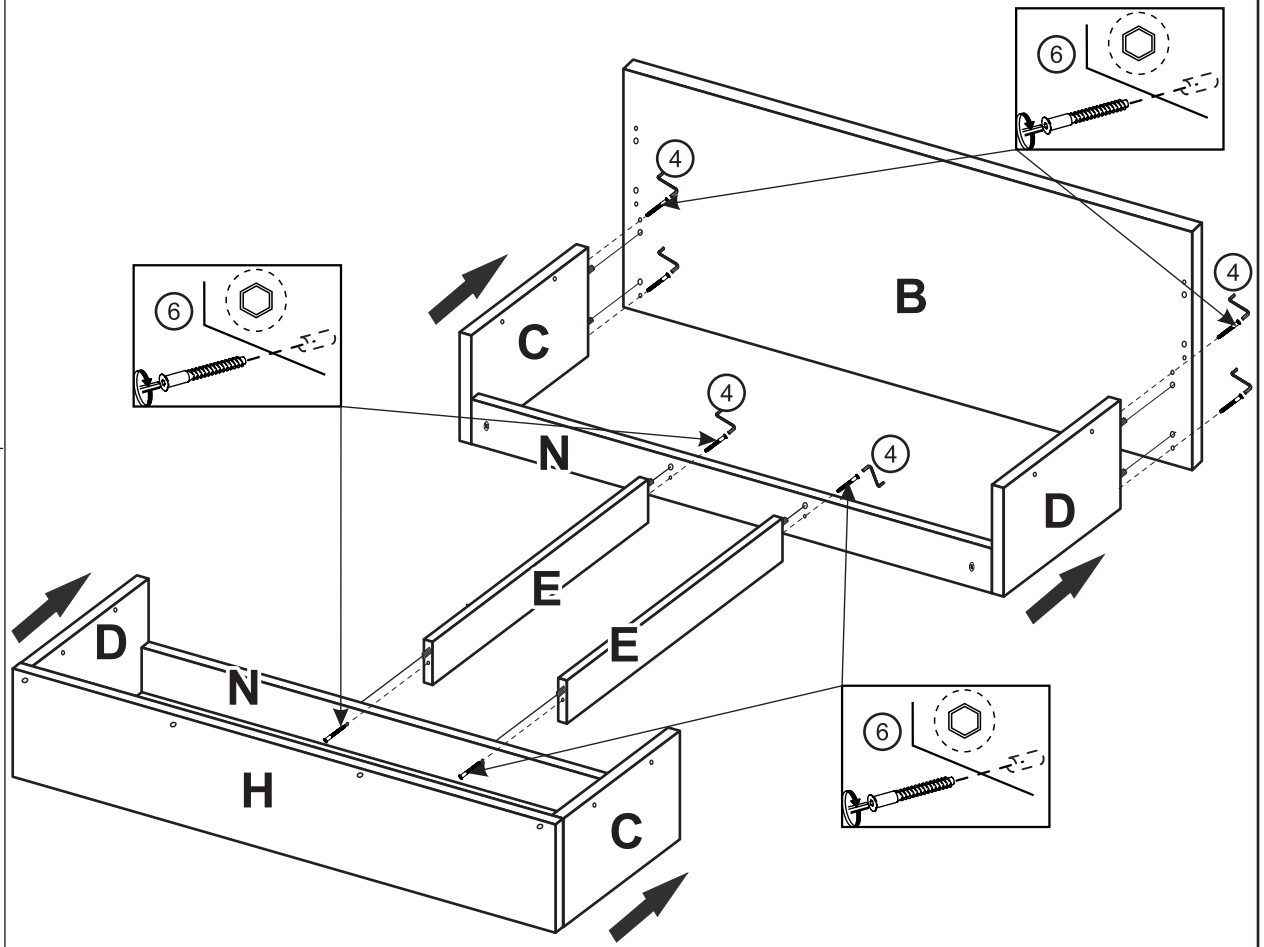

6	Ø 6,4x50	x8
	07650	
4		x1
	07001	

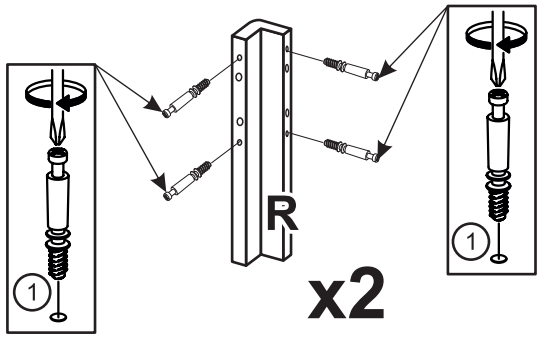

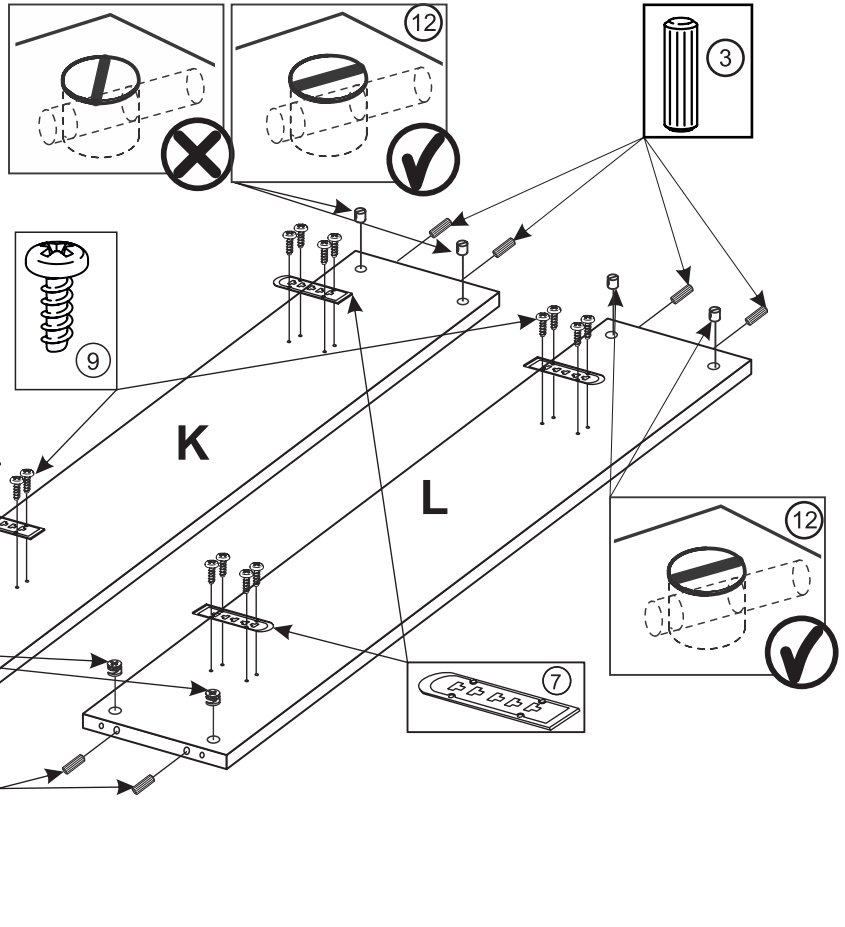

①	x8	③	Ø 8x30 x8	②	x4	⑫	Ø 10x13 x4	⑨	Ø 6.3x13 x16	⑦	x4
11002		21008		11016		10113		10613		04007	

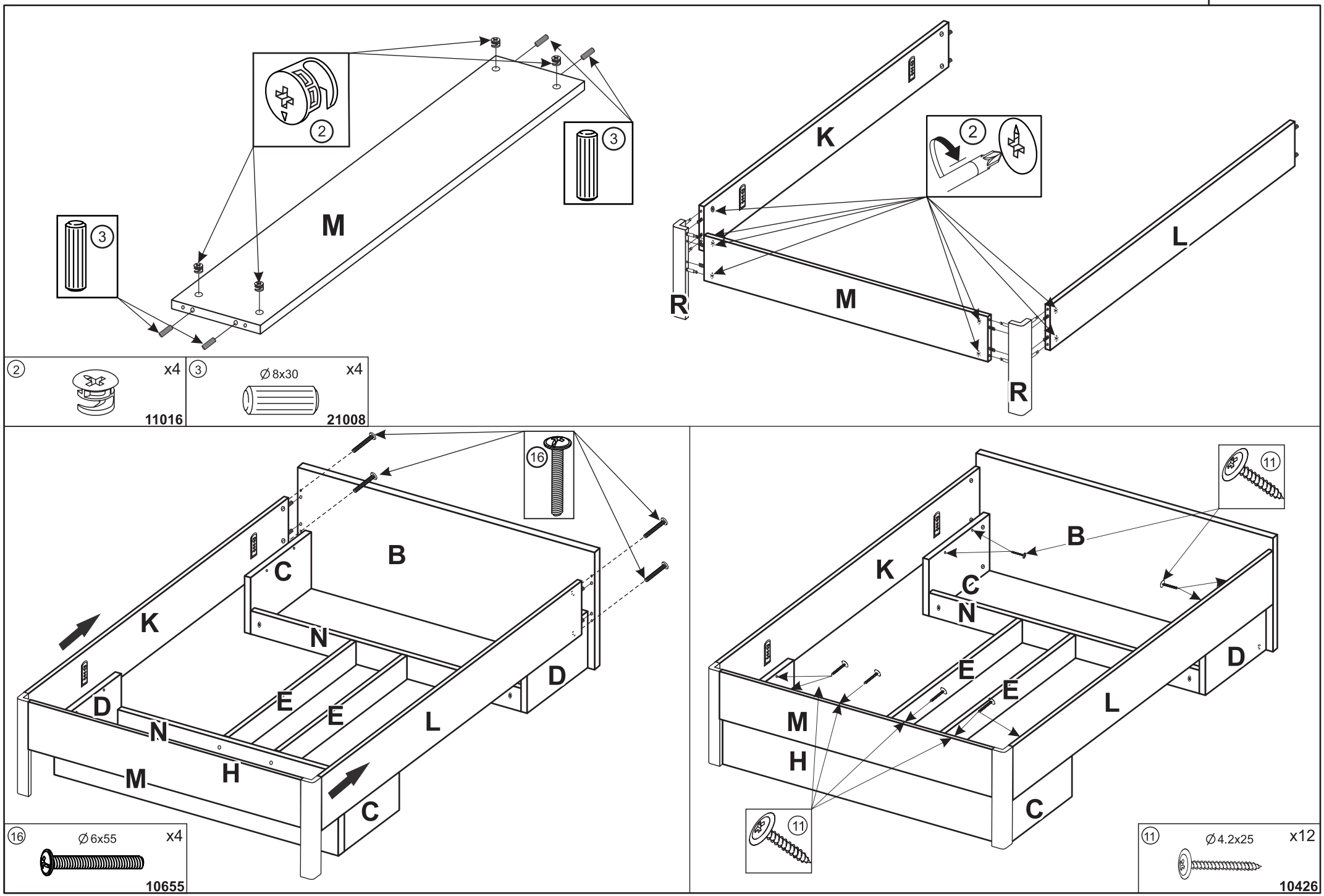

M
2
3
K
L
R
M
R
2 x4 11016
3 Ø 8x30 x4 21008
16
B
C
K
N
D
E
E
L
D
N
M
H
C
16 Ø 6x55 x4 10655
11
B
K
C
N
E
E
D
L
M
H
C
11
11 Ø 4.2x25 x12 10426

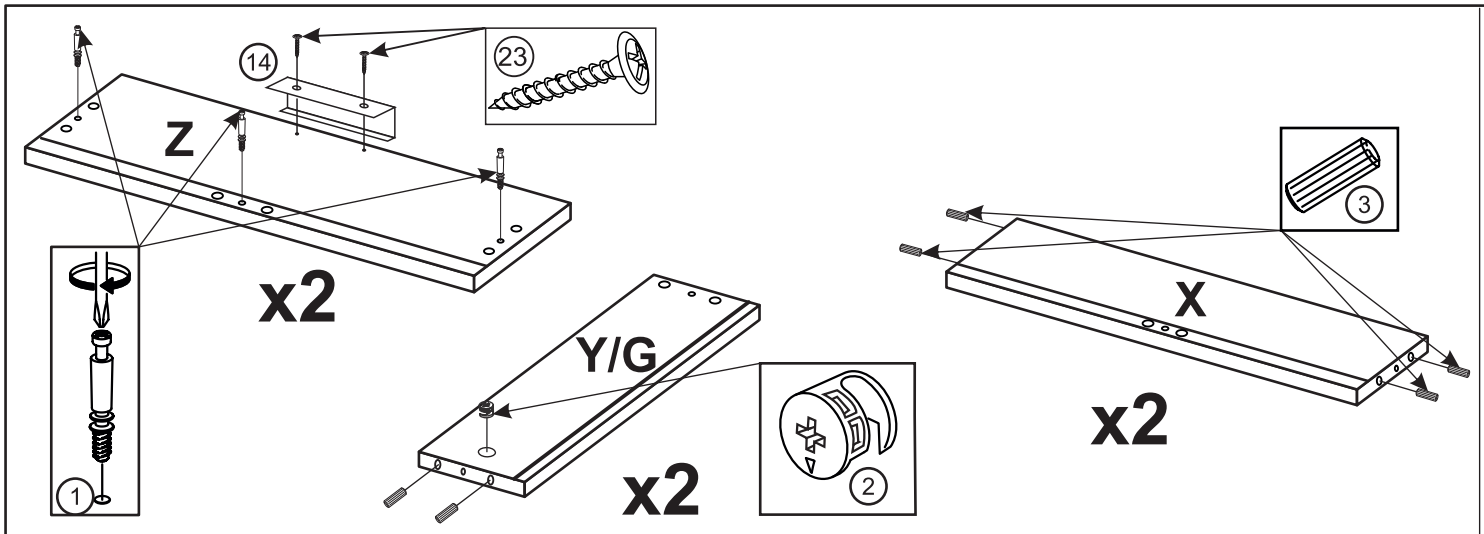

① x6	② x4	㉓ Ø 3x16 x4	⑭ x2	③ Ø 8x30 x16	
11002	11016	00316	72014	21008	

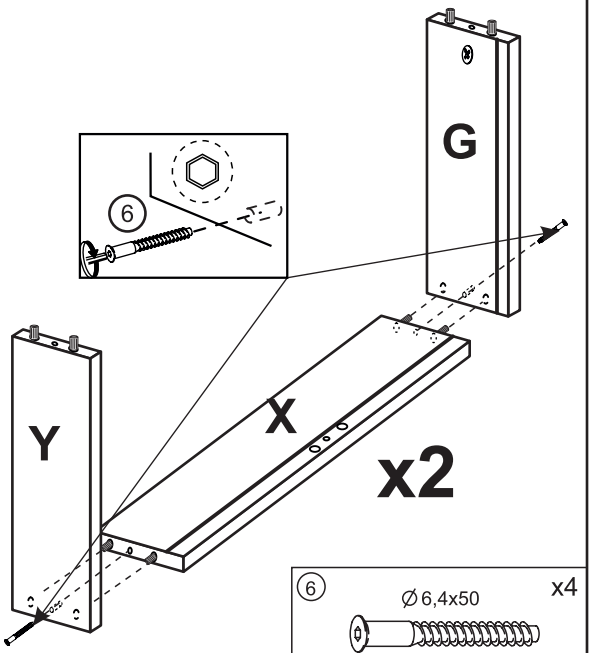

⑥ Ø 6,4x50 x4	
07650	

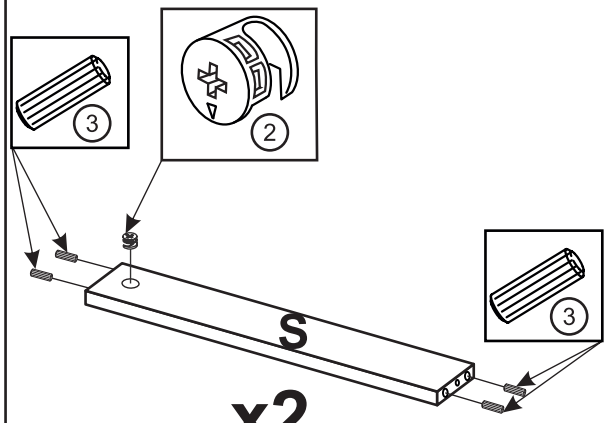

③ Ø 8x30 x8	② x2
21008	11016

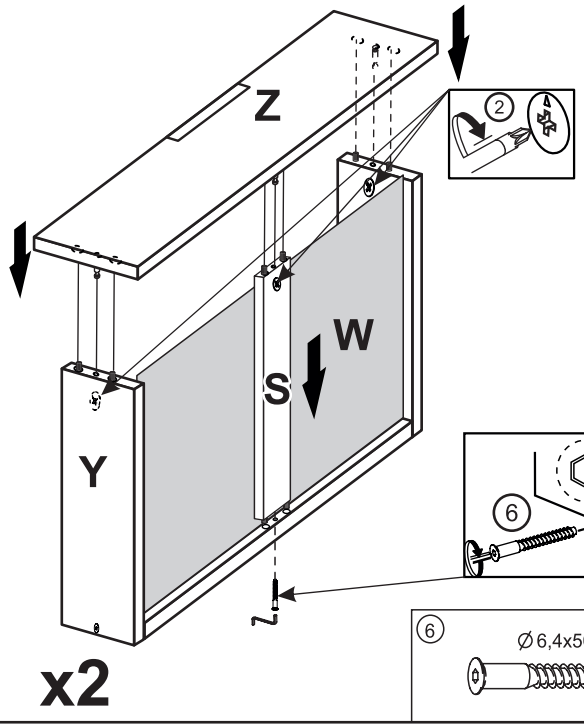

⑥ Ø 6,4x50 x2
07650

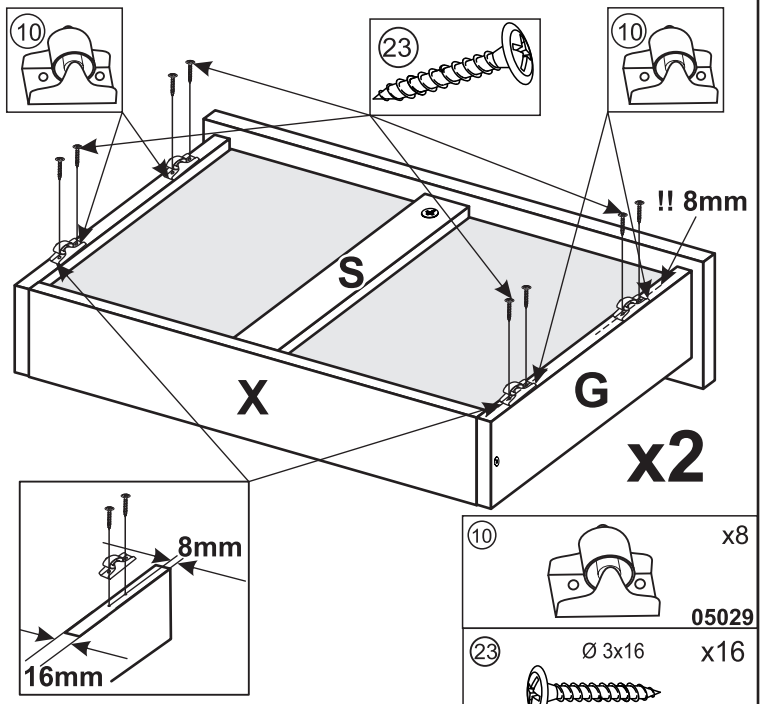

⑩ x8	
05029	
㉓ Ø 3x16 x16	
00316	

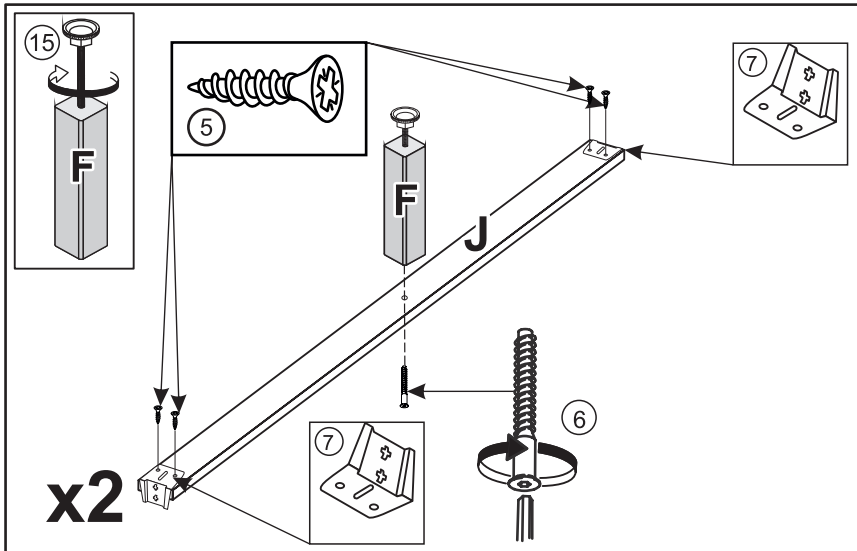

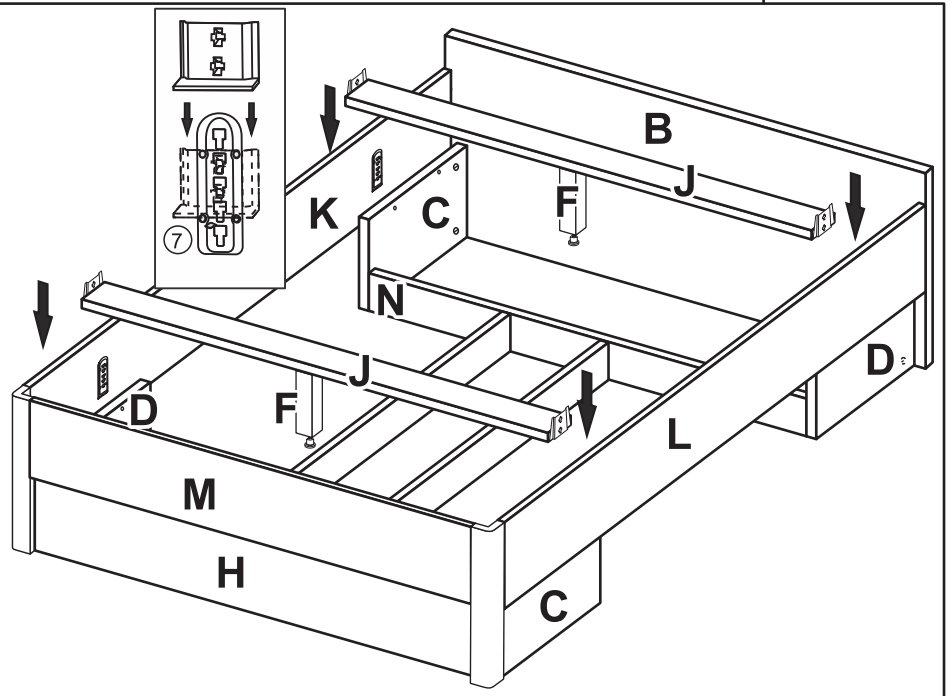

7	x4	15	x2	6	Ø 6.4x50 x2	5	Ø 4x16 x8
	04007		14021		07650		10416

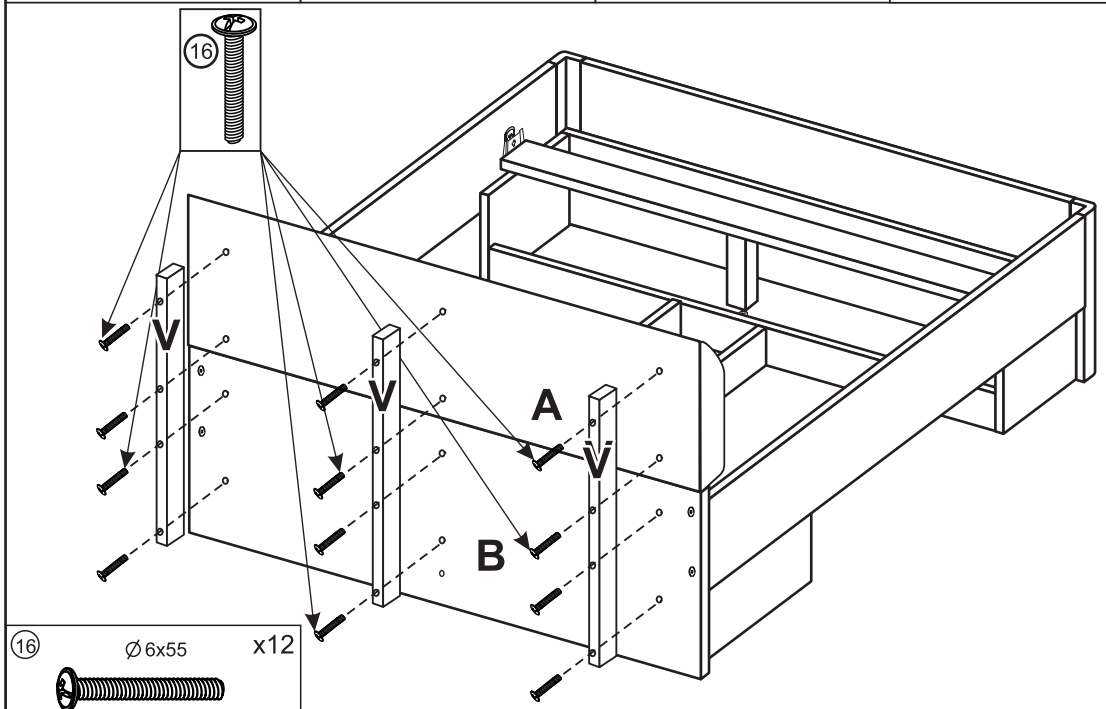

16	Ø 6x55	x12
		10655

