BOXSPRINGBETT **WINONA**

MONTAGEANLEITUNG

carryhome.

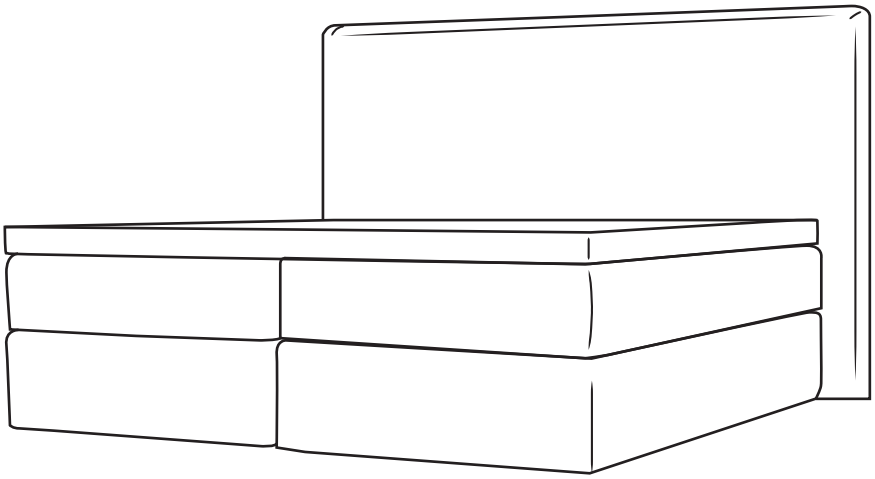

1

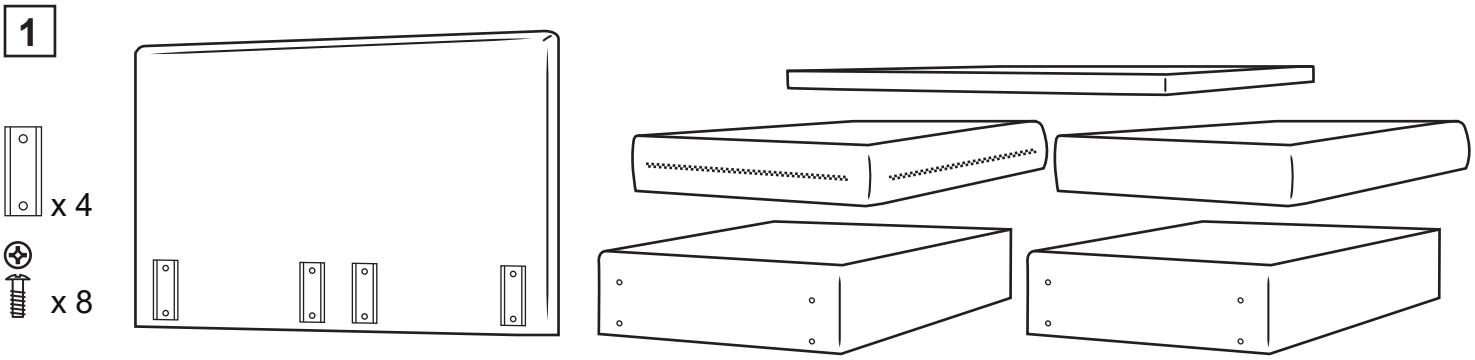

2

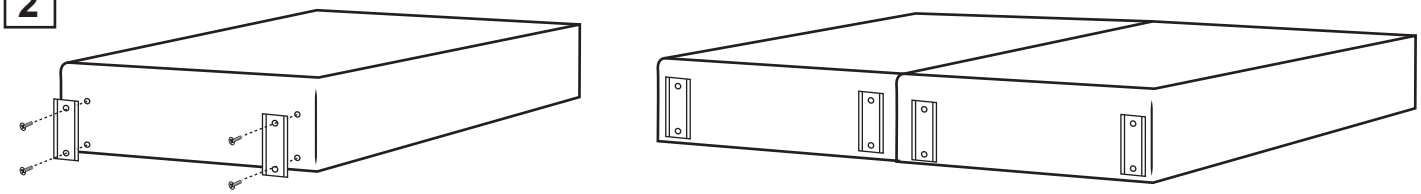

3

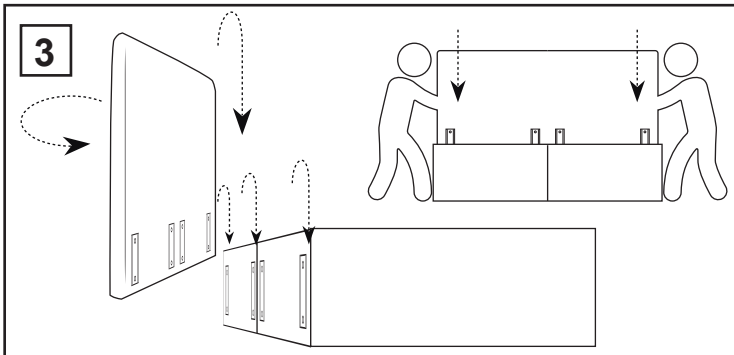

4

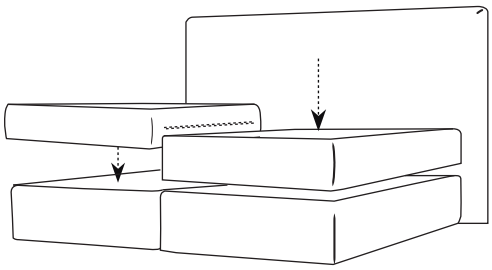

5

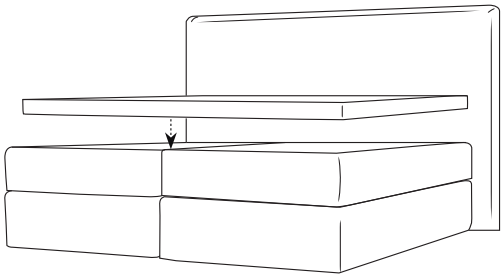
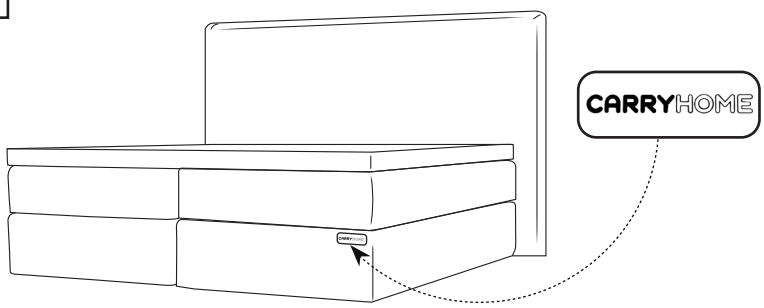
6