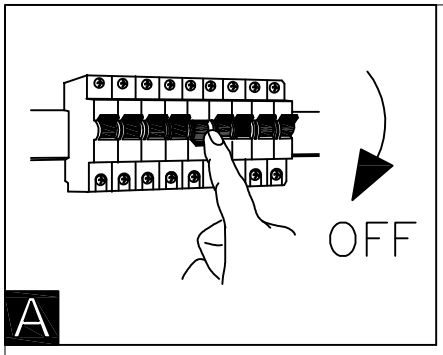

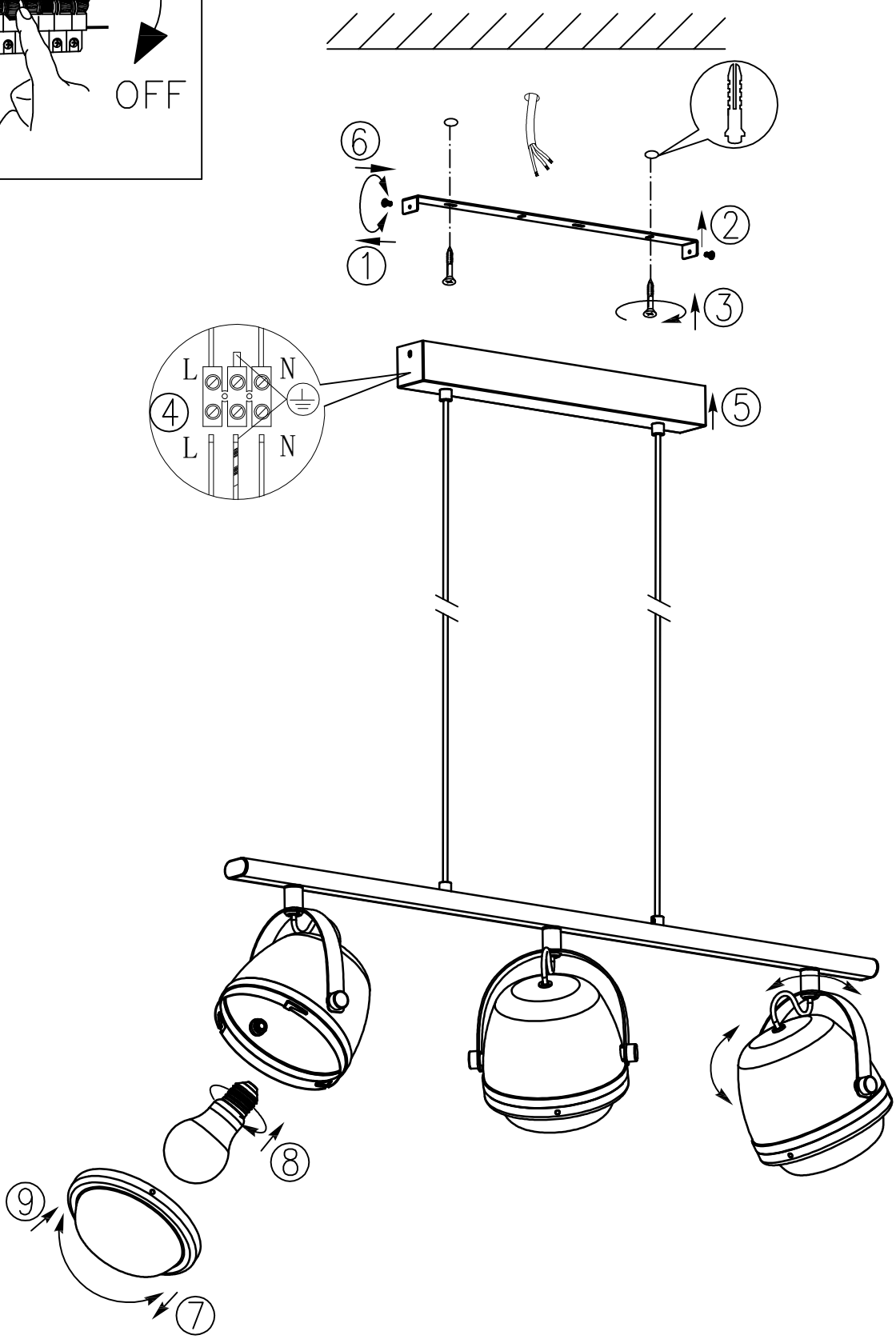

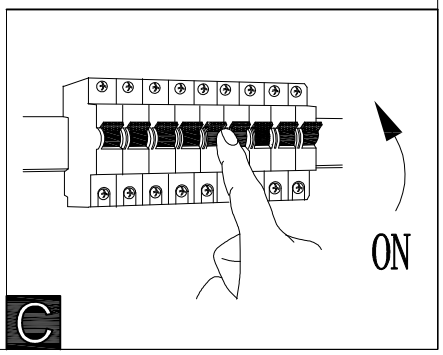

BLA390046
www.eglo.com