KOLLEKTION 2025	P R O D U K T D A T E N B L A T T	DKBA1247SK	0

Warengruppe: Kältegeräte

Lieferant/Marke: Dieter Knoll

Gerätebauart: Integrierte Kühl-Gefrierkombination, 880 mm Nischenhöhe

Lutz-Art.Nr. 06060011-12 Nachfolger von 06060011-10

Gerätebezeichnung:	Farbe:	
• DKBA1247SK	Weiß	
•		

Liefertermin ab: Okt 2024

☑ Bilddatei vorhanden PCPCRE230PE00002
☐ Bilddatei vorhanden

123	Liter Gesamtnutzinhalt
109	Liter Gesamtnutzinhalt Kühlteil
14	Liter Gesamtnutzinhalt Gefrierteil
	Liter Gesamtnutzinhalt Frische-Zone nahe 0°C

Ausstattung Kühlteil:

3	Glasablagen		davon teilbare Glasablagen
3	Türablagen	☐	stufenlos verstellbar
	Butter-/Käsefach(-fächer)		
2	Eierablage(n)		
1	Flaschenablage(n)		
1	transparente(r) Obst- und Gemüsebehälter		
☐			

Weitere Ausstattungsmerkmale (Kühlteil):

- ☐ akustischer Türalarm
- ☐ Display
- ☑ elektronische Temperaturregelung
- ☑ LED-Innenbeleuchtung
- ☐ SmartHome
- ☐ Super-Kühlen
- ☐ Metallrückwand
- • Temperaturanzeige-Indikator
- •
- •
- •

Frische-Zone nahe 0°C

Schublade(n)

Weitere Ausstattungsmerkmale (Frische-Zone):

- •

Ausstattung Gefrierteil:

- ☑ ****-Gefrierfach
- ☐ Innenbeleuchtung
- Gefrierschubladen
- Klappen
- Eiswürfelschale(n)
- Kälteakku(s)

Abtauung

- ☑ manuell Abtauung
- ☐ automatische Abtauung
- ☐ LowFrost-Technik
- ☐ NoFrost-Technik

Weitere Ausstattungsmerkmale (Gefrierteil):

- ☐
- •
- •

Informationen zur Geräte-Historie:

Vorgängermodell:
- • DKBA1246SK
- •

Veränderungen:
- •
- •
- •

Sonderzubehör:

	Artikelnr.	Bezeichnung	Beschreibung
•			
•			
•			
•			
•			
•			
•			
•			
•			
•			
•			
•			
•			

Technische Daten:

Energieeffizienzklasse:	E			
Anschlusswert:	100	W,	230-240	V
Verbrauch:	143	kWh/Jahr		
Geräuschpegel:	36	db (A) re1pW	Geräuschklasse	C

Türtechnik:	Schlepptürtechnik
Frontanbindung (bei Flachscharnier)	
Türanschlag:	rechts, wechselbar

Gefriervermögen:	2,6	kg/24h
Lagerzeit bei Störung:	9,5	h

Klimaklasse:
- ☑ SN (erweiterte Temperaturbereiche von 10 bis 32°C)
- ☑ N (gemäßigte Temperaturen von 16 bis 32°C)
- ☑ ST (halbtropisch von 18 bis 38°C)
- ☐ T (tropisch von 18 bis 43°C)
- ☐ T-T (erweitertes Tropenklima von 10 bis 43°C)
- ☐ N-T (gemäßigt bis tropisch vo 16 bis 43°C)

Gerätemaße: (H x B x T)	873	x	540	x	549	mm
Einbaumaße: (H x B x T)	874	x	560	x	550	mm

Anschlusskabel	2.400	mm	Schukostecker

Skizzenvorschau

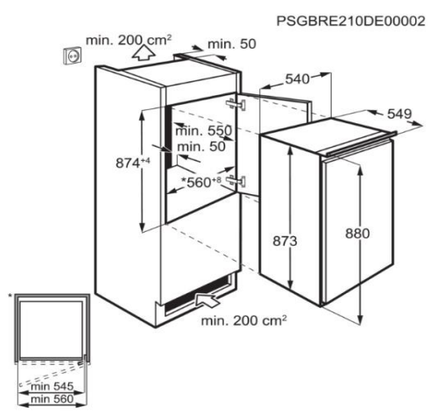

☑ Skizzendatei vorhanden PSGBRE210DE00002
Skizzendatei vorhanden

Informationen für Stammdatenanlage für MB:

EAN-Nummern:	Artikelnummern des Lieferanten:
• 7333394079103	• 933 031 111
•	•

Ursprungsland: Ungarn

Bruttomaße (HxBxT):	925	x	585	x	630	mm
		x		x		mm

Volumen (m³):	0,341	m³	0,000	m³
Bruttogewicht:	33	kg		kg
Nettogewicht:	31,7	kg		kg