PORTLAND ombra

Během balení a skladování se opěradlové polštáře mohou lehce zdeformovat . Po rozbalení a složení sedačky je zapotřebí je ručně upravit , aby měli správný tvar.

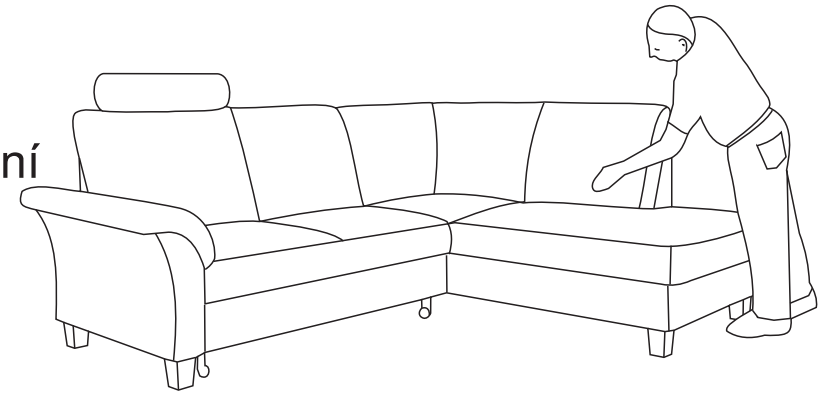

Ihre Möbel haben eine lange Reise hinter sich.

Eventuell auftretende Unregelmäßigkeiten (Falten, eingedrückte Stellen) sind transportbedingt und verlieren sich im Laufe der Zeit von selbst.

Zur Unterstützung und Beschleunigung bitten wir Sie, die Polsterung und den Bezug vorsichtig mit der Hand zurechtzurichten.

Nesedat na opěradlech a bocích sedačky .

Bitte nicht auf die Rücken- und Armlehnen setzen.

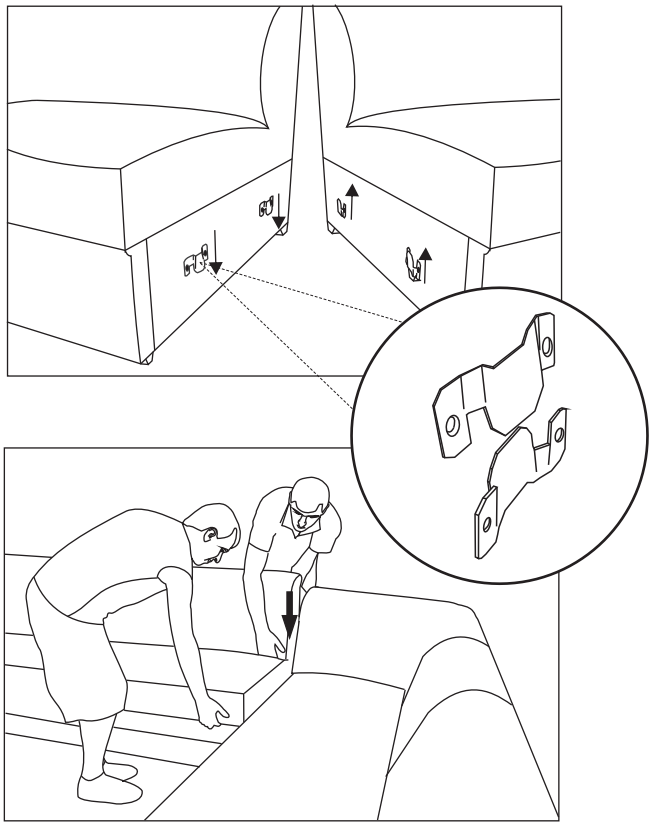

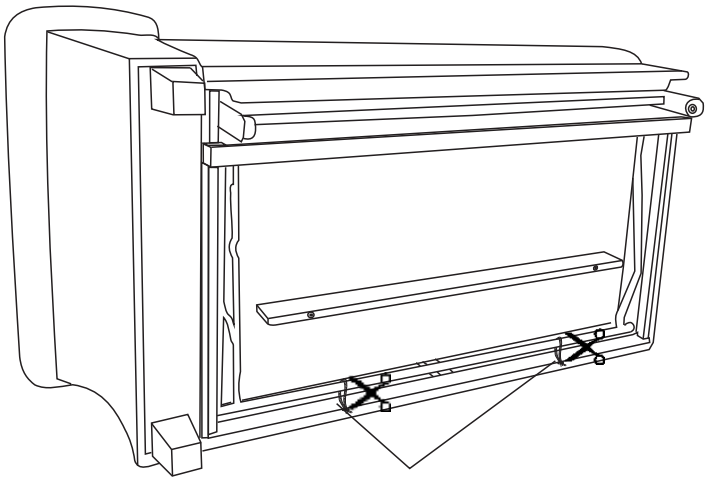

PO ROZBALENÍ PŘESTŘIHNOUT BLOKÁDU , KTERÁ JE POTŘEBNÁ BĚHEM DOPRAVY .

TRANSPORTSICHERUNG DURCHSCHNEIDEN