862562

FS-2835-60D-WW-IP44

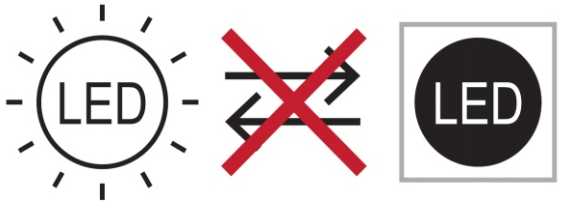

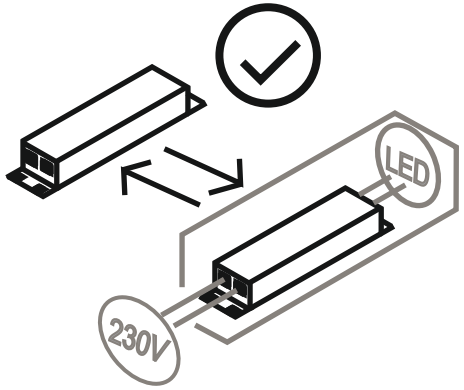
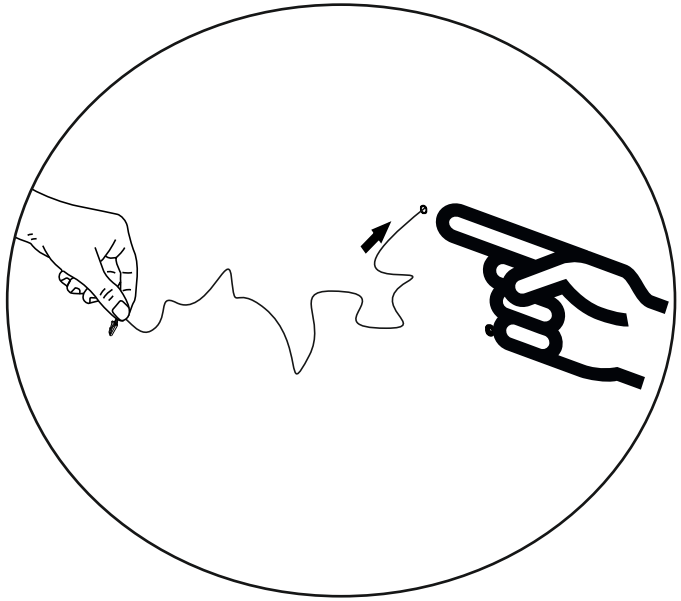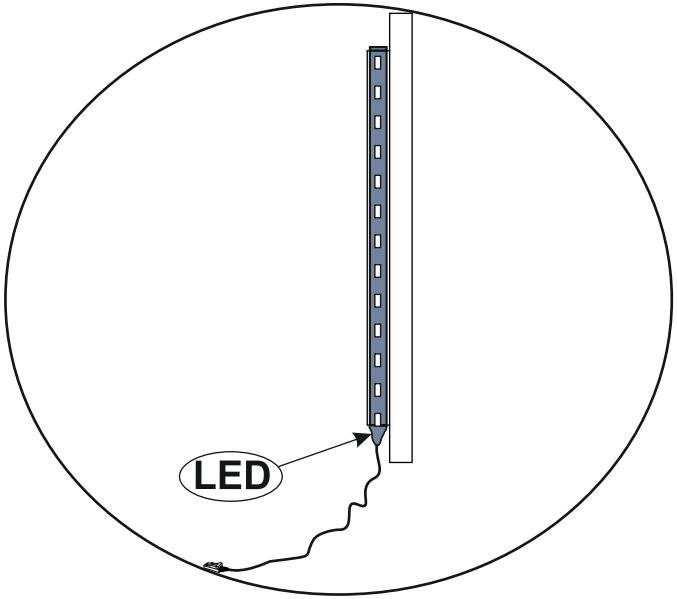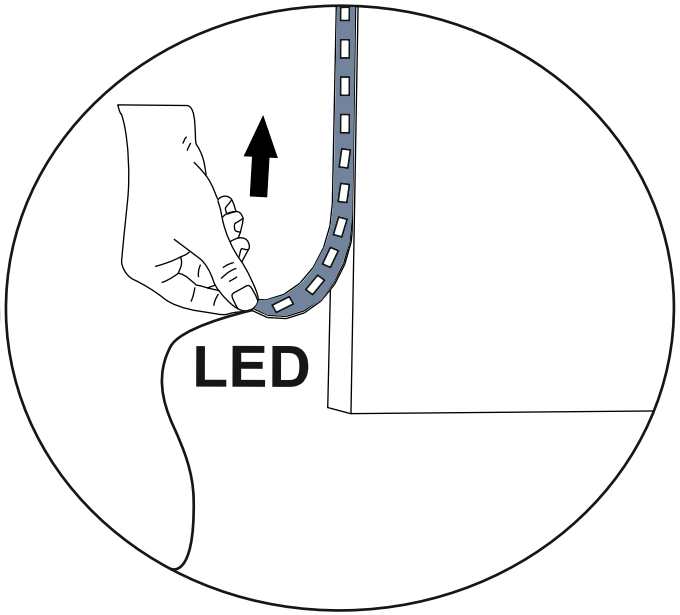
PL- Ten produkt zawiera źródła światła o klasie efektywności energetycznej „**F**”	**DE-** Diese Produkte enthalten Lichtquellen der Energieeffizienzklasse „**F**”	**CS-** Tento výrobek obsahuje světelný zdroj třídy energetické účinnosti **„F”**
DA- Dette produkt indeholder en lyskilde til energieffektivitetsklasse „**F**”	**EL-** Αυτό το προϊόν περιέχει μια πηγή φωτεινής πηγής ενεργειακής απόδοσηςj „**F**”	**EN-**This product contains a light sources of energy efficiency class „**F**”
ES- Este producto contiene una fuente de luz de clase de eficiencia energética „**F**”	**ET-** See toode sisaldab efektiivsusklassi valgusallikat energia "**F**”	**FI-** Tämä tuote sisältää energiatehokkuusluokan valonlähteen „**F**”
FR- Ce produit contient des sources lumineuses de classe d'efficacité „**F**”	**HU-** Ez a termék energiahatékonysági osztályú fényforrást tartalmaz „**F**”	**IT-** Questo prodotto contiene una sorgente luminosa di classe di efficienza energetica „**F**”
LT- Šiame gaminyje yra energijos vartojimo efektyvumo klasės šviesos šaltinis „**F**”	**LV-** Šis produkts satur gaismas avotu ar energoefektivitātes klasi „**F**”	**RU-** Этот продукт содержит источник света класса энергоэффективности „**F**”
PT- Este produto contém uma fonte de luz da classe de eficiência energética „**F**”	**RO-** Acest produs conține o sursă de lumină de clasă de eficiență energetică „**F**”	**NL-** Dit product bevat een lichtbron met energie-efficiëntieklasse „**F**”
SK- Tento výrobok obsahuje svetelný zdroj triedy energetickej účinnosti „**F**”	**SLO-** Ta izdelek vsebuje svetlobni vir razreda energijske učinkovitosti „**F**”	**SV-** Denna produkt innehåller en ljuskälla för energieffektivitetsklass „**F**”
TR- Bu ürün bir ışık kaynağı enerji verimliliği sınıfı içerir „**F**”	**HR-** Ovaj proizvod sadrži izvor svjetlosti razreda energetske učinkovitosti „**F**”	**BG-** Този продукт съдържа източник на светлина от клас на енергийна ефективност „**F**”