respekta®

# DE Dunstabzugshauben

Bedienungsanleitung

# EN Cooker Hoods

Instruction Manual

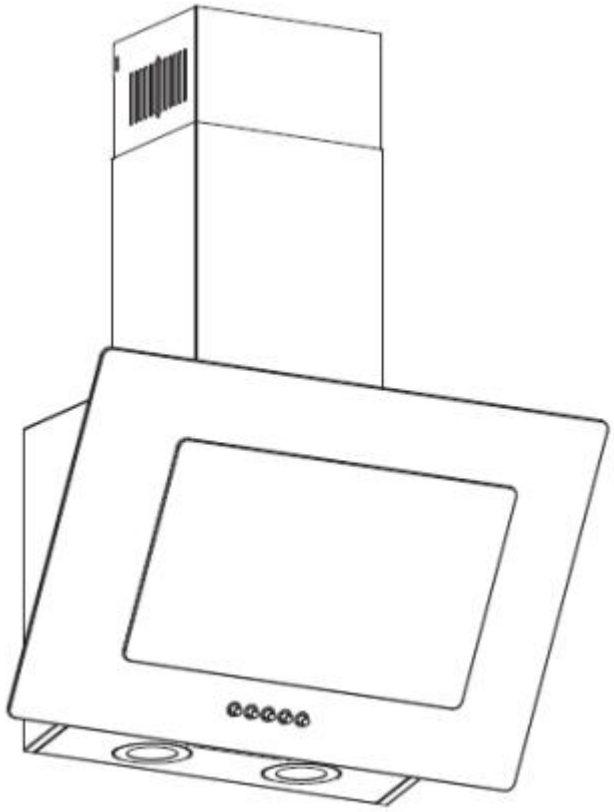

**MODELL/ MODEL:**

**CH21160S-19 / 19050000001319**

**CH21160W-19 / 19050000001419**

# Inhalt

Allgemeines.....3
Angaben zum Hersteller.....3
Einleitung und Sicherheit.....4
CE-Konformitätserklärung.....7
Garantiebedingungen.....7
Sicherheitshinweise.....8
Installation.....10
Bedienung der Dunstabzugshaube.....14
Wartung und Reinigung.....14
Störungsbehebung.....17
Hinweise zum Umweltschutz.....18

# Allgemeines

Lieber Kunde, wir danken Ihnen für das uns geschenkte Vertrauen und für den Erwerb eines Gerätes aus unserem Sortiment.

Das von Ihnen erworbene Gerät ist so konzipiert, dass es Ihren Anforderungen im Haushalt entspricht.

Wir bitten Sie, die vorliegende Bedienungsanleitung, die Ihnen die Einsatzmöglichkeiten und die Funktionsweise Ihres Gerätes beschreibt, genau zu beachten.

Diese Bedienungsanleitung ist verschiedenen Gerätetypen angepasst, daher finden Sie darin auch die Beschreibungen von Funktionen, die Ihr Gerät evtl. nicht enthält.

Für Schäden an Personen oder Gegenständen, die auf eine fehlerhafte oder unsachgemäße

Installation des Gerätes zurückzuführen ist, übernimmt der Hersteller keinerlei Haftung.

Der Hersteller behält sich das Recht vor, evtl. notwendige Modellmodifizierungen an den Gerätetypen vorzunehmen, um die geltenden technischen Normen einzuhalten.

Bei Reklamationen wenden Sie sich bitte an den Kundendienst Ihres Händlers.

# Angaben zum Hersteller

| | |
|---|---|
| Hersteller: | NEG-Novex Großhandelsgesellschaft für Elektro- und Haustechnik GmbH |
| Adresse: | Chenover Straße 5, 67117 Limburgerhof, Germany |
| Telefon/Fax: | +49 6232 29850 0 |
| E-Mail: | info@neg-novex.de |
| Website: | www.respekta.de |

Bei technischen Fragen zu Ihrem Gerät wenden Sie sich bitte an dem Kundendienst Ihres Händlers. Bevor Sie den Kundendienst anrufen, notieren Sie sich bitte:

- Modellnummer

# Einleitung und Sicherheit

Bevor Sie die das Gerät installieren und/oder benutzen, lesen Sie bitte sorgfältig die Anweisungen in dieser Anleitung.

So können Sie sich mit Ihrem neuen Gerät vertraut machen.

Bewahren Sie diese Unterlage griffbereit auf, damit Sie sie jederzeit nachschlagen und sie an eventuelle Nachbesitzer weitergeben können.

Lesen Sie die Sicherheitsvorschriften in der Einleitung dieses Handbuchs und beachten Sie die im Text vorhandenen Sicherheitshinweise wie z. B.: „Achtung“, „Wichtiger Hinweis“ und „Gefahr“ im Text.

| | |
|---|---|
|  | Dieses Symbol bedeutet: HINWEIS<br><br>Dieses Symbol weist Sie auf nützliche Tipps hin und macht auf richtiges Vorgehen und Verhalten aufmerksam. Das Beachten der mit diesem Symbol versehenen Hinweise erspart Ihnen manches Problem. Das Symbol hat die Aufgabe, bestimmte Methoden oder Verfahren hervorzuheben, die für die korrekte Verwendung des Gerätes anzuwenden sind. |
|  | Dieses Symbol bedeutet: WICHTIGER HINWEIS<br><br>Dieses Symbol hat die Aufgabe, einen Arbeitsschritt hervorzuheben, der mit besonderer Vorsicht auszuführen ist, um eine Beschädigung der Struktur des Gerätes oder dessen Bauteile zu verhindern. |
| 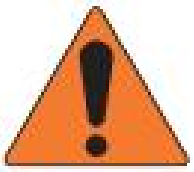 | Dieses Symbol bedeutet: ACHTUNG<br><br>Dieses Symbol hat die Aufgabe, eine Sicherheitsinformation hervorzuheben. Aufmerksam lesen. Vergewissern Sie sich auch, dass Sie die Ursachen für mögliche gefährliche Unfälle genau verstanden haben. |
| 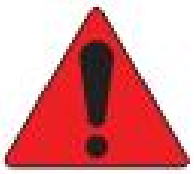 | Dieses Symbol bedeutet: GEFAHR<br><br>Dieses Symbol soll Sie auf eine gefährliche Situation für Sie selbst und andere aufmerksam machen. Aufmerksam lesen. Vergewissern Sie sich auch, dass Sie die Ursachen für mögliche gefährliche oder auch tödliche Unfälle genau verstanden haben. |
|  | Dieses Symbol bedeutet: ENTSORGUNG<br><br>Dieses Symbol auf dem Produkt oder auf der Verpackung weist darauf hin, dass dieses Produkt nicht als normaler Hausmüll behandelt werden darf, sondern über eine spezielle Sammelstelle für das Recycling von elektrischen und elektronischen Geräten entsorgt werden muss. Indem Sie helfen, dieses Produkt korrekt zu entsorgen, tragen Sie zum Schutz der Umwelt, Ihrer Gesundheit und des Wohlbefindens anderer bei. Unsachgemäße Entsorgung gefährdet die Umwelt und die Gesundheit. Weitere Informationen zum Recycling dieses Produkts erhalten Sie bei Ihren örtlichen Behörden, Entsorgungseinrichtungen oder dem Geschäft, in dem Sie das Produkt gekauft haben. |

# Einleitung und Sicherheit

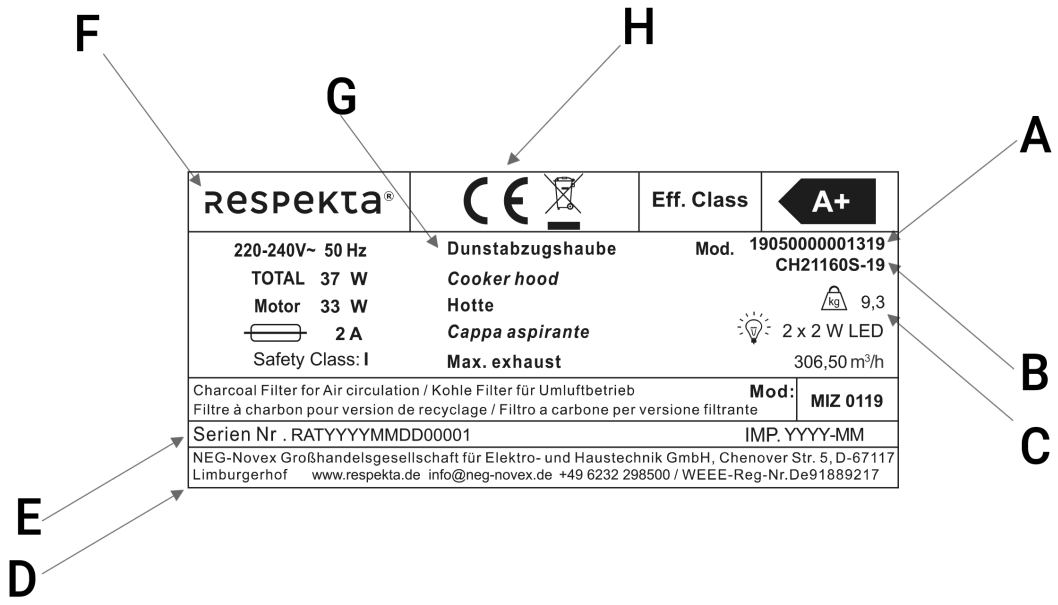


Auf dem Kennschild sind folgende Daten angegeben:

A - Modell

B - Technischer Typ

C - Gewicht

D - Angaben zum Hersteller

E - Seriennummer

F – Hersteller

G - Beschreibung

H - CE-Kennzeichnung

| | |
|---|---|
| | HINWEIS: Es wird empfohlen, die Daten und Seriennummern des Geräts zu notieren, um sie bei Bedarf schneller zur Hand zu haben. |
| | HINWEIS: Für einen effizienten Kundendienst und Ersatzteilservice geben Sie bitte immer die auf diesem Schild aufgeführten Daten an. |

**Platzierung des Typenschildes**

Das Typenschild der Geräte ist im unteren Bereich angebracht.

# CE-Konformitätserklärung

Der Hersteller der hier beschriebenen Geräte, auf welche sich diese Erklärung bezieht, erklärt hiermit in alleiniger Verantwortung, dass diese die einschlägigen, grundlegenden Sicherheits-, Gesundheits- und Schutzanforderungen der hierzu bestehenden EG Richtlinien erfüllen, und dass die entsprechenden Prüfprotokolle, insbesondere die vom Hersteller oder seinem Bevollmächtigten ordnungsgemäß ausgestellte CE-Konformitätserklärung zur Einsichtnahme der zuständigen Behörden vorhanden sind und über den Geräteverkäufer angefordert werden können. Der Hersteller erklärt ebenso, dass die Bestandteile der/des in dieser Bedienungsanleitung beschriebenen Geräte(s), welche mit frischen Lebensmitteln in Kontakt kommen können, keine toxischen Substanzen enthalten.

# Garantiebedingungen

Der Hersteller übernimmt keine Haftung für Schäden, die durch den Käufer verursacht werden.

Dieses Gerät wurde nach modernsten Methoden hergestellt und geprüft. Unabhängig von der gesetzlichen 6-monatigen Gewährleistungspflicht des Verkäufers/Händlers leistet der Hersteller eine Gewährleistung für fehlerfreies Material und fehlerfreie Produktion über einen Zeitraum von 24 Monaten ab Kaufdatum. Die Gewährleistung erlischt bei Eingriffen durch den Käufer oder durch Dritte. Schäden, die durch unsachgemäße Behandlung oder Bedienung, durch falsches Aufstellen oder Aufbewahren, durch unsachgemäßen Anschluss sowie durch höhere Gewalt oder sonstige äußere Einflüsse entstehen, fallen nicht unter die Gewährleistung. Wir behalten uns vor, bei Reklamationen die defekten Teile auszubessern oder zu ersetzen, oder das Gerät umzutauschen. Nur wenn mit Nachbesserung(en) oder Umtausch des Gerätes die herstellerseitig vorgesehene Nutzung endgültig nicht zu erreichen sein sollte, kann der Käufer innerhalb der Gewährleistungsfrist von sechs Monaten, gerechnet vom Tag des Kaufes, eine Minderung des Kaufpreises oder die Aufhebung des Kaufvertrages verlangen. Schadensersatzansprüche, auch hinsichtlich Folgeschäden, soweit sie nicht auf Vorsatz oder grober Fahrlässigkeit beruhen, sind ausgeschlossen.

Der Gewährleistungsanspruch ist vom Käufer durch Vorlage der Kaufquittung nachzuweisen. Die Gewährleistung ist innerhalb der Bundesrepublik Deutschland gültig.

# Sicherheitshinweise

Diese Bedienungsanleitung enthält wichtige Informationen einschließlich Sicherheits- und Installationshinweisen zur optimalen Nutzung des Geräts. Bitte bewahren Sie sie gut auf und halten Sie sie zum späteren Nachschlagen für sich selbst oder andere, die mit der Bedienung des Geräts nicht vertraut sind, bereit. Bitte lesen Sie die Bedienungsanleitung aufmerksam durch, bevor Sie das Produkt benutzen, auch wenn Sie mit dem Produkt vertraut sind.

## Vorsichtsmaßnahmen

- Versuchen Sie nicht, die Dunstabzugshaube ohne Fettfilter oder mit stark fettverschmutzten Filtern zu benutzen!
- Installieren Sie das Gerät nicht über einem Herd mit hohem Grill.
- Lassen Sie Bratpfannen während des Gebrauchs nicht unbeaufsichtigt, da sich überhitzte Fette oder Öle entzünden können.
- Arbeiten Sie unter der Dunstabzugshaube niemals mit offener Flamme.



- Wenn die Dunstabzugshaube beschädigt ist, versuchen Sie nicht, sie zu benutzen.
- Flambieren Sie nichts unter der Dunstabzugshaube.
- Zugängliche Teile des Gerätes können beim Gebrauch in Verbindung mit Kochgeräten heiß werden.
- Beachten Sie den Mindestabstand zwischen der Stellfläche für die Kochgefäße auf dem Kochfeld und dem untersten Teil der Dunstabzugshaube. Wenn sich die Dunstabzugshaube über einem Gasherd befindet, muss dieser Abstand mindestens 65 cm betragen.
- Die Abluft darf nicht in einen Abluftschacht eingeleitet werden, der bereits als Abluftschacht für mit Gas oder sonstigen Brennstoffen betriebene Geräte genutzt wird. Herde- und andere Dunstabzugshauben sowie andere Kochdunstabzugssysteme können den sicheren Betrieb von Gas- oder anderen Brennstoffgeräten (einschließlich solcher in anderen Räumen) beeinträchtigen, da es zu einem Rückfluss von Verbrennungsgasen kommen kann. Diese Gase können potenziell eine Kohlenmonoxidvergiftung verursachen. Nach der Installation einer Dunstabzugshaube oder anderer Kochdunstabzugssysteme, sollte die Funktion von gasbetriebenen Geräten mit offenem Schornstein von einer fachkundigen Person überprüft werden, um sicherzustellen, dass kein Rückfluss von Verbrennungsgasen auftritt.



- Wichtig: Schalten Sie die Stromversorgung bei Installations- und Wartungsarbeiten unbedingt komplett ab.
- Die Dunstabzugshaube muss gemäß der Installationsanleitung und unter Beachtung aller angegebenen Maße eingebaut werden.
- Alle Installationsarbeiten müssen von einer Fachkraft oder einem qualifizierten Elektriker ausgeführt werden.
- Bitte entsorgen Sie das Verpackungsmaterial ordnungsgemäß. Das Verpackungsmaterial stellt eine Gefahrenquelle für Kinder dar.
- Achten Sie insbesondere bei der Installation und Reinigung auf die scharfen Kanten im Inneren der Dunstabzugshaube.
- Vergewissern Sie sich, dass das Abluftrohr nicht stärker als 90 Grad gebogen ist, da dies die Effizienz der Dunstabzugshaube beeinträchtigen würde.
- Wichtig: Bringen Sie Schrauben und Befestigungselemente gemäß dieser Anleitung an. Andernfalls kann dies zu elektrischen Gefährdungen führen.
- Vor dem Zugang zu den Klemmen müssen alle Stromkreise getrennt werden.
- Wenn die Nennspannung der Lampe geringer als die Nennspannung des Geräts ist, muss die Nennspannung der Lampe auch auf oder in der Nähe der Lampenfassung angegeben werden.
- Legen Sie immer einen Deckel auf Töpfe und Pfannen, wenn Sie auf einem Gasherd kochen.
- Im Abluftbetrieb wird Raumluft von der Dunstabzugshaube abgesaugt. Bitte achten Sie darauf, dass eine ordnungsgemäße Belüftung gewährleistet ist.
- Wird die Dunstabzugshaube gleichzeitig mit Geräten verwendet, die mit Gas oder anderen Brennstoff en betrieben werden, muss für eine ausreichende Belüftung des Raumes gesorgt werden.
- Die Dunstabzugshaube ist nur für den Gebrauch im Haushalt bestimmt.
- Wenn das Netzkabel beschädigt ist, muss es vom Hersteller, seinem Kundendienst oder entsprechend geschultem Fachpersonal ausgetauscht werden, um Gefahren zu vermeiden.
- Dieses Gerät darf von Kindern ab 8 Jahren, Personen mit eingeschränkten physischen, sensorischen oder geistigen Fähigkeiten, unerfahrenen Personen oder Personen die das Gerät nicht kennen, nur dann benutzt werden, wenn sie dabei beaufsichtigt werden oder über die sichere Bedienung des Geräts und die bestehenden Gefahren unterrichtet wurden. Kinder dürfen nicht mit dem Gerät spielen. Reinigungs- und Wartungsarbeiten am Gerät dürfen von Kindern nur unter Aufsicht durchgeführt werden.
- Wenn die Reinigung nicht gemäß den Anweisungen durchgeführt wird, besteht Brandgefahr.
- Die Entlüftungsvorschriften müssen eingehalten werden.
- Reinigen Sie das Gerät regelmäßig, wie im Kapitel „Wartung und Reinigung“ in dieser Bedienungsanleitung beschrieben.
- Bitte verwenden Sie aus Sicherheitsgründen nur Befestigungs- oder Montageschrauben in der Größe, die in dieser Bedienungsanleitung empfohlen wird.

- Einzelheiten zu Reinigungshäufigkeit und -methode finden Sie im Kapitel, Wartung und Reinigung‘.
- Reinigungs- und Wartungsarbeiten am Gerät dürfen von Kindern nur unter Aufsicht durchgeführt werden.
- Wenn die Dunstabzugshaube und Geräte, die mit anderen Energiequellen als Strom betrieben werden, gleichzeitig in Betrieb sind, darf der Unterdruck im Raum 4 Pa (4 x 10-5 bar) nicht überschreiten.
- Warnung: Brandgefahr: Legen Sie keine Gegenstände auf Kochflächen ab.
- Es darf kein Dampfreiniger verwenden werden.
- Versuchen Sie auf keinen Fall, ein Feuer mit Wasser zu löschen. Schalten Sie stattdessen das Gerät aus und ersticken Sie dann die Flamme durch Abdecken, z. B. mit einem Deckel oder einer Löschdecke.

# Installation

## Luftaustritt nach außen - Montage der Ventilklappen:

Falls die Ventilklappe (1) nicht werkseitig montiert ist, müssen Sie dieses an deren Korpus montieren.

Die Abbildungen zeigen lediglich ein Beispiel für die Montage der Ventilklappen, da der Auslass je nach Modell und Konfiguration unterschiedlich sein kann.)

1. Montieren Sie zuerst das Halbteil (1) in den Stutzen (6)
2. Stifte (3) müssen nach oben ausgerichtet sein;
3. Die Achse (4) in die Löcher (5) am Stutzen (6) einführen;
4. Wiederholen Sie alle Vorgänge für die Montage des Halbteils (2)

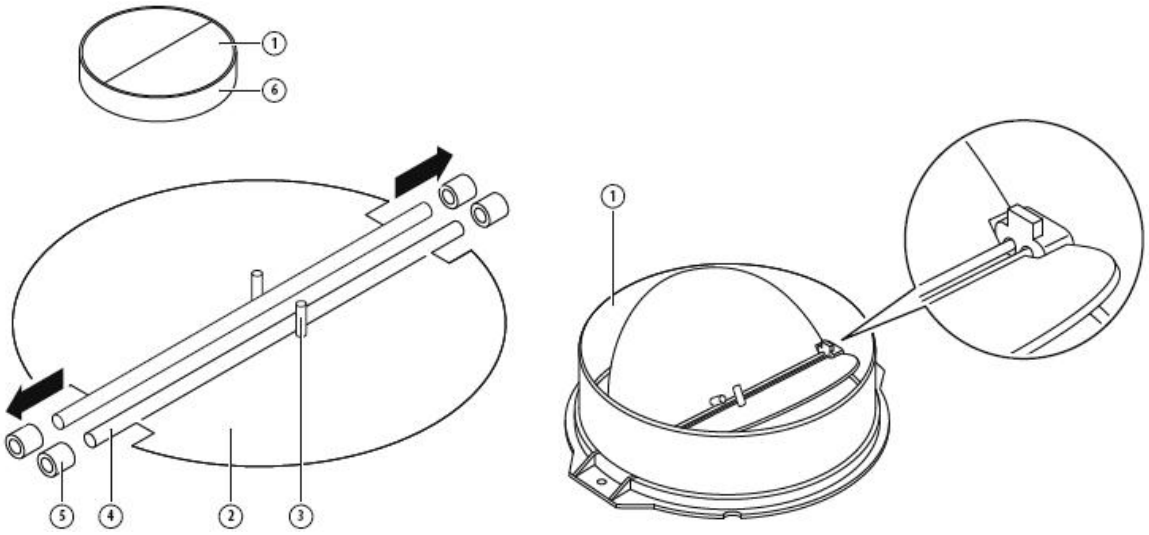


## INSTALLATION

Ist ein Abzug nach außen vorhanden, kann die Dunstabzugshaube wie unten abgebildet mit einem Abzugskanal (Emaille, Aluminium, flexibles Rohr oder Abluftrohr aus nicht brennbarem

Material mit einem Innendurchmesser von 150 mm) installiert werden.

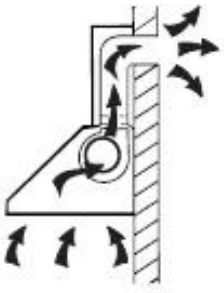

1. Schalten Sie das Gerät vor der Installation aus und ziehen Sie den Stecker aus der Steckdose.

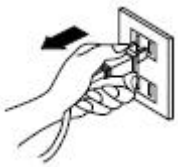

2. Eine Dunstabzugshaube sollte in einem Abstand von 65-75 cm von der Kochfläche installiert werden, um eine optimale Wirkung zu erzielen. Siehe Pic 1.

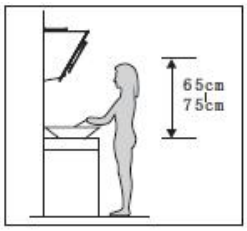


Pic 1

3. Nachdem die Höhe der Dunstabzugshaube festgelegt wurde, messen Sie die Position der Löcher für das Aufhängen der Haube und der Halterung im Inneren des Kamins der Haube. Bohren Sie an einer geeigneten Stelle 8 Ø 8mm Löcher in die Wand, sobald die Installationshöhe festgelegt ist, und halten Sie sie in waagerechter Linie.

   Befestigen Sie die innere Kaminhalterung mit zwei ST4*40-mm-Schrauben an der Wand. Die innere Kaminhalterung muss an der höchsten Stelle des Kamins befestigt werden.

   Setzen Sie die Dübel in die Löcher ein. Schrauben Sie 2 Stück ST4 x 8mm Montageschrauben in die Dübel, wobei die Schrauben 3–5 mm aus der Wand herausstehen sollten, um die Haube aufzuhängen. Anschließend verwenden Sie 2 Stück ST4 x 40 mm Schrauben, um die Halterung des Innenkamins zu befestigen.

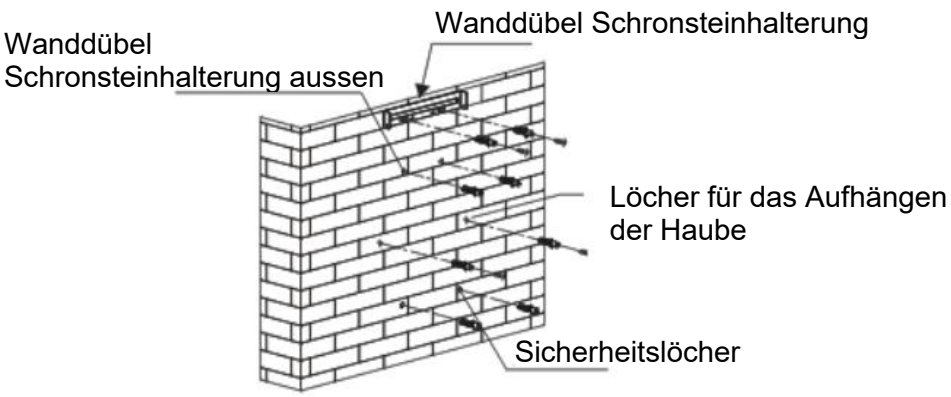

**Pic. 2**

4. Installieren Sie die Ventilklappen und den Abluftschlauch mit einem Kabelbinder an der Dunstabzugshaube. Siehe Pic 3. Hängen Sie die Dunstabzugshaube an den Haken. Siehe Pic 4.

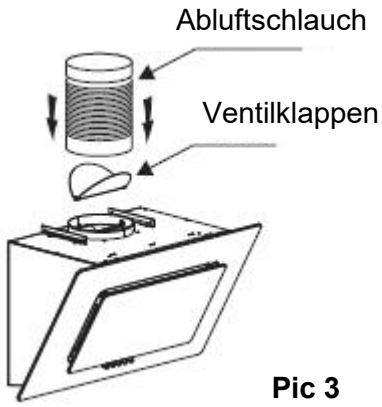


**Pic 3**

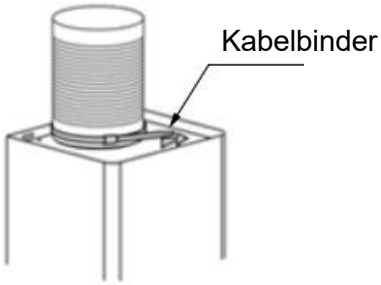


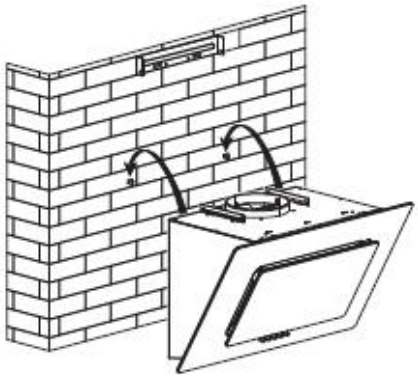

**Pic 4**

5. Installieren Sie die äußere Kaminhalterung mit 2 Stück ST4 * 8 Schrauben am äußeren Kamin. Stellen Sie sicher, dass der innere Kamin frei nach innen bewegt werden kann. Siehe Pic 5.
6. Befestigen Sie die Dunstabzugshaube mit 2 Stück ST4*30 mm Sicherheitsschrauben. Hinweis: Die beiden Sicherheitsventile sind an der Rückseite des Gehäuses positioniert und haben einen Durchmesser von 6 mm. Setzen Sie die beiden Kamine auf die Dunstabzugshaube mit auf und führen Sie das Erweiterungsrohr nach außen. (Pic 6)

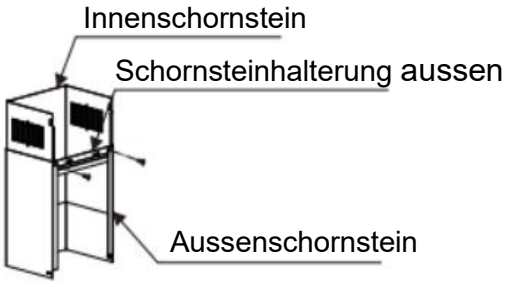


**Pic 5**



**Pic 6**

7. Passen Sie die Höhe des inneren Kamins an die Position des Innenkaminständers an und befestigen Sie ihn mit 2 Stück ST4*8 mm Schrauben. Befestigen Sie den äußeren Kamin am Gehäuse der Haube mit 2 Stück ST4*8 mm Schrauben. S. Pic 7.



Pic 7

## Hinweise zur Installation des Abluftschlauches

Die folgenden Regeln müssen eingehalten werden, um eine optimale Luftabsaugung zu gewährleisten:

- Halten Sie den Abluftschlauch so kurz und direkt wie möglich.
- Reduzieren oder beschränken Sie nicht den Durchmesser des Abluftschlauches.
- Verwenden Sie den Abluftschlauch immer straffgezogen, um Druckverluste zu minimieren.
- Die Nichtbeachtung dieser grundlegenden Anweisungen verringert die Leistung und erhöht die Geräuschentwicklung der Dunstabzugshaube.
- Alle Installationsarbeiten müssen von einem qualifizierten Elektriker oder einer kompetenten Person durchgeführt werden.
- Schließen Sie das Abluftsystem der Haube nicht an ein bestehendes Lüftungssystem an, das für andere Geräte verwendet wird, wie z. B. Warmluftrohre, Gasrohre oder Heißluftrohre.
- Der Winkel der Biegung des Abluftschlauches sollte nicht weniger als 120° betragen; Sie müssen den Schlauch horizontal führen, oder alternativ sollte der Schlauch vom Ausgangspunkt nach oben verlaufen und zu einer Außenwand geführt werden.
- Stellen Sie nach der Installation sicher, dass die Dunstabzugshaube waagerecht angebracht ist, um Fettansammlungen zu vermeiden.

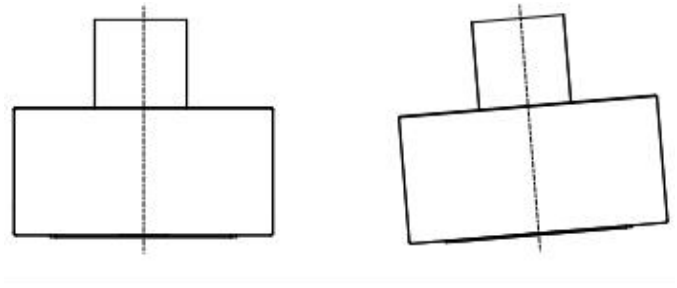

Richtig Falsch

- Stellen Sie sicher, dass der für die Installation ausgewählte Abluftschlauch den geltenden Normen entspricht und feuerhemmend ist.

### Warnung

- Aus Sicherheitsgründen verwenden Sie bitte nur Befestigungs- oder Montageschrauben der gleichen Größe, die in dieser Bedienungsanleitung empfohlen werden.

  Werden die Schrauben oder Befestigungselemente nicht gemäß dieser Anleitung

installiert, kann dies zu elektrischen Gefahren führen.

# Bedienung der Dunstabzugshaube

## Drucktasten



Stop Niedrig Mittel Hoch Licht

1. Drücken Sie die Stopptaste. Der Motor schaltet sich aus.
2. Drücken Sie die Taste für die niedrigste Leistungsstufe. Der Motor läuft mit niedriger Drehzahl.
3. Drücken Sie die Taste für die mittlere Leistungsstufe. Der Motor läuft mit mittlerer Drehzahl. Drücken Sie die Taste für die hohe Leistungsstufe. Der Motor läuft mit hoher Drehzahl.
4. Drücken Sie die Beleuchtungstaste. Beide Leuchten schalten sich ein. Drücken Sie die Taste erneut, um die Leuchten auszuschalten.

# Wartung und Reinigung

## Vorsichtsmaßnahmen

- Vor Wartungs- oder Reinigungsarbeiten muss das Gerät vom Stromnetz getrennt werden. Vergewissern Sie sich, dass die Dunstabzugshaube ausgeschaltet ist und der Stecker aus der Netzsteckdose gezogen wurde.
- Die Außenflächen sind anfällig für Kratzer und Abrieb. Bitte beachten Sie die Reinigungsanweisungen, um das bestmögliche Ergebnis zu erzielen, ohne die Außenflächen zu beschädigen.

## Allgemeines

- Wartungs- und insbesondere auch Reinigungsarbeiten müssen bei kaltem Gerät durchgeführt werden. Wenn alkalische oder säurehaltige Substanzen (Zitronensaft, Essig usw.) auf die Oberfläche geraten, müssen diese sofort entfernt werden.

## Edelstahl

- Die Edelstahlflächen müssen regelmäßig (z. B. wöchentlich) gereinigt werden, um eine lange Lebensdauer zu gewährleisten. Trocknen Sie diese mit einem sauberen, weichen Tuch ab. Sie können auch spezielle Edelstahlreiniger verwenden.
- HINWEIS: Wischen Sie dabei immer mit der Maserung des Edelstahls, damit keine unschönen, kreuz und quer verlaufenden Spuren zurückbleiben.

## Bedienfeld

- Reinigen Sie das eingebaute Bedienfeld mit warmem Wasser und etwas Spülmittel. Befeuchten Sie damit ein sauberes Tuch und wringen es vor der Reinigung gründlich aus. Entfernen Sie eventuelle Restfeuchte nach der Reinigung mit einem trockenen, weichen Tuch.
- WICHTIG: Verwenden Sie Neutralreiniger. Verwenden Sie keine aggressiven Reinigungschemikalien, starken Haushaltsreiniger oder Scheuermittel. Solche Mittel könnten das Erscheinungsbild des Geräts beeinträchtigen und eventuell sogar die Aufdrucke auf dem Bedienfeld abreiben. Zudem erlischt in diesem Fall die Herstellergarantie.

## Fettfilter

- Die Fettfilter (Netzfilter) können von Hand gereinigt werden. Weichen Sie die Filter etwa 3 Minuten lang in Wasser mit einem fettlösenden Reinigungsmittel ein und bürsten sie dann vorsichtig mit einer weichen Bürste ab. Bitte üben Sie nicht zu viel Druck aus, um eine Beschädigung zu vermeiden. Lassen Sie den Fettfilter anschließend an der Luft und geschützt vor direkter Sonneneinstrahlung trocknen.
- Spülen Sie die Filter getrennt von Geschirr und Küchenutensilien. Verwenden Sie keinen Klarspüler.
- Bitte verwenden Sie keine Scheuermittel. Diese würden die Dunstabzugshaube beschädigen.
- Bauen Sie die Filter wie in der folgenden Abbildung gezeigt aus:

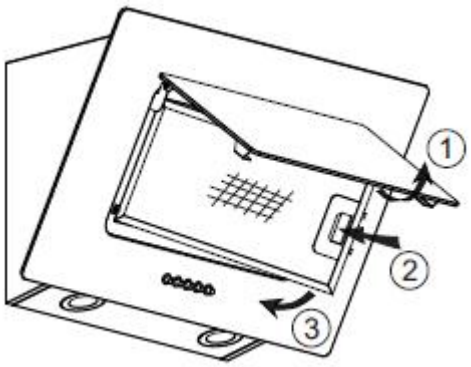


1. Ziehen Sie die Abdeckung der Haube vorsichtig nach oben.
2. Drücken Sie auf die Verriegelung, um den Filter von der Haube zu lösen.
3. Nehmen Sie den Metallfilter vorsichtig heraus.

Um den Metallfilter wieder einzusetzen:

1. Setzen Sie den Filter in die Schlitze an der Rückseite der Haube ein.
2. Drücken Sie den Knopf am Griff des Filters.
3. Lassen Sie den Griff los, sobald der Filter in einer Ruheposition einrastet.
4. Ziehen Sie die Abdeckung vorsichtig nach unten.

## Aktivkohlefilter

- Aktivkohlefilter sind nicht im Lieferumfang der Dunstabzugshaube enthalten.
- Aktivkohlefilter können verwendet werden, um Gerüche zu binden. Je nach Kochgewohnheiten sollte der Aktivkohlefilter in der Regel alle 3 bis 6 Monate ausgetauscht werden. Installieren Sie Aktivkohlefilter wie folgt:

1. Setzen Sie den Stift des Aktivkohlefilters in die rechteckige Öffnung des Lüfters ein (gemäß Pfeil 1 unten).
2. Drehen Sie den Kohlefilter, bis er eingerastet und fixiert ist.
3. Wenn Sie den Filter austauschen möchten, drehen Sie ihn den Uhrzeigersinn drehen.

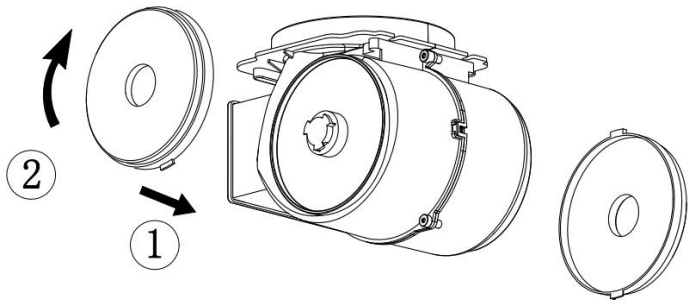


**HINWEIS:** Vergewissern Sie sich, dass der Filter festsitzt. Andernfalls würde er sich lösen und eine Gefahr darstellen. Ist ein Aktivkohlefilter installiert, sinkt die Absaugleistung.

## Austauschen der Leuchtmittel

- Schalten Sie immer die Stromzufuhr ab, bevor Sie Arbeiten am Gerät durchführen. Achten Sie beim Umgang mit Leuchtmitteln darauf, dass diese vollständig abgekühlt sind, bevor Sie sie direkt mit den Händen berühren.
- Fassen Sie Leuchtmittel mit einem Tuch oder mit Handschuhen, sodass kein Schweiß mit dem Leuchtmittel in Berührung kommt, denn dies könnte die Lebensdauer des Leuchtmittels verkürzen.

## Auswechseln der Leuchten

- Der ILCOS D-Code für die Leuchten lautet: DBR-2/65-H-64
- LED-Module – runde Lampe
- Maximale Wattleistung: 2 × 2 W

- Spannung: AC 110-240
- Abmessung:

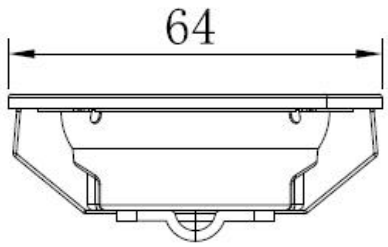


1. Bauen den Metallfilter ab.
2. Lösen Sie die Schrauben an der Abdeckung der Anschlussdose (Pic 1) und nehmen Sie dann die Abdeckung der Anschlussdose ab (falls eine Kabeldruckplatte vorhanden ist, die das Lichtkabel gedrückt hat, muss die Kabeldruckplatte zuerst demontiert werden).
3. Ziehen Sie den Anschluss des Lichtanschlusskabels heraus. Siehe Pic 2. Drücken Sie mit einem Werkzeug oder der Hand die Federsplitter auf beiden Seiten der LED-Leuchte nach innen, bis die Leuchte herausgedrückt ist, siehe Bild 3. Ziehen Sie anschließend das Anschlusskabel der Leuchte leicht heraus, siehe Bild 4.
4. Führen Sie die Schritte in umgekehrter Reihenfolge aus, um die Leuchte wieder einzubauen.

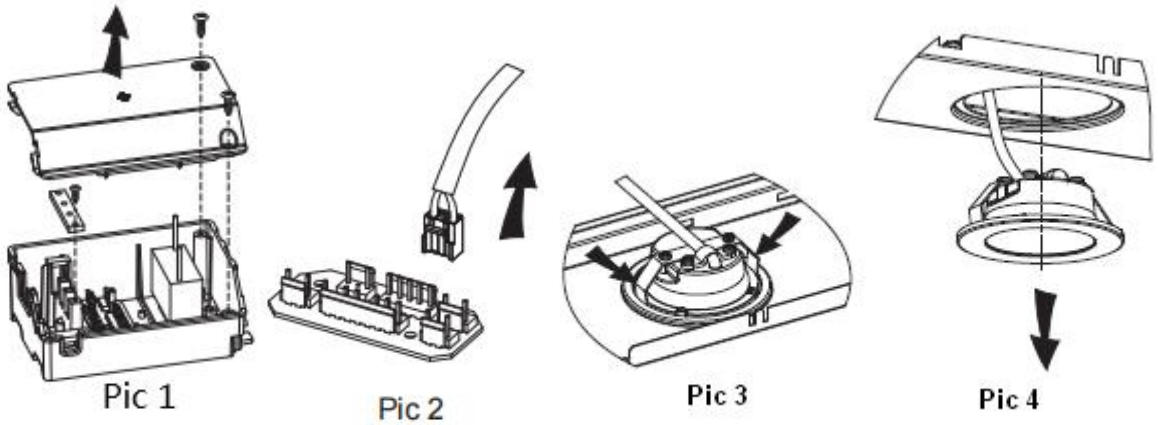


# Störungsbehebung

| Problem | Mögliche Ursachen | Abhilfe |
|---|---|---|
| Beleuchtung funktioniert, aber der Motor lauft nicht | Gebläseschalter ausgeschaltet | Schalten Sie das Gebläse am Schalter ein. |
| | Gebläseschalter ausgefallen | Kontaktieren Sie den Kundendienst. |
| | Motor ausgefallen | Kontaktieren Sie den Kundendienst. |
| Beleuchtung funktioniert nicht, Motor funktioniert nicht | Haussicherung ausgelöst/ durchgebrannt | Schalten Sie die Sicherung wieder ein/tauschen Sie sie aus. |
| | Netzkabel lose oder nicht angeschlossen | Schließen Sie das Kabel wieder an die Steckdose an. Schalten Sie die Steckdose ein. |
| Ölaustritt | Rückschlagventil und Auslass | Nehmen Sie das |

| | | |
|---|---|---|
| | sind nicht abgedichtet | Rückschlagventil ab und dichten Sie es mit Dichtungsmasse ab. |
| | Leckage an der Verbindung zwischen Schornstein und Abdeckung | Dichten Sie die Stellen ab. |
| Beleuchtung funktioniert nicht | Leuchtmittel defekt | Tauschen Sie die Leuchtmittel gemäß Anleitung aus. |
| Absaugleistung unzureichend | Abstand zwischen Dunstabzugshaube und Herdoberfläche zu groß | Bringen Sie die Dunstabzugshaube im richtigen Abstand zum Herd an. |
| Dunstabzugshaube neigt sich | Befestigungsschraube nicht fest genug angezogen | Richten Sie die Dunstabzugshaube horizontal aus und ziehen Sie die Schraube an. |

# Hinweise zum Umweltschutz



Dieses Produkt trägt das Entsorgungssymbol für Elektroschrott und Elektro-Altgeräte. Das bedeutet, dass dieses Produkt nicht über den Hausmüll entsorgt werden darf, sondern der getrennten Entsorgung von Elektro- und Elektronik-Altgeräten gemäß der Richtlinie 2012/19/EU zugeführt werden muss. Auf diese Weise kann es recycelt oder demontiert werden, was die Umweltbelastung minimiert. Elektro- und Elektronikgeräte können Gefahrstoffe enthalten und stellen dadurch eine Gefahr für die Umwelt und die menschliche Gesundheit dar. Für weitere Informationen wenden Sie sich bitte an Ihre lokalen oder regionalen Behörden.

Im Folgenden finden Sie ein paar Tipps, wie Sie die mit dem Kochen einhergehende Umweltbelastung (z. B. den Stromverbrauch) verringern können.

- Installieren Sie die Dunstabzugshaube an einer geeigneten Stelle, an der eine gute Entlüftung gewährleistet ist.
- Reinigen Sie die Dunstabzugshaube regelmäßig, damit die Entlüftung ungehindert funktioniert.
- Denken Sie daran, die Beleuchtung der Dunstabzugshaube nach dem Kochen auszuschalten.

## Information zur Demontage

Demontieren Sie das Gerät nicht auf eine Weise, die nicht in der Bedienungsanleitung beschrieben ist. Das Gerät kann nicht vom Benutzer demontiert werden. Am Ende der Lebensdauer darf das Gerät nicht zusammen mit dem Hausmüll entsorgt werden. Erkundigen Sie sich bei Ihrer Gemeinde oder Ihrem Händler nach Ratschlägen zum Recycling.

# Content

Foreword.....2
Manufacturer data.....2
Introduction and Safety Instructions.....3
CE declaration of conformity.....6
Warranty conditions.....6
Safety instructions.....7
Installation.....9
Start using your cooker hood.....13
Maintenance and cleaning.....13
Troubleshooting.....16
Environment note.....17

# Foreword

Thank you for purchasing an appliance from our range.

The appliance you have purchased is designed to meet your domestic requirements. Please read these instructions for use and follow them carefully. They describe the possible uses and operation of your appliance.

These instructions accompany various types of appliances, so they also contain descriptions of functions that may not be present on the specific appliance you have purchased.

The manufacturer declines all liability for injury to persons or damage to property caused by incorrect or improper installation of the appliance.

The manufacturer reserves the right to make any changes it deems fit to the various models in order to comply with the technical standards in force.

If you have any complaints, please contact your dealer's customer service department.

# Manufacturer data

| **Manufacturer:** | NEG-Novex Großhandelsgesellschaft für Elektro- und Haustechnik GmbH |
|---|---|
| Adress: | Chenover Straße 5, 67117 Limburgerhof, Germany |
| Telephone/Fax: | +49 6232 29850 0 |
| E-Mail: | info@neg-novex.de |
| Website: | www.respekta.de |

If you have any technical questions regarding your unit, please contact your retailer's customer service. Before calling customer service, make sure you have the following information with you:

- model identification code

# Introduction and safety

Before installing and/or using the appliance, read the instructions in this manual carefully.

This will help you gain familiarity with your new appliance.

Keep this document on hand so you can consult it whenever necessary and transfer it to the new owner if the appliance is sold.

Read the safety messages in the introduction to this manual and pay attention to safety information marked: "Caution", "Warning" and "Danger" in the text.

| | |
|---|---|
|  | This symbol means: **NOTE**<br>This symbol denotes useful recommendations and highlights correct procedures and conduct. Paying attention to the instructions accompanied by this symbol will help to prevent possible problems.<br>The function of the symbol is to highlight the specific methods and procedures to adopt for correct use of the appliance. |
|  | This symbol means: **WARNING**<br>The function of this symbol is to highlight an operation to be performed with special care because it could jeopardise the structure of the appliance or of its components. |
| 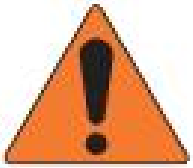 | This symbol means: **CAUTION**<br>The function of this symbol is to highlight safety information. Read the information carefully. Also make sure you have fully understood the causes of potentially dangerous accidents. |
| 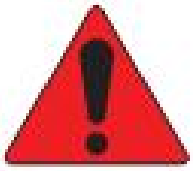 | This symbol means: **DANGER**<br>The function of this symbol is to highlight a situation that is potentially dangerous for you and for others. Read the information carefully. Also make sure you have fully understood the causes of potential dangerous or fatal accidents. |
|  | This symbol means: **DISPOSAL**<br>This symbol, on the product or on the pack, shows that the product must not be treated as normal municipal waste but must be disposed of at a specific electrical and electronic equipment collection and recycling centre. By assuring correct disposal of this product, you are helping to protect the environment and the health and well-being of others. Incorrect disposal of the product endangers the environment and health. More information on how to recycle this product can be obtained from local authorities, waste disposal regulations, or the point of sale where you purchased the product. |

# Appliance identification

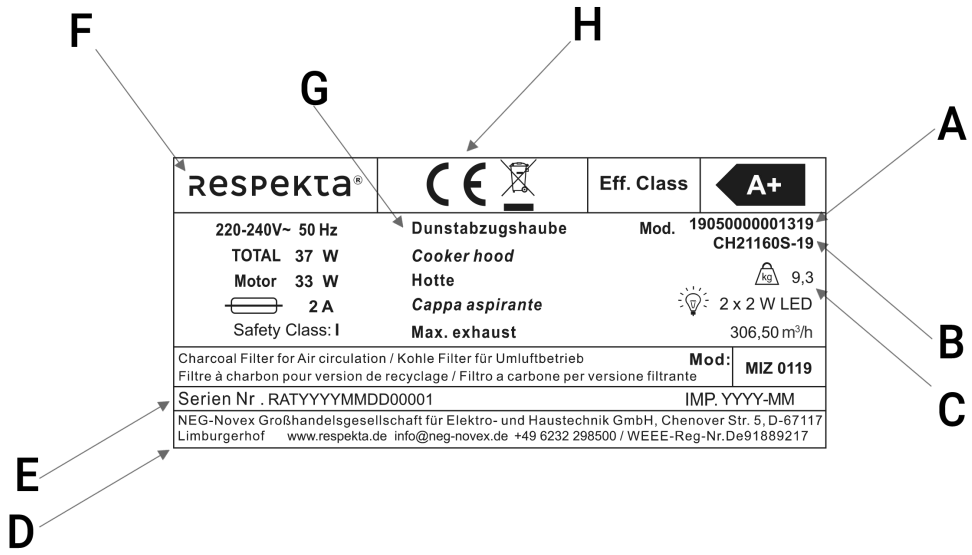


The following data appear on the nameplate:

A - Model

B - Technical type

C - Weight

D - Manufacturer’s data

E - Serial number

F - Manufacturer

G - Description

H - CE mark

| | |
|---|---|
| | **NOTE**: We recommend making a separate note of the appliance data and serial numbers to have a readily available record if needed. |
| | **NOTE**: To maximise efficiency of the assistance and spare parts service, always quote the data on this nameplate |

**Nameplate location**

The appliance nameplate is located in the lower part of the unit.

# CE declaration of conformity

The manufacturer of the appliances described here, to which this declaration refers, declares under his sole responsibility that these appliances comply with the basic safety, health and protection requirements of the relevant EC directives, and that the related test reports, in particular the EC declaration of conformity duly issued by the manufacturer or his authorized representative, are available for inspection by the competent authorities and can be requested through the vendor of the equipment. The manufacturer also declares that the components of the appliance or appliances described in this manual, which may come into contact with fresh food, do not contain toxic substances.

# Warranty conditions

The manufacturer assumes no liability for damage caused by the buyer.

This appliance has been manufactured and tested according to the latest methods. Regardless of the seller's/dealer's 6-month legal warranty obligation, the manufacturer provides a warranty for material and manufacturing without defects for a period of 24 months from the date of purchase. The warranty is void in the event of interventions by the buyer or third parties. Damage caused by improper use or operation, improper installation or storage, improper connection, as well as force majeure or other external influences are not covered by the warranty. We reserve the right to re- pair or replace defective parts or change the unit in case of complaints. Only if the adjustment/s or replacement of the appliance ultimately fail to achieve the use intended by the manufacturer, may the buyer request a reduction in the purchase price or the cancellation of the purchase contract under warranty within six months, calculated from the date of purchase.

Claims for damages, including with respect to consequential damages, insofar as they are not based on willful misconduct or gross negligence, are excluded.

The warranty claim must be proven by the buyer by presenting the purchase receipt. The warranty is valid within the Federal Republic of Germany.

# Safety instructions

This User Instruction Manual contains important information, including safety & installation points, which will enable you to get the most out of your appliance. Please keep it in a safe place so that it is easily available for future reference; for you or any person not familiar with the operation of the appliance. Please read the manual carefully before using the product, even if you are familiar with it.

## Cautions



- Do not try to use the cooker hood without the grease filters or if the filters are excessively greasy!
- Do not install above a cooker with a high-level grill.
- Do not leave frying pans unattended during use because overheated fats or oils might catch fire.
- Never leave open flames under the cooker hood.
- If the cooker hood is damaged, do not attempt to use it.
- Do not flambé under the cooker hood.
- Accessible parts may become hot when used with cooking appliances.
- The minimum distance between the supporting surface for the cooking vessels on the hob and the lowest part of the cooker hood. (When the cooker hood is located above a gas appliance, this distance shall be at least 65 cm.)
- The air must not be discharged into a duct that is used for exhausting fumes from appliances using burning gas or other fuels. Cooker hoods and other cooking fume extractors may adversely affect the safe operation of appliances burning gas or other fuels (including those in other rooms) due to backflow of combustion gases. These gases can potentially result in carbon monoxide poisoning. After installation of a cooker hood or other cooking fume extractor, the operation of open flued gas appliances should be tested by a competent person to ensure that back flow of combustion gases does not occur.



- Important! Always switch off the electricity supply at the mains during installation and maintenance such as light bulb replacement.
- The cooker hood must be installed in accordance with the installation instructions and all measurements followed.
- All installation work must be carried out by a competent person or qualified electrician.
- Please dispose of the packaging material carefully. Children are vulnerable to it.
- Pay attention to the sharp edges inside the cooker hood especially during installation and cleaning.
- Make sure the ducting has no bends sharper than 90 degrees as this will reduce the efficiency of the cooker hood.
- Warning! Failure to install the screws or fixing device in accordance with these instructions may result in electrical hazards.

- Before obtaining access to terminals, all supply circuits must be disconnected.
- If the voltage rating of the lamp is less than the rated voltage of the appliance, the voltage rating of the lamp shall also be marked on or near the lamp holder.

**ALWAYS TO DO:**

- Always put lids on pots and pans when cooking on a gas cooker.
- When in extraction mode, air in the room is being removed by the cooker hood. Please make sure that proper ventilation measures are being observed. The cooker hood removes odors but not steam from the room.
- There must be adequate ventilation of the room when the cooker hood is used at the same time as appliances burning gas or other fuels.
- This cooker hood is for domestic use only.
- If the supply cord is damaged, it must be replaced by the manufacturer, its service agent or similarly qualified persons, in order to avoid a hazard.
- This appliance is not intended for use by persons (including children) with reduced physical, sensory or mental capabilities, or lack of experience and knowledge, unless they have been given supervision or instruction concerning use of the appliance by a person responsible for their safety.
- Children should be supervised to ensure that they do not play with the appliance.
- This appliance can be used by children aged from 8 years and above and persons with reduced physical, sensory or mental capabilities or lack of experience and knowledge if they have been given supervision or instruction concerning use of the appliance in a safe way and understand the hazards involved. Children shall not play with the appliance. Cleaning and user maintenance shall not be done by children without supervision.
- There is a fire risk if cleaning is not carried out in accordance with the instructions.
- Regulations concerning the discharge of air must be fulfilled.
- Clean your appliance periodically by following the method given in the chapter “Maintenance and cleaning” in this instruction manual.
- For safety reason, please use only the same size of fixing or mounting screw which are recommended in this instruction manual.
- Regarding the details about the method and frequency of cleaning, please refer to the chapter “Maintenance and cleaning” in the instruction manual.
- Cleaning and user maintenance shall not be done by children without supervision.
- When the cooker hood and appliances supplied with energy other than electricity are simultaneously in operation, the negative pressure in the room must not exceed 4 Pa (4 x 10-5 bar).
- Warning! Danger of fire: do not store items on the cooking surfaces.
- A steam cleaner is not to be used.
- Never try to extinguish a fire with water but switch off the appliance and then cover the flame e.g. with a lid or a fire blanket.

# INSTALLATION (VENT OUTSIDE)

## MOUNTING OF THE V-FLAP

If the cooker hood does not have an assembled V-flap 1, you should mount the half-parts to its body. The following images only show an example of how to mount the V-flap, because the outlet may vary according to different models and configurations.

To mount the V-flap 1 you should:

- Mount two half-parts 2 into the body 6
- Pin 3 should be top oriented;
- Axis 4 should be inserted into the holes 5 on the body;
- Repeat all the operations for the 2nd half-part

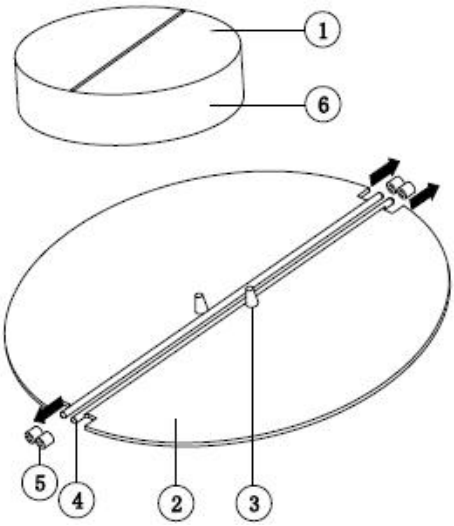


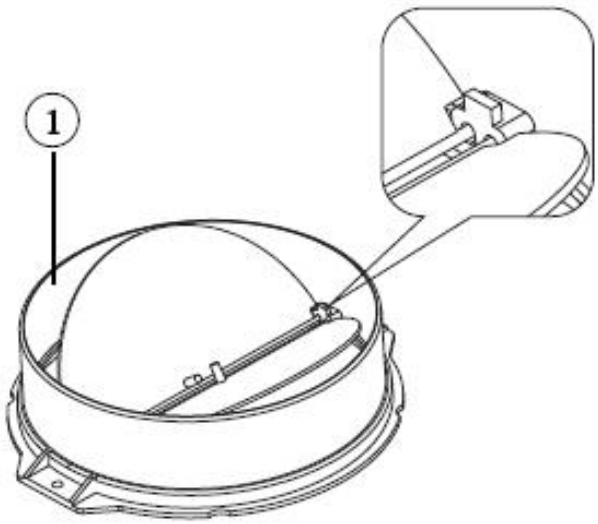


## Warning

- For safety reason, please use only the same size of fixing or mounting screw which are recommended in this instruction manual.
- Failure to install the screws or fixing device in accordance with these instructions may result in electrical hazards.

## INSTALLATION

If you have an outlet to the outside, your cooker hood can be connected as below picture by means of an extraction duct (enamel, aluminum, flexible pipe or non-flammable material with an interior diameter of **150mm**)

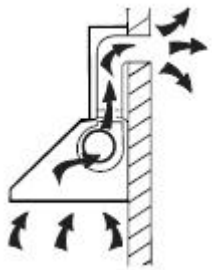

1. Before installation, turn the unit off and unplug it from the outlet.

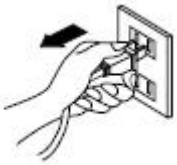

2. The cooker hood should be placed at a distance of 65~75cm above the cooking surface for best effect. See Pic 1.

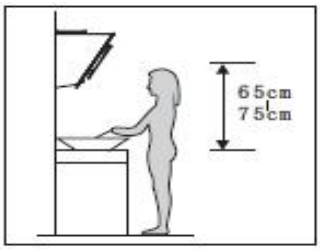


Pic 1

3. After the cooker hood height is decided, measure the position of the holes for hanging hood, inside chimney bracket, outside chimney bracket and safety holes. Drill 8 φ8 holes and insert wall plugs into the holes. Fix the inside chimney bracket on the wall with 2pcs ST4*40mm screws. Screw 2pcs of ST4*8mm screws in the hole for hanging the hood body and the screws installed should leave for 3-5mm out of the wall to hang the hood. The fixed position of the inside chimney bracket is the highest place of chimney. Pic 2.

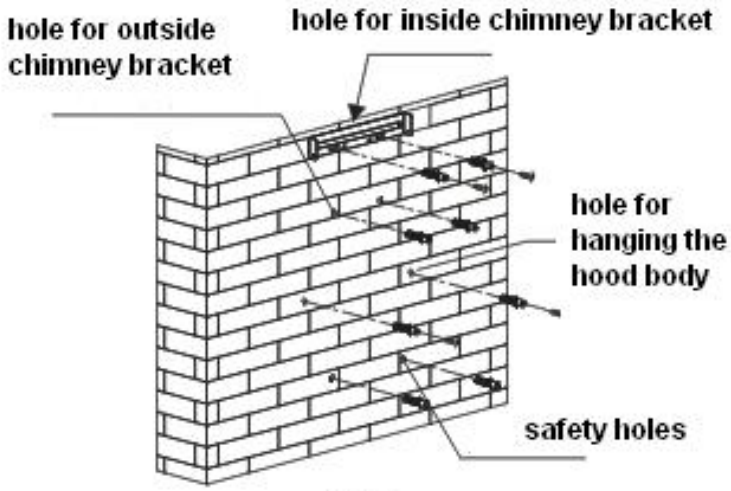


Pic 2

4. Install the v-flap and expansion pipe onto the cooker hood. Fix the expansion pipe on the outlet with a cable tie. See Pic 3. Hang the cooker hood onto the screws. See Pic 4.

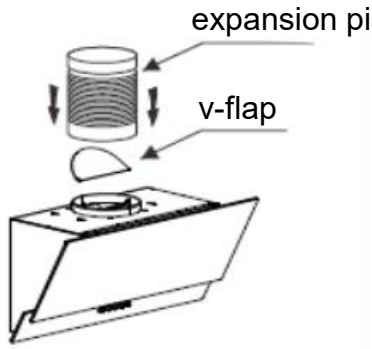


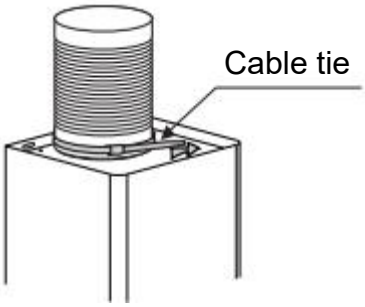


Pic 3

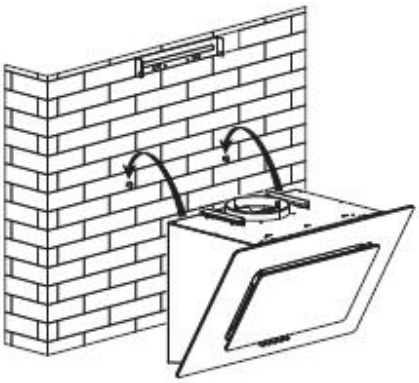

Pic 4

5. Install the outside chimney bracket onto the outside chimney with 2pcs ST4*8mm screws, here should be sure the inside chimney can be flexed freely. See Pic 5.

6. Fix the cooker hood with 2pcs ST4*30mm safety screws. Note: The two safety vents are positioned on the back housing, with a diameter of 6mm. Put the two chimneys onto the cooker hood and lead the expansion pipe to the outside. See Pic 6.

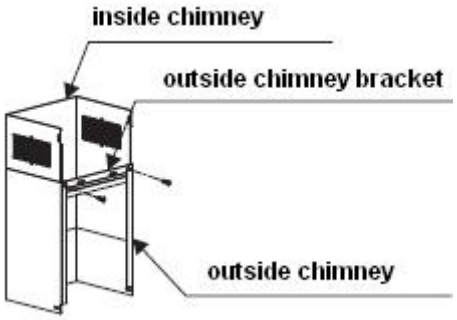


Pic 5



Pic 6

7. Adjust the height of the inside chimney to the position of the inside chimney bracket and fix it with 2pcs ST4*8mm screws. Fix the outside chimney onto the hood body with 2 pcs ST4*8mm screws. See Pic 7.

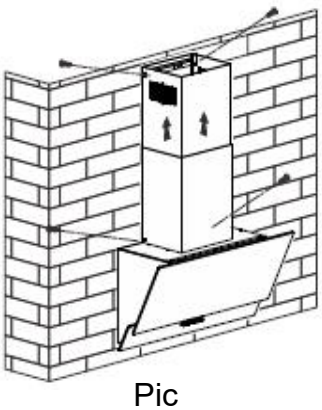

Pic

## HINTS FOR EXHAUST DUCT INSTALLATION

- The following rules must be strictly followed to obtain optimal air extraction:
- Keep expansion pipe short and straight.
- Do not reduce the size or restrict the expansion pipe.
- When using the expansion pipe always install the pipe pulled taut to minimize pressure loss.
- Failure to observe these basic instructions will reduce the performance and increase noise levels of the cooker hood.
- Any installation work must be carried out by a qualified electrician or competent person.
- Do not connect the ducting system of the hood to any existing ventilation system which is being used for any other appliance, such as warmer tube, gas tube, hot wind tube.
- The angle of the bend of the expansion pipe should not be less than 120º; you must direct the pipe horizontally, or, alternatively, the pipe should go up from the initial point and should be led to an outer wall.
- After the installation, make sure that the cooker hood is level to avoid grease accumulation.
- Ensure the expansion pipe selected for installation complies with relevant standards and is fire retardant.

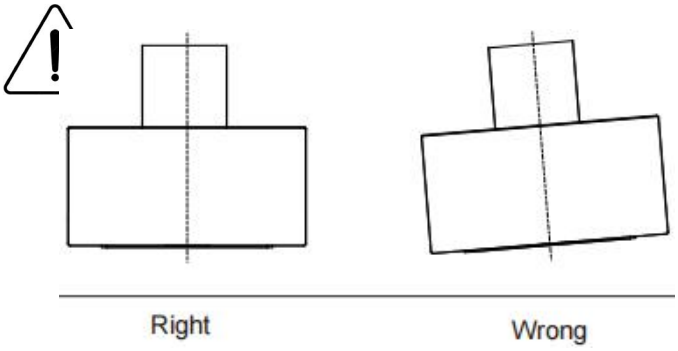


# Warning

For safety reasons, please use only the same size of fixing or mounting screws which are recommended in this instruction manual.
Failure to install the screws or fixing device in accordance with these instructions may result in electrical hazards.

# Start using your cooker hood

## Push buttons

1. Push stop button, and the motor will stop.
2. Push the low button, and the motor runs at low speed.
3. Push the middle button, and the motor runs at mid speed.
4. Push the high button, and the motor runs at high speed.
5. Push the lamp button and the two lights will turn on. Push again and lights will turn off.




# Maintenance and cleaning

## Cautions

- Before maintenance or cleaning is carried out, the cooker hood should be disconnected from the main power supply. Ensure that the cooker hood is switched off at the wall socket and the plug removed.
- External surfaces are susceptible to scratches and abrasions, so please follow the cleaning instructions to ensure the best possible result is achieved without damage.

## General

- Cleaning and maintenance should be carried out with the appliance cold especially during cleaning. Avoid leaving alkaline or acid substances (lemon juice, vinegar etc.) on the surfaces.

## Stainless Steel

- The stainless steel must be cleaned regularly (e.g. weekly) to ensure long life expectancy. Dry with a clean, soft cloth. A specialized stainless steel cleaning fluid may be used.
- NOTE: Ensure that wiping is done along with the grain of the stainless steel to prevent any unsightly crisscross patterns from appearing.

## Control Panel Surface

- The inlay control panel can be cleaned using warm soapy water. Ensure the cloth is clean and well wrung before cleaning. Use a dry soft cloth to remove any excess moisture left after cleaning.
- IMPORTANT: Using neutral detergents and avoid using harsh cleaning chemicals, strong household detergents or products containing abrasives, as this will affect the appliance appearance and potentially remove any printing of artwork on the control panel and will void manufacturer’s warranty.

## Grease Mesh Filters

- The mesh filters can be cleaned by hand. Soak the filters for about 3 minutes in water with a grease-loosening detergent then brush it gently with a soft brush. Please do not apply too much pressure to avoid any damage. Leave to dry naturally out of direct sun light.
- Filters should be washed separately to crockery and kitchen utensils. It is advisable not to use rinse aid.
- Please do not use abrasive detergent for it will damage the hood.
- Removing the filters as the instruction picture below.

1. Pull up the top hood cover gently.
2. Push the lock to detach the filter from the hood.
3. Gently take the whole metal filter out.

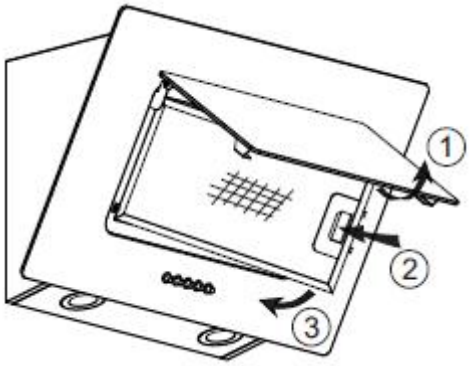


- To install filters for the following four steps:

1. Angle the filter into the slots at the back of the hood.
2. Push the button on the handle of the filter.
3. Release the handle once the filter fits into a resting position.
4. Pull down the hood cover gently.

## CARBON FILTER (optional, not included in the product)

Activated carbon filters can be used to trap odors. Normally the activated carbon filter should be changed every 3 to 6 months according to your cooking habits. The installation procedure of activated carbon filter is as below:

(1) Match the hole of carbon filter to the installation buckle on the both sides of fan.
(2) Turn the carbon filter until it is fixed and locked into place.
(3) If you want to replace the filter, turn it anticlockwise until remove it.

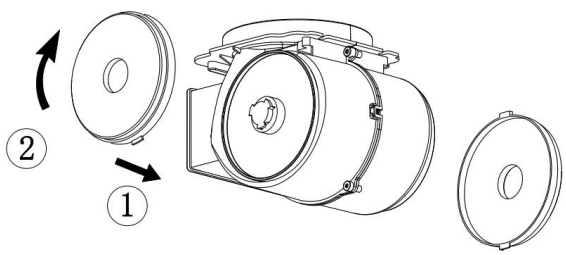

## NOTE:

- Make sure the filter is securely locked. Otherwise, it would loosen and cause danger.
- When activated carbon filters are attached, the suction power will be lowered.

# BULB REPLACEMENT

- The bulb must be replaced by the manufacturer, its service agent or similarly qualified personnel.
- Always switch off the electricity supply before carrying out any operations on the appliance. When handling the bulb, make sure it is completely cooled down before any direct contact to hands.
- When handling the bulb, hold it with a cloth or gloves to ensure perspiration is not coming in contact with the bulb, as this can reduce its lifetime.

## Lights Specifications:

- ILCOS D code for this lamp is: DBR-2/65-H-64
- Lamp modules – round lamp
- Max wattage: 2 ×2W
- Voltage range: AC 110-240V

## Changing the lights:

- Step 1: Open the hood cover & remove the grease filter.
- Step 2: Find out the junction box, unscrew the screws on the junction box cover, then take down the junction box cover (If there is wire pressing plate which presses the light wire, the wire pressing plate needs to be dismantled first). See pic 1.
- Step 3: Find out the terminal of the light connecting wire and pull it out. See pic 2.
- SteUse a tool or the hand to press the spring splinter of both sides of LED light to the inside, until the light is pressed out, see pic 3. Then slightly pull the light connecting wire out, see pic 4.
- Apply the reverse procedure to install the light back.

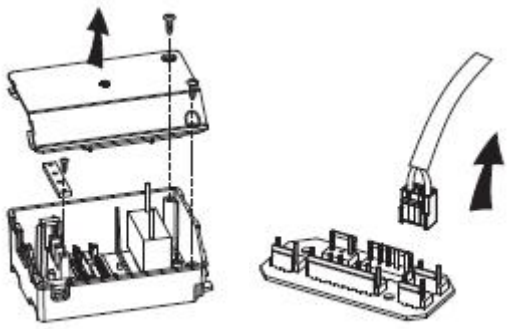

Pic 1



Pic 2

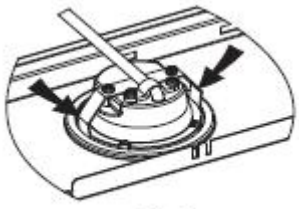

Pic 3



Pic 4

# TROUBLESHOOTING

| Fault | Possible Cause | Solution |
|---|---|---|
| Light on, but the motor does not work | Fan switch turned off | Select a fan switch position. |
| | Fan switch failed | Contact service center. |
| | Motor failed | Contact service center. |
| Light does not work; motor does not work | House fuses blown | Reset/Replace fuses. |
| | Mains power cable is loose or disconnected | Refit mains power cable to power outlet.<br>Switch power outlet on. |
| Oil leakage | One way valve and the outlet are not tightly sealed | Take down the one-way valve and seal with sealant. |
| | Leakage from the connection of chimney and cover | Take the chimney down and seal. |
| Lights not working | Broken or faulty bulbs | Replace blubs as per this instruction. |
| Insufficient suction | The distance between the cooker hood and the gas top is too far | Refit the cooker hood to the correct distance. |
| The Cooker hood inclines | The fixing screw is not tight enough | Tighten the hanging screw and make it horizontal. |

**NOTE:** Any electrical repairs to this appliance must conform to your local, state and federal laws. Please contact the service center if in any doubt before undertaking any of the above. Always disconnect the unit from the power source when opening the unit.

# ENVIRONMENTAL PROTECTION

| | |
|---|---|
|  | This product is marked with the symbol on the selective sorting of waste electronic equipment. This means that this product must not be disposed of with household waste but must be supported by a system of selective collection in accordance with Directive 2012/19/EU. It will then be recycled or dismantled to minimize impacts on the environment; electrical and electronic products are potentially dangerous for the environment and human health due to the presence of hazardous substances. For more information, please contact your local or regional authorities. |

**NOTE:**

The following shows how to reduce total environmental impact (e.g. energy use) of the cooking process.

(2) Install the cooker hood in a proper place where there is efficient ventilation.

(3) Clean the cooker hood regularly so as not to block the airway.

(4) Remember to switch off the cooker hood light after cooking.

(5) Remember to switch off the cooker hood after cooking.

## INFORMATION FOR DISMANTLING

Do not dismantle the appliance in a way which is not shown in the user manual. The appliance could not be dismantled by users. At the end of life, the appliance should not be disposed of with household waste. Check with your Local Authority or retainer for recycling advice.