Návod k obsluze

Číslo výrobku:86130025/01

- Žárovky: AC 230V/LED 1x4W
- LED zdroj napájení: AC 230V~ 50Hz

UPOZORNĚNÍ:

1. Vhodné pouze pro domácí použití, okolní teplota 25°C.
2. Používejte lampu jen s dodaným zdrojem napájení a podle návodu.
3. Před otevřením lampy a výměnou žárovky vytáhněte zástrčku.
4. LED se během používání zahřívá. Před dotykem nechte nejprve ochladit.
5. V případě pochybností kontaktuje odborný personál.
6. Umístěte lampu na pevný a rovný povrch.
7. Jen pro domácí použití.
8. Třída osvícení
9. Třída II LED žárovky
10. Nelikvidujte elektrické spotřebiče s domácím odpadem, ale dle pokynů úřadů v místě Vašeho bydliště odevzdejte na sběrné místo. Likvidace elektrických spotřebičů na skládku může vést k tomu, že se do spodních vod a poté do potravního řetězce dostanou nebezpečné látky a ohrozí Vaše zdraví.
11. V případě poškození jej nechte vyměnit u výrobce nebo odborného personálu, abyste zabránili případnému nebezpečí.

Bedienungsanleitung

Artikelnummer:86130025/01

- Leuchtmittel: AC 230V/LED 1x4W
- LED-Stromversorgung: AC 230V~ 50Hz

WARNUNG:

1. Nur für den Innengebrauch geeignet, Umgebungstemperatur 25˚C.
2. Vernwenden Sie die Lampe nur mit der mitgelieferten Stromversorgung und gemäß der Anleitung.
3. Vor dem Öffnen der Lampe und dem Austauschen der Birne den Stecker ziehen.
4. Die LED erhitzt sich während des Gebrauchs. Vor dem Berühren erst abkühlen lassen.
5. Konsultieren Sie im Zweifel immer geeignetes Fachpersonal.
6. Stellen Sie die Lampe auf einer festen und ebenen Oberfläche auf.
7. Nur für den Hausgebrauch.
8. Ausleuchtungsklasse
9. Klasse II LED-Leuchtmittel
10. Geben Sie elektrische Geräte nicht in den Hausmüll, sondern entsorgen Sie diese gemäß den Anweisungen Ihrer örtlichen Behörde an einer Sammelstelle. Ein Entsorgen elektrischer Geräte auf Müllhalden kann dazu führen, dass gefährliche Stoffe in das Grundwasser und anschließend in die Nahrungskette gelangen und dann eine Gefahr für Ihre Gesundheit darstellen.
11. Ein beschädigtes Stromkabel ist vom Hersteller oder anderem Fachpersonal auszutauschen, um Gefahren für Ihre Sicherheit zu vermeiden.

Uputa za korištenje

Broj artikla:86130025/01

- Žarulja:AC 230V/LED 1x4W
- LED opskrba električnom energijom: AC 230V~ 50Hz

UPOZORENJE:

1. Predviđeno samo za interijer, okolna temperatura 25˚C.
2. Upotrebljavajte svjetiljku samo s isporučenom dijelom za opskrbu električnom energijom i prema uputi.
3. Prije otvaranja svjetiljke i zamjene žarulje izvucite utikač iz utičnice.
4. LED žarulja se zagrijava tijekom rada. Pričekajte da se žarulja ohladi prije nego li ju dodirnete.
5. U slučaju dvojbe potražite savjet od kvalificirane osobe.
6. Postavite svjetiljku na ravnu i stabilnu površinu.
7. Samo za kućnu uporabu.
8. Rasvjetni razred
9. Klasa II LED žarulja
10. Nemojte zbrinjavati električne uređaje u kućni otpad, nego u komunalni pogon za zbrinjavanje električnih uređaja, sukladno lokalnim propisima. Odlaganje električnih uređaja na deponije otpada može dovesti do toga, da opasne tvari dospiju u podzemne vode, a zatim u prehrambeni lanac i time predstavljaju opasnost po Vašem zdravlju.
11. Oštećeni kabel smije zamijeniti samo proizvođač ili druga kvalificirana osoba, da biste izbjegli opasnost za Vašu sigurnost.

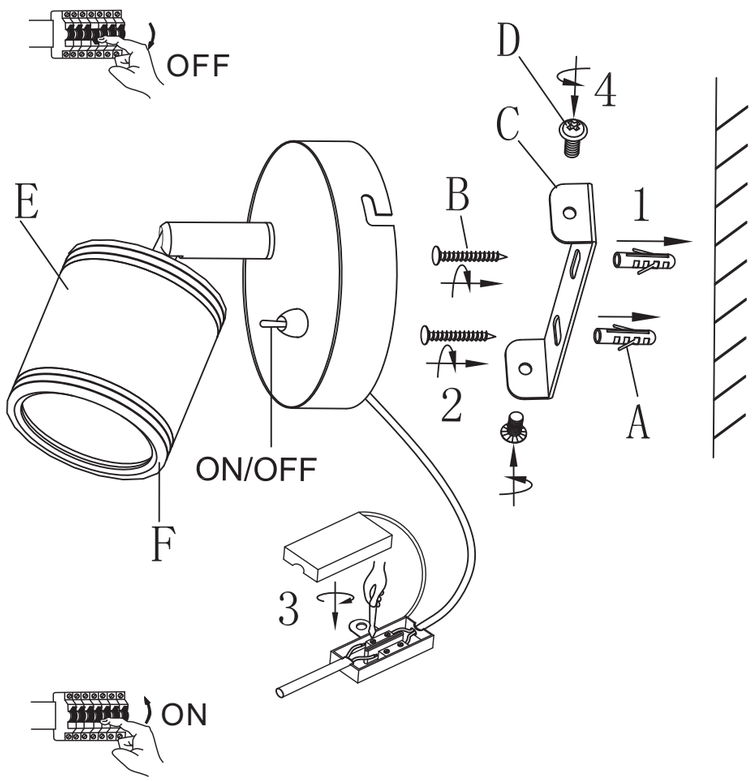

spare parts		
code	part	item no.
A	x 2 PCS	86130025/01
B	x 2 PCS	86130025/01
C	x 1 PCS	86130025/01
D	x 2 PCS	86130025/01
E	x 1 PCS	86130025/01
F	x 1 PCS	86130025/01

Bruksanvisning

Artikelnummer:86130025/01

- Ljuskällor: AC 230V/LED 1x4W
- LED strömförsörjning: AC 230V~ 50Hz

VARNING:

1. Endast lämpad för inomhusbruk, omgivningstemperatur 25˚C.
2. Använd lampan endast med medföljande strömförsörjning och enligt bruksanvisning.
3. Dra alltid ut stickproppen innan du öppnar lampan och byter ut ljuskällan.
4. LED lampan blir varm under användning. Låt den svalna innan du tar i den.
5. Konsultera kunnig fackpersonal vid frågor.
6. Placera lampan på en stabil och slät yta..
7. Endast för hushållsbruk.
8. Belysningsklass
9. Klass II LED ljuskällor
10. Elektriska apparater får ej kastas i vanligt avfall, utan bör källsorteras enligt din kommuns anvisningar. Om elektriska apparater slängs i vanligt avfall, kan det hända att farliga ämnen hamnar i grundvattnet, tränger in i näringskedjan och på så sätt utgöra risk för din egen hälsa.
11. En skadad kabel bör bytas ut av tillverkaren eller fackman, för att inte hota din egen säkerhet.

Navodila za uporabo

Številka artikla:86130025/01

- Sijalka:AC 230V/LED 1x4W
- LED-električno napajanje:AC 230V~ 50Hz

OPOZORILO:

1. Primerno samo za notranjo uporabo s temperaturo okolice 25˚C.
2. Uporabite svetilko samo z dostavljenim električnim napajanjem in ustrezno glede na navodila,
3. Pred odpiranjem svetilke in menjavo sijalke izvlecite vtič iz vtičnice.
4. LED-svetilka se ogreje med uporabo. Pred dotikanjem obvezno počakajte, da se naprava povsem ohladi.
5. Če ste v dvomu, se posvetujte s strokovno usposobljenim osebjem.
6. Svetilko postavite na trdno in ravno površino.
7. Primerno samo za domačo uporabo.
8. Razred osvetlitve
9. Razred II LED-sijalka
10. Ne mečite električnih naprav v smeti doma, temveč jih, v skladu z določili vaše krajevne uprave, odnesite na zbirno točko ali reciklažno mesto. Iz neustrezno in nestrokovno odstranjenih električnih naprav lahko odtekajo nevarne snovi v podtalnico in tako prihajajo v vašo prehranjevalno verigo ter ogrožajo vaše zdravje.
11. Če je kabel poškodovan, ga mora zamenjati proizvajalec, specializiran trgovec ali drugo usposobljeno osebje, saj se na ta način prepreči nevarnosti.

Návod na použitie

Číslo výrobku:86130025/01

- Žiarovka:AC 230V/LED 1x4W
- LED-elektrický prúd: AC 230V~ 50Hz

UPOZORNENIE:

1. Len pre použitie v interiéri, vonkajšia teplota 25˚C.
2. Lampu používajte len pri dodávke prúdu s doručeným príslušenstvom a vždy podľa návodu.
3. Pred otvorením lampy a výmenou žiarovky vytiahnite zástrčku z elektrickej zásuvky.
4. LED lampa sa počas používania zahrieva. Pred výmenou ju nechajte najprv vychladnúť, až potom sa jej môžete dotknúť.
5. V prípade akéhokoľvek podozrenia na chybu konzultujte s odborným personálom.
6. Lampu postavte na pevný a rovný povrch.
7. Len pre použitie v domácnosti.
8. Trieda osvetlenia
9. LED žiarovka triedy II
10. Nevhadzujte elektrické spotrebiče do bežného domáceho odpadu. Prístroj odstráňte podľa pokynov miestneho správneho úradu na príslušné zberné miesto. Odstránenie elektrických prístrojov do bežného odpadu môže viesť k úniku nebezpečných látok do podzemných vôd a následne do potravinového reťazca, a to by mohlo ohroziť Vaše zdravie.
11. Poškodený elektrický kábel smie vymieňať jedine výrobca alebo iný odborný personál, aby sa predišlo nebezpečenstvu zranenia.

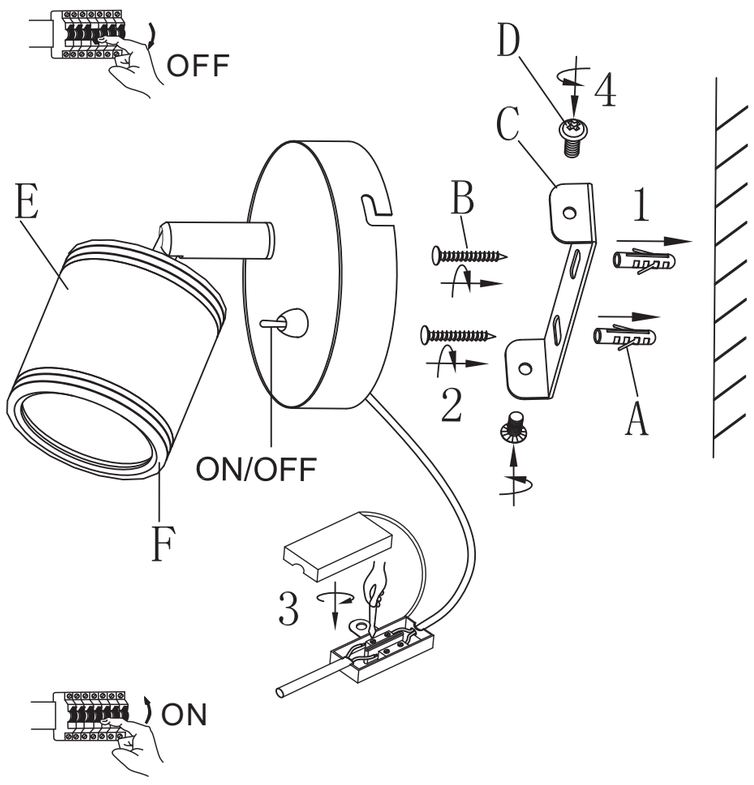

spare parts		
code	part	item no.
A	x 2 PCS	86130025/01
B	x 2 PCS	86130025/01
C	x 1 PCS	86130025/01
D	x 2 PCS	86130025/01
E	x 1 PCS	86130025/01
F	x 1 PCS	86130025/01