Garderobenschrank Malea 00170024/15

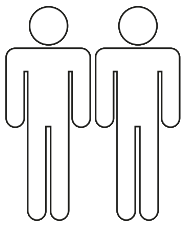

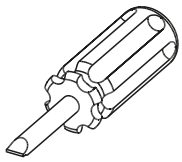

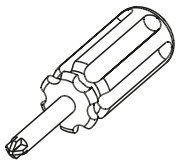

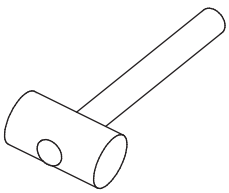

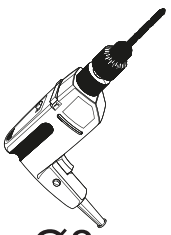

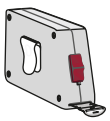

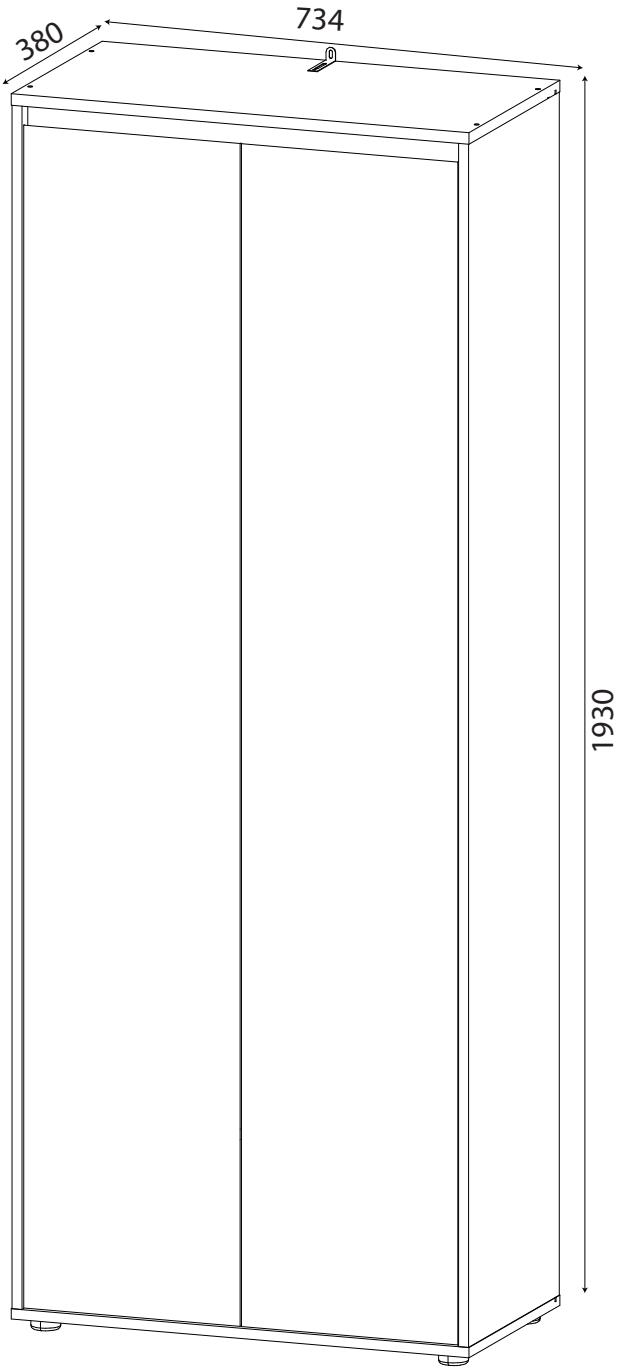

60 MIN

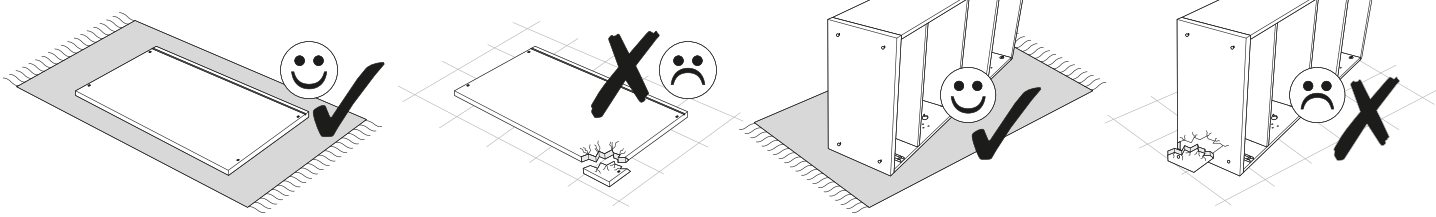

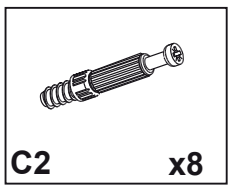
C2 x8

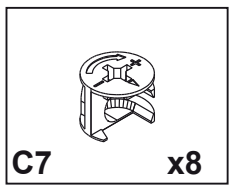
C7 x8

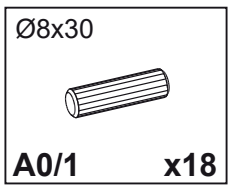

A0/1 x18

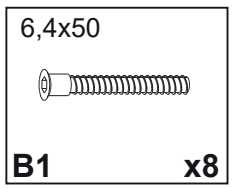

B1 x8

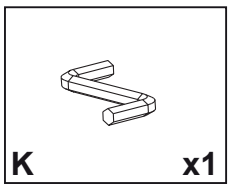
K x1

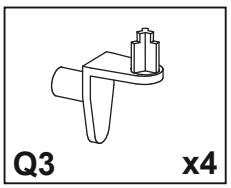
Q3 x4

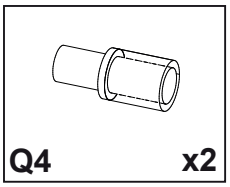
Q4 x2

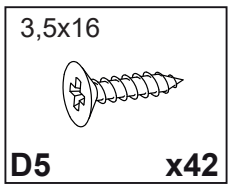

D5 x42

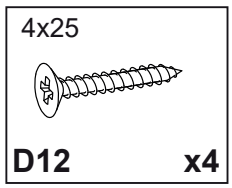

D12 x4

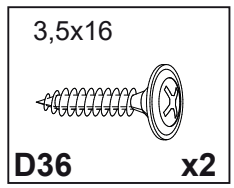

D36 x2

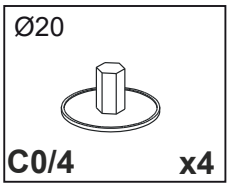

C0/4 x4

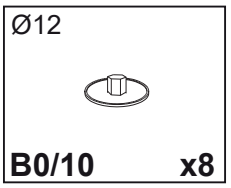

B0/10 x8

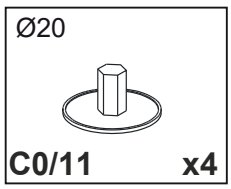

C0/11 x4

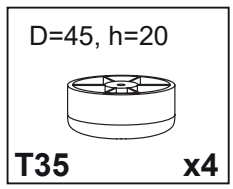

T35 x4

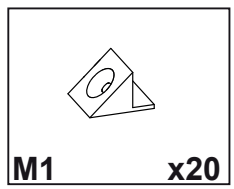
M1 x20

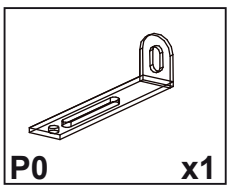
P0 x1

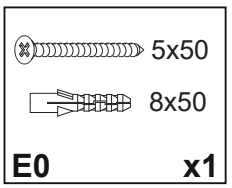

E0 x1

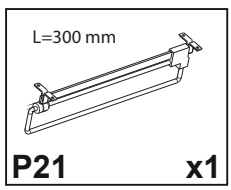

P21 x1

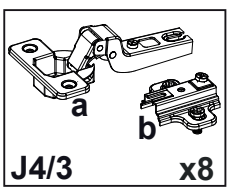

J4/3 x8

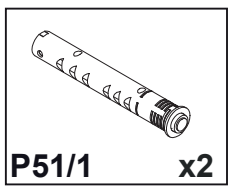
P51/1 x2

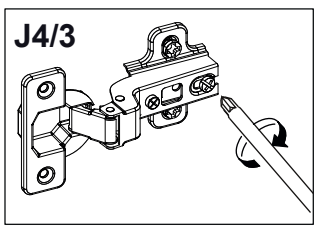

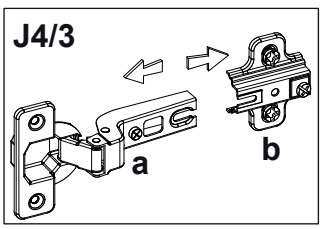

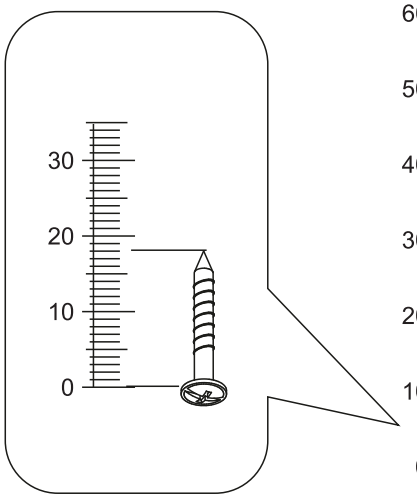

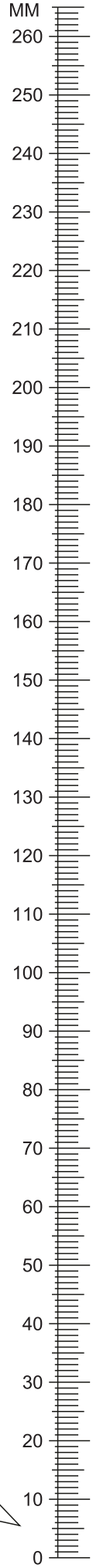

1	734	380	18	2/2	1
2	734	380	16	2/2	1
3	1876	379	16	2/2	1
4	1876	379	16	2/2	1
5	700	355	16	1/2	1
6	700	355	16	1/2	1
7	700	60	16	1/2	1
8	700	120	16	1/2	1
9	1844	347	16	1/2	1
10	1844	347	16	1/2	1
11	1886	708	2,5	2/2	1

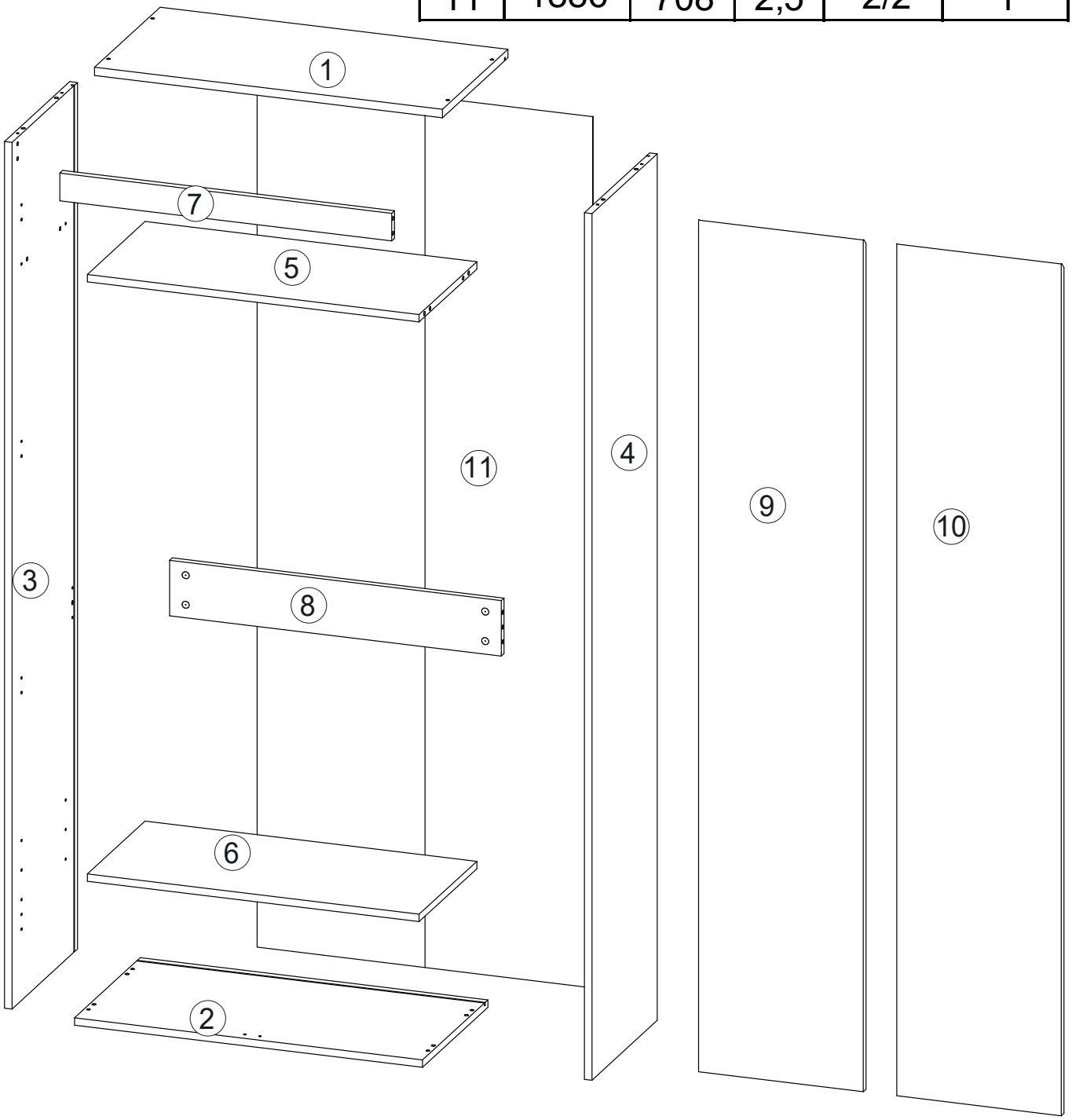

1

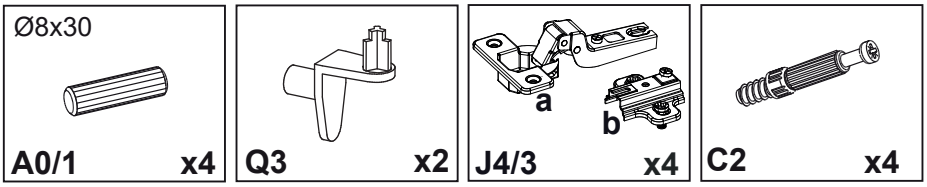
Ø8x30
A0/1 x4
Q3 x2
a
b
J4/3 x4
C2 x4

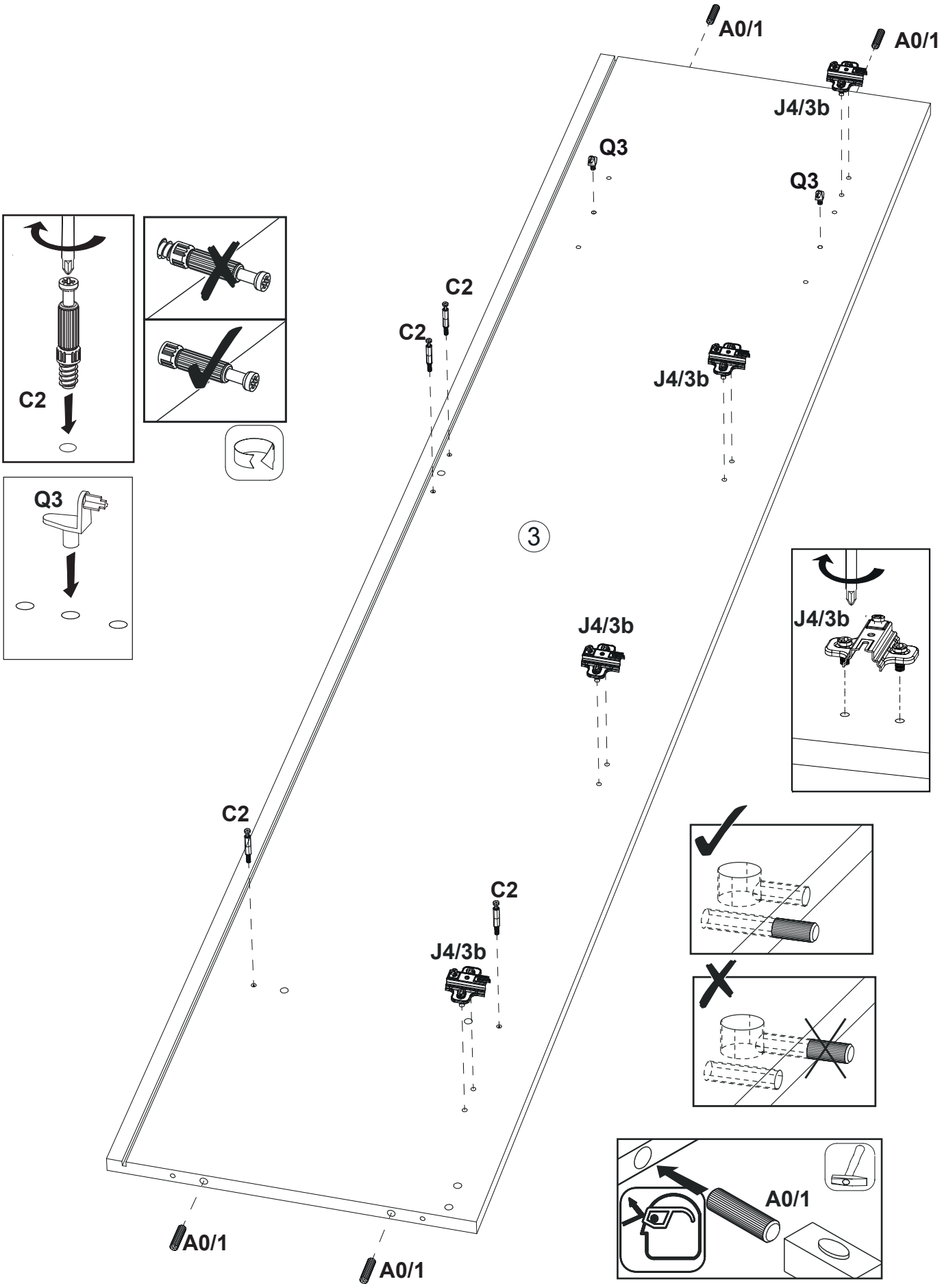
A0/1
A0/1
J4/3b
Q3
Q3
C2
C2
C2
J4/3b
3
J4/3b
J4/3b
C2
C2
J4/3b
A0/1
A0/1
A0/1

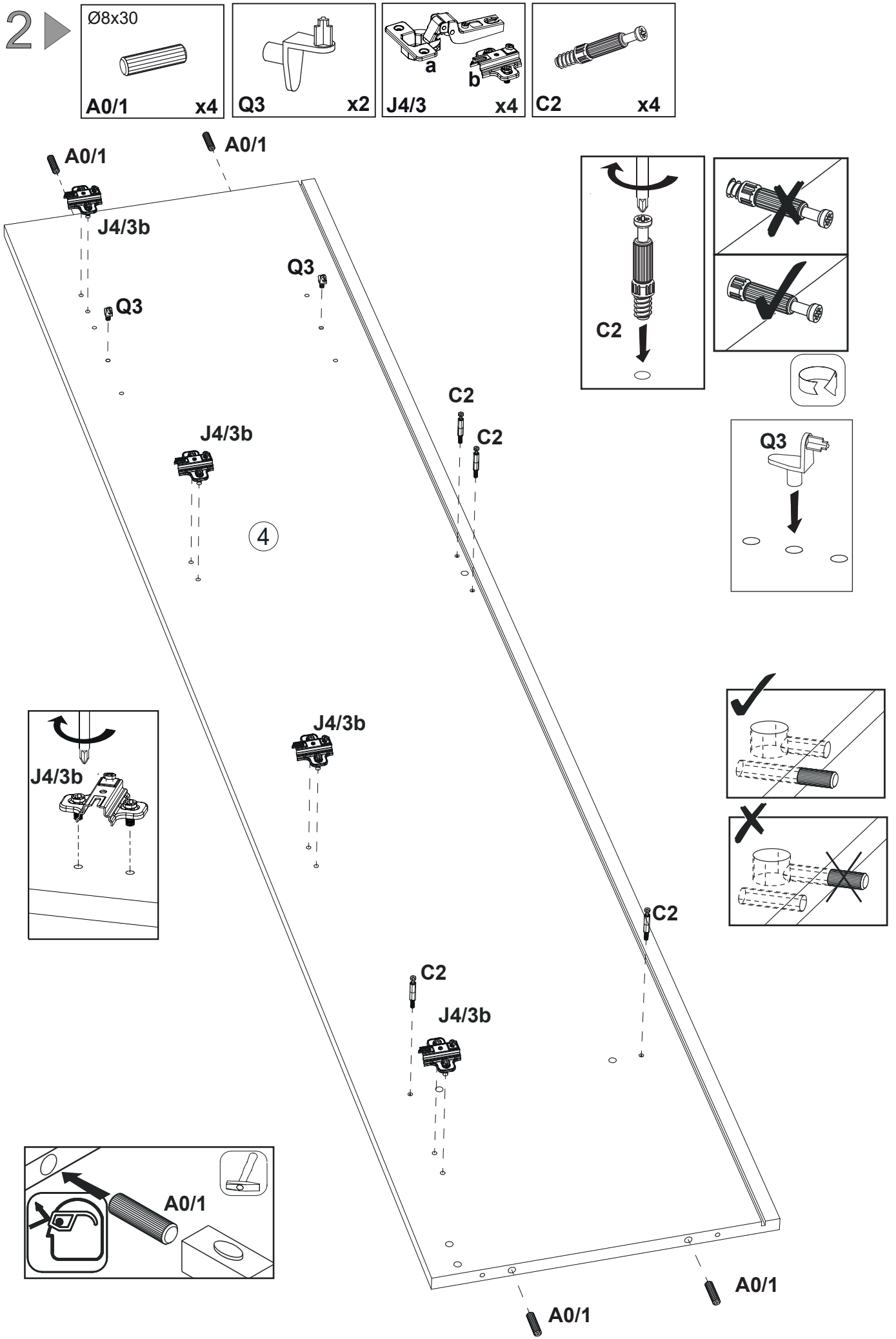
2
Ø8x30
A0/1 x4
Q3 x2
a
b
J4/3 x4
C2 x4
A0/1
A0/1
J4/3b
Q3
Q3
C2
C2
C2
J4/3b
4
Q3
J4/3b
J4/3b
C2
C2
J4/3b
A0/1
A0/1
A0/1

3

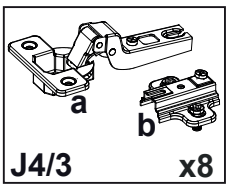
a
b
J4/3
x8

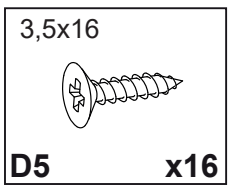
3,5x16
D5
x16

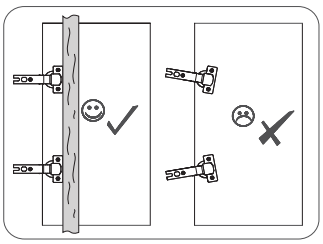

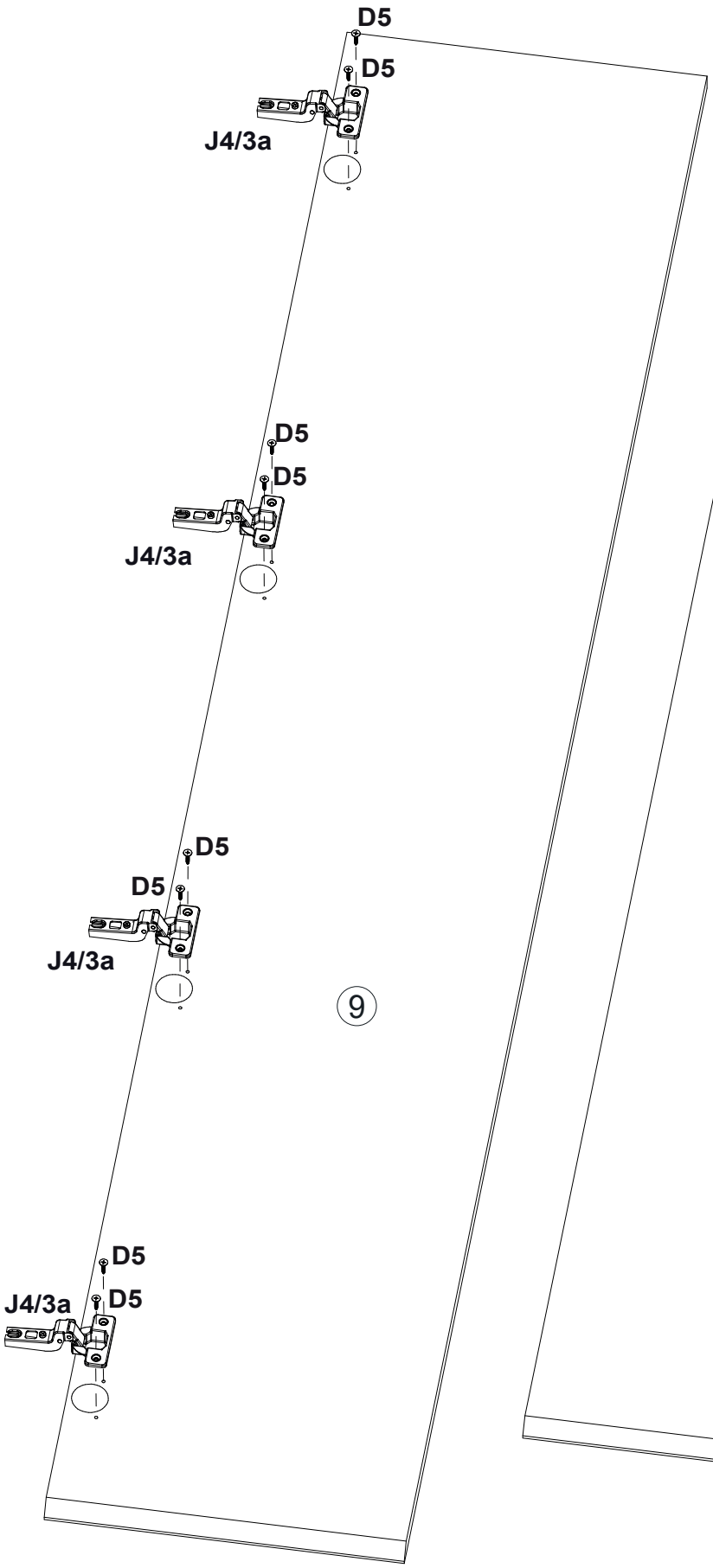
D5
D5
J4/3a
D5
D5
J4/3a
D5
D5
J4/3a
D5
D5
J4/3a
9

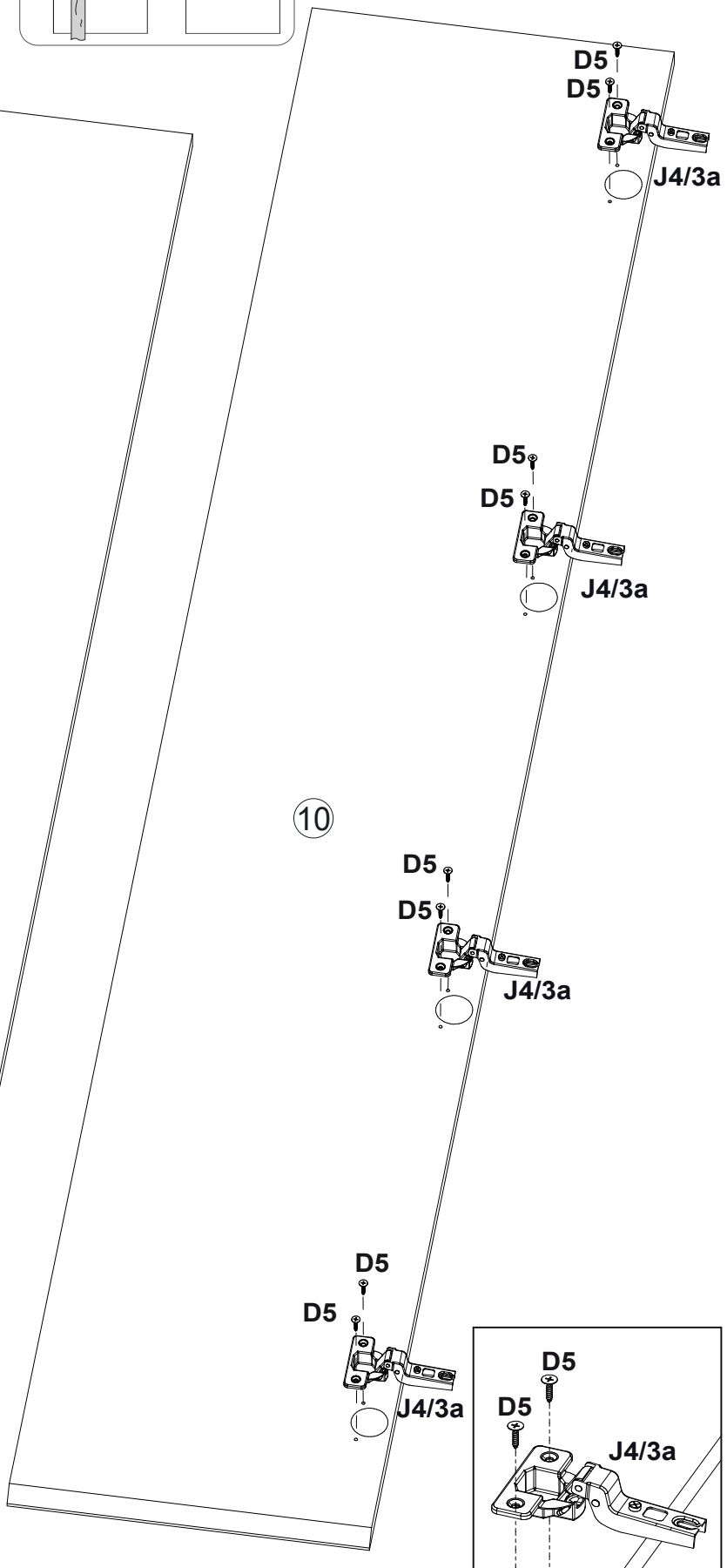
D5
D5
J4/3a
D5
D5
J4/3a
10
D5
D5
J4/3a
D5
D5
J4/3a

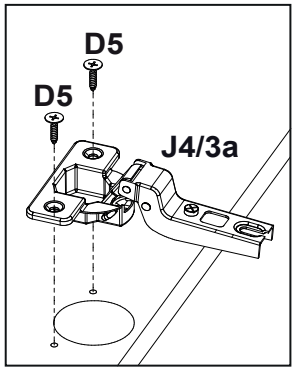
D5
D5
J4/3a

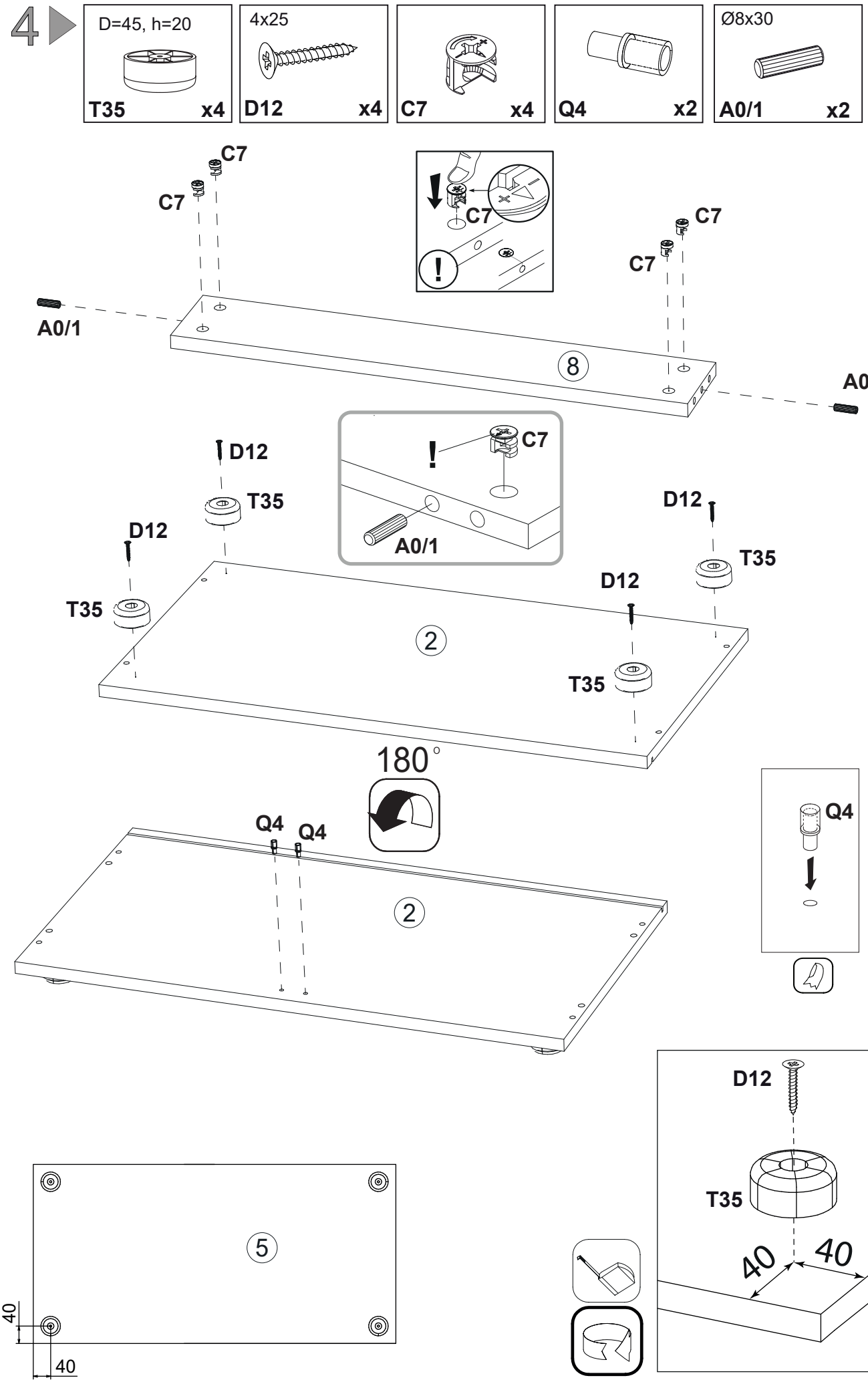
4
D=45, h=20
T35 x4
4x25
D12 x4
C7 x4
Q4 x2
Ø8x30
A0/1 x2
C7
C7
C7
C7
C7
A0/1
8
A0/1
D12
T35
D12
T35
D12
T35
D12
T35
A0/1
2
180°
Q4
Q4
2
Q4
D12
T35
40
40
5
40
40

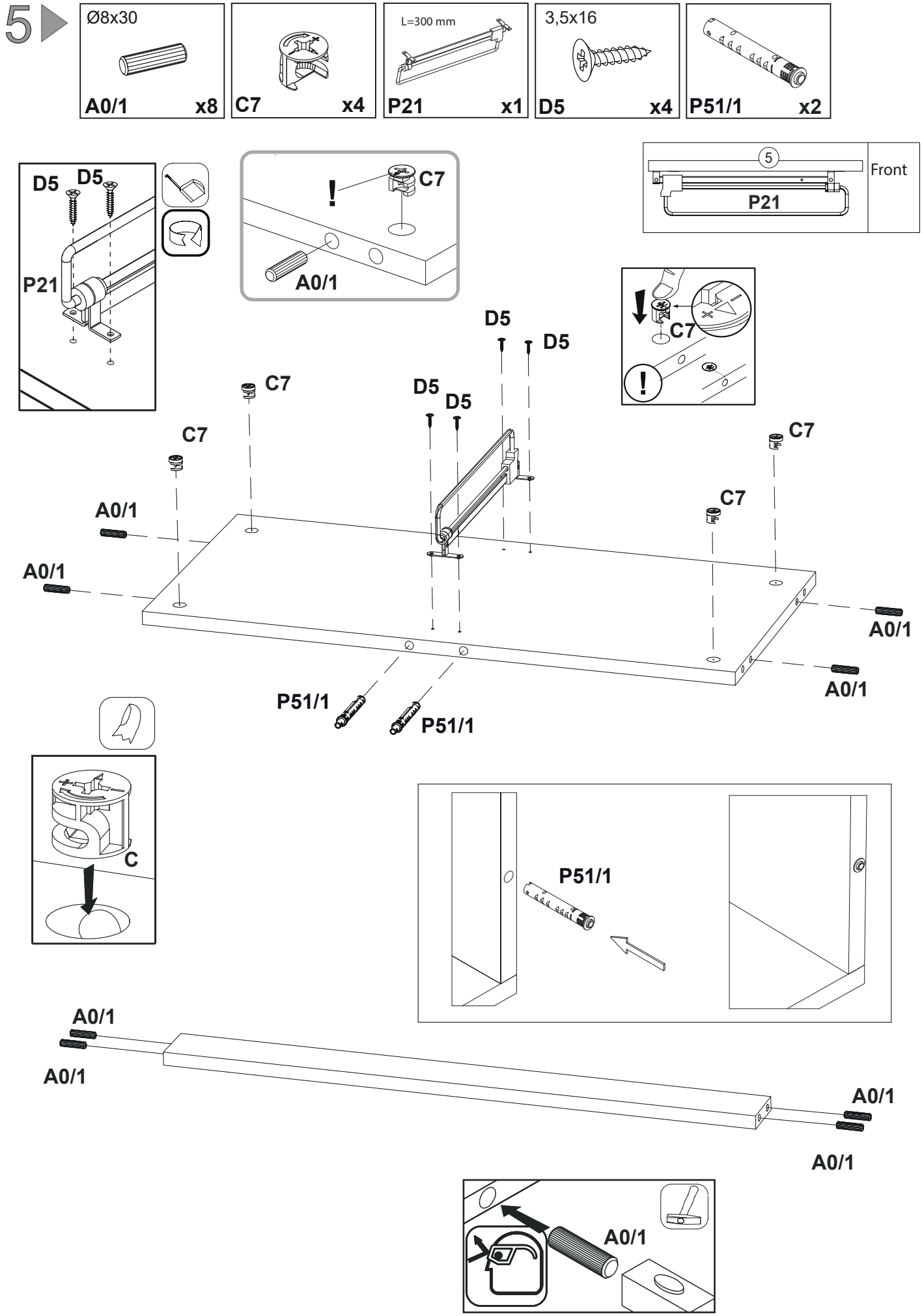
5
Ø8x30
A0/1 x8
C7 x4
L=300 mm
P21 x1
3,5x16
D5 x4
P51/1 x2
D5 D5
P21
C7
A0/1
5
Front
P21
C7
D5
D5
D5
D5
C7
C7
C7
C7
A0/1
A0/1
A0/1
A0/1
P51/1
P51/1
C
P51/1
A0/1
A0/1
A0/1
A0/1
A0/1

6

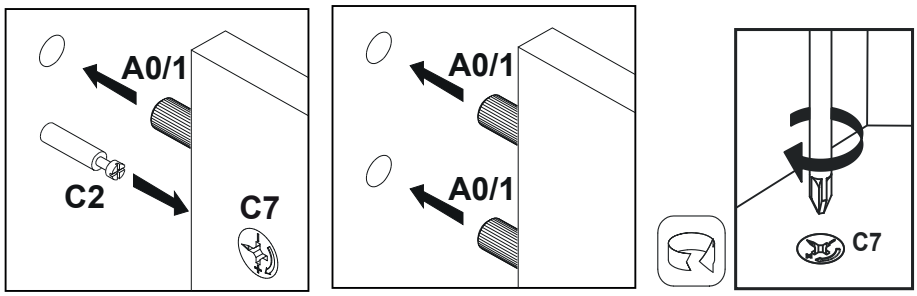

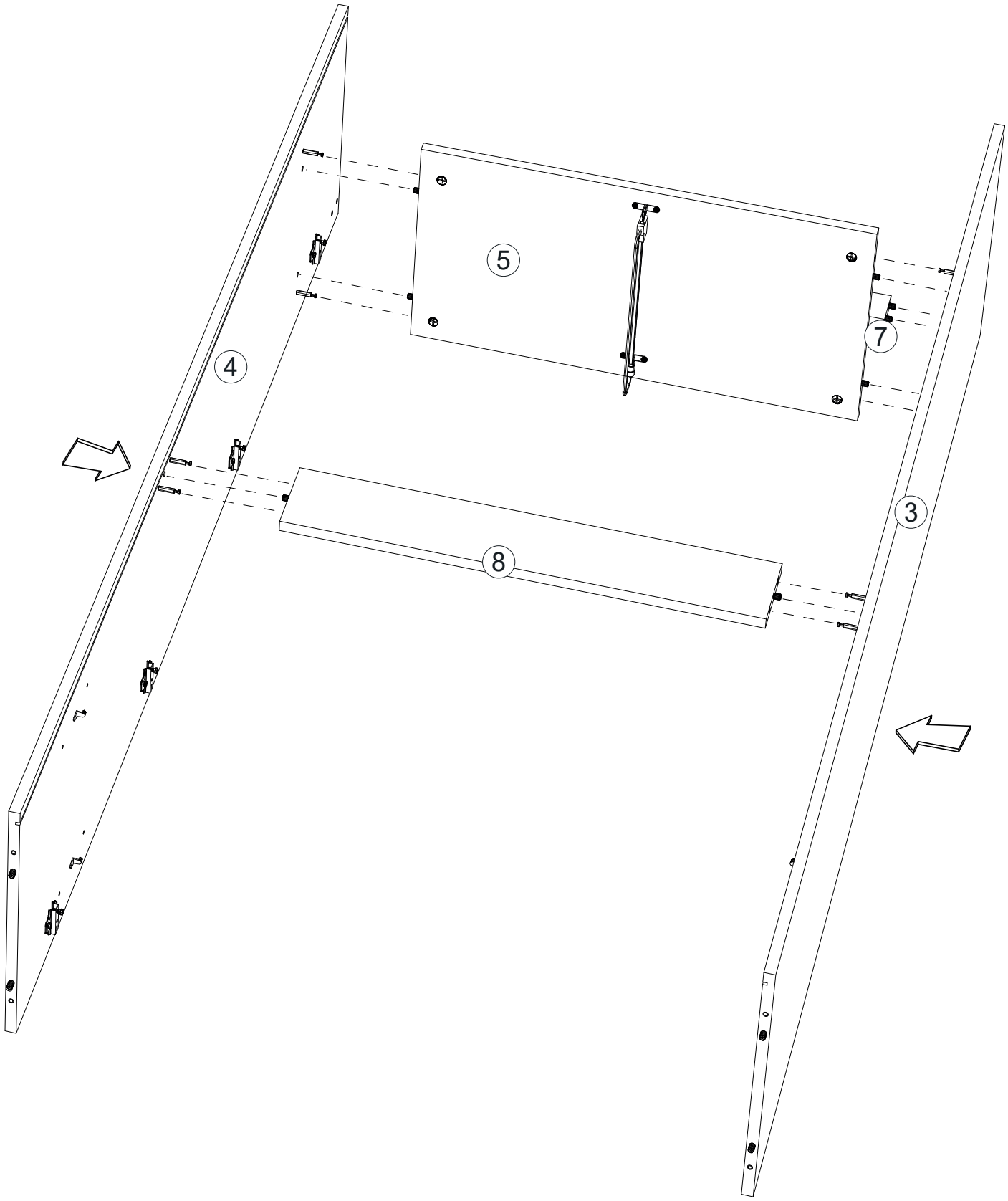

7

6,4x50		Ø12
	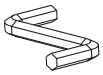	
B1 x4	K x1	B0/10 x4

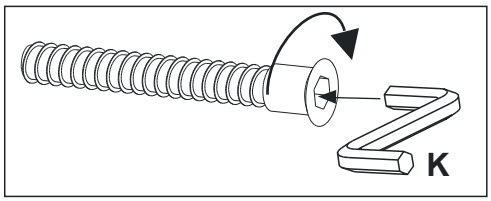

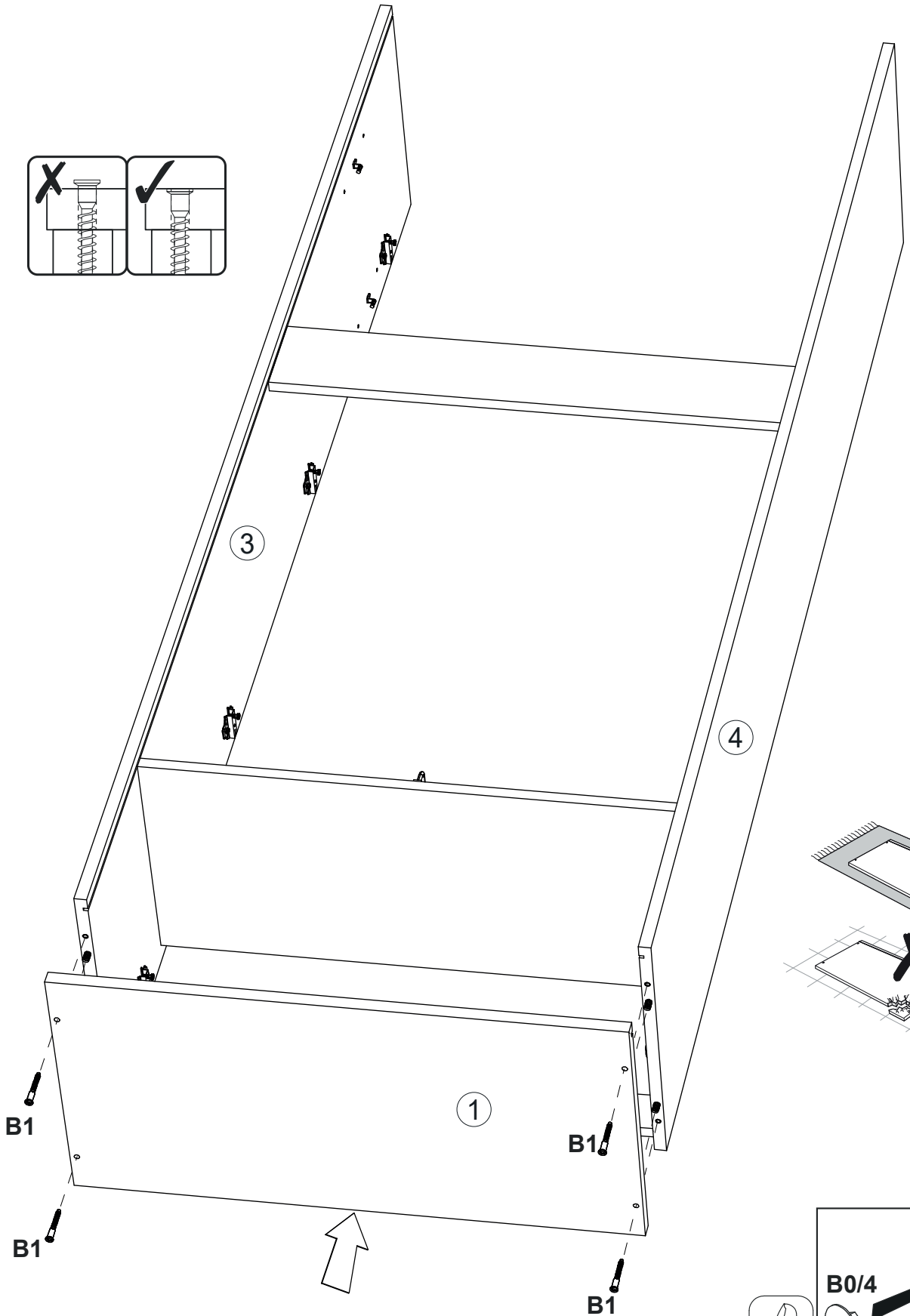

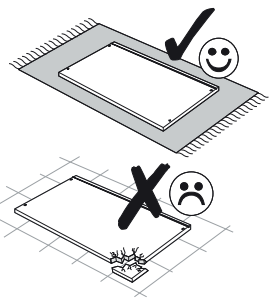

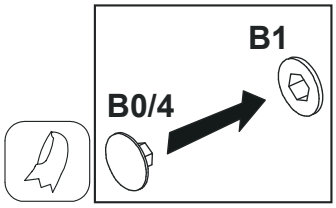

8

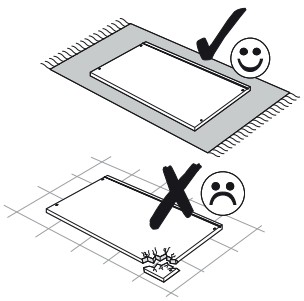

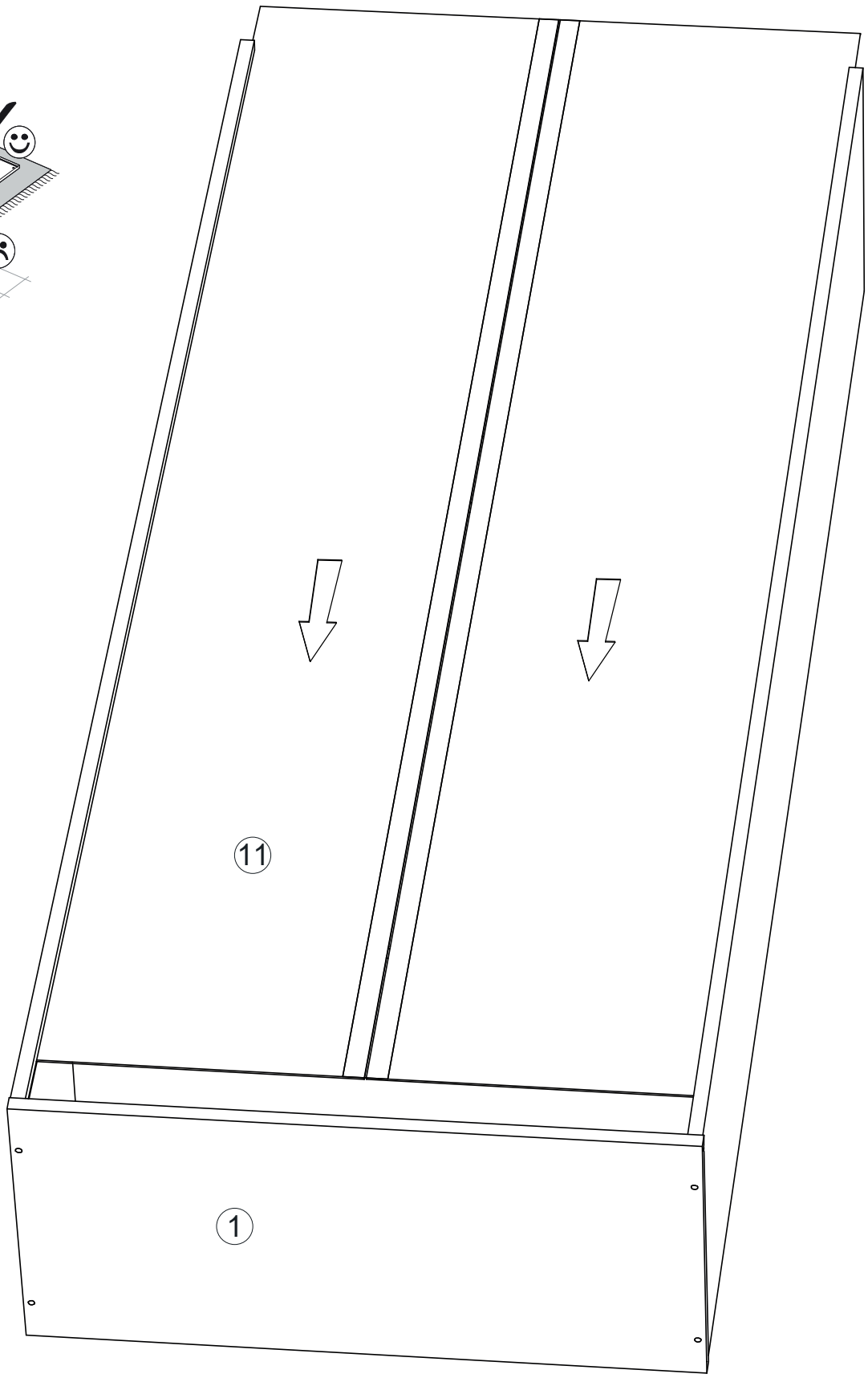

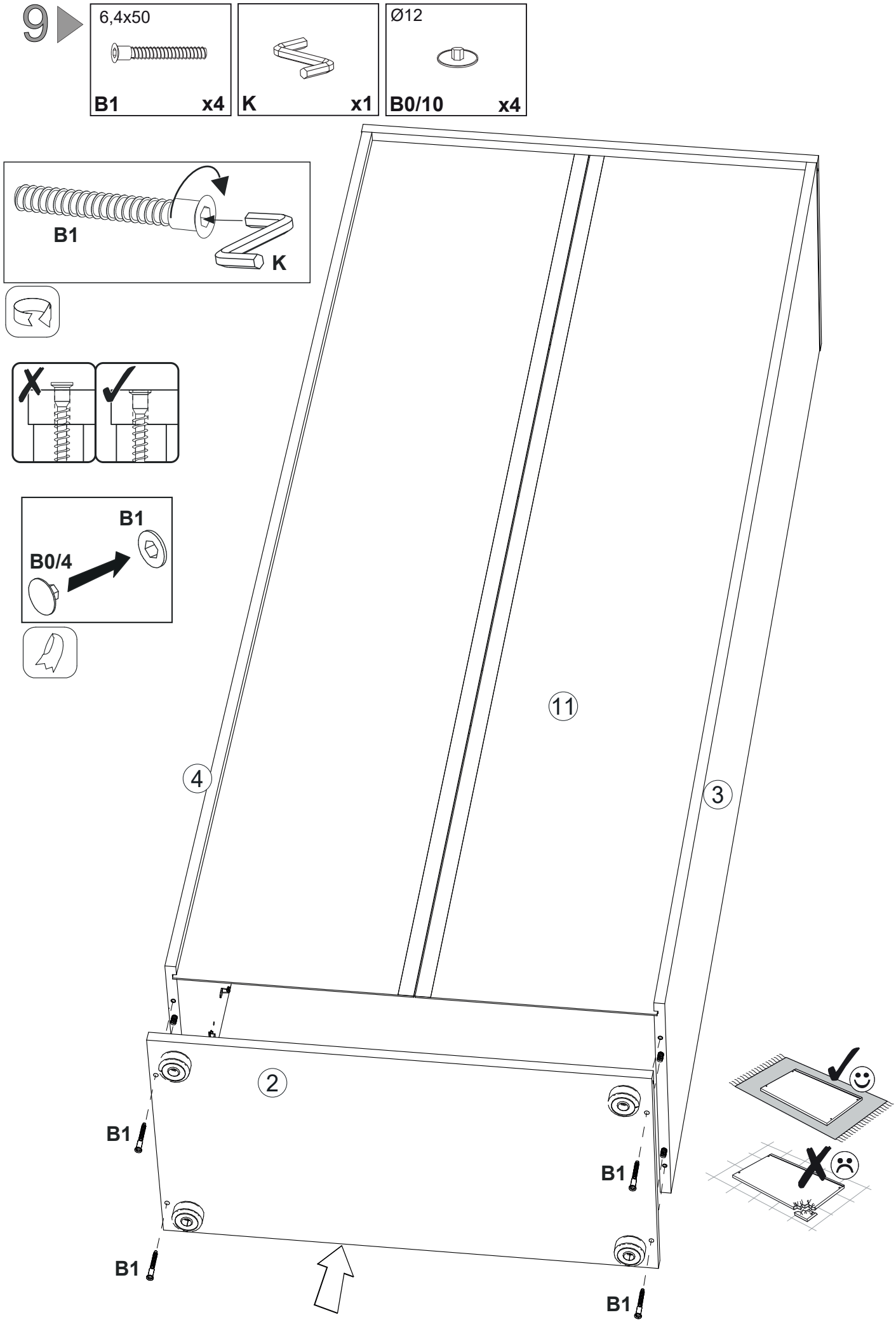
9
6,4x50
B1 x4
K x1
Ø12
B0/10 x4
B1
K
B1
B0/4
11
4
3
2
B1
B1
B1
B1

10

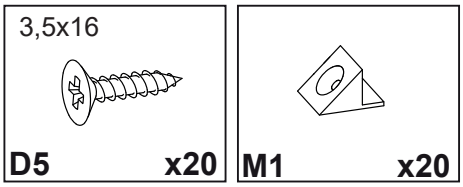
3,5x16
D5
x20
M1
x20

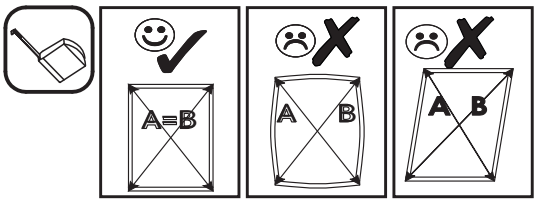
A=B
A
B
A
B

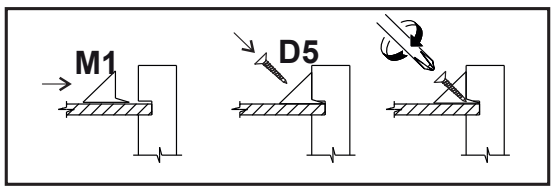
M1
D5

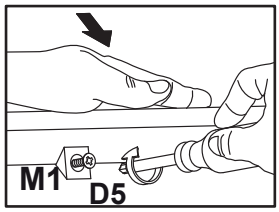
M1
D5

A=B

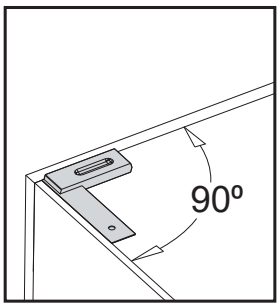
90º

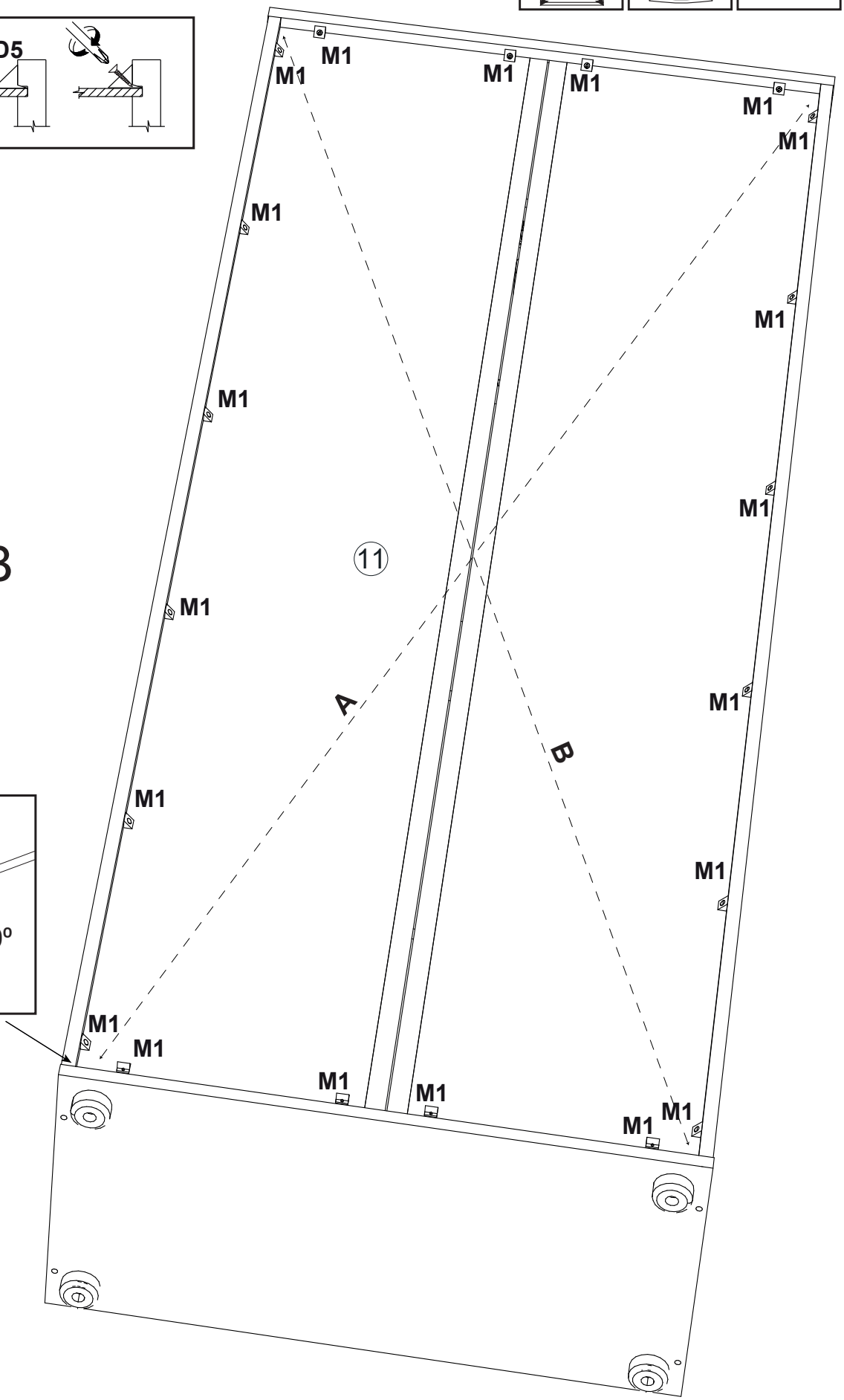
M1
M1
M1
M1
M1
M1
M1
M1
M1
M1
M1
M1
M1
M1
M1
M1
M1
M1
M1
M1
M1
11
A
B

11

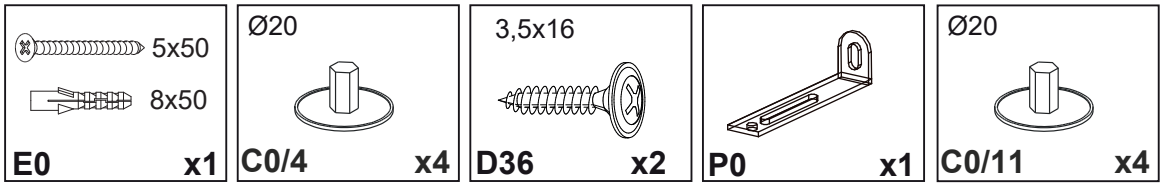
5x50
8x50
E0 x1
Ø20
C0/4 x4
3,5x16
D36 x2
P0 x1
Ø20
C0/11 x4

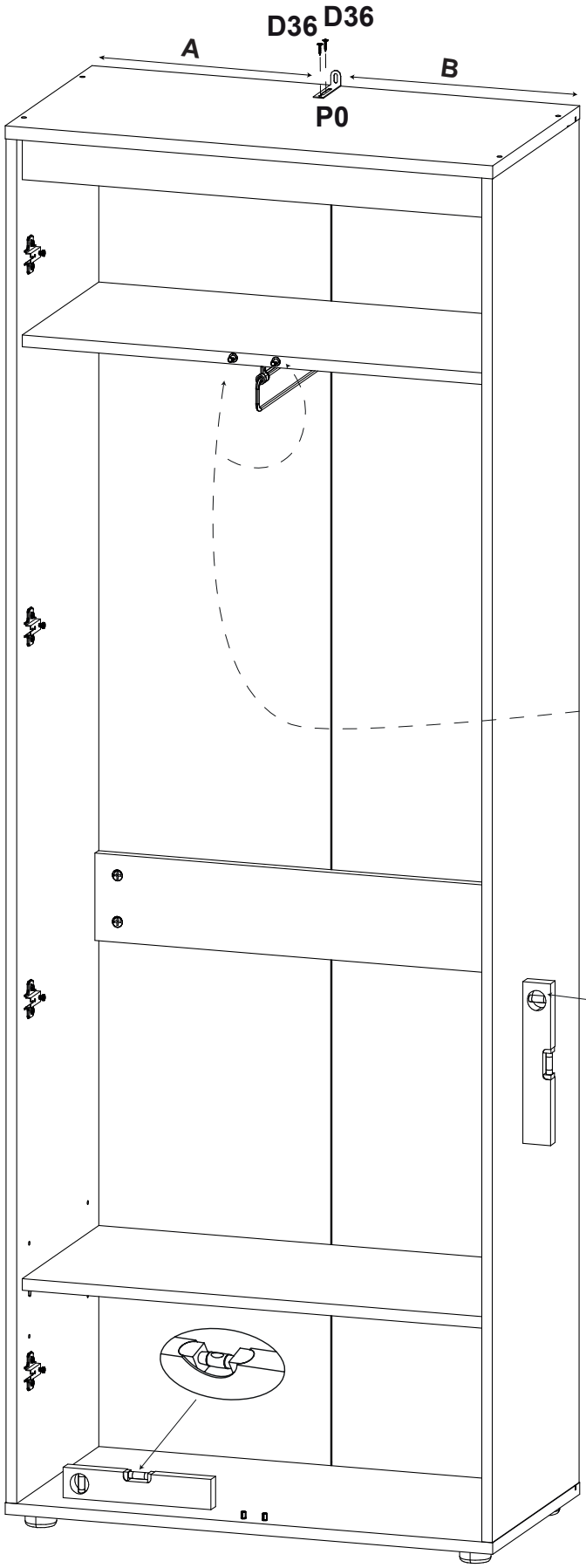
D36
D36
A
B
P0

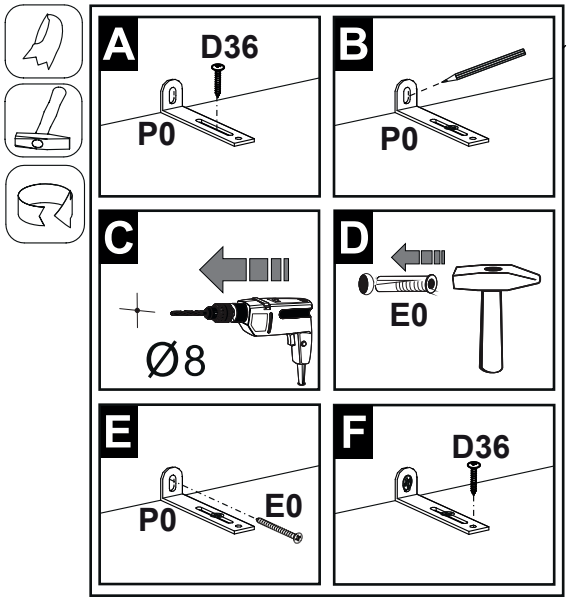
A
D36
P0
B
P0
C
Ø8
D
E0
E
P0
E0
F
D36

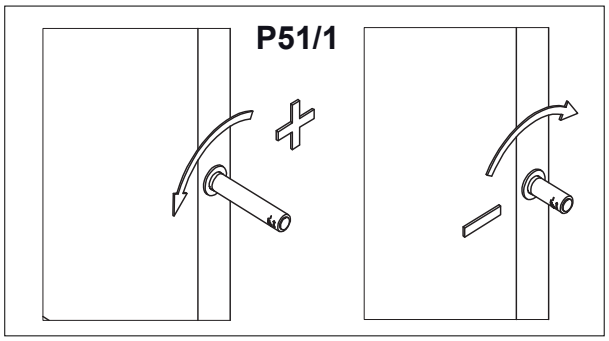
P51/1

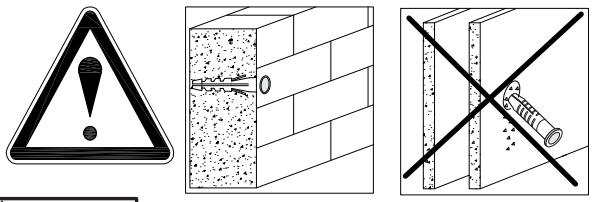

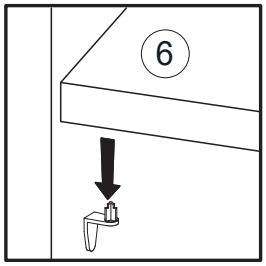
6

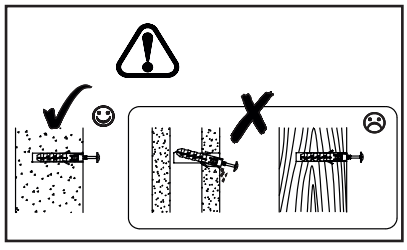

12▶

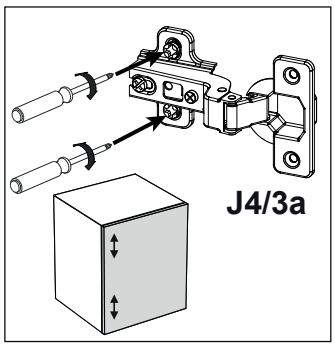

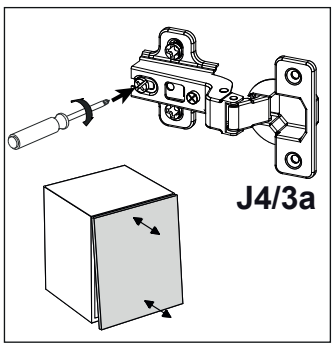

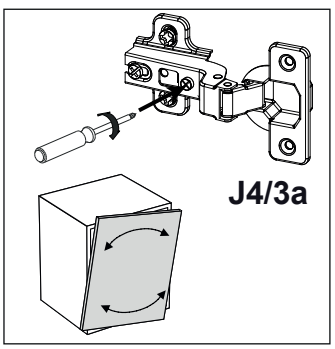

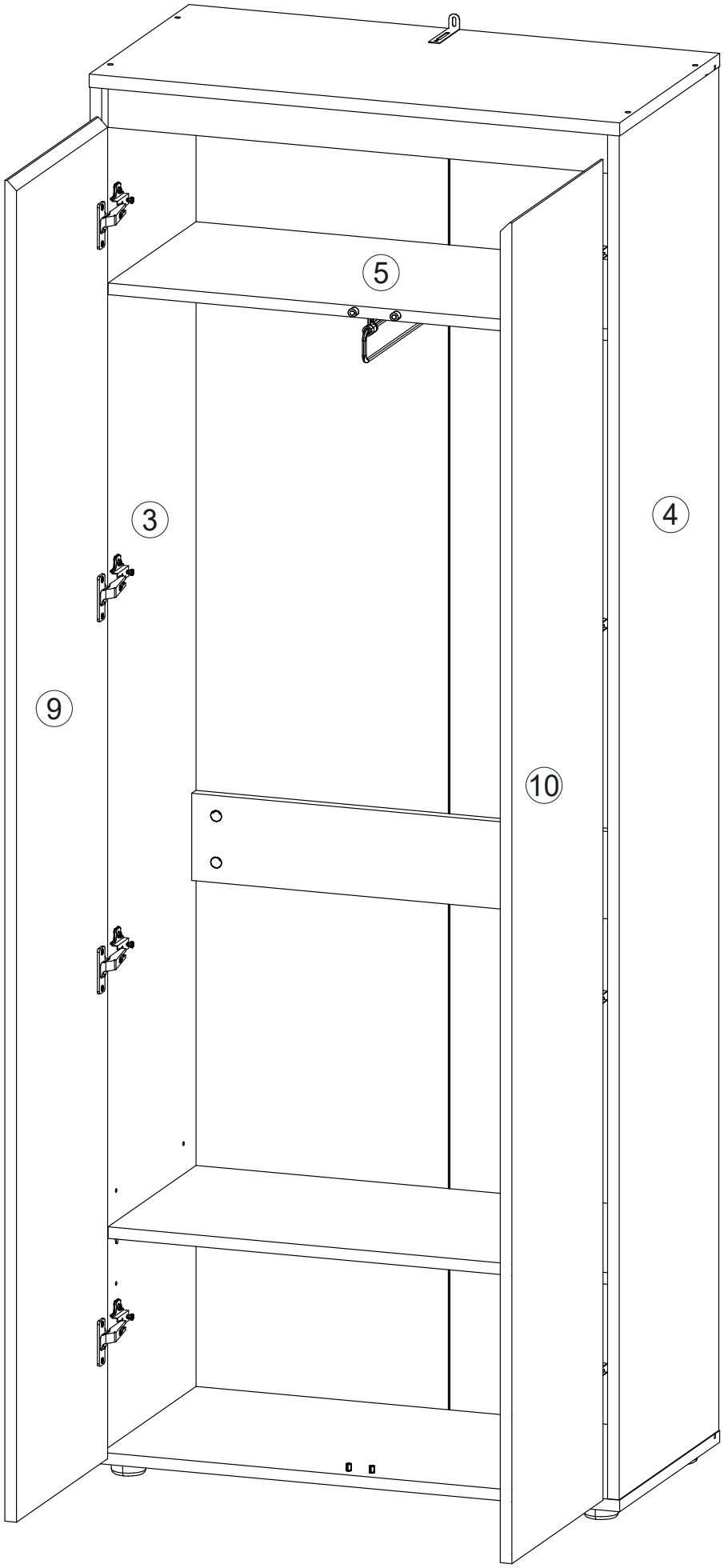

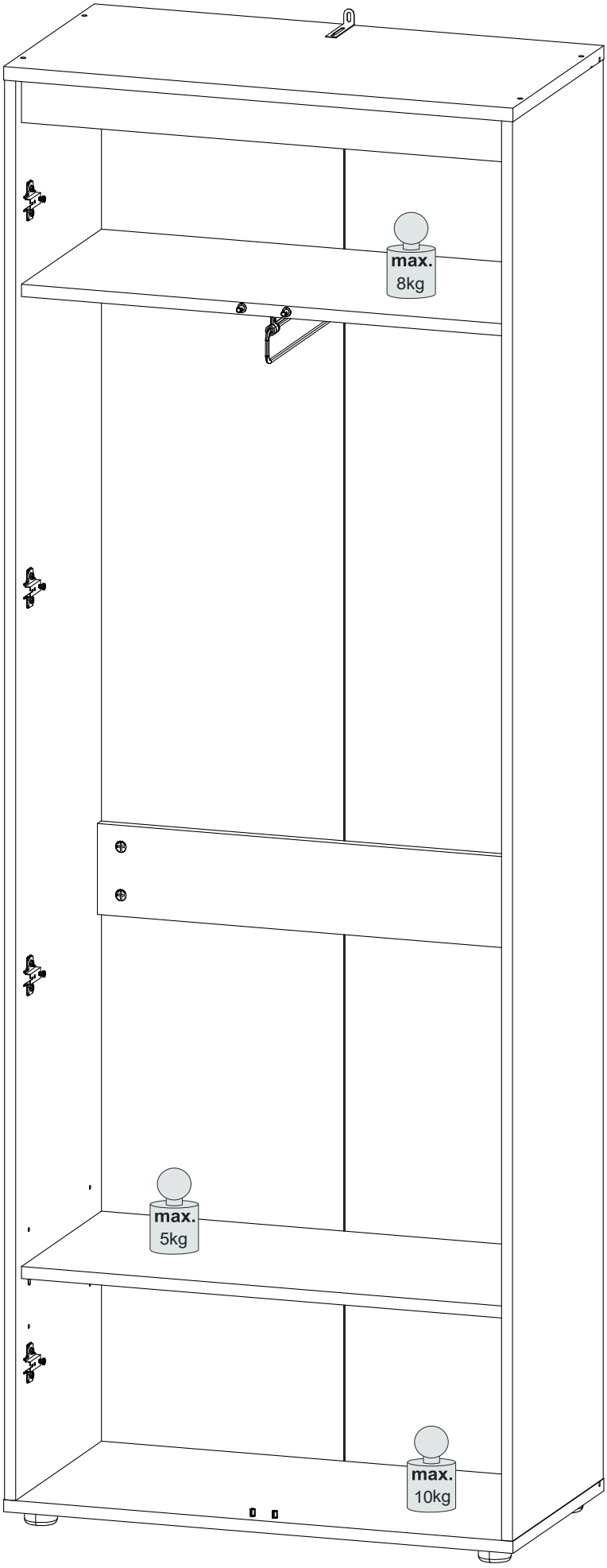
max.
8kg
max.
5kg
max.
10kg