CAMRON - Aktenregal klein

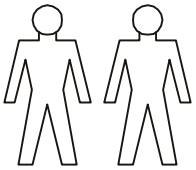

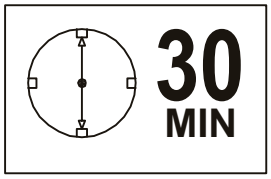

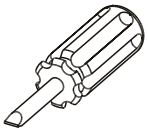

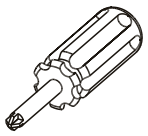

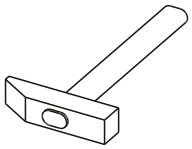

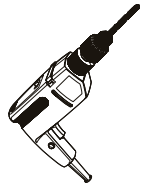

Ø8

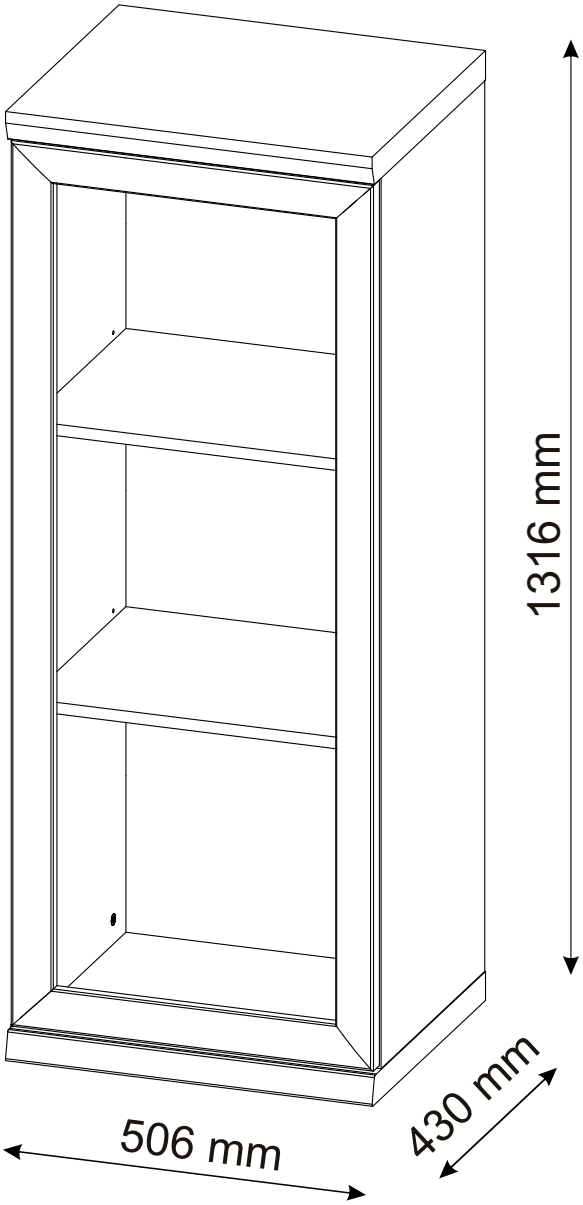

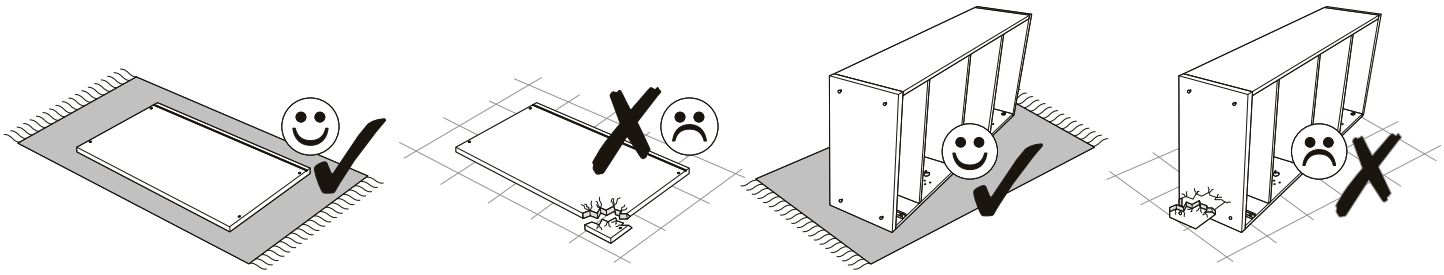

CAMRON - Aktenregal klein

B0 x4	B6 f 7 x 38 mm 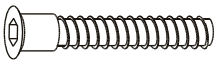 x4	C0 x10
C2 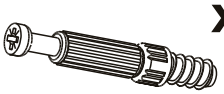 x14	D0 3x15mm x10	D21 5x13mm x1
E0 5 x 50 mm 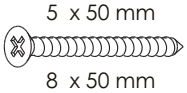 8 x 50 mm x1	K 4mm 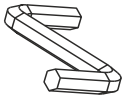 x1	M1 x10
P0 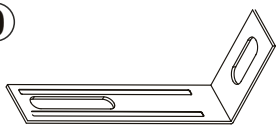 x1	Q3 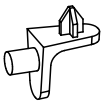 x8	T4 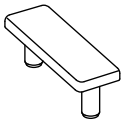 x4

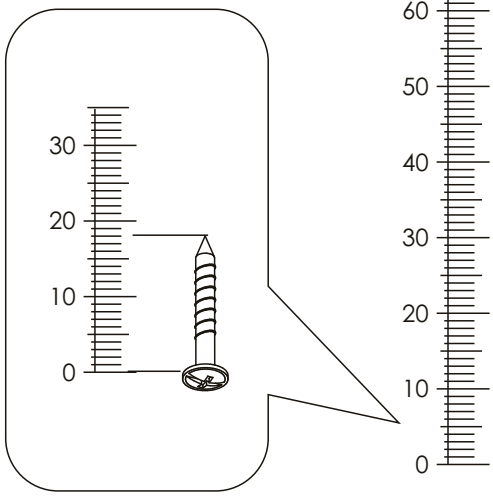

CAMRON - Aktenregal klein

1	1230	393	16	x1	1/3
2	1230	393	16	x1	1/3
3	472	393	16	x1	1/3
4	506	430	40	x1	3/3
5	506	430	40	x1	3/3
6	1224	482	3	x1	2/3
7	472	372	16	x2	1/3
8	1222	500	25	x1	2/3
					1/3

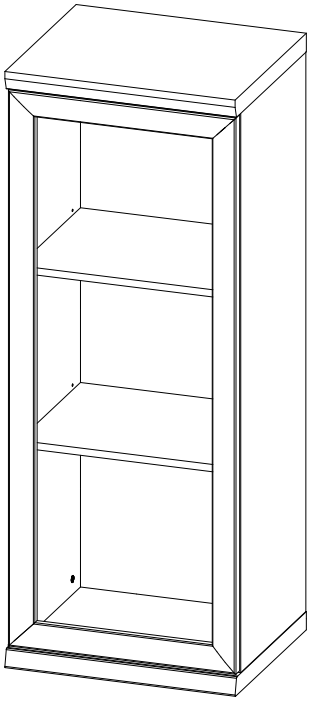

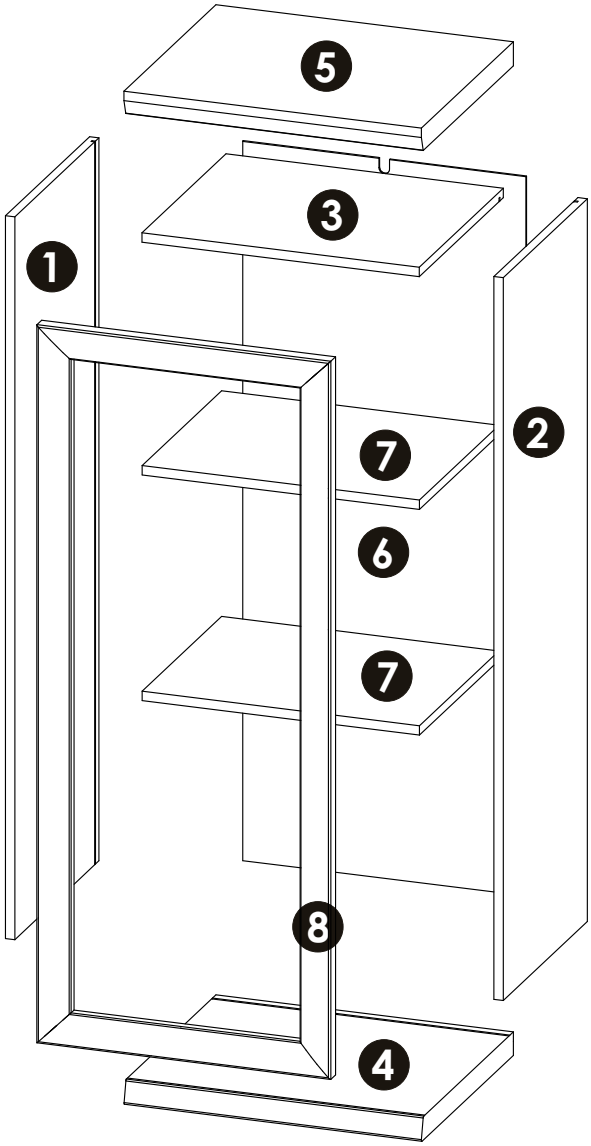

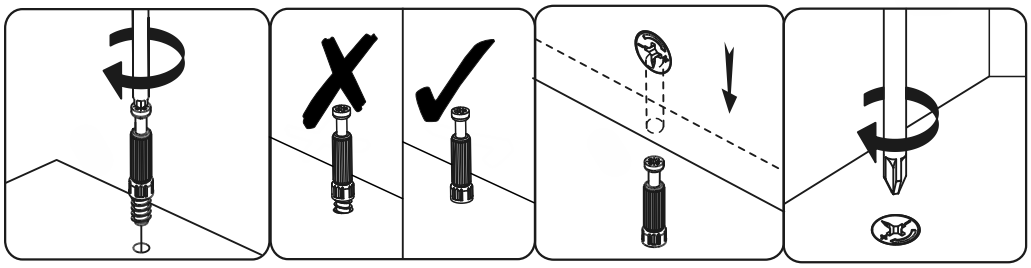

1 ▶

C2 x4	T4 x4
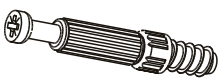	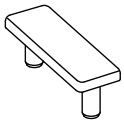

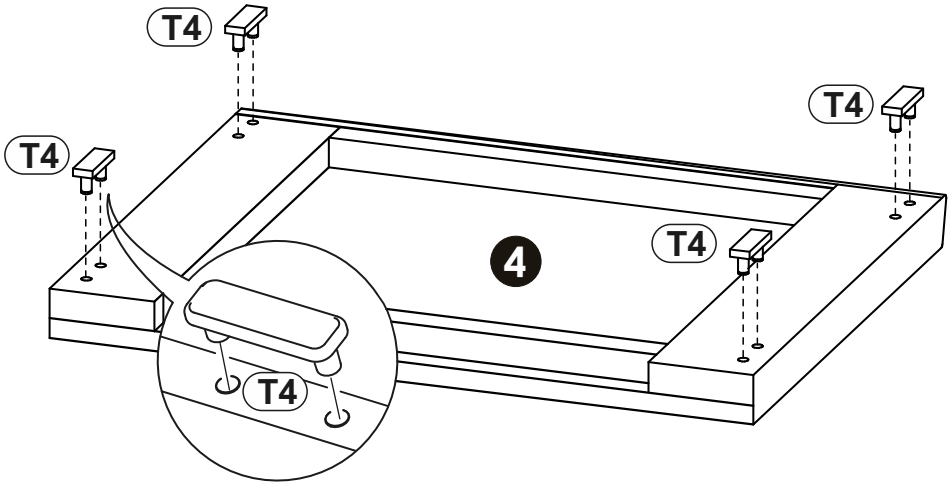

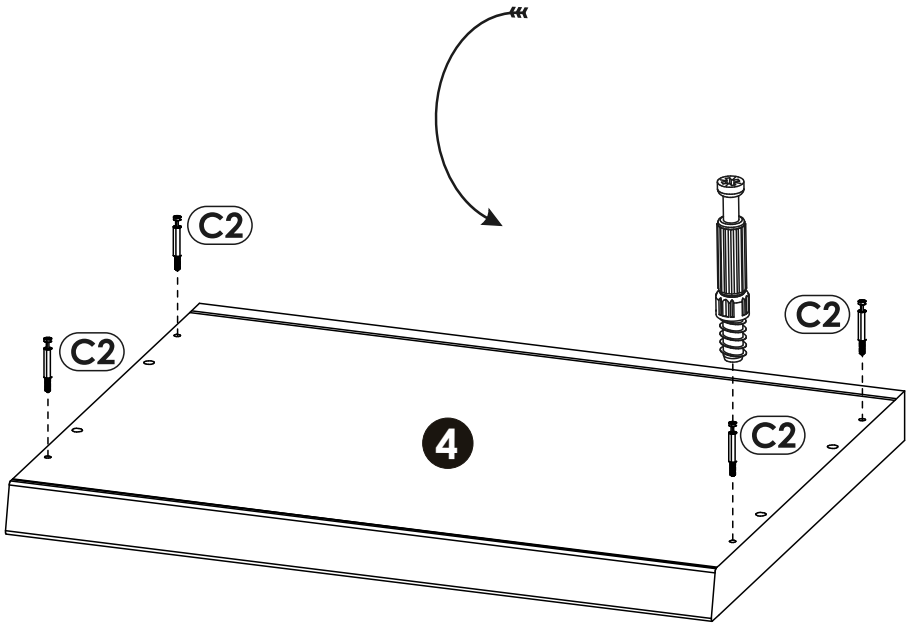

2

C2	Q3
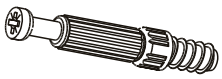 x2	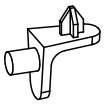 x4

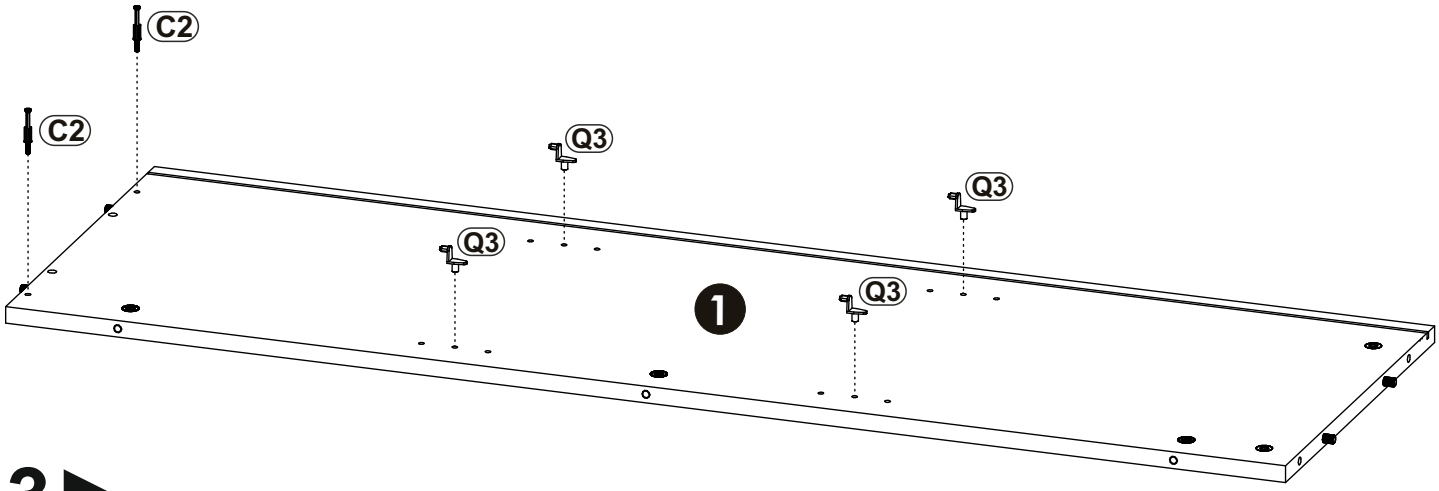

3

C2	Q3
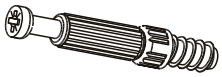 x2	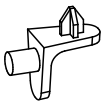 x4

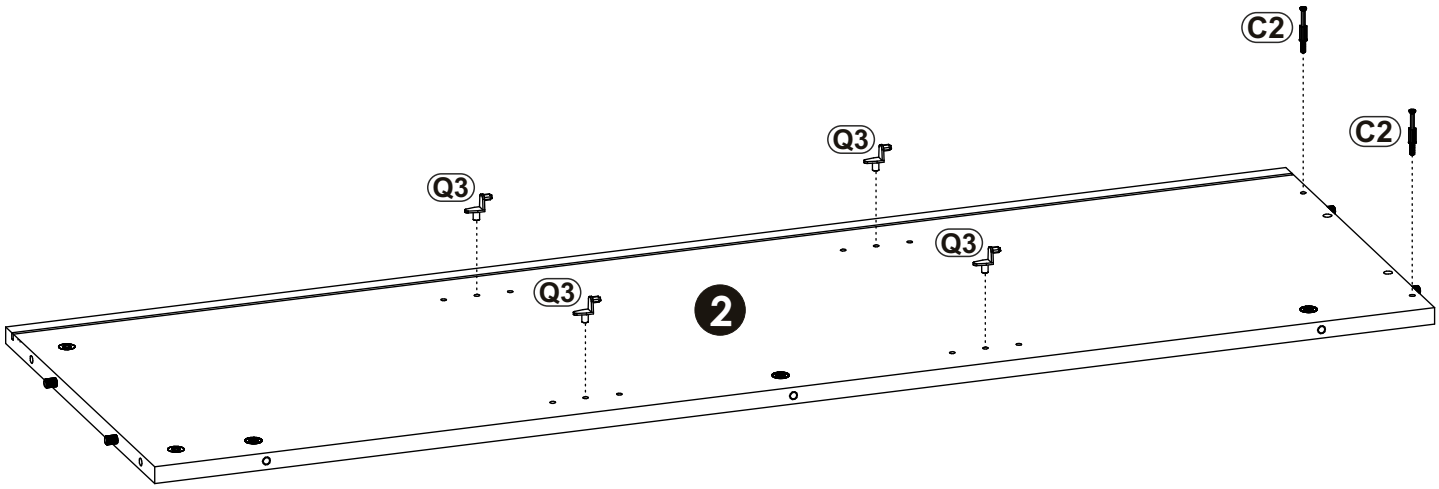

4

D21	P0
5x13mm x1	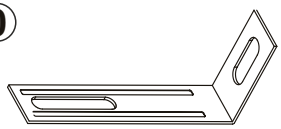 x1

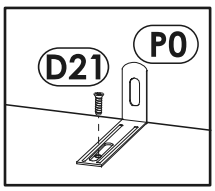

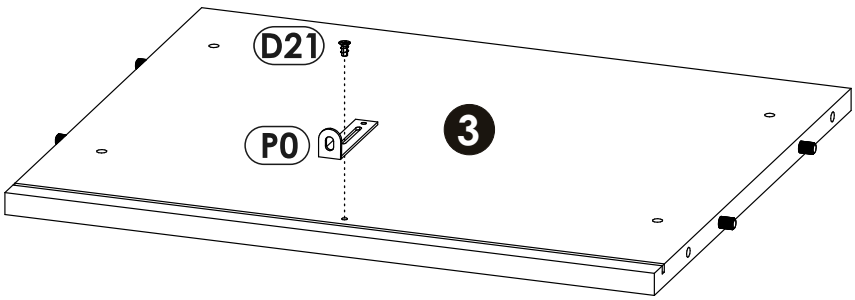

5 ▶

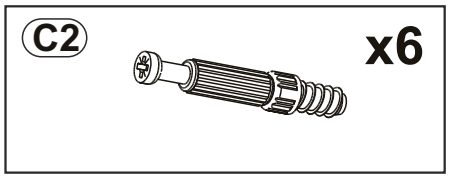

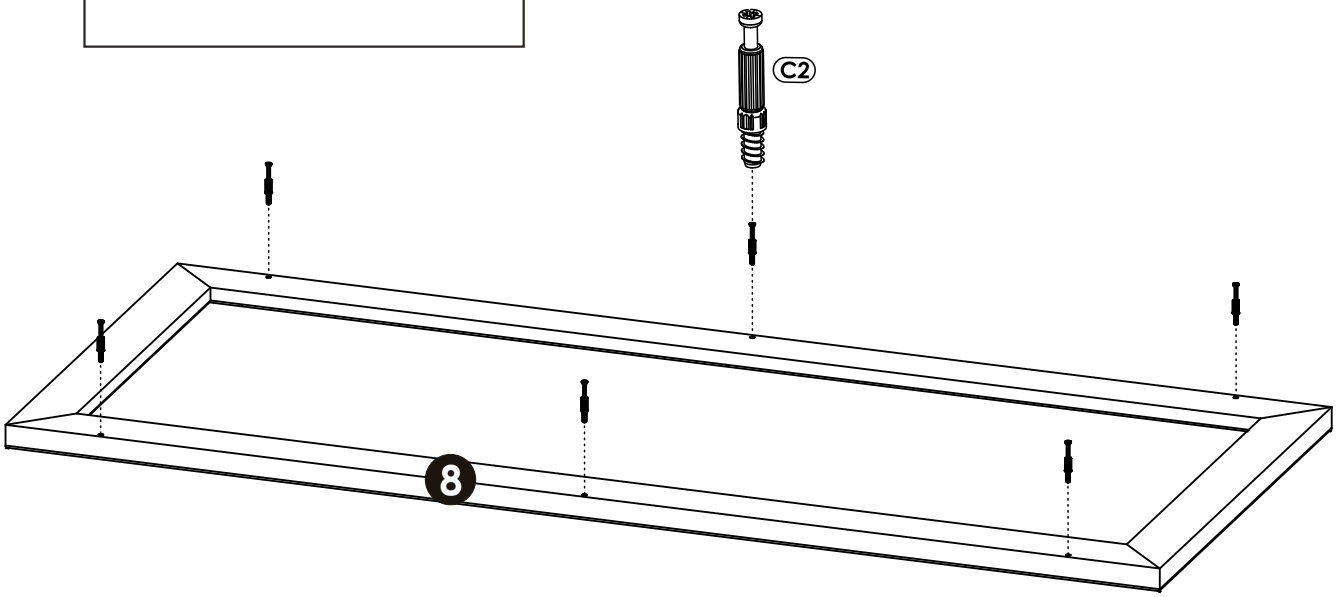

6 ▶

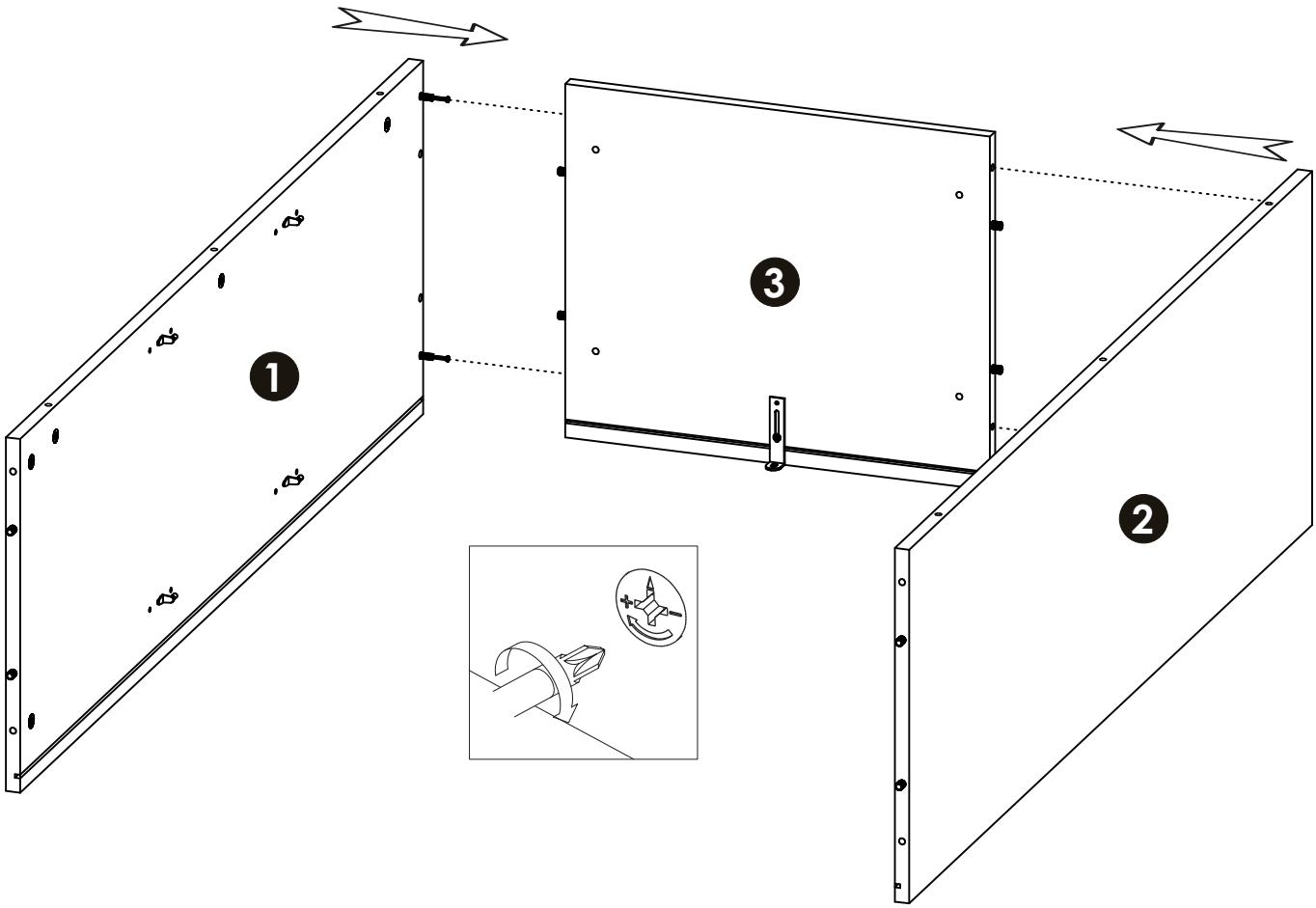

7 ▶

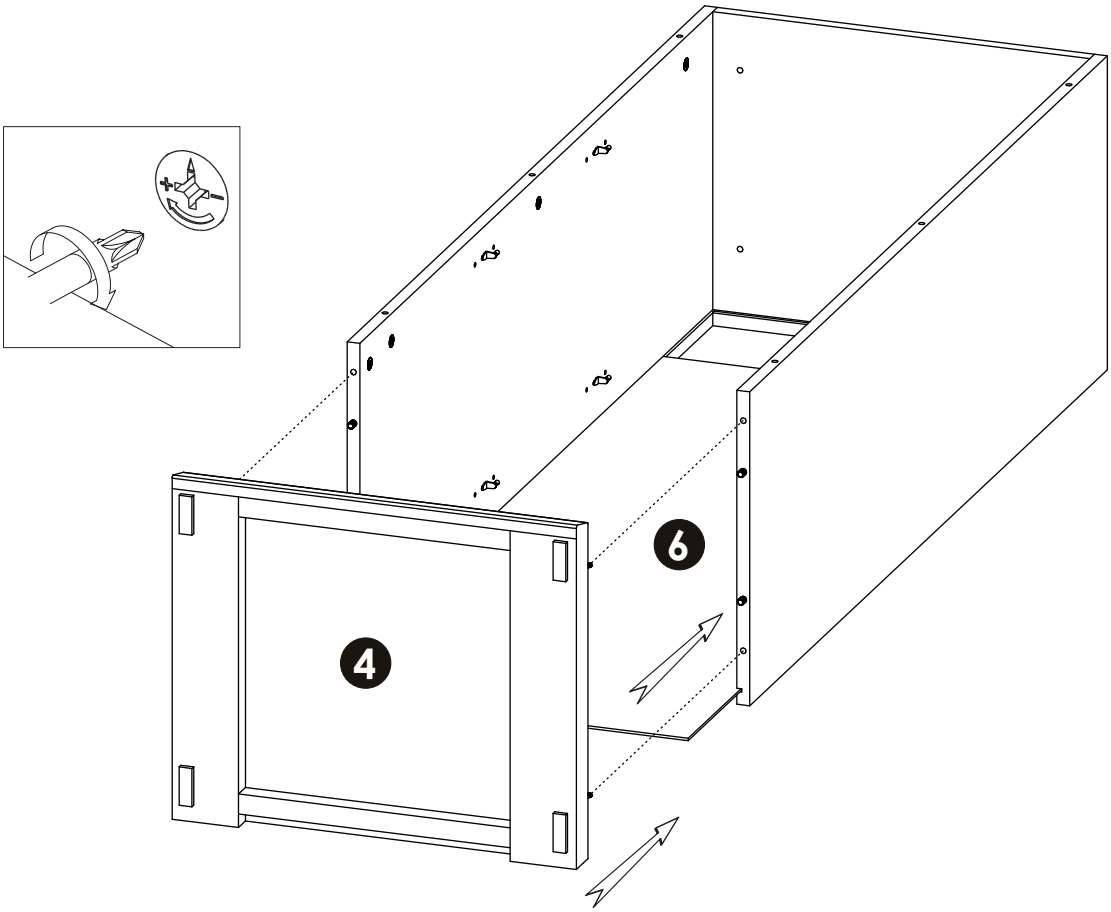

8 ▶

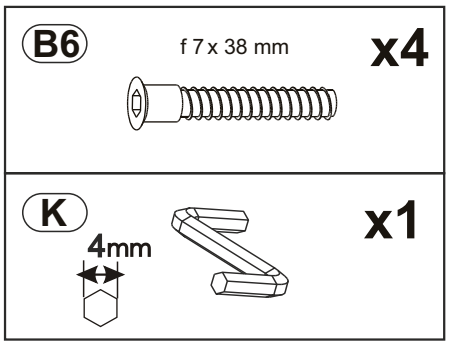

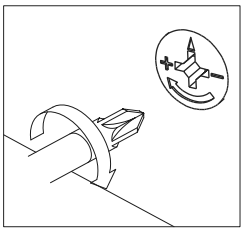

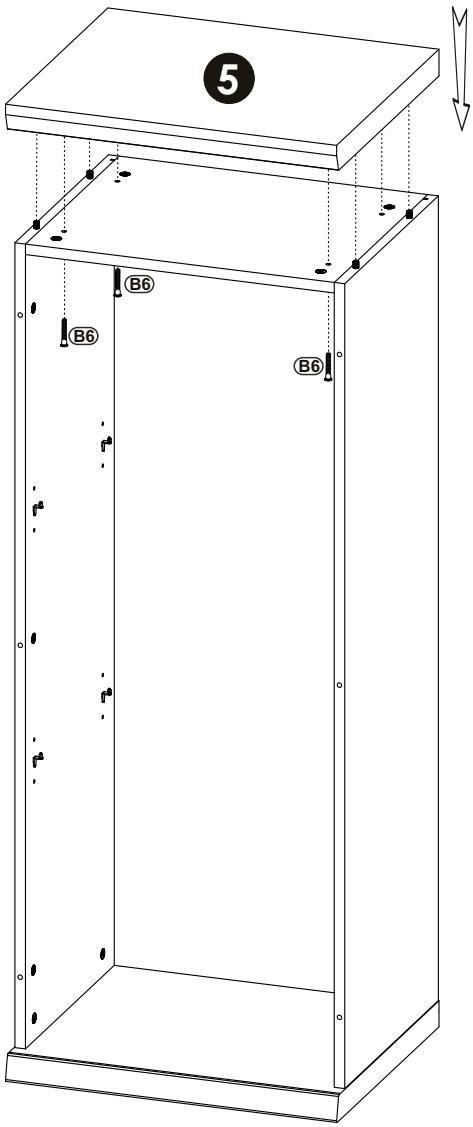

9

D0	x10	M1	x10
3x15mm			

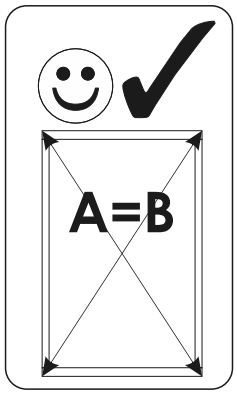

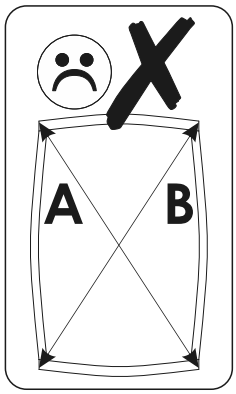

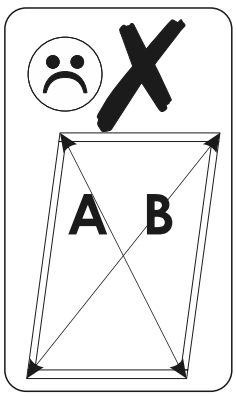

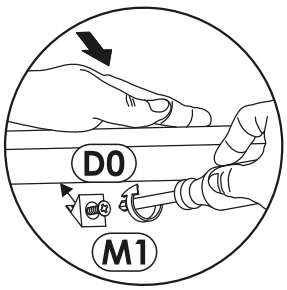

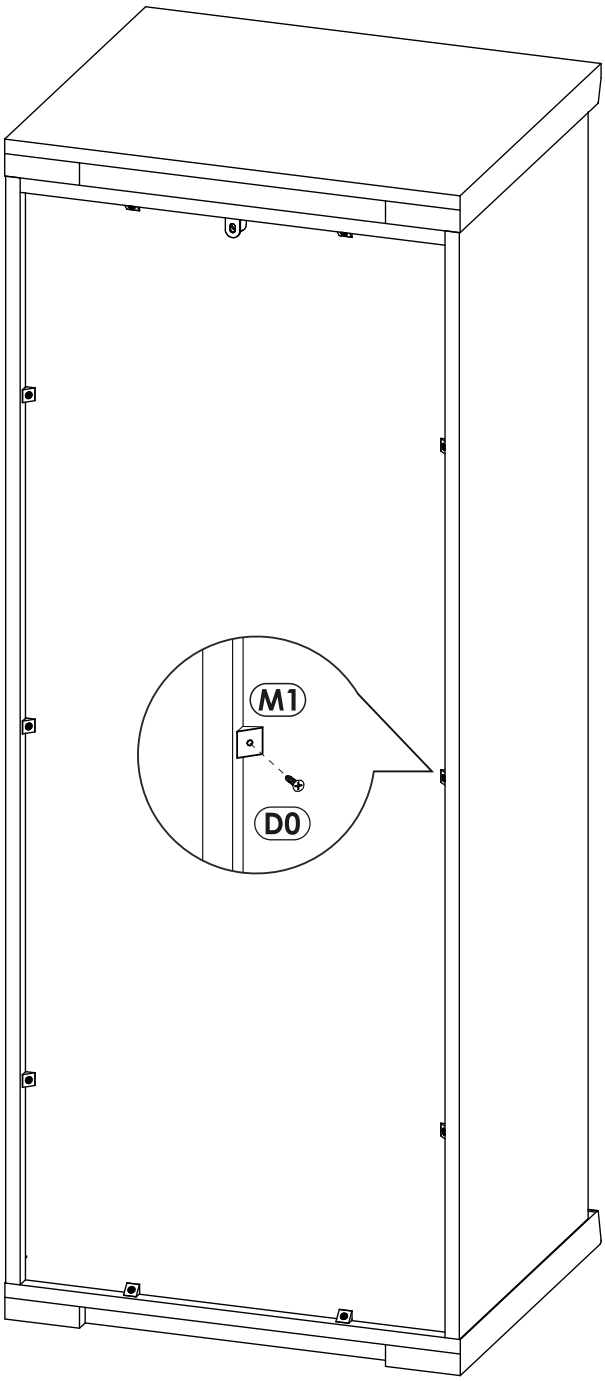

10 ▶

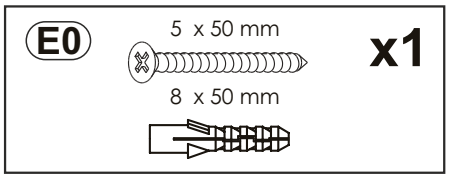

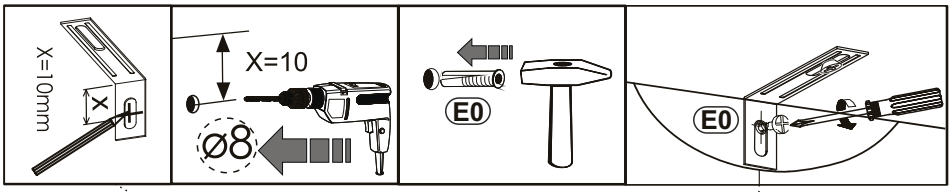

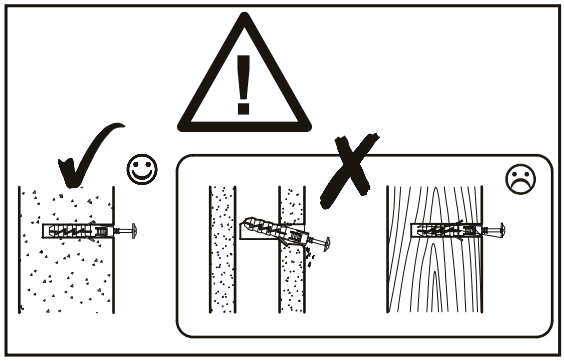

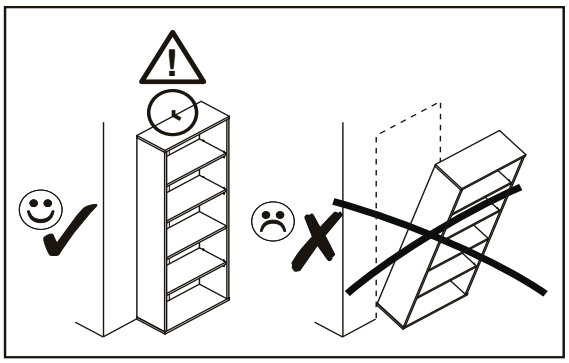

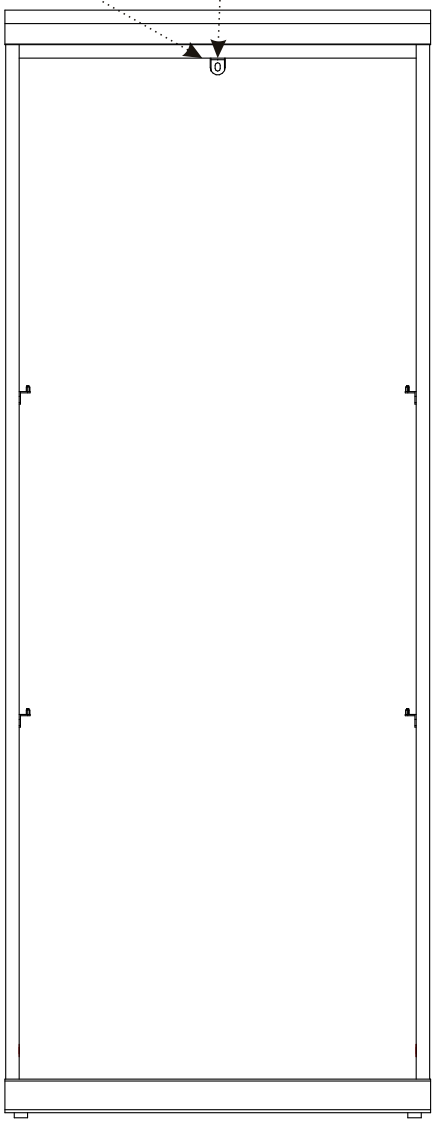

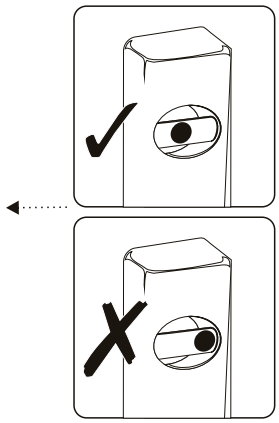

11 ▶

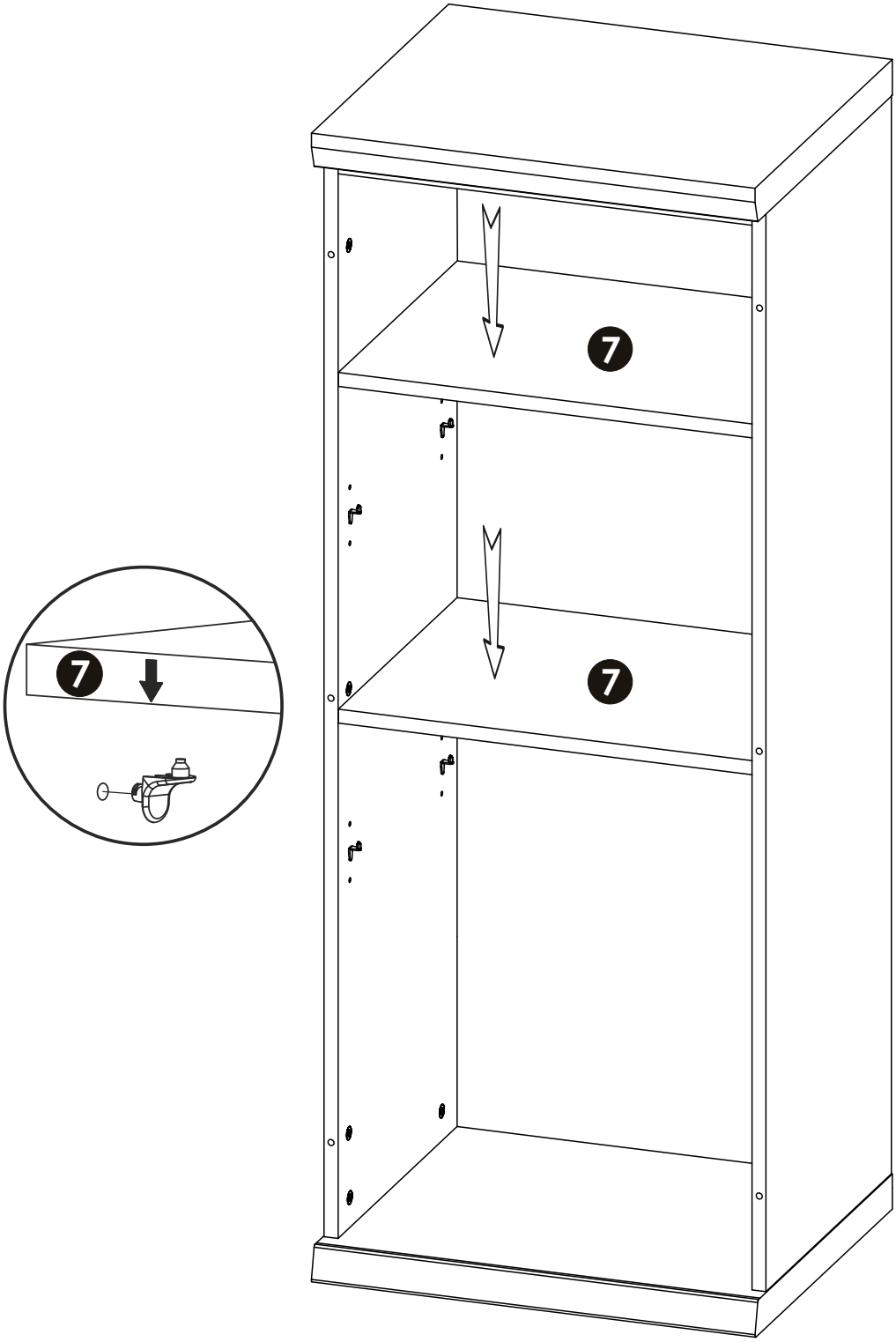

12▶

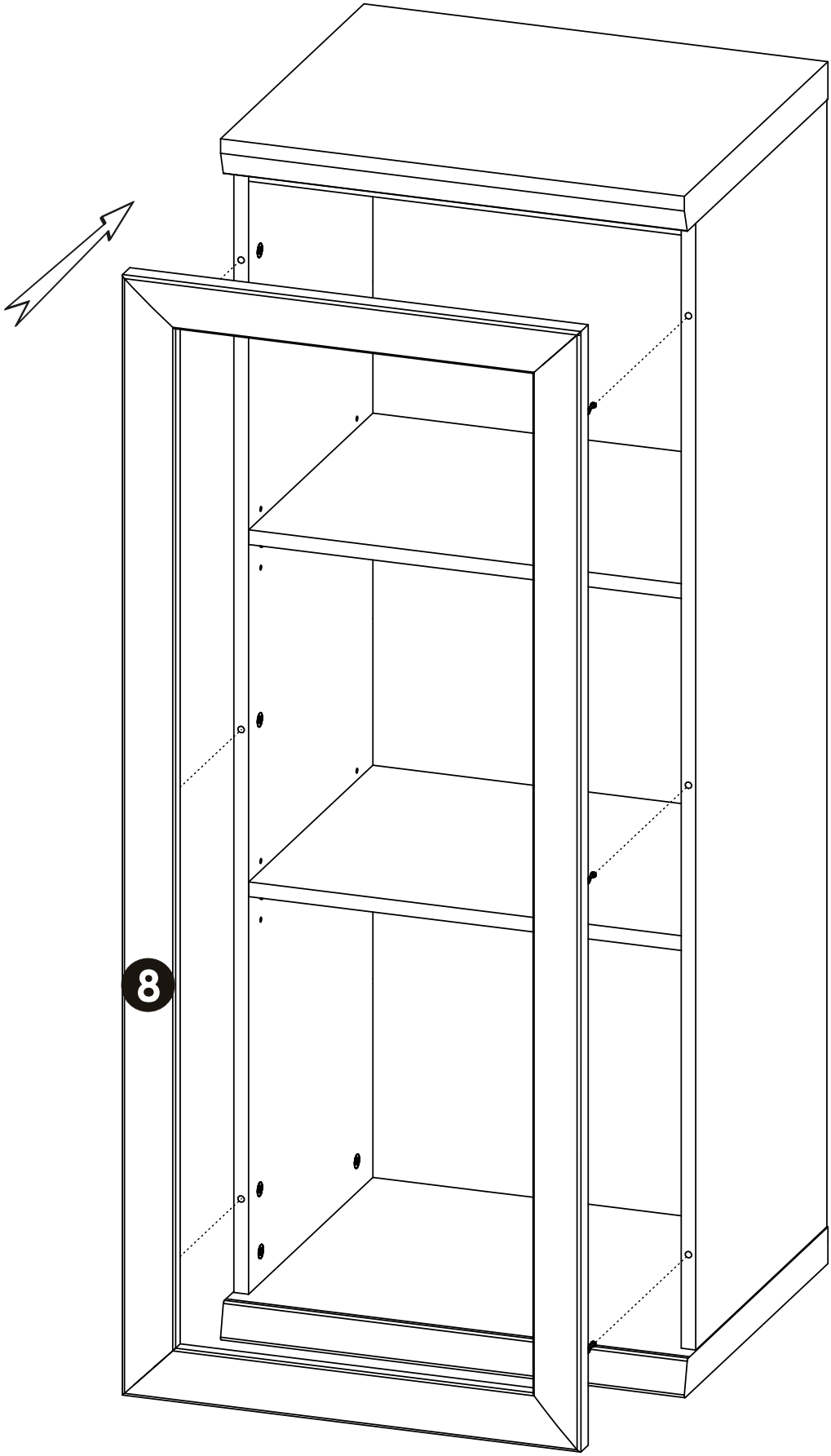

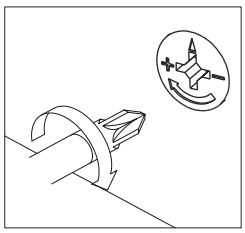

13 ▶
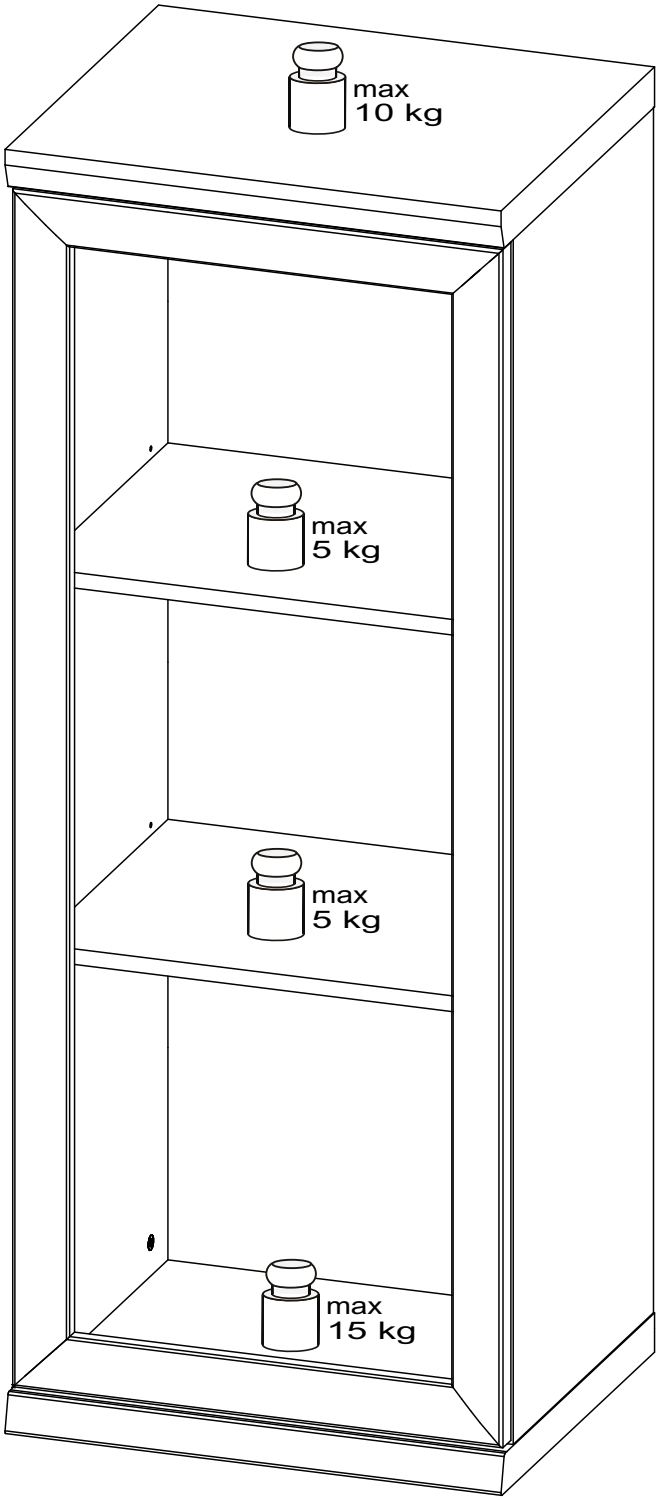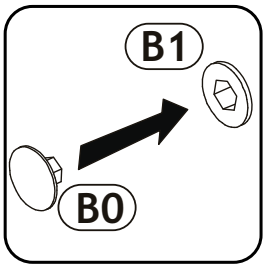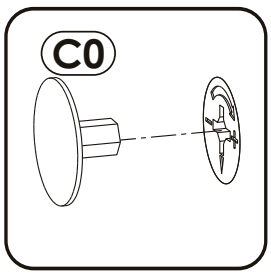
B0	x4	C0	x10