NOTICE DE MONTAGE
ASSEMBLING INSTRUCTIONS
ISTRUZIONI DI MONTAGGIO
MONTAGEANTEILUNG
ISTRUCOES DE MONTAGEM
MANUAL DE MONTAJE
SASTAVLJANJE UPUTE

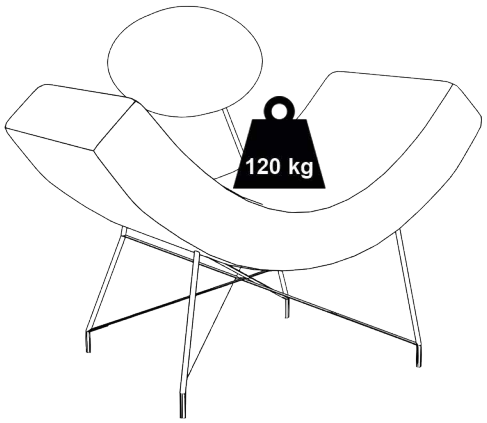

Tokio

2026/08/06





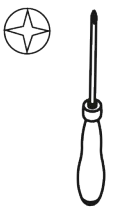

A
6x20



x4

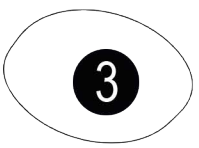

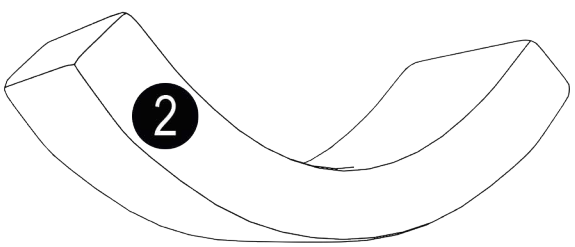

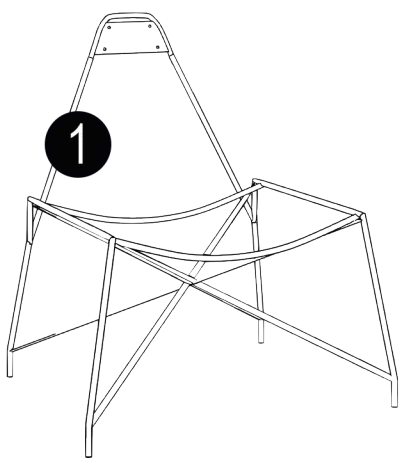

FR AVANT DE COMMENCER, SE REPORTER AUX CONSEILS DE MONTAGE EN ANNEXE

EN BEFORE STARTING REFER TO THE ASSEMBLING ADVICE IN ANNEX

IT AVANTI DI COMMINICIARE RIPORTATE AGLI CONSIGLI DI MONTAGGIO

DE VOR DIE MONTAGE, BITTE BEILIEGENDE ANWEISUNGEN FOLGEN

PT ANTES DE COMERCAR, ADIARSE AOS CONSELHOS DE MONTAGEM EM ANEXO

ES ANTES DE EMPEZAR CONSULTE LOS CONSEJOS PARA EL MONTAJE

HR PRIJE POKRETANJA POZIV NA SAVJET SKUPLJANJA U DODATKU

SRB ПРЕДСТАВЉАЊЕ РЕФЕРАТА НА САВЈЕТНИК ЗА УПОТРЕБУ У АНЕКСУ

!

DO NOT REMOVE THE LABEL SAV

NE PAS ENLEVER L'ƴTIQUETTE SAV

NON RIMUOVERE L'ETICHETTA SAV

SiĘ DAS ETIKETT NICHT ENTFERNEN SAV

NŧO RETIRE A ETIQUETA SAV

NO RETIRE LA ETIQUETA SAV

NEMOJTE UKLANITI LABEL SAV

НЕ ОТПИСИТЕ ЛАБЕЛ САВ

NOTICE DE MONTAGE
ASSEMBLING INSTRUCTIONS
ISTRUZIONI DI MONTAGGIO
MONTAGEANTEILUNG
ISTRUCOES DE MONTAGEM
MANUAL DE MONTAJE
SASTAVLJANJE UPUTE

6x20



x4

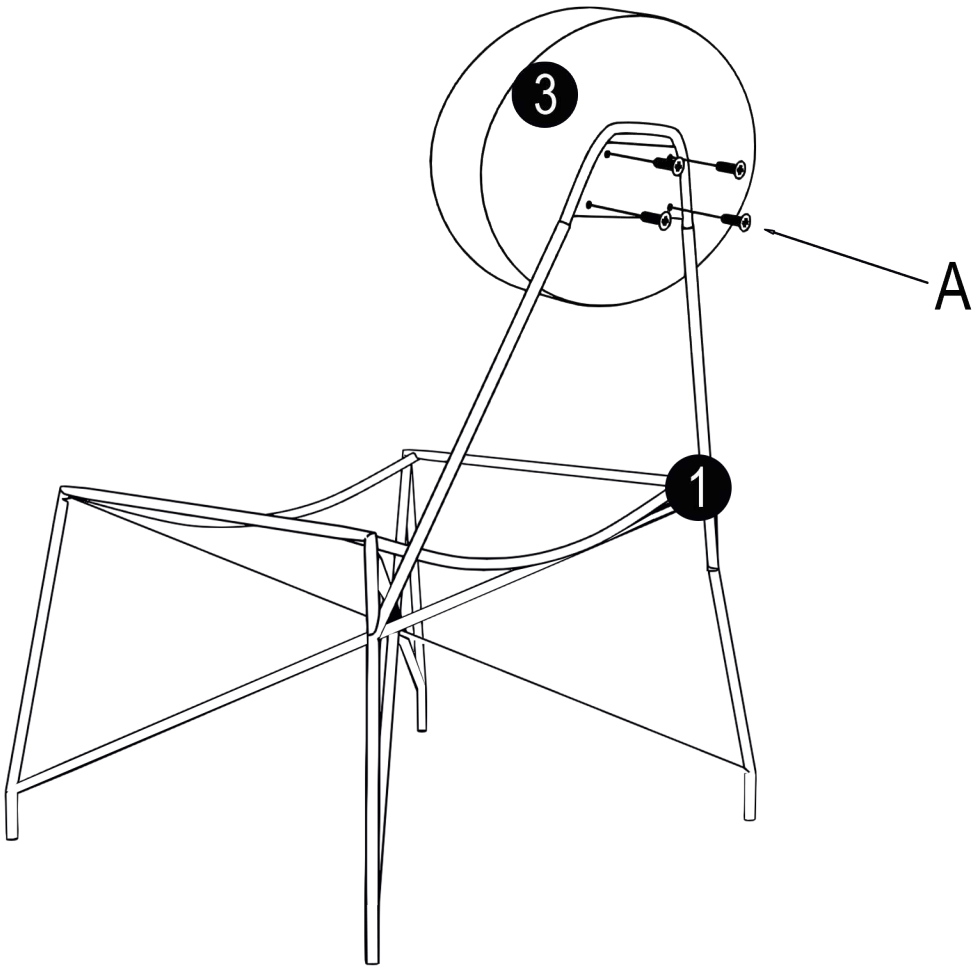

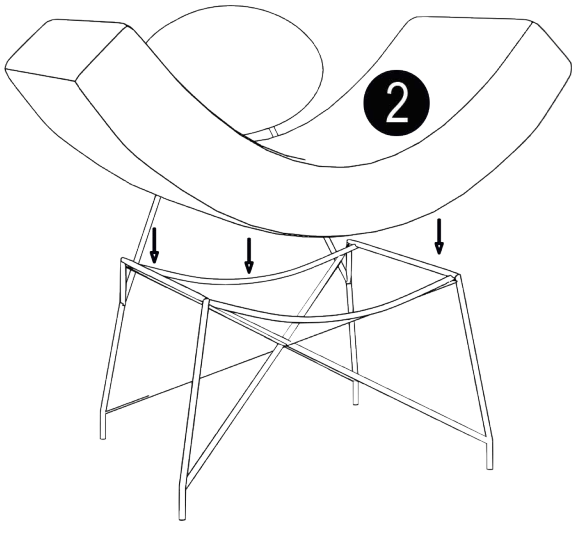

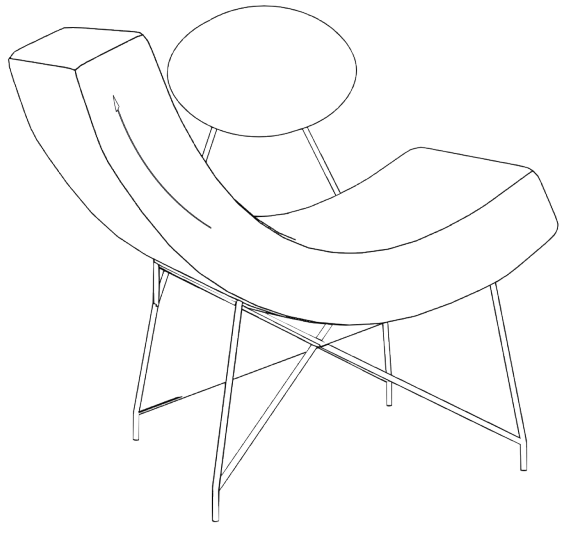

instrukcja użytkowania i bezpieczeństwa
user and safety instructions
uživatelské a bezpečnostní pokyny
Benutzer- und Sicherheitshinweise
užívateľské a bezpečnostné pokyny

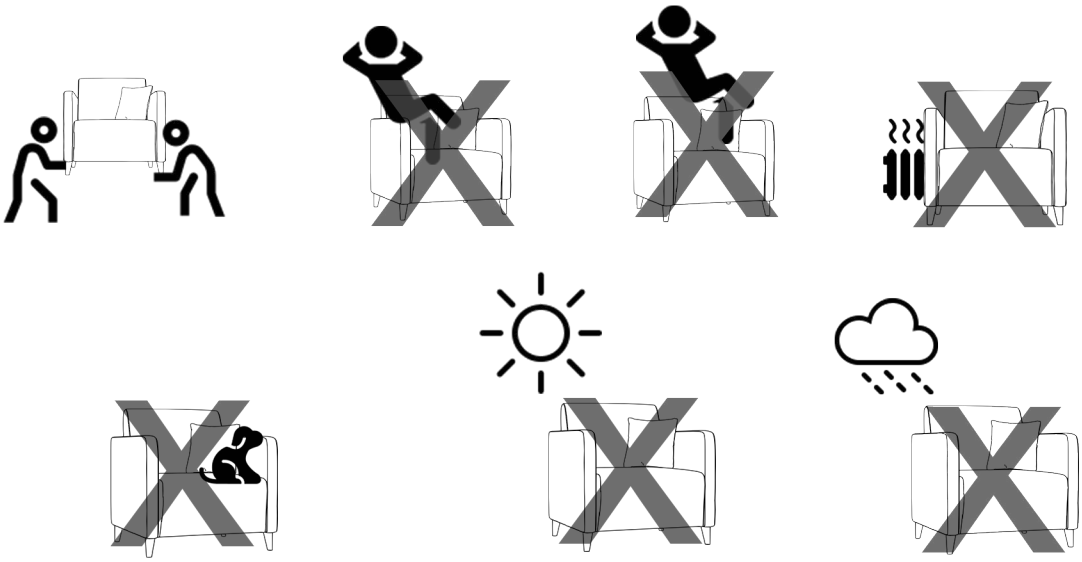

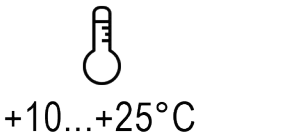

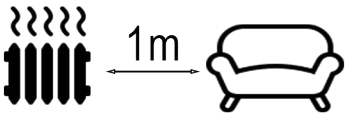

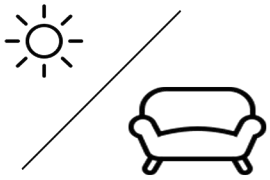

Instrukcja utylizacji:
Meble tapicerowane należy dostarczyć do lokalnego punktu zbiórki odpadów wielkogabarytowych lub selektywnej zbiórki odpadów komunalnych, gdzie zostaną zutylizowane zgodnie z zasadami.

Pokyny k likvidaci:
Čalouněný nábytek odevzdejte do místní sběrny objemného odpadu nebo sběrny selektovaného komunálního odpadu, kde bude zlikvidován v souladu s předpisy.

Pokyny na likvidáciu:
Čalúnený nábytok je potrebné odovzdať na miestnu zberňu objemného odpadu alebo na zberné miesto triedeného komunálneho odpadu, kde bude zlikvidovaný v súlade s predpismi.

Disposal instructions:
Upholstered furniture should be delivered to a local bulky waste collection point or selective municipal waste collection point, where it will be disposed of in accordance with the regulations.

Entsorgungshinweise:
Polstermöbel sollten bei einer örtlichen Sperrmüllsammelstelle oder einer Sondermüllsammelstelle abgegeben werden, wo sie vorschriftsmäßig entsorgt werden.

Instrukcja pielęgnacji PL	Care Instruction ENG	Pflegeanleitung DE	Návod na péči CZ	Návod na starostlivosť SVK
Regularnie poprawiaj poduszki, aby były pulchne	Tweak your pillows regularly to keep them plump	Regelmäßig ändern die Position deiner Kissen, um sie prall zu halten.	Polštáře pravidelně upravujte, aby byly kypré	Vankúše pravidelne upravujte, aby boli kypré
Unikaj umieszczania mebla w zasięgu promieni słonecznych	Avoid placing the object towards the sunlight	Vermeide Sie es, Möbel in die Sonne zu stellen.	Vyvarujte se umístění předmětu směrem ke	Neumiestňujte predmet smerom k slnečnému
Delikatnie odkurz tapicerkę, aby usunąć kurz i włókna	Gently vacuum the upholstery to remove dust and fibers	Saugen Sie die Polsterung vorsichtig ab, um Staub und	Jemně vysajte čalounění, abyste odstranili prach a vlákna	Jemne povysávajte čalúnenie, aby ste odstránili prach a vlákna
Usuń rozlane płyny i plamy tak szybko, jak to możliwe, delikatnie przecierając je wilgotną, czystą szmatką. nie szoruj, ponieważ może to zmienić wygląd tkaniny	Remove spills and stains as quickly as possible by gently wiping them with a damp, clean cloth. do not scrub as this may change the appearance of the fabric	Entfernen Sie verschüttete Flüssigkeiten und Flecken so schnell wie möglich, indem Sie sie vorsichtig mit einem feuchten, sauberen Tuch abwischen. Reiben Sie nicht, da dies das Aussehen des Stoffes verändern kann.	Rozlité tekutiny a skvrny odstraňte co nejrychleji jemným otřením vlhkým, čistým hadříkem. nedrhněte, protože to může změnit vzhled látky	Rozliate a škvrny odstráňte čo najrýchlejšie jemným utretím vlhkou, čistou handričkou. nedrhnite, pretože to môže zmeniť vzhľad látky
Proszę nie prać i nie prasować. Aby utrzymać meble w jak najlepszym stanie, zalecamy profesjonalne czyszczenie	Please do not wash or iron. To keep your furniture in the best possible condition, we recommend professional cleaning	Bitte nicht waschen oder bügeln. Um Ihre Möbel in bestmöglichem Zustand zu halten, empfehlen wir eine professionelle Reinigung.	Prosím neperte ani nežehlite. Pro udržení vašeho nábytku v co nejlepším stavu doporučujeme profesionální čištění	Prosím neperte ani nežehlite. Aby bol váš nábytok v čo najlepšom stave, odporúčame profesionálne čistenie