SIEMENS

iQ300, Einbau-Kühl-Gefrier-Kombination mit Gefrierbereich unten, 177.2 x 54.1 cm, Schleppscharnier KI86NVSE0







Sonderzubehör

KSGGZM00	Butterdose

Eingebaute Kühl-Gefrierkombination mit hyperFresh-System, um Lebensmittel länger frisch zu halten, und dank noFrost keine Eisbildung mehr im Gefrierfach.

- ✓ hyperFresh <0°C>: mehr Platz für Obst und Gemüse. Und eine besonders kalte Umgebung für Fisch und Fleisch.
- ✓ noFrost: Nie wieder abtauen.
- ✓ Elektronische Temperaturregelung: macht das Einstellen und Überprüfen der Kühlschranktemperatur so einfach wie nie zuvor.
- ✓ autoAirflow: optimale Luftzirkulation und gleichmäßige Kühlung auf allen Ebenen für längere Frische.
- ✓ Geräusch-Effizienzklasse B: die leisen Geräte sind nicht lauter als raschelndes Laub.

Ausstattung

Technische Daten

Energieeffizienzklasse[1]:	E
Durchschnittlicher Energieverbrauch in Kilowattstunden pro Jahr (kWh/a) (EU 2017/1369):	234 kWh/annum
Summe der Volumen der Tiefkühlfächer (EU 2017/1369):	76 l
Summe der Volumen der Kaltlagerfächer und Kühlfächer:	184 l
Geräuschwert:	35 dB(A) re 1pW
Geräusch-Effizienzklasse:	B
Bauform:	Einbau
Dekorrahmen/ - platte:	Nicht möglich
Höhe:	1772 mm
Gerätebreite:	541 mm
Gerätetiefe:	548 mm
Nischenmaße für Installation mm (HxBxT):	1775x560x550 mm
Nettogewicht:	52.5 kg
EAN-Nummer:	4242003894569
Absicherung:	10 A
Türanschlag:	Rechts wechselbar
Spannung:	220-240 V
Frequenz:	50 Hz
Länge Anschlusskabel:	230 cm
Anzahl Verdichter:	1
Anzahl unabhängiger Kühlkreisläufe:	1
Innenlüfter:	Nein
Scharniere wechselbar:	Ja
Anzahl verstellbarer Ablagen-Kühlteil (Stck):	2
Flaschenregale:	Ja
Frostfree System:	Gefriergeräte
Gerätetyp:	Vollintegriert

4 242003 894569

[1] Auf einer Energieeffizienzklassen-Skala von A bis G

SIEMENS

iQ300, Einbau-Kühl-Gefrier-Kombination mit Gefrierbereich unten, 177.2 x 54.1 cm, Schleppscharnier KI86NVSE0

Ausstattung

Highlights
- Abmessungen des Gerätes (H x B x T): 1772x541x548 mm
- Energieeffizienzklasse[1]: E
- Nie wieder abtauen
- Summe der Volumen der Kaltlagerfächer und Kühlfächer: 184 l
- Summe der Volumen der Tiefkühlfächer (EU 2017/1369): 76 l
- Geräuschwert: 35 dB(A) re 1pW
- Frischesystem: hyperFresh

Allgemein
- Farbe: Nicht zutreffend
- Türanschlag: Rechts wechselbar
- Scharnierart: Schleppscharnier
- Automatisches Abtauen: Never defrost again with no Frost
- Bedienelemente: Taste
- Energieeffizienzklasse[2]: E
- Durchschnittlicher Energieverbrauch in Kilowattstunden pro Jahr (kWh/a) (EU 2017/1369): 234 kWh/annum
- Summe der Volumen der Kaltlagerfächer und Kühlfächer: 184 l
- Summe der Volumen der Tiefkühlfächer (EU 2017/1369): 76 l
- Geräuschwert: 35 dB(A) re 1pW
- Geräusch-Effizienzklasse: B
- Klimaklasse (EU 2017/1369): Erweiterter gemäßigter Temperaturbereich, Gemäßigter Temperaturbereich, Subtropisch
- Integriertes Zubehör: 1 x Eiswürfelschale

Größe und Gewicht
- Abmessungen des Gerätes (H x B x T): 1772x541x548 mm
- Abmessungen des verpackten Gerätes: 1840x610x640 mm
- Nischenhöhe minimal: 1775 mm
- Nischenhöhe maximal: 1775 mm
- Nischenbreite minimal: 560 mm
- Nischenbreite maximal: 560 mm
- Nischentiefe: 550 mm
- Nettogewicht: 52,5 kg
- Länge Anschlusskabel: 230 cm

Spezifische Funktionen
- Frischesystem: hyperFresh
- Extrem leise
- Art des Flaschenhalters: Flaschenablage
- Art Display: LED
- superKühlen
- superGefrieren

Kühlteil
- Anzahl Ablageflächen Kühlteil: 3
- Anzahl verstellbarer Ablagen-Kühlteil (Stck): 2
- Anzahl Türabsteller - Kühlteil: 3
- Beleuchtung im Kühlteil: LED

Gefrierteil
- Sternekennzeichnung: 4
- Lagerung bei Stromausfall (h): 10 h
- Anzahl Gefrierschubladen (Stck): 3
- Anzahl Gefrierfächer mit Klappen (Stck): 0
- Anzahl Eiswürfelschalen: 1

Vernetzung

[1] Auf einer Energieeffizienzklassen-Skala von A bis G
[2] Auf einer Energieeffizienzklassen-Skala von A bis G

SIEMENS

iQ300, Einbau-Kühl-Gefrier-Kombination mit Gefrierbereich unten, 177.2 x 54.1 cm, Schleppscharnier KI86NVSE0

Maßzeichnungen

Maße in mm

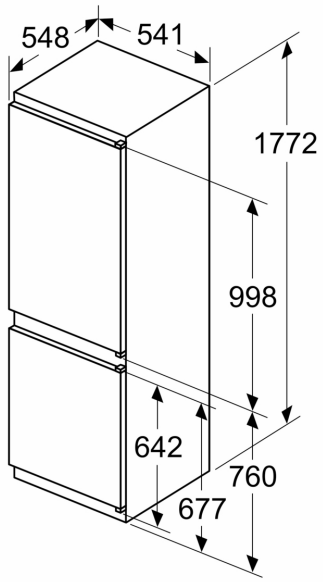

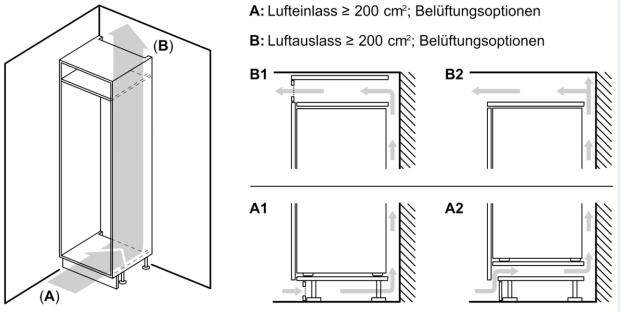

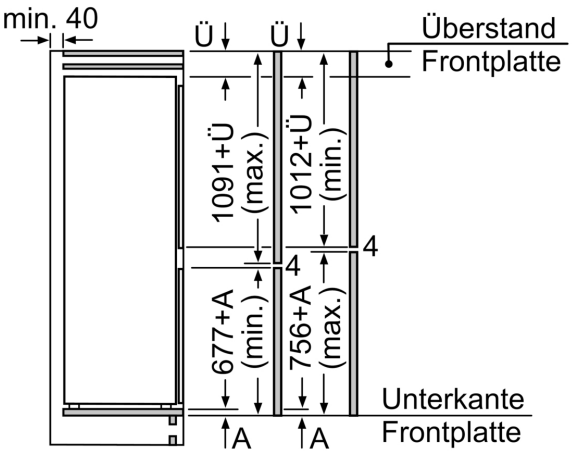

Die angegebenen Möbeltürmaße gelten für eine Türfuge von 4 mm.

Maße in mm

Maße in mm

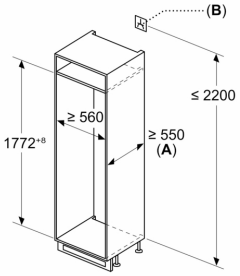

A: ≥ 560 mm (empfohlen)
B: Steckdose