VENJAKOB

Aufbauanleitung / *assembly instructions* mod.
2206 - 2208 URI mit Doppelauszug

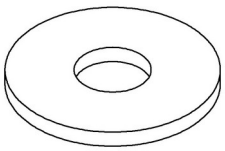

8x
30 x 10,5
Unterbaupaket

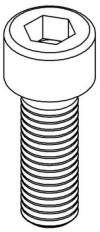

8x
M10 x 30
Unterbaupaket

20x
4,5 x 45
Oberbaupaket

Bitte diese Aufbauanleitung sorgfältig aufbewahren!

Please keep this assembly instructions safe!

1.Montagematerial.
1. Fitting material.

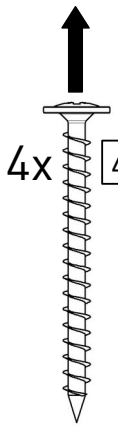

4x 4,5 x 45

2. Den Oberbau umgedreht auf gepolsterten Montageböcken ablegen.
Die Träger-Platte von dem Tischoberbau abschrauben.
2. Put the table-top upside down onto padded assembling trestles.
Unscrew the mounting-plate from the table-top.

Alfons Venjakob GmbH & Co. KG
Friedrichsdorfer Str. 220
33335 Gütersloh, Germany

E-mail: venjakob@venjakob-moebel.de
Telefon: +49 52 09 5 92-0

Erstellt am: 08.05.26

VENJAKOB

Anschraubpositionen / *position of metal base*

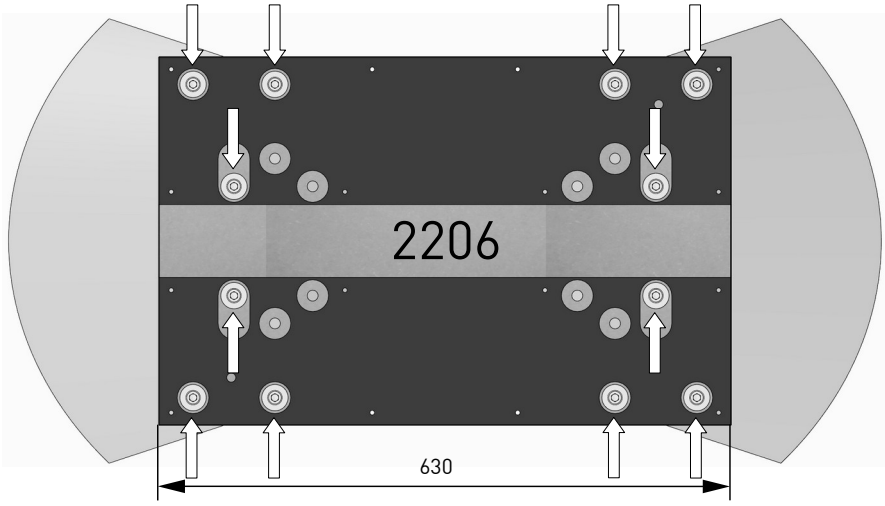

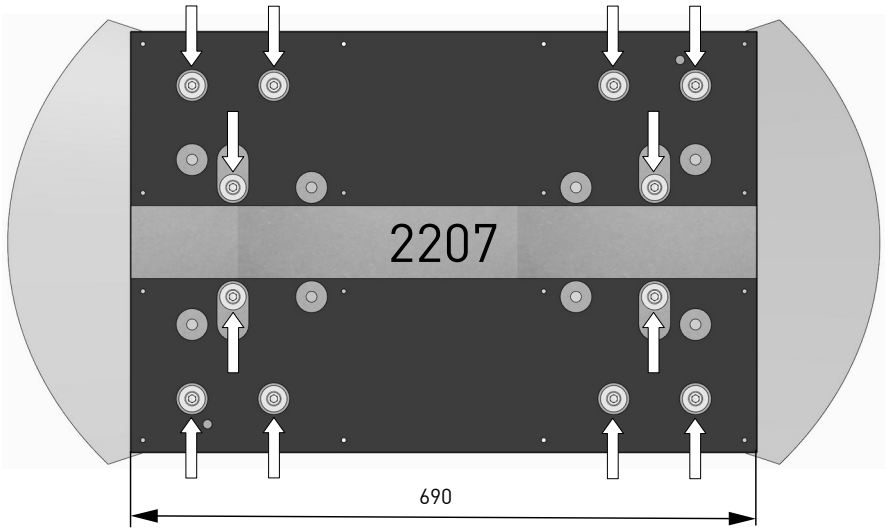

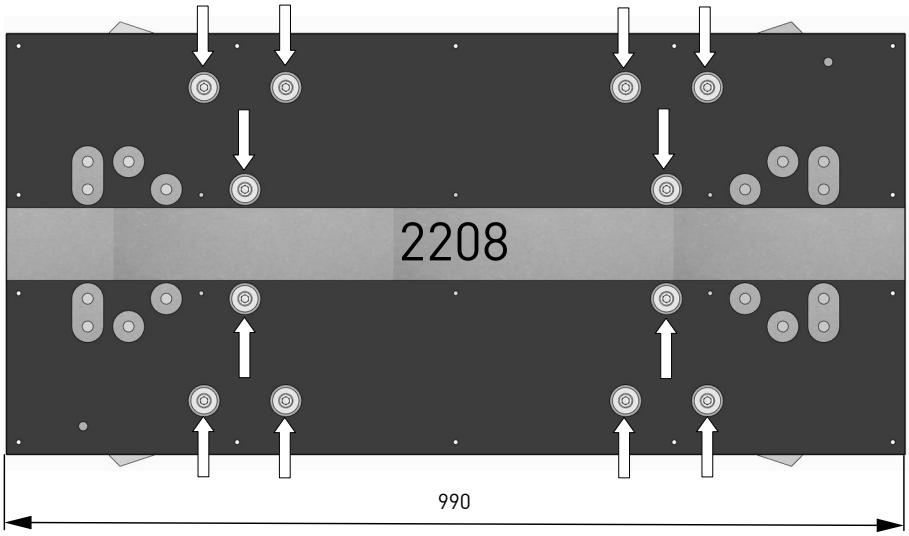

Alfons Venjakob GmbH & Co. KG
Friedrichsdorfer Str. 220
33335 Gütersloh, Germany

E-mail: venjakob@venjakob-moebel.de
Telefon: +49 52 09 5 92-0

Erstellt am: 08.05.26

VENJAKOB

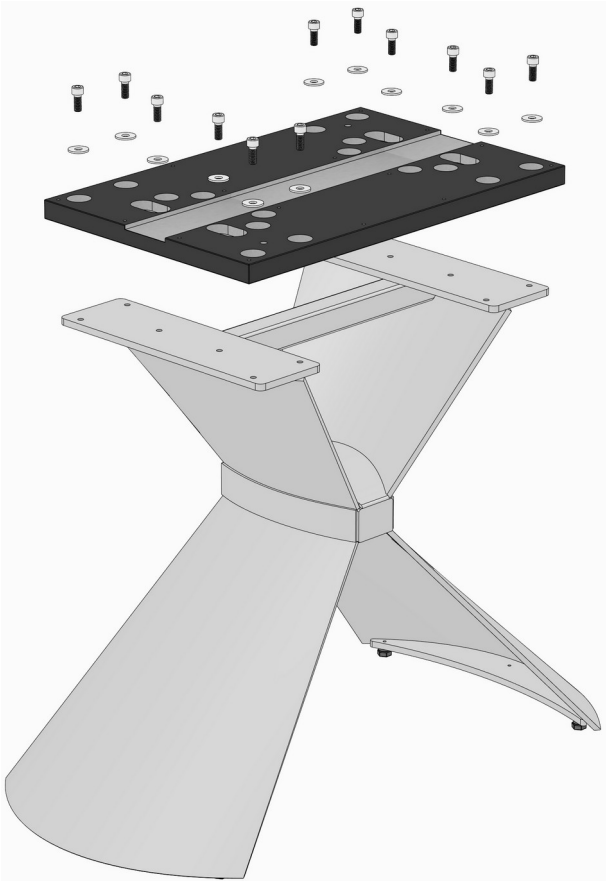

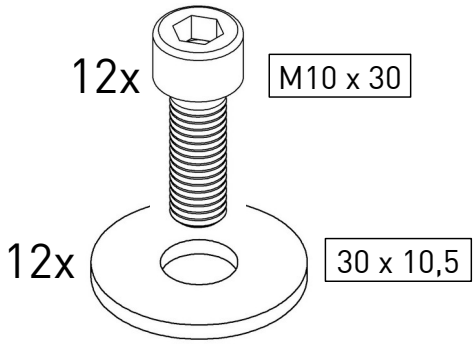

3. Den Unterbau aufstellen. Die zuvor demontierte Trägerplatte mit dem Unterbau verschrauben.

3. Put the metal base onto the floor. Screw on the mounting plate, which has been removed before from the table top.

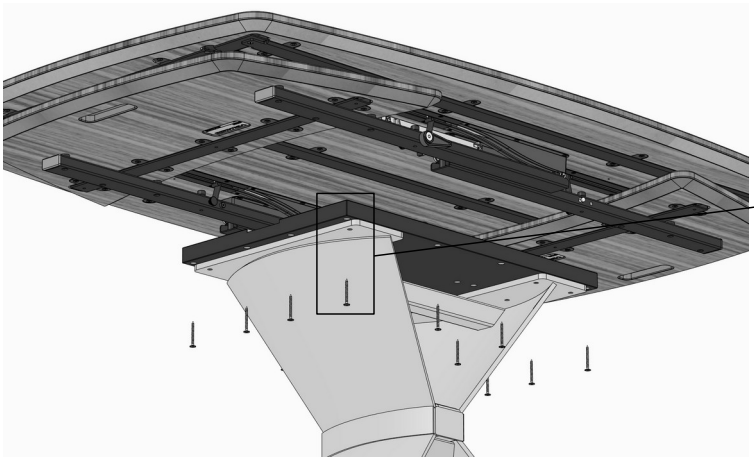

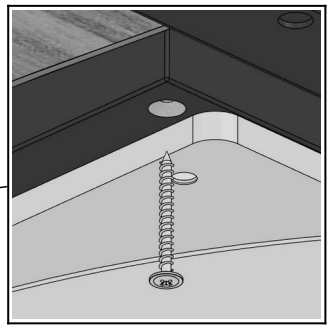

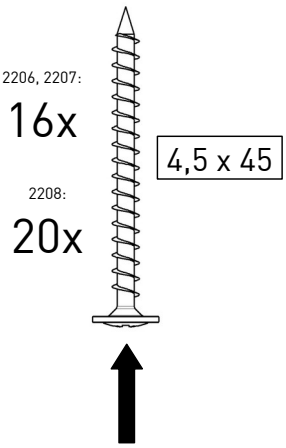

4. Den Oberbau wieder mit der Trägerplatte verschrauben. Auch die zusätzlichen Spax-Schrauben eindrehen.

4. Screw on the table-top to the mounting plate again. Also screw in the additional Spax-screws.

Alfons Venjakob GmbH & Co. KG
Friedrichsdorfer Str. 220
33335 Gütersloh, Germany

E-mail: venjakob@venjakob-moebel.de
Telefon: +49 52 09 5 92-0

Erstellt am: 08.05.26

VENJAKOB

5. Fertiger Tisch.
5. Finished table.

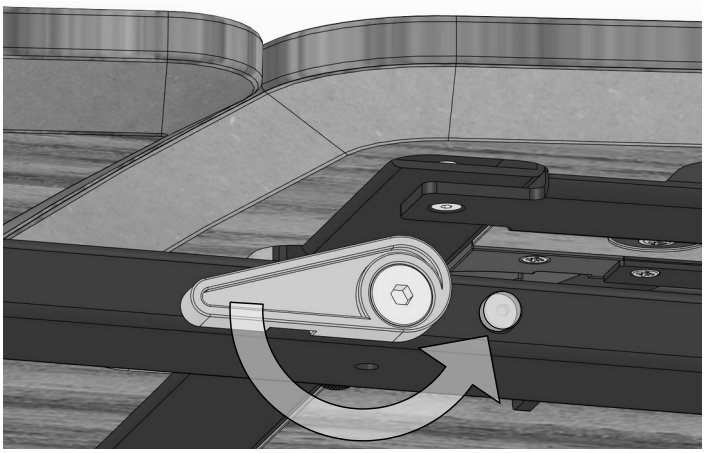

6. Vor dem Ausziehen der Klappeinlage auf der rechten Seite den Bremshebel lösen.
6. Loosen the brake lever on the right side before the extension can be pulled out.

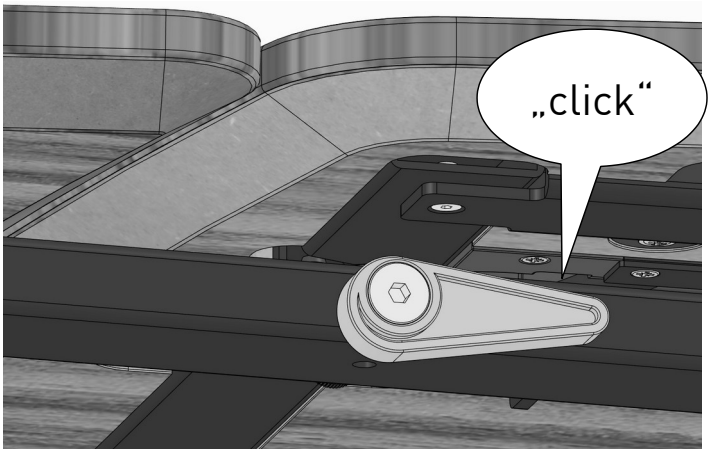

7. Bremse gelöst. Hebel zeigt nach innen und rastet ein.
7. Brake lever released. Lever point inwards and clicks into place.

Alfons Venjakob GmbH & Co. KG
Friedrichsdorfer Str. 220
33335 Gütersloh, Germany

E-mail: venjakob@venjakob-moebel.de
Telefon: +49 52 09 5 92-0

Erstellt am: 08.05.26

VENJAKOB

Kopfauszug Bedienung / *pull out the extension*

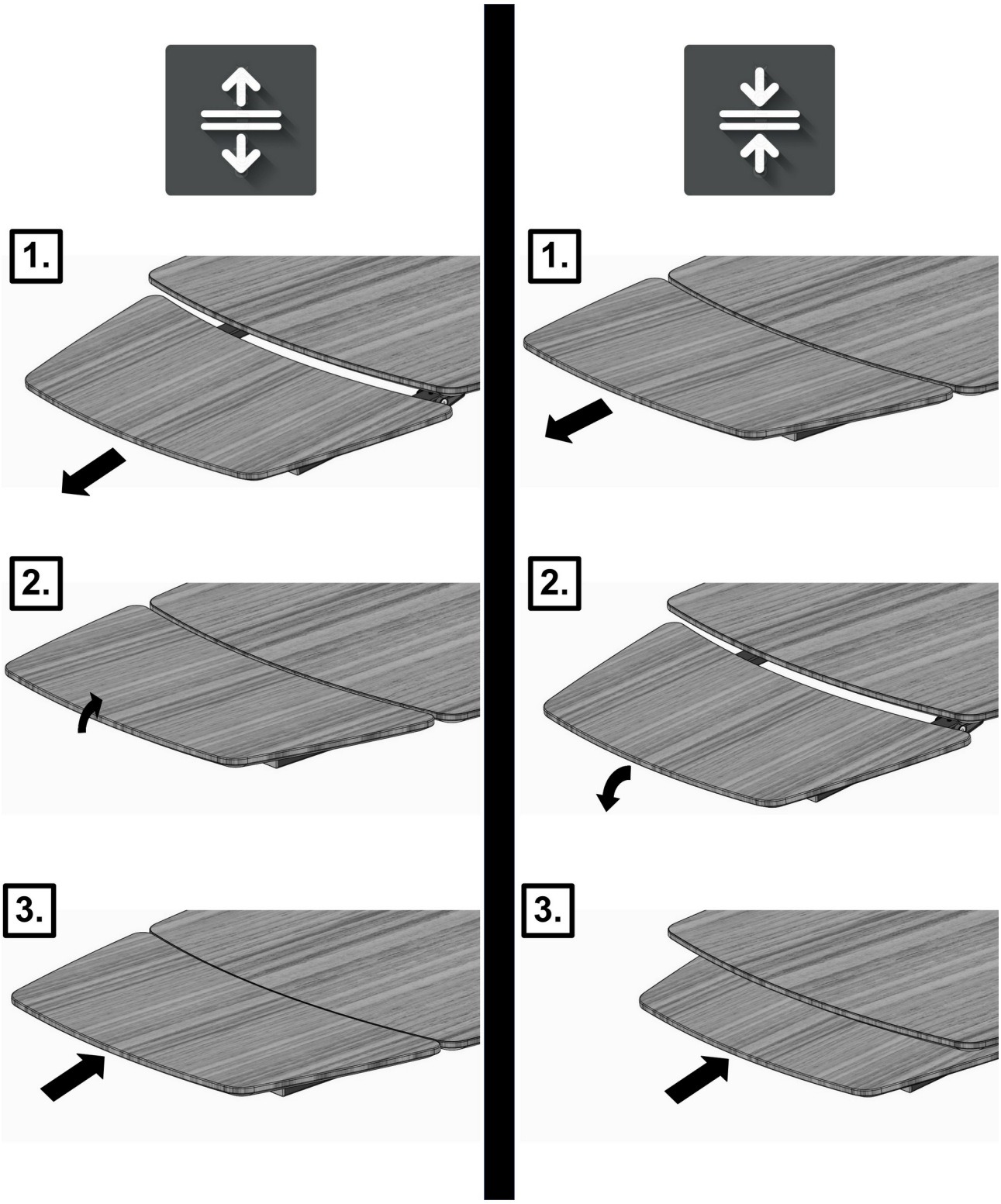

Alfons Venjakob GmbH & Co. KG
Friedrichsdorfer Str. 220
33335 Gütersloh, Germany

E-mail: venjakob@venjakob-moebel.de
Telefon: +49 52 09 5 92-0

Erstellt am: 08.05.26

VENJAKOB

Höheneinstellung Auszug / *adjust the extension*

8. Prüfen, ob Auszug und Hauptplatte auf einer Höhe sind.
8. Check, if the extension is on the same level as the main board.

Alfons Venjakob GmbH & Co. KG
Friedrichsdorfer Str. 220
33335 Gütersloh, Germany

E-mail: venjakob@venjakob-moebel.de
Telefon: +49 52 09 5 92-0

Erstellt am: 08.05.26

VENJAKOB

Linke Seite einstellen / *adjust the Left side*:

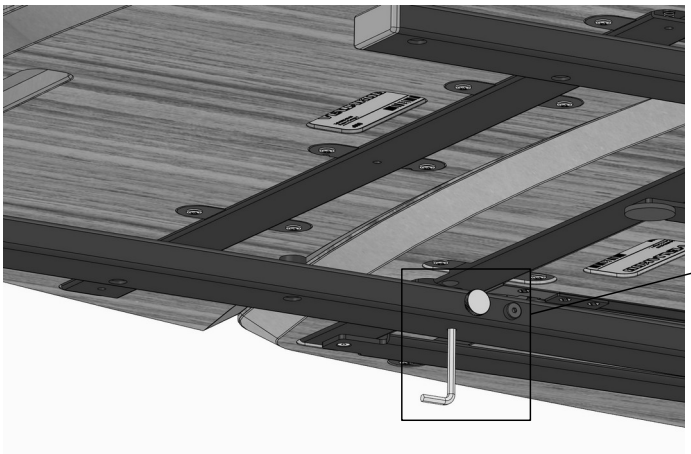

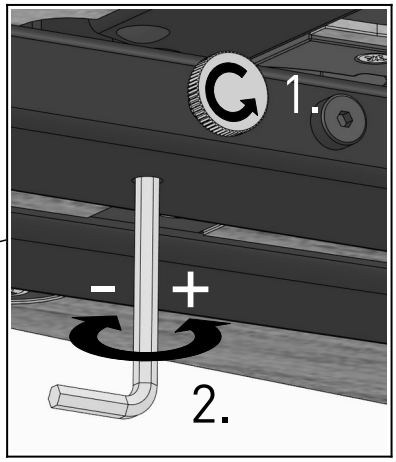

9.1 Die Klemmschraube lösen.
9.2 Mit einem Inbusschlüssel SW4 die Höhe einstellen.
9.3 Die Klemmschraube wieder anziehen.

9.1 Loosen the locking screw.
9.2 Use a hex wrench SW4 to adjust the hight.
9.3 Tighten the locking screw again.

Rechte Seite einstellen / *adjust the Right side*:

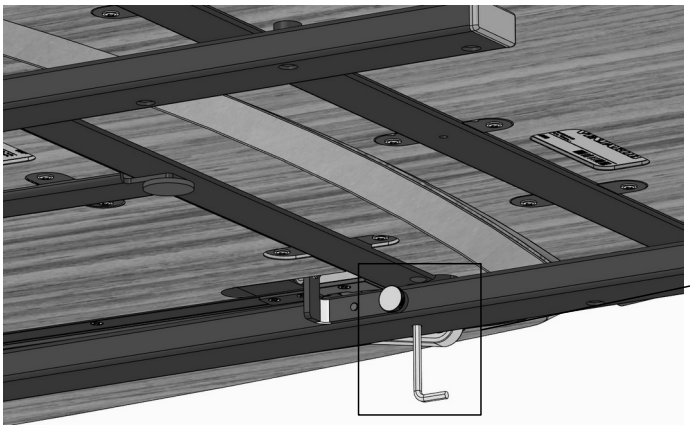

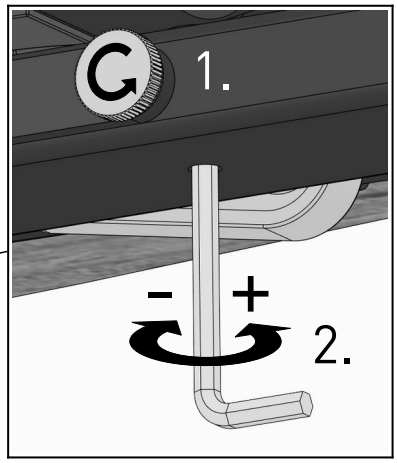

10.1 Die Klemmschraube lösen.
10.2 Mit einem Inbusschlüssel SW5 die Höhe einstellen.
10.3 Die Klemmschraube wieder anziehen.

10.1 Loosen the locking screw.
10.2 Use a hex wrench to adjust the hight.
10.3 Tighten the locking screw again.

Alfons Venjakob GmbH & Co. KG
Friedrichsdorfer Str. 220
33335 Gütersloh, Germany

E-mail: venjakob@venjakob-moebel.de
Telefon: +49 52 09 5 92-0

Erstellt am: 08.05.26

VENJAKOB

Gebrauchs- und Warnhinweise Esstische

Gilt für alle Esstische unserer Kollektion.

Allgemein:

- Verwenden Sie den Esstisch nur für seinen vorgesehenen Zweck.
- Die Montage hat durch Fachpersonal zu erfolgen.
- Die mitgelieferten Montageanleitungen sowie der Qualitäts- und Gütepass mit wichtigen Pflegehinweisen sowie weitergehenden Informationen zu Materialbeschaffenheiten und Produkteigenschaften sind zu beachten. Bewahren Sie diese auch nach der Montage auf, um bei Wartungs- und Reparaturarbeiten fachgerecht vorgehen zu können.

- Für weitere Informationen kann der am Esstisch befindliche QR-Code gescannt werden.
- Der Esstisch muss auf einen festen und ebenen Untergrund gestellt werden.
- Die Maximalbelastung von 150 kg als gleichmäßig aufgebrachte Flächenlast darf nicht überschritten werden.
- Hohe seitliche Belastungen der Esstischplatte sind zu vermeiden, um einer Kippgefahr des Esstisches entgegenzuwirken.

- Lassen Sie keine von unten feuchten Gefäße wie Gläser oder Vasen auf dem Esstisch stehen, da diese Ränder auf der Fläche hinterlassen können. Wischen Sie Feuchtigkeit sofort ab, damit sie nicht eindringen kann und keine Flecken entstehen können.
- Stellen Sie keine heißen Töpfe ohne Untersetzer auf den Esstisch.

Für Esstische mit Funktion (Klappeinlage) gilt zusätzlich:

- Der Esstisch mit Klappeinlage darf nur mit geschlossenen Bremsen genutzt werden, um ein unbeabsichtigtes Öffnen der Auszugsmechanik zu verhindern.
- Um ein Herunterfallen von Gegenständen zu verhindern, müssen diese vor Bedienung der Auszugsmechanik vom Esstisch genommen werden.

- Die Bedienung der Klappeinlage ist gemäß der Bedienungsanweisung durchzuführen. Achten Sie darauf, nicht zwischen die beweglichen Teile zu greifen.

Alfons Venjakob GmbH & Co. KG
Friedrichsdorfer Str. 220
33335 Gütersloh, Germany

E-Mail: venjakob@venjakob-moebel.de
Telefon: +49 52 09 5 92-0

Erstellt am: 04.12.24

VENJAKOB

Instructions for use and warning notice for dining tables.

Applies to our entire collection.

Generally:

- Use the dining table only for its intended purpose.
- The assembly must be carried out by professionals.
- The supplied assembly instructions as well as the quality pass with important care instructions as well as further information on material properties and product properties must be observed. Keep them even after installation so that maintenance and repair work can be carried out professionally.

- For further information, the QR code on the dining table can be scanned.
- The dining table must be placed onto a steady and even floor.
- The maximum distributed load of 150 kg must not be exceed.
- High lateral loads on the dining table top must be avoided in order to counteract the risk of the dining table tipping over.

- Do not leave any vessels such as glasses or vases that are damp from below on the dinnig table, as these leave rings on the surface. Wipe off the moisture immediately so that it cannot penetrate and cause stains.
- Do not put hot pots without a trivet onto the dining table.

For dining tables with function (folding insert), the following also applies:

- The dining table may only be used with the brakes closed, to avoid unintentional opening of the pull-out mechanism.
- All items must be removed from the table before the table extension is operated, otherwise they may fall down.

- The use of the table extension must be done according to the assembly instructions. Be careful not to reach between the moving parts.

Alfons Venjakob GmbH & Co. KG
Friedrichsdorfer Str. 220
33335 Gütersloh, Germany

E-Mail: venjakob@venjakob-moebel.de
Telefon: +49 52 09 5 92-0

Erstellt am: 04.12.24