Regal WOODLAND

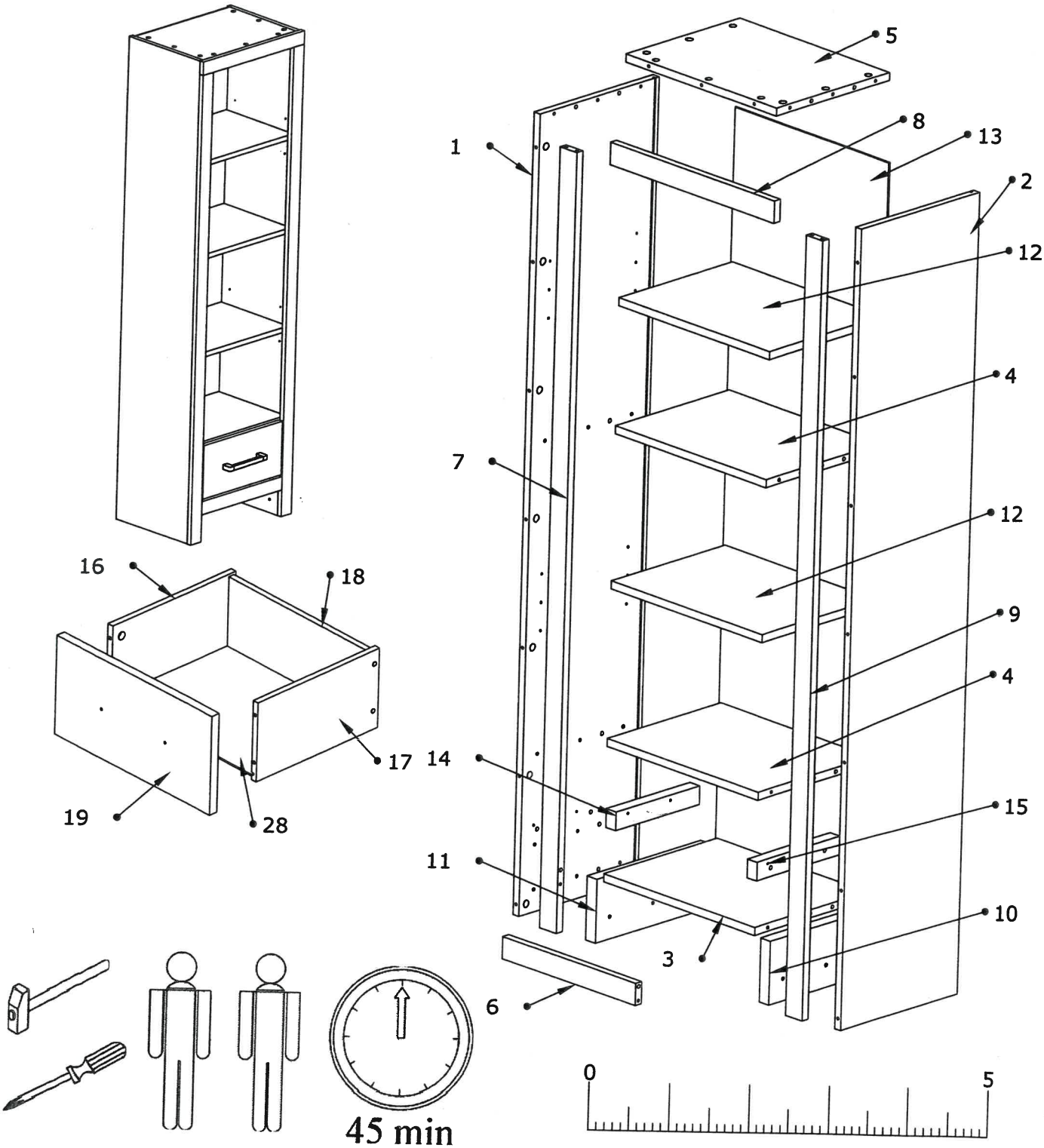

							A 49
B 45	C 8x30 28	D 4	E 8	F 3,5 x 16 4	G 15	H 1	I 4,5 x 45 10
J 2	K 4	L 7 x 50 4	M 1	N 1	O 2	P 2	R 3 x 16 4

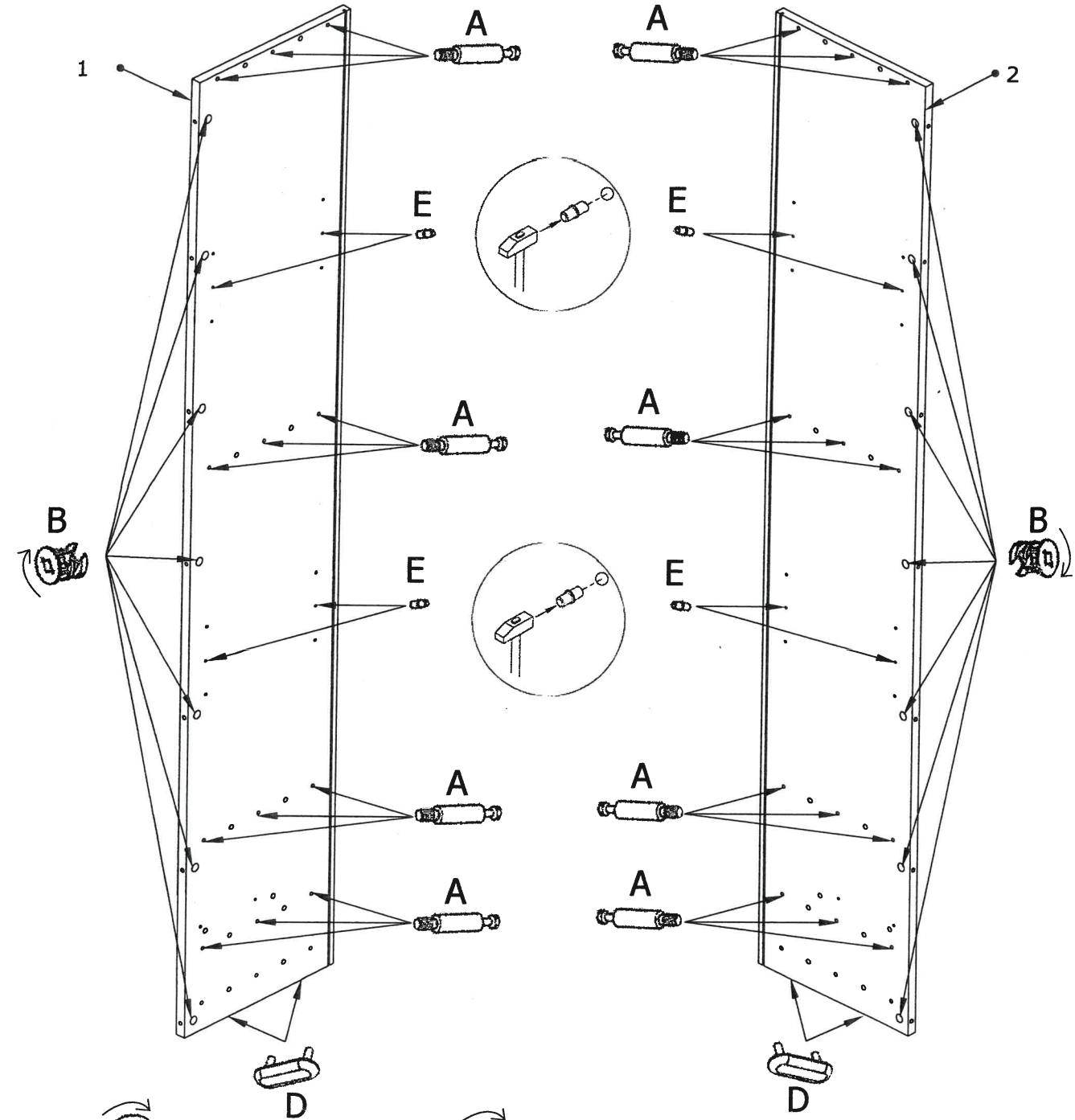

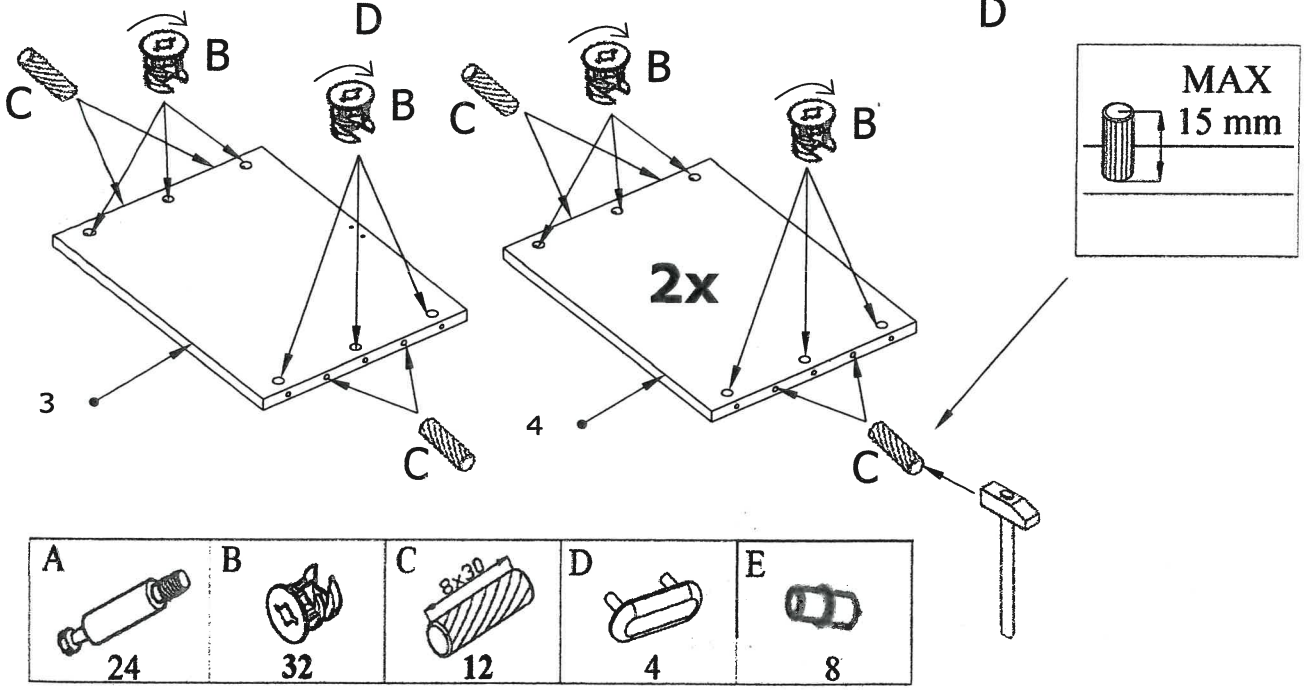

A	B	C	D	E
24	32	12	4	8

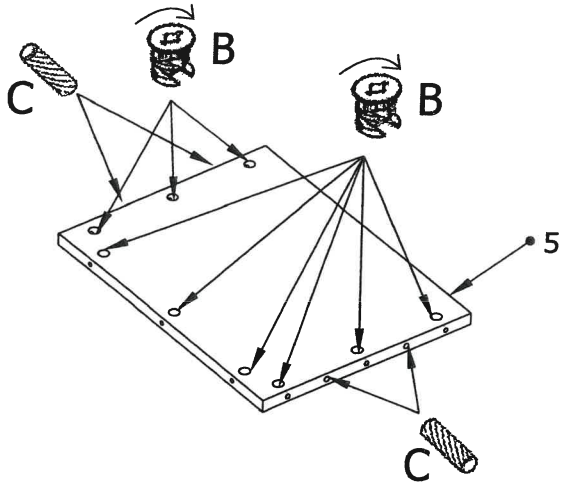

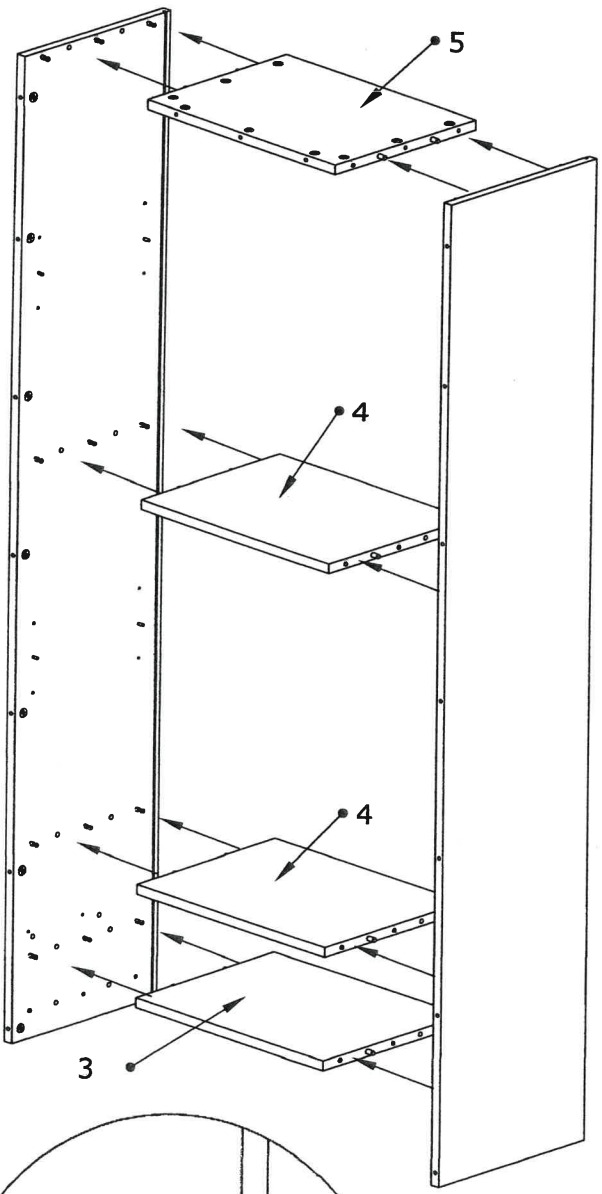

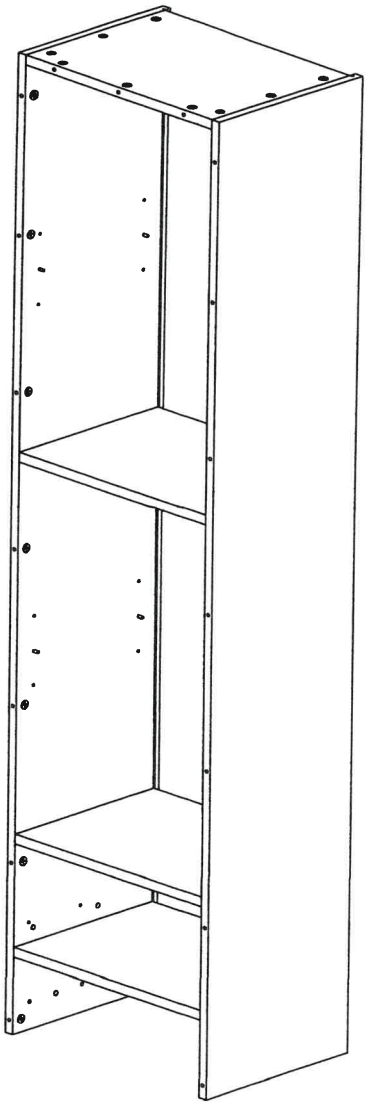

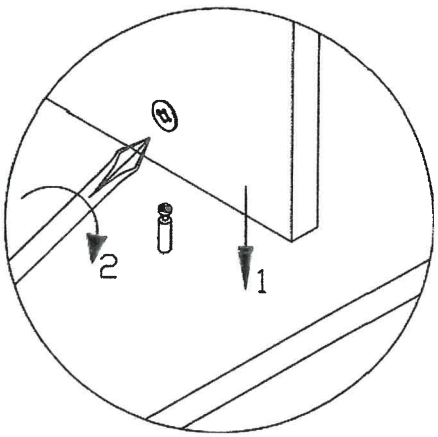

B	C
	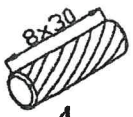
9	4

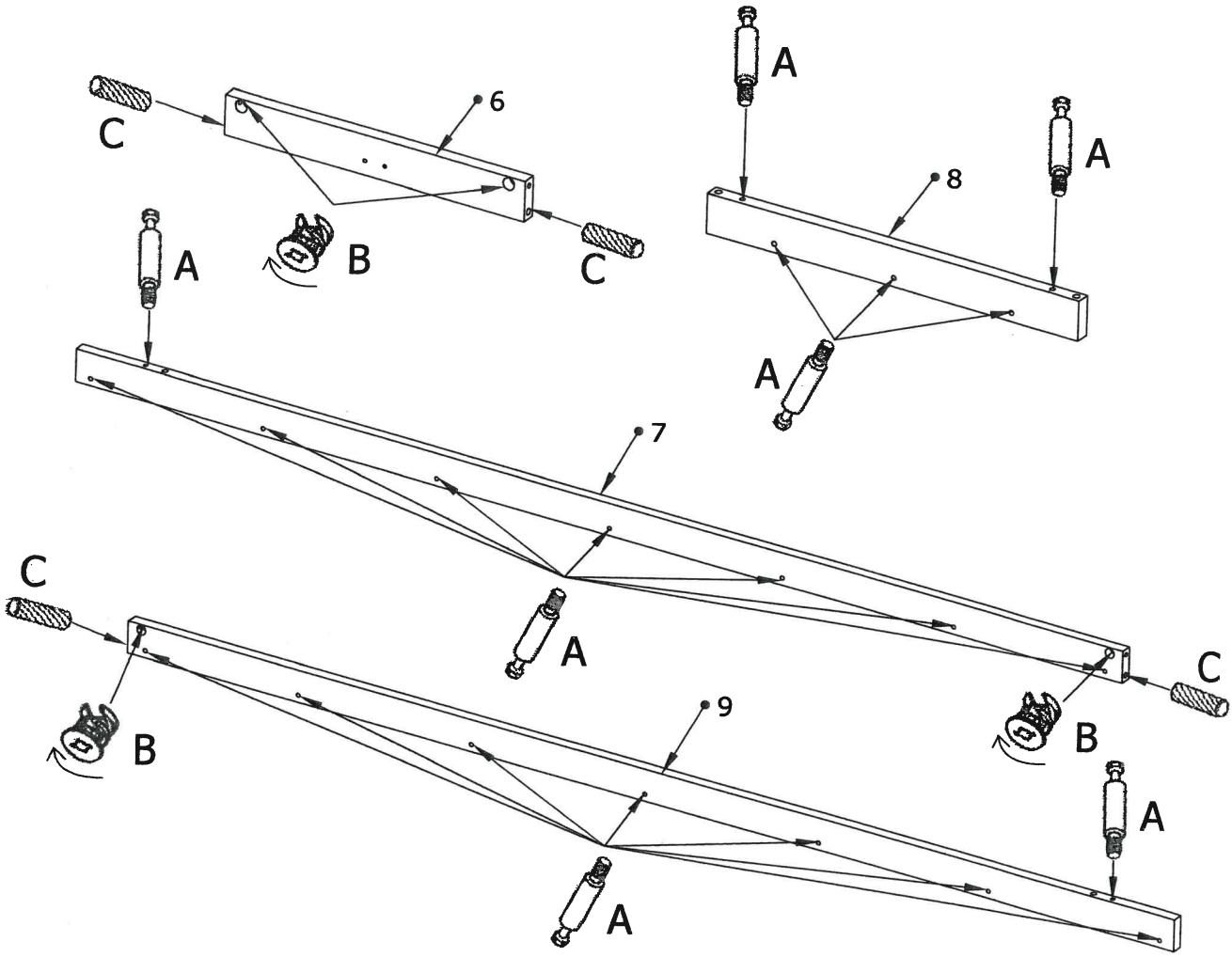

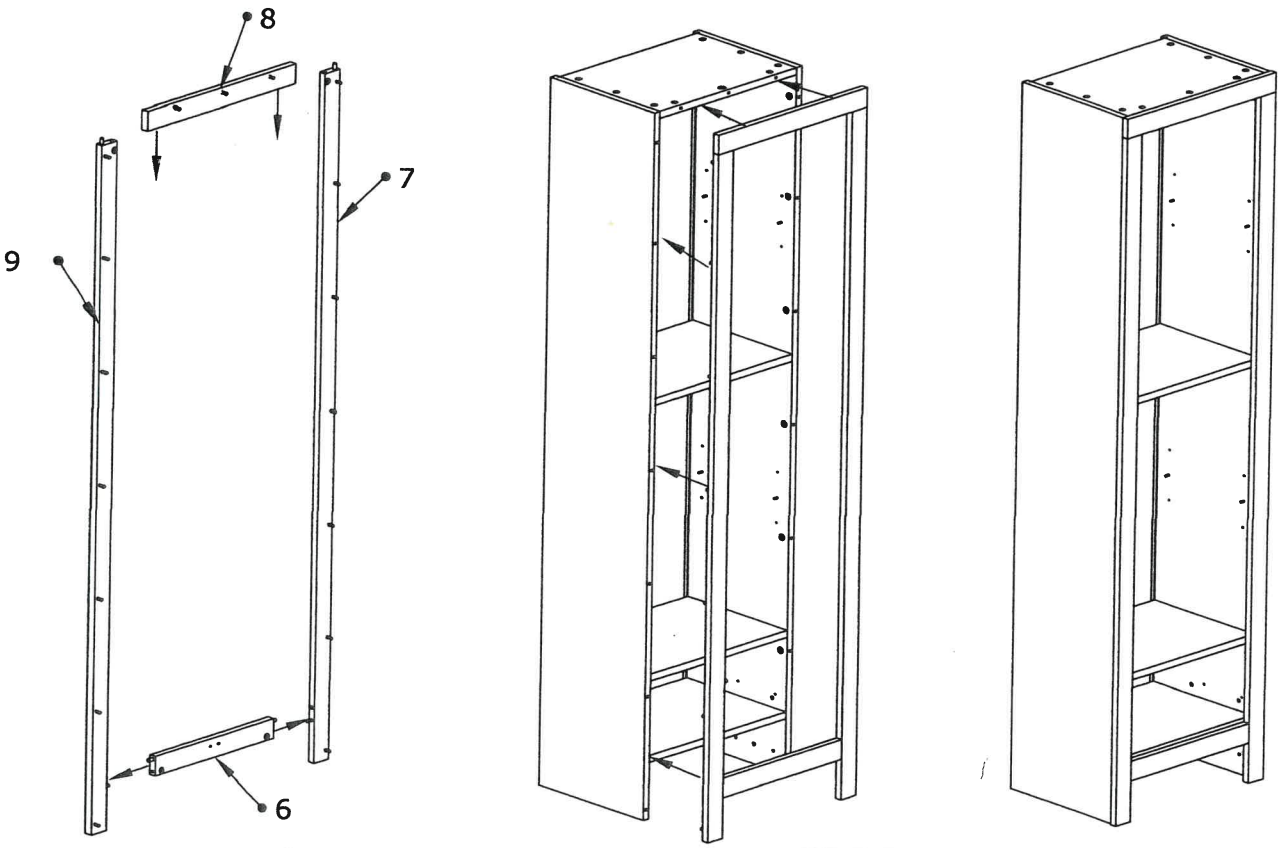

A	B	C
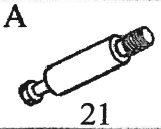 21	4	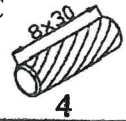 4

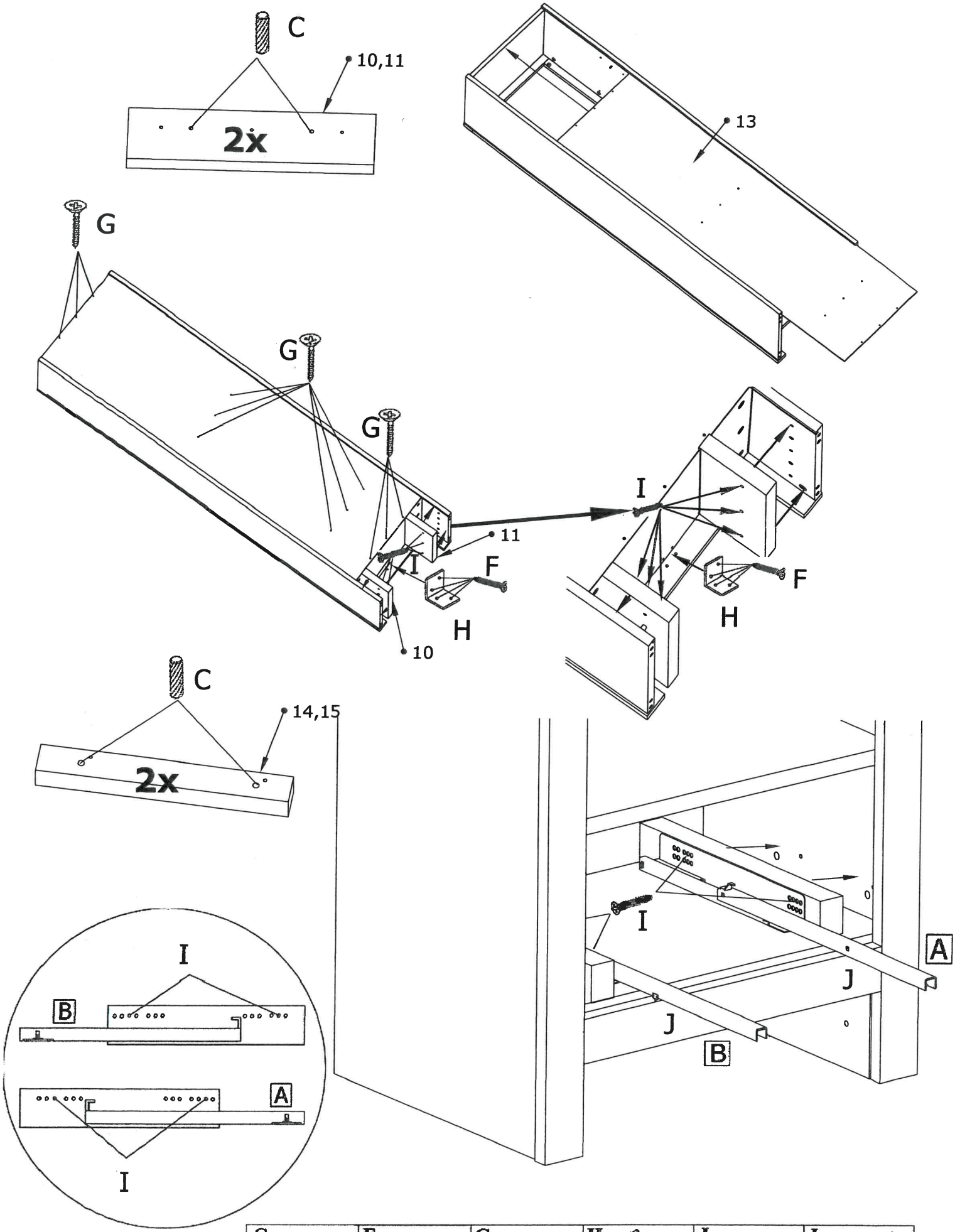

C	F	G	H	I	J
8x30	3,5 x 16			4,5 x 45	
8	4	12	1	10	2

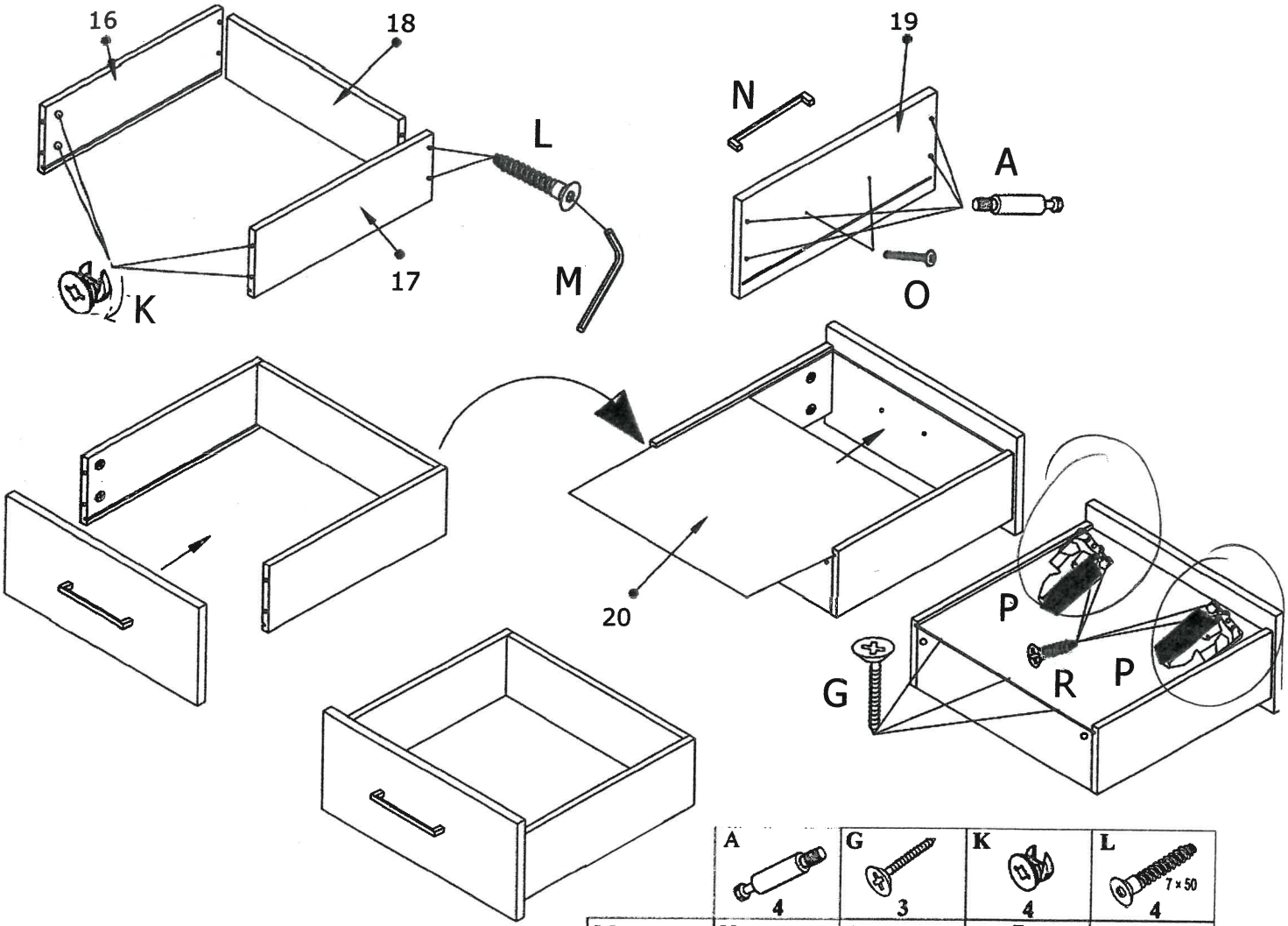
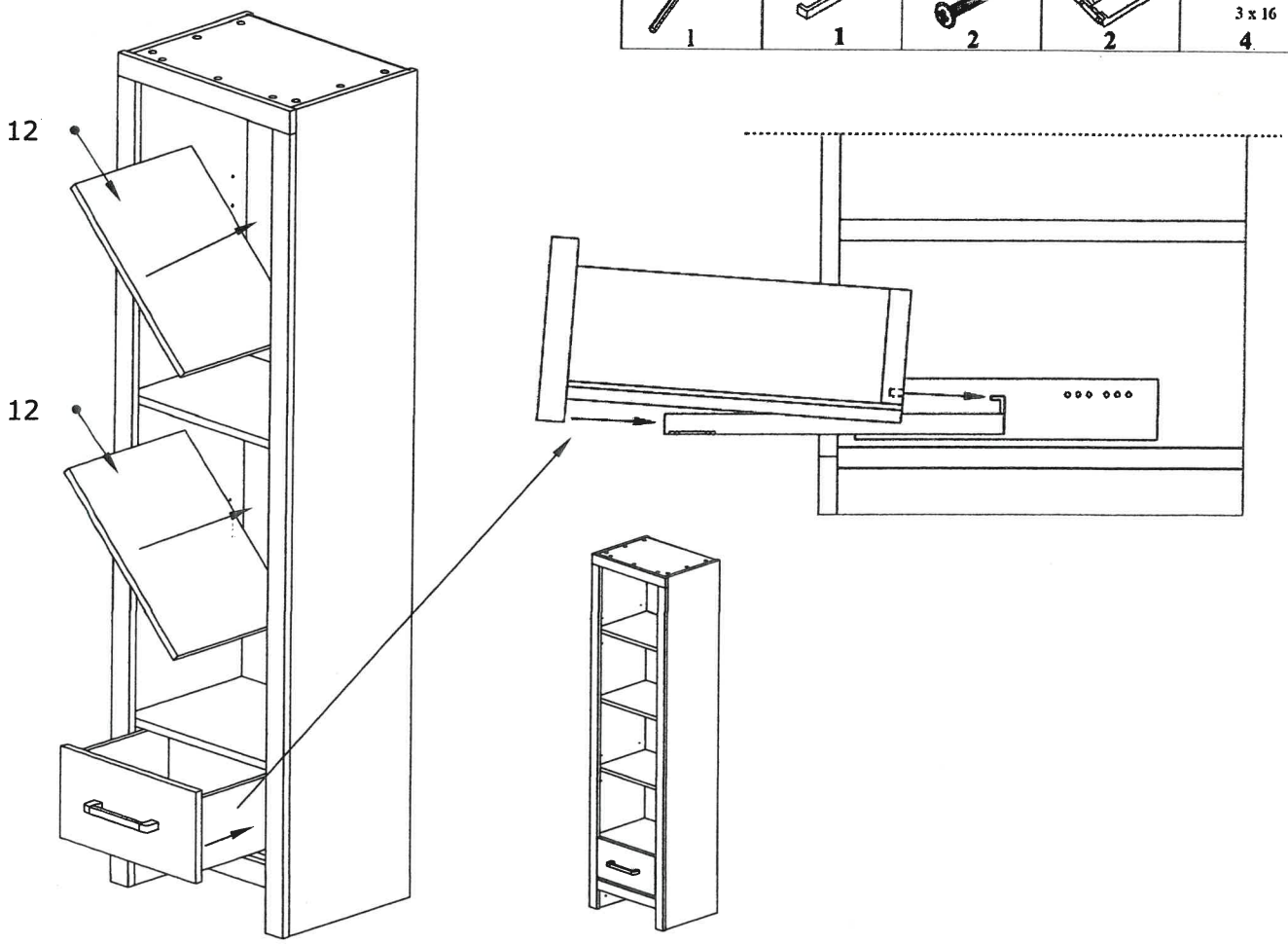
	A 4	G 3	K 4	L 7 x 50 4
M 1	N 1	O 2	P 2	R 3 x 16 4