Paneel 852
Montageanleitung

Liebe Kundin, lieber Kunde:

Diese Montageanleitung soll Ihnen beim richtigen Montieren Ihrer neuen Garderobe als Hilfestellung dienen.
Die Firma Voss-Möbel wünscht Ihnen viel Freude mit unserem Produkt.
Falls Sie mehr über unsere Programme wissen möchten, besuchen Sie uns einfach auf unserer Homepage: www.Voss-Moebel.de

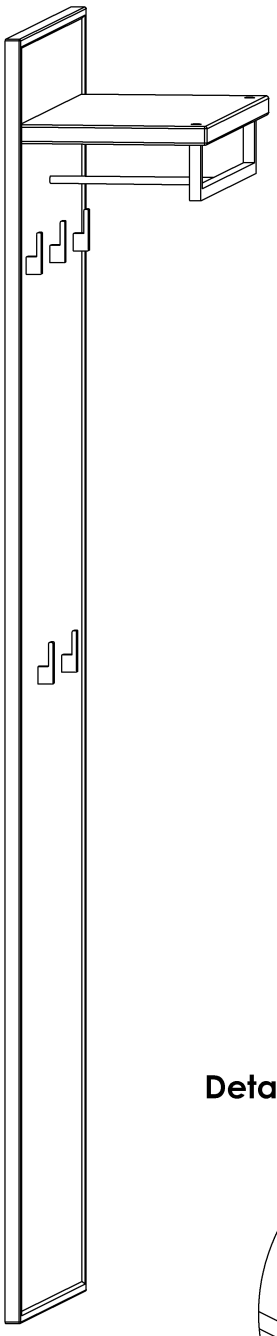

Pos.:	Benennung	Beschreibung	Menge
1	Platte für Paneel		1
2	Hutablage		1
3	Bügel		1
4	Garderobenhaken		5
5	Schraube M6 x 30	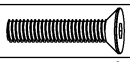	1
6	Schraube M6 x 40	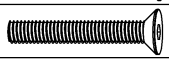	2
7	Schraube 6,3 x 50	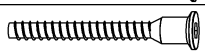	4
8	Schraube M4 x 25		10
9	Paneelhalter	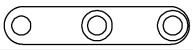	1
10	Schraube 3,5 x 15		2
11	Schraube 4 x 50	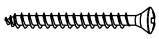	1

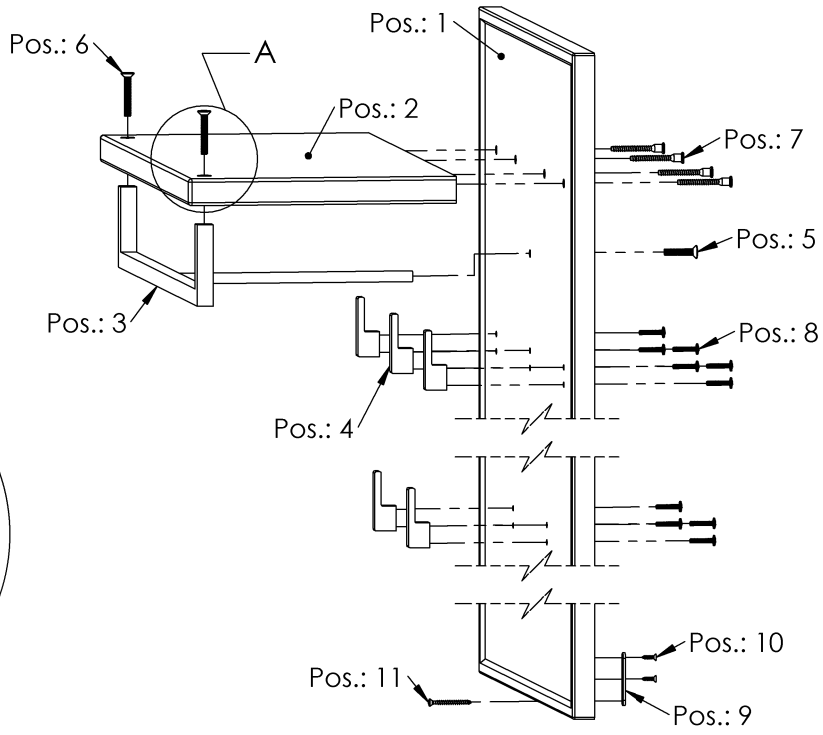

Detail A

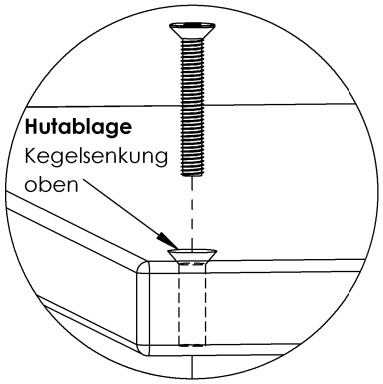

Wandmontage

Paneel 852
Wandmontage

Die beiliegenden Dübel & Schrauben sind nur für festes Mauerwerk geeignet!
Bei Leichtbauwänden müssen geeignete Befestigungsmöglichkeiten besorgt werden.

Benennung	Beschreibung	Menge
Haken 6 x 50	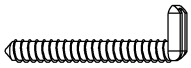	2
Dübel 8 x 40		2
Dübel 6 x 30		1

Oberkante sowie Seitenkanten des gewünschten Aufhängeplatzes markieren.
Die Markierung kann mittels Bleistiftlinie oder Klebeband erfolgen.
Anhand der Skizze können nun die Bohrpunkte eingemessen werden.

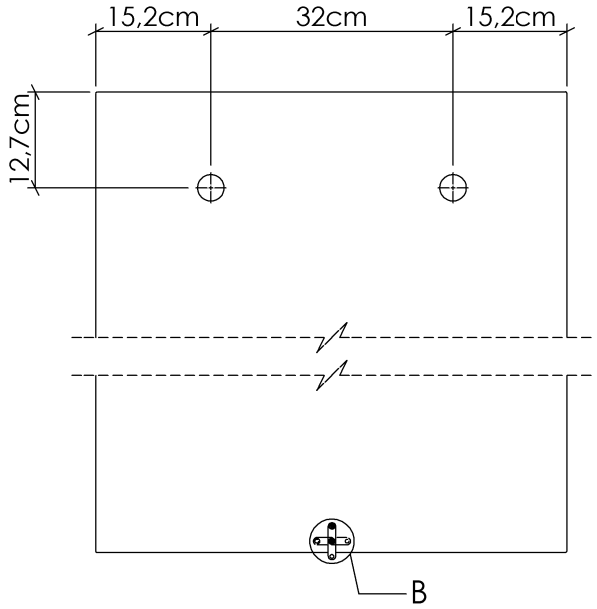

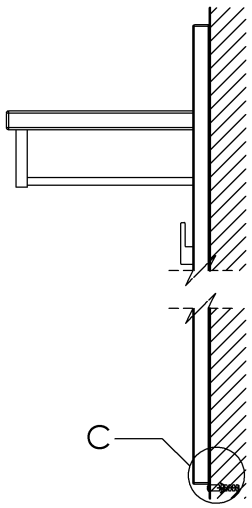

Detail B

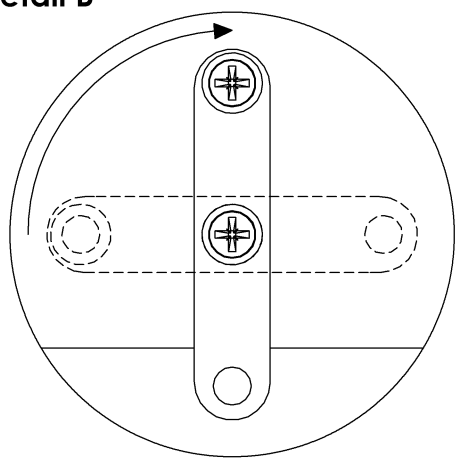

Detail C

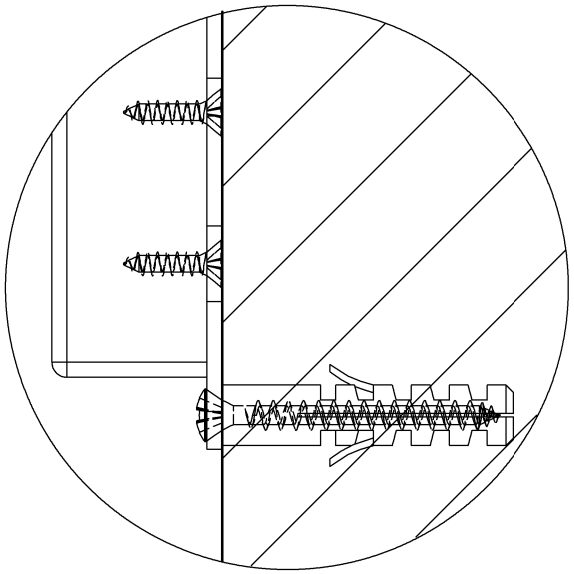

„Die Montage muss genau nach den Anweisungen des Herstellers erfolgen - anderenfalls kann eine fehlerhafte Montage zu einem Sicherheitsrisiko führen!"

MÖBEL MIT KLASSE AUS DEUTSCHLAND