Hela Tische Möbel Vertriebs GmbH
Scheidkamp 14
D 32584 Löhne

Luise

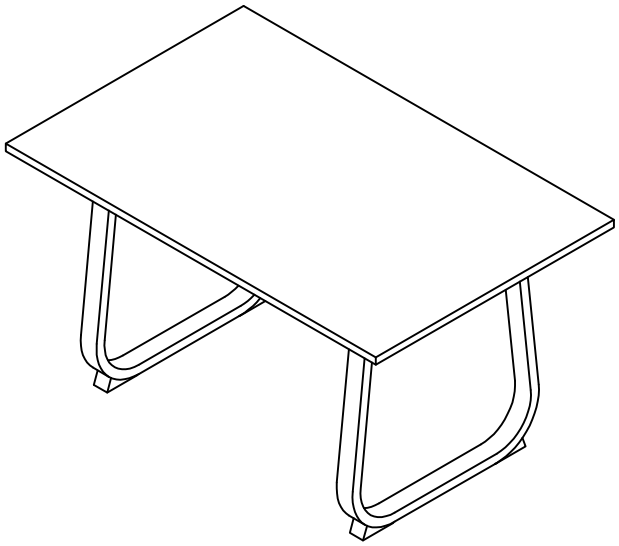

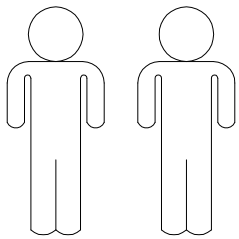

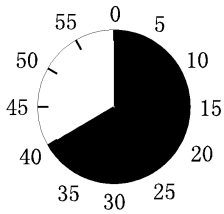

1

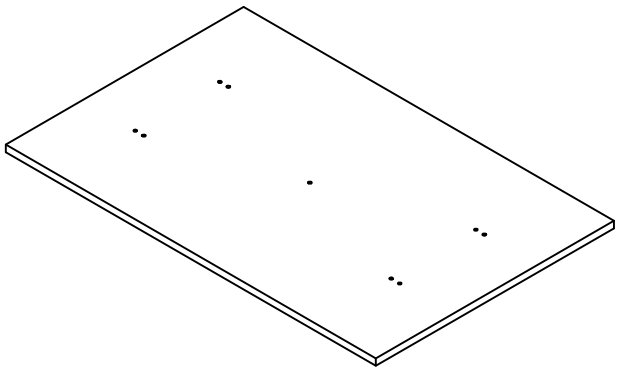

2

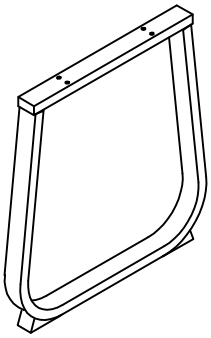

3

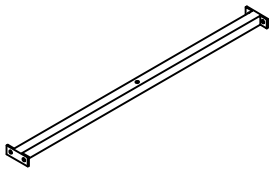

1	1x	1/2
2	2x	2/2
3	1x	2/2

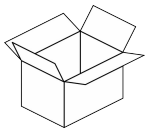

2/2

A M6*12 9X	B M6*40 9X	C M6*12 4X	D Ø18*Ø6*1.5 9X	E 4mm 1X
F 6mm 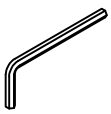 1X				

I.

1.

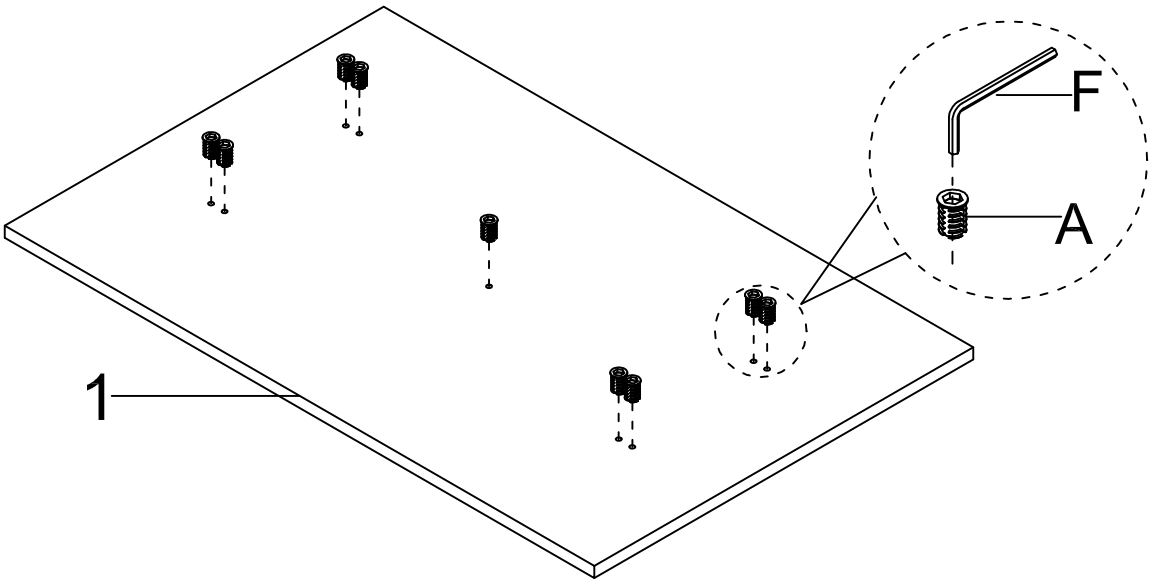

A
M6*12
9X

F
6mm
1X

100%

2.

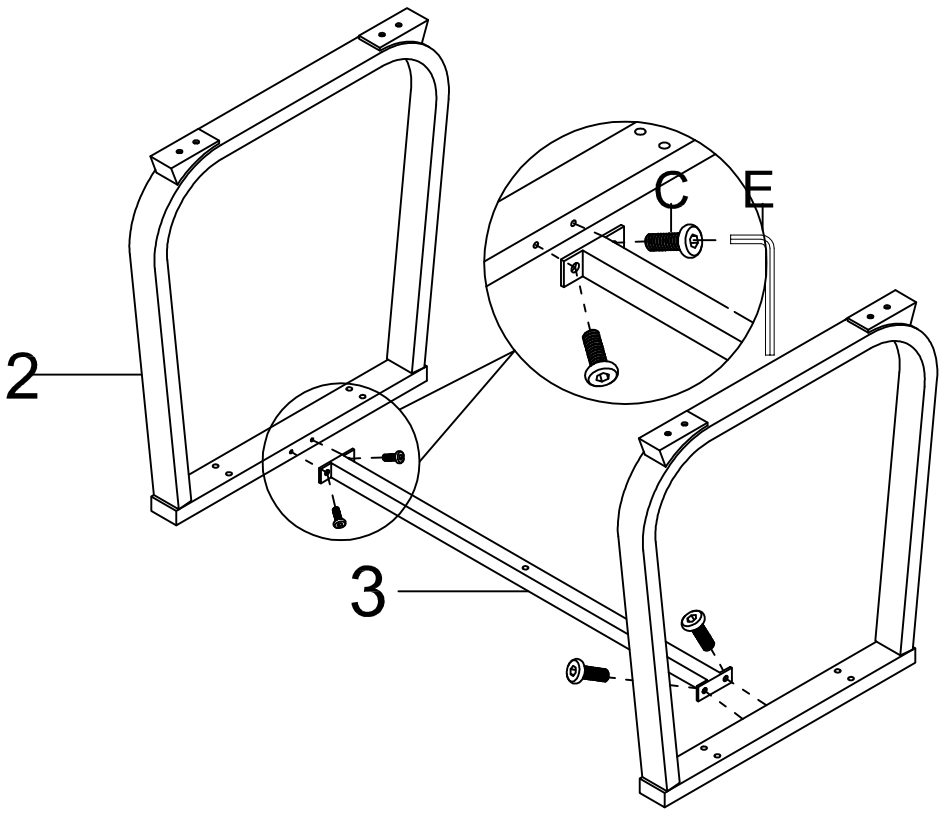

C
M6*12
4X

E
4mm
1X

75%

II .

3.

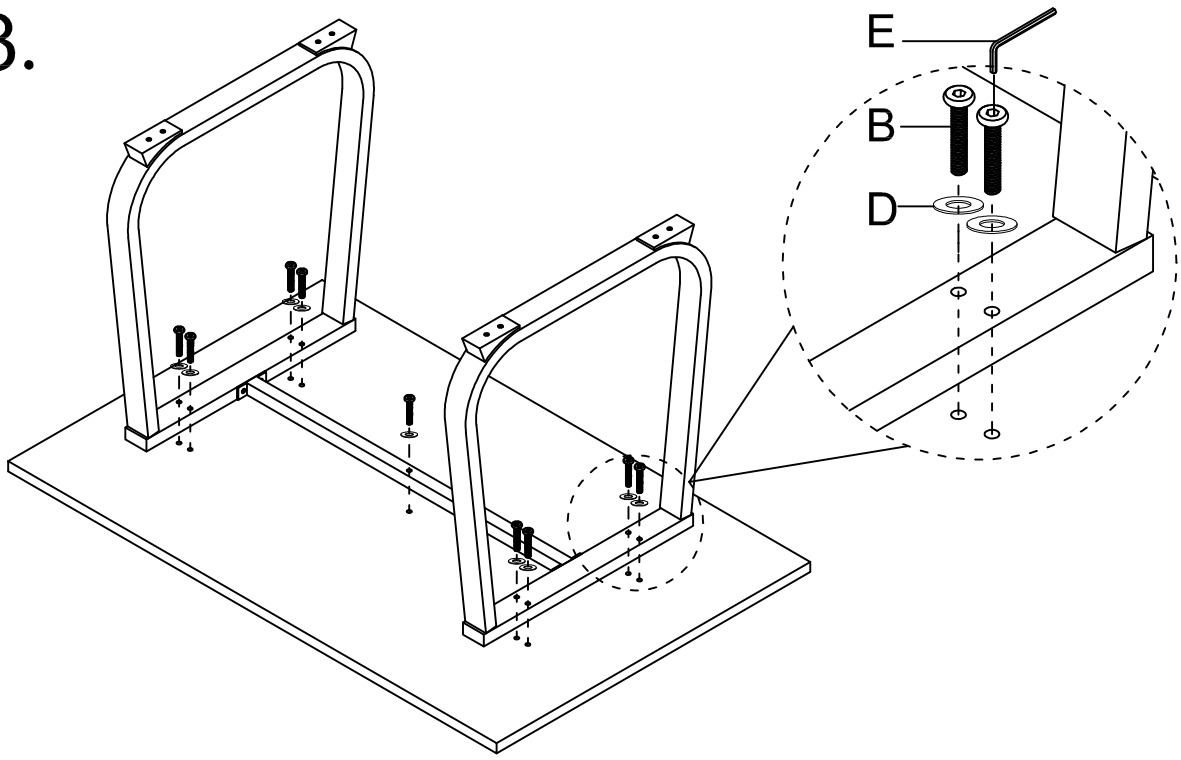

B	M6*40 9X
D	Ø18*Ø6*1.5 9X
E	4mm 1X
	100%
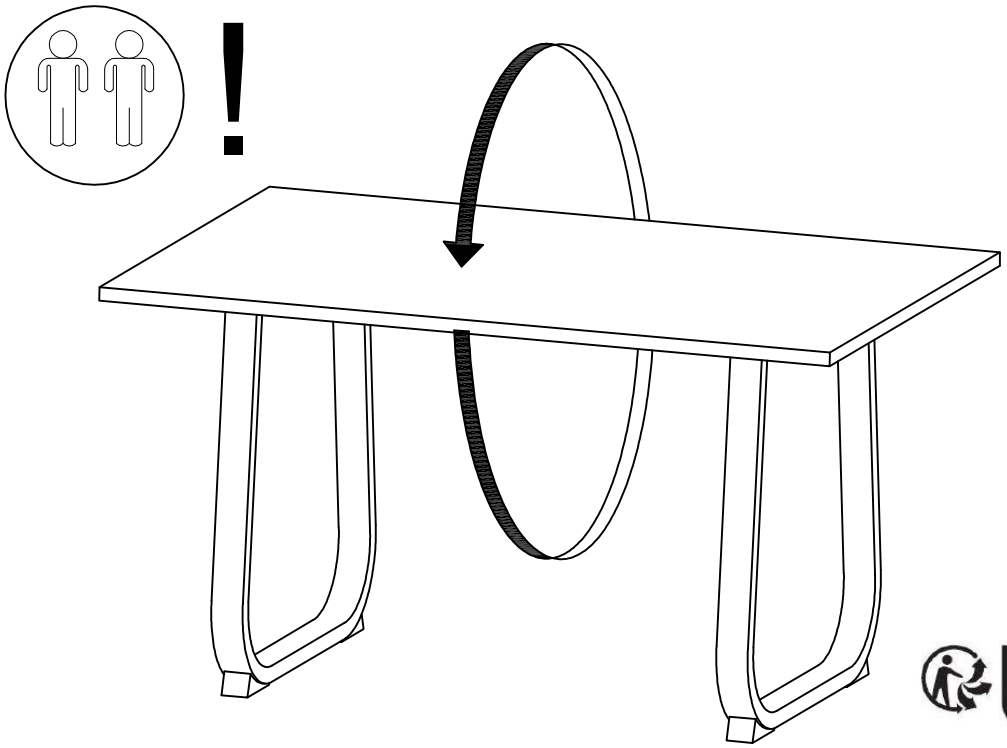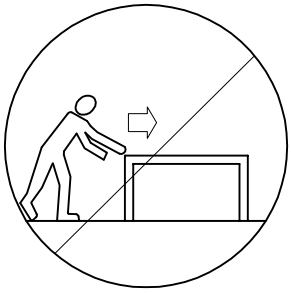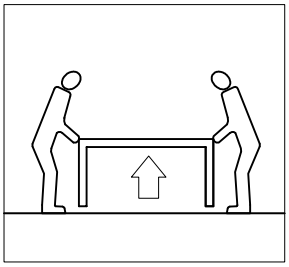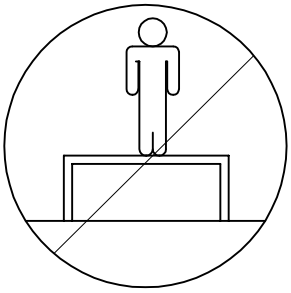
4.