LUCE ambiente Design®

ASHFORD

I-ASHFORD-S15 AMB, I-ASHFORD-S15 BCO, I-ASHFORD-S15 BLU
I-ASHFORD-S15 GR, I-ASHFORD-S15 TR, I-ASHFORD-S20 AMB
I-ASHFORD-S20 BCO, I-ASHFORD-S20 BLU, I-ASHFORD-S20 GR, I-ASHFORD-S20 TR

DOWNLOAD CATALOG

faneurope

Imported by
Fan Europe Lighting s.r.l. a socio unico
Via Nuova Poggioreale 45A 80143 (NA)
www.faneurope.it CE

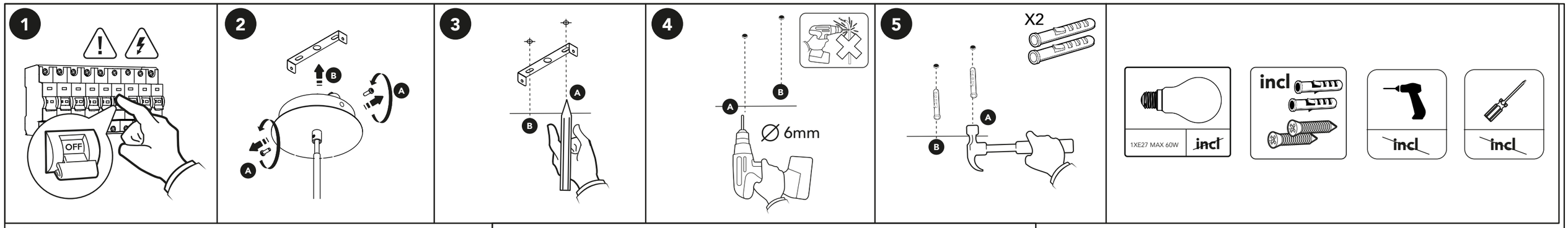

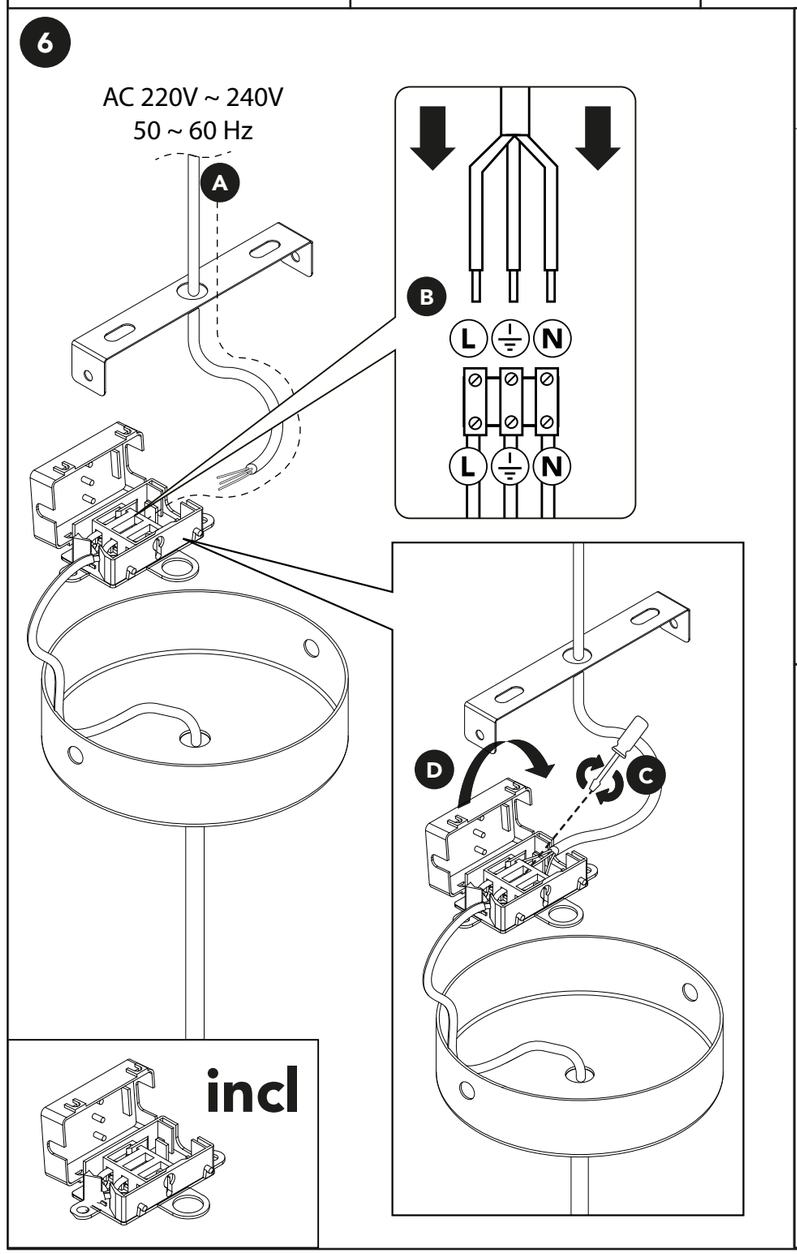

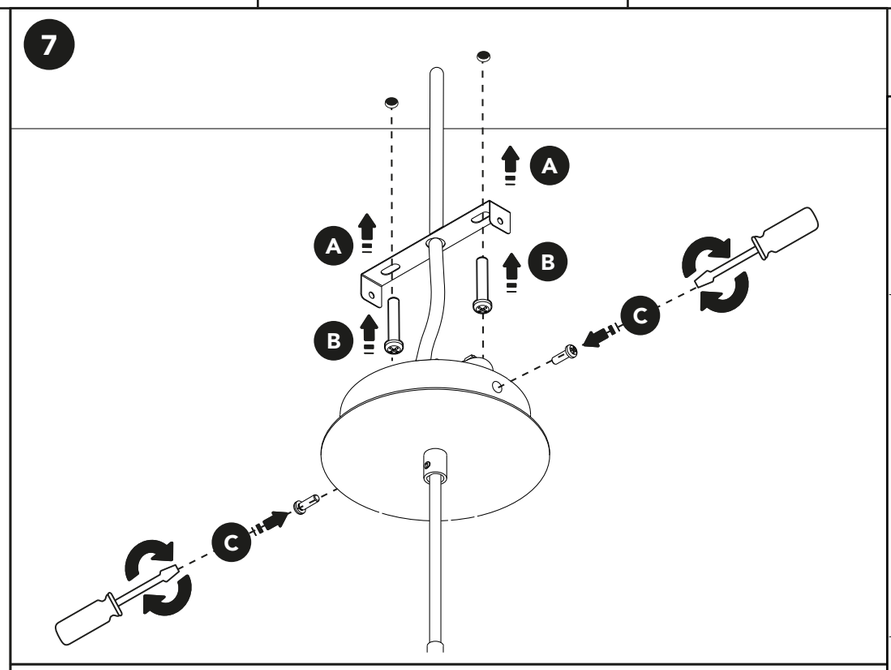

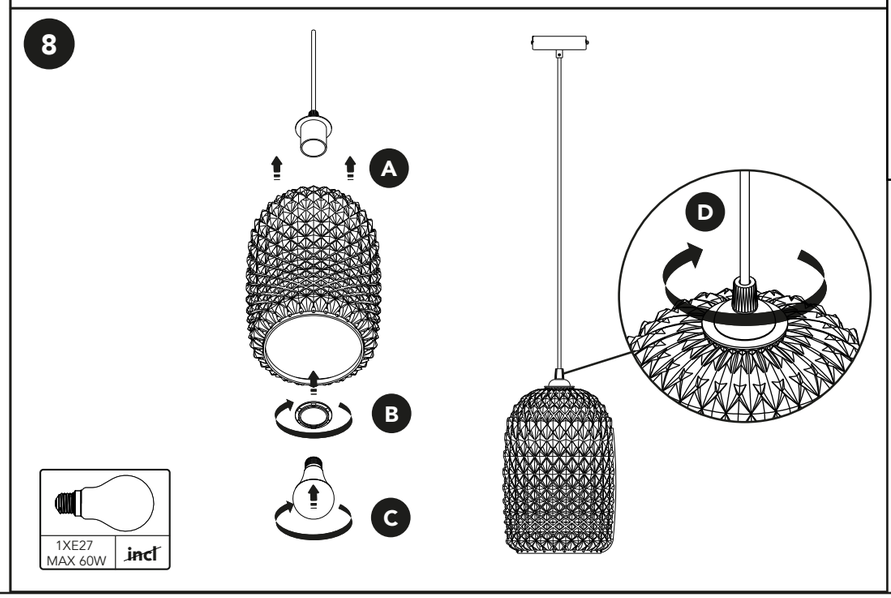

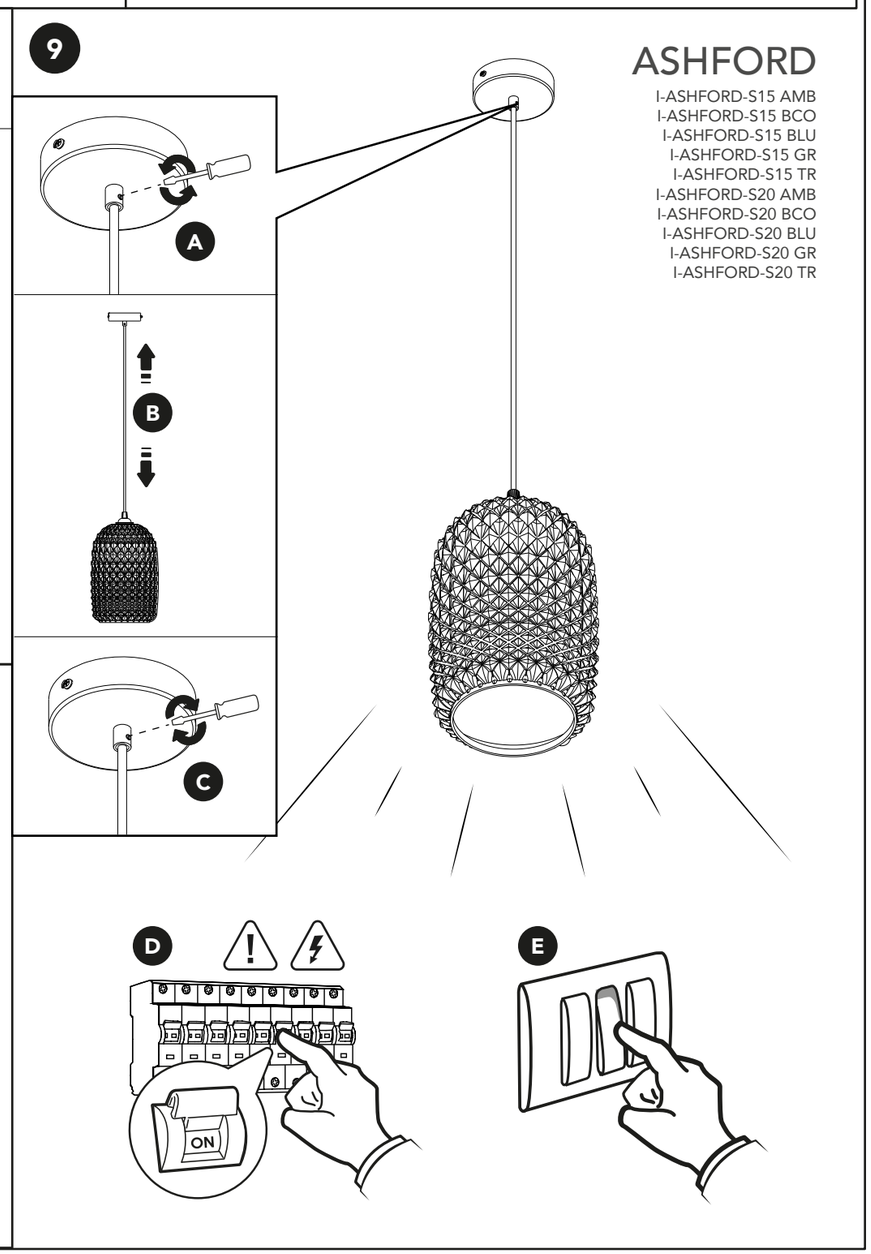

ASHFORD

I-ASHFORD-S15 AMB
I-ASHFORD-S15 BCO
I-ASHFORD-S15 BLU
I-ASHFORD-S15 GR
I-ASHFORD-S15 TR
I-ASHFORD-S20 AMB
I-ASHFORD-S20 BCO
I-ASHFORD-S20 BLU
I-ASHFORD-S20 GR
I-ASHFORD-S20 TR