13520016/06

BDSK Handels GmbH & Co. KG
Mergentheimer Straße 59
DE-97084 Würzburg
Germany

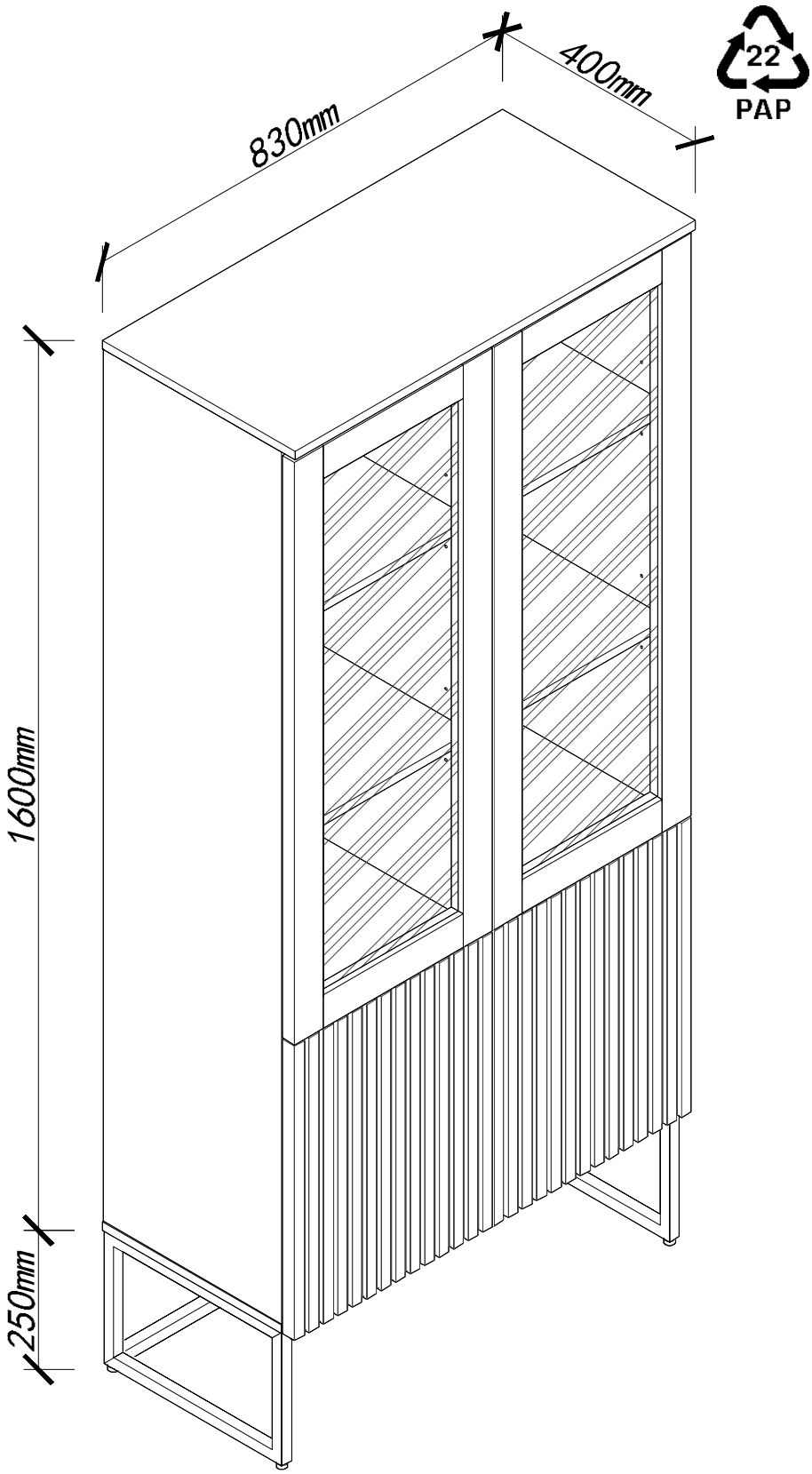

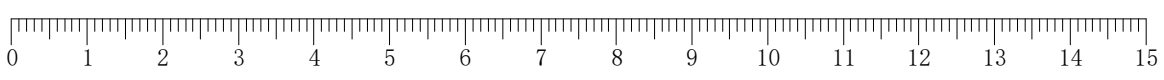

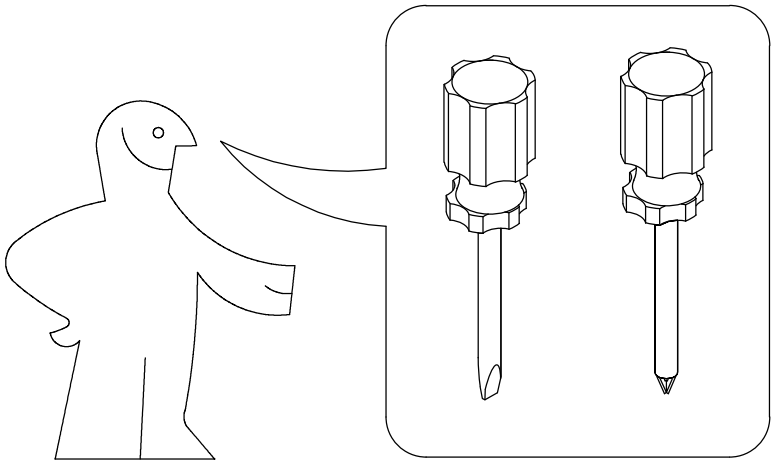

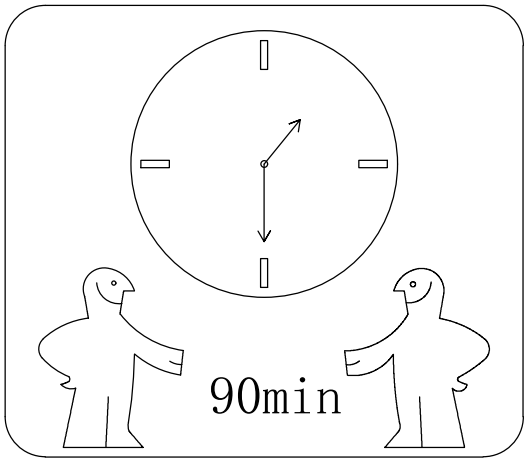
90min

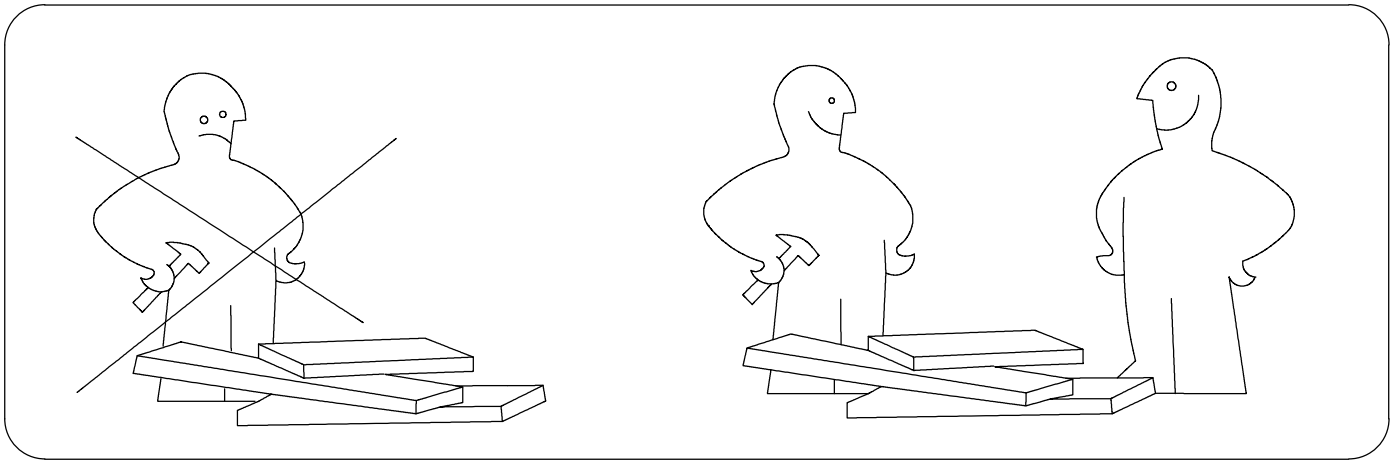

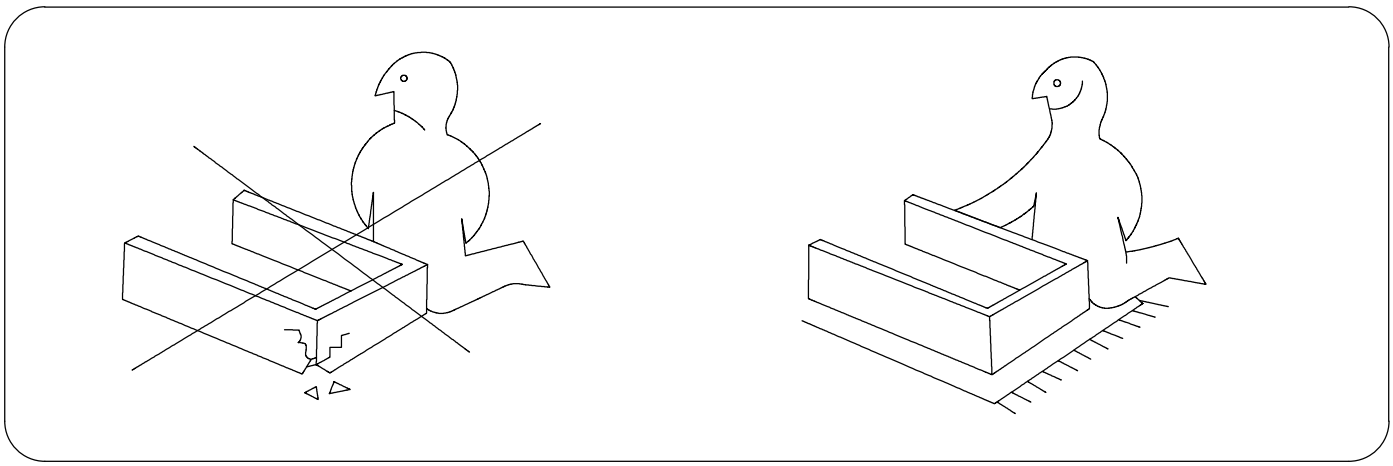

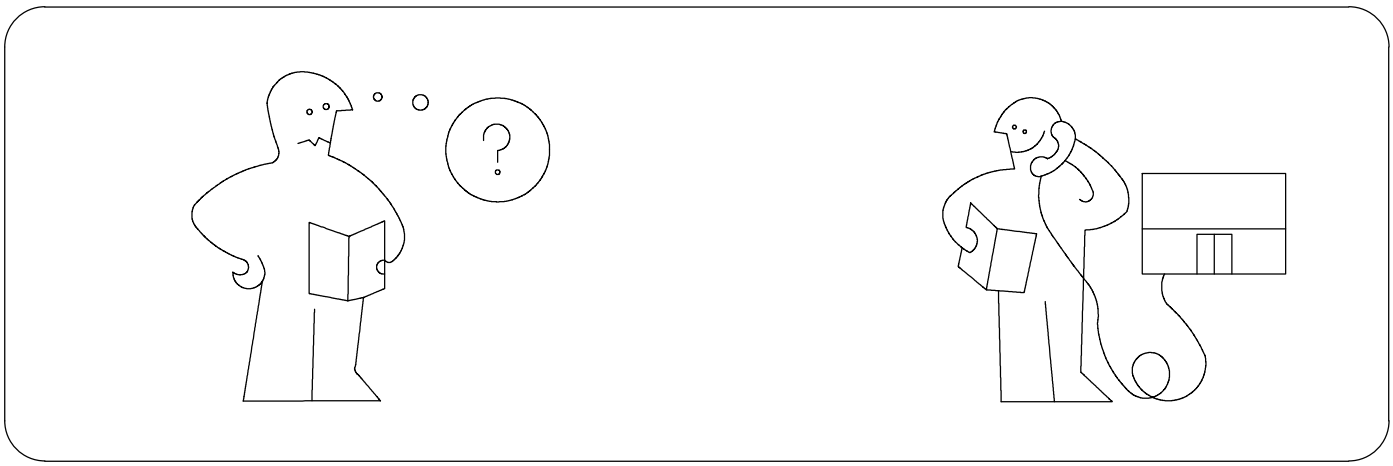
?

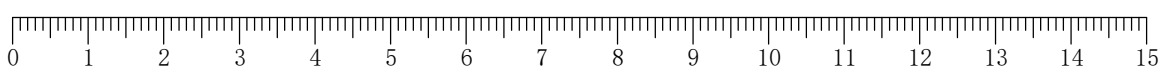
0 1 2 3 4 5 6 7 8 9 10 11 12 13 14 15

1	830*400*16	1x
2	830*372*16	1x
3	1568*371*16	1x
4	1568*371*16	1x
5	1568*371*16	1x
6	390*370*16	1x

7	390*370*16	1x
8	387*340*16	6x
9	1063*400*5	2x
10	509*400*5	2x
11	1047*410*25	2x
12	530*410*25	2x

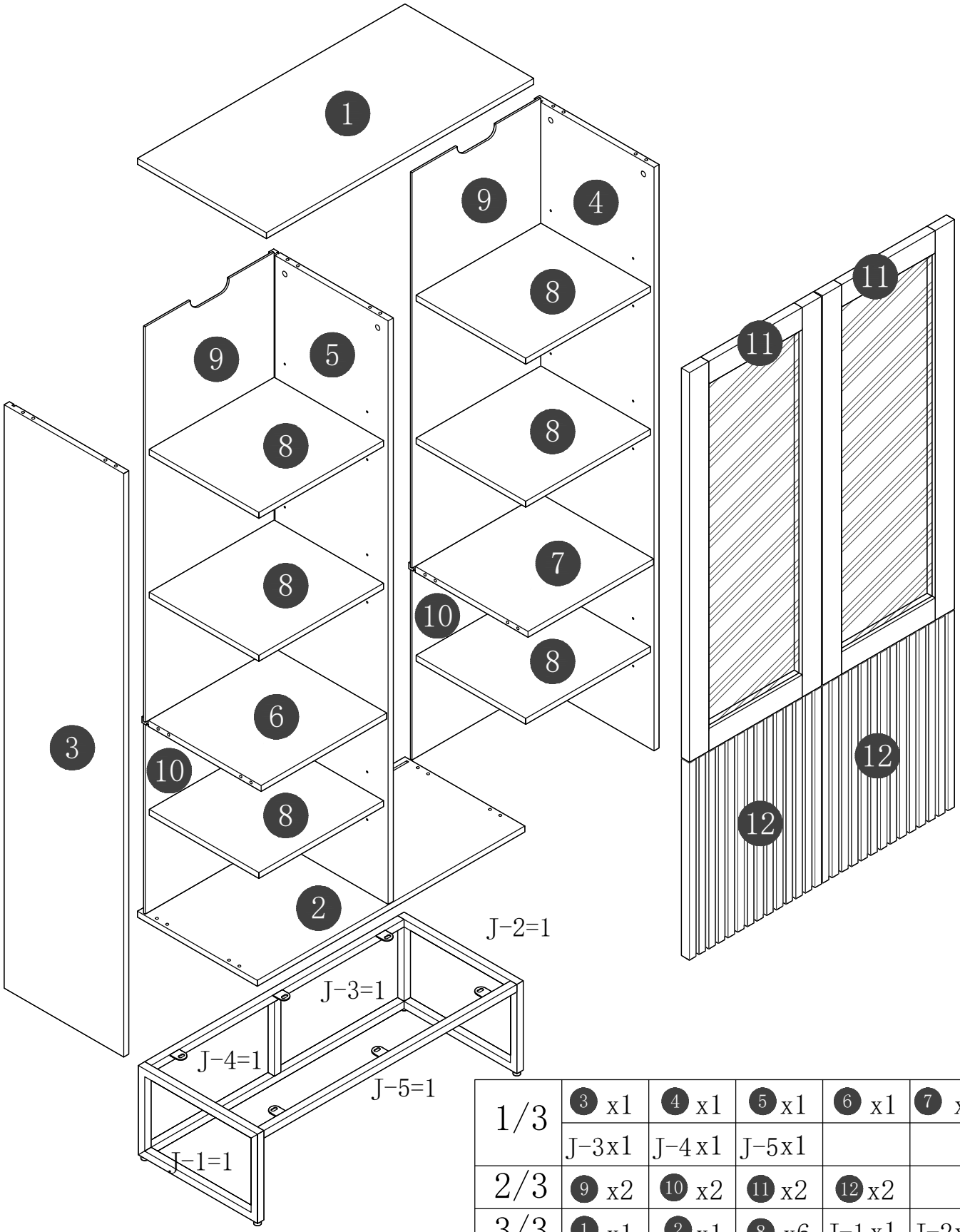

1/3	3 x1	4 x1	5 x1	6 x1	7 x1
	J-3x1	J-4x1	J-5x1		
2/3	9 x2	10 x2	11 x2	12 x2	
3/3	1 x1	2 x1	8 x6	J-1 x1	J-2x1

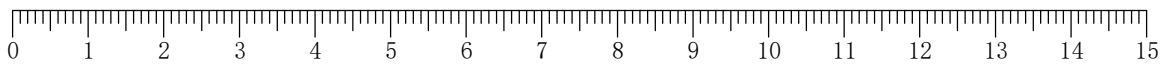

1/3

J-3=1	J-4=1	J-5=1
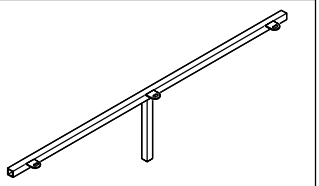	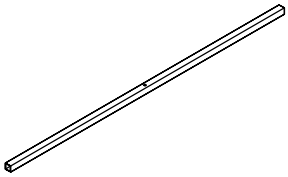	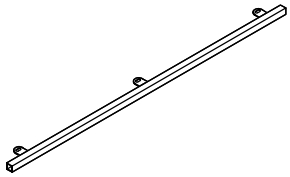

3/3

A=14	B=20	C=14	D=14	E=20	F2=2
	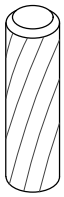	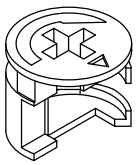		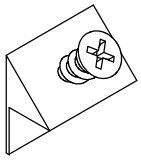	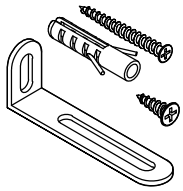
M6*40mm	Φ8*30mm	Φ15*12mm	Φ21mm		

G1=12	G2=1	H=1	I1=10	J-1=1
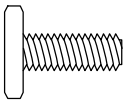	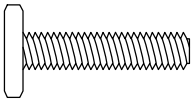		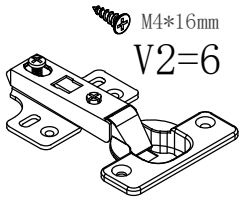	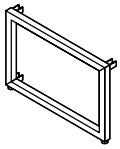
M6*16	M6*35mm	M4		

J-2=1	K=4	L=24	Q=6	Z1=6
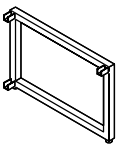	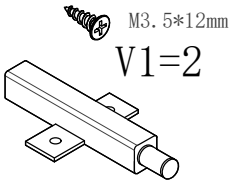	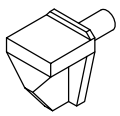	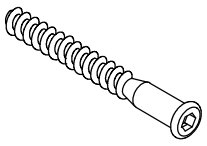	
			Φ7*48mm	Φ10*2.5mm

Z2=6

Φ13*1mm

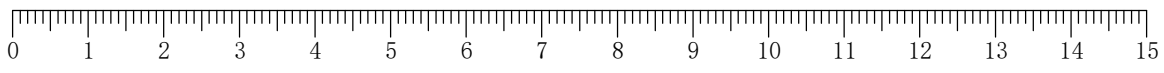

1

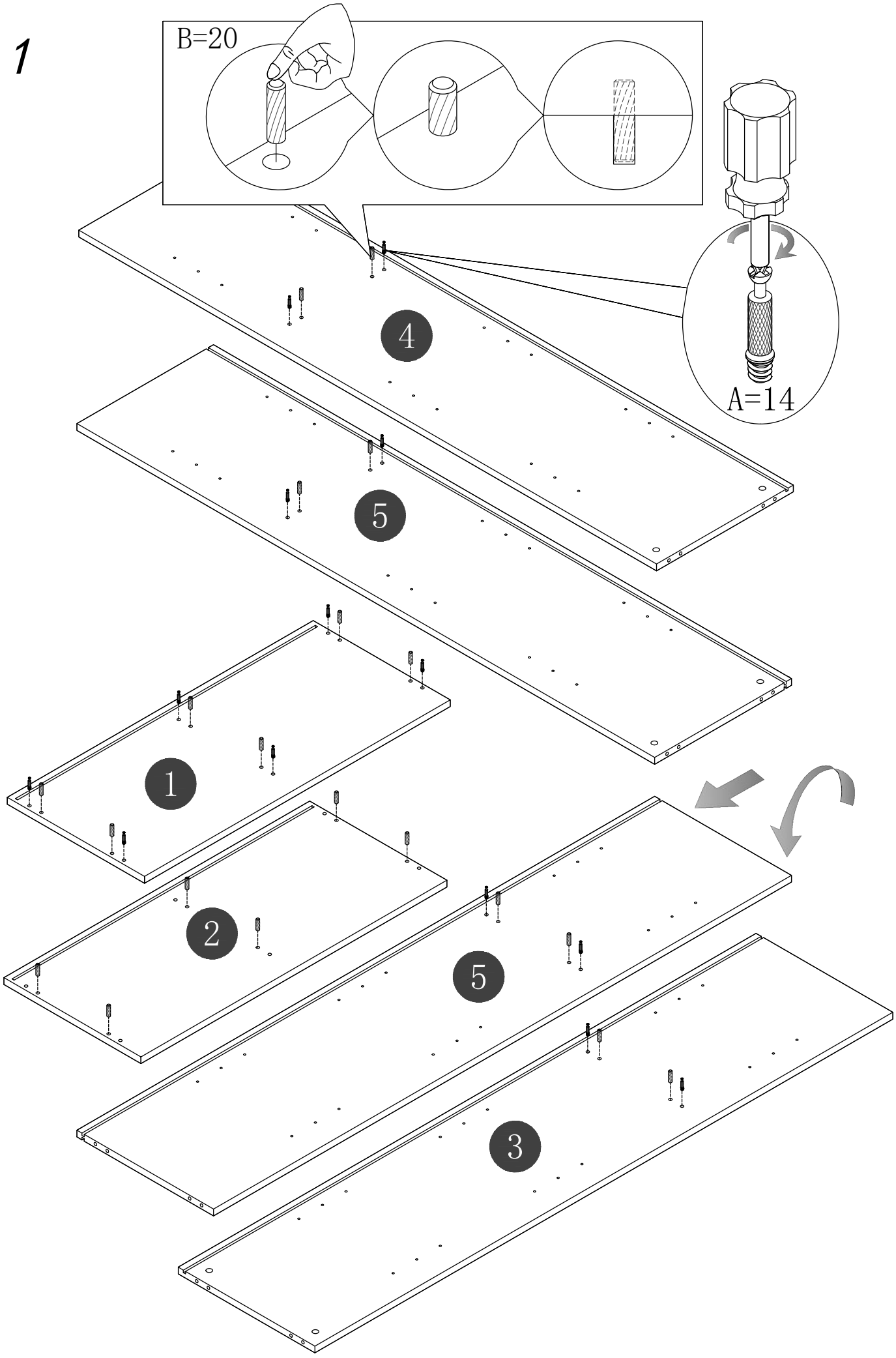

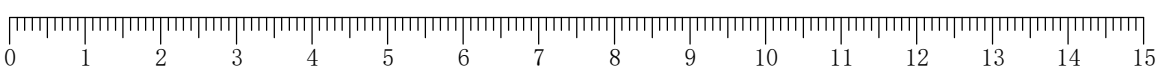

2

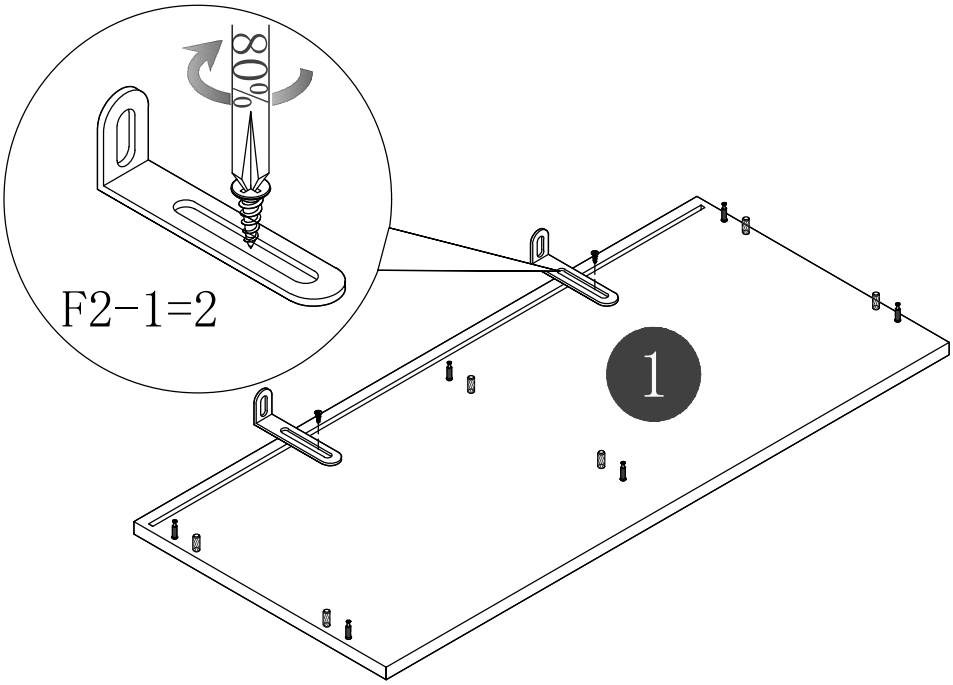

3

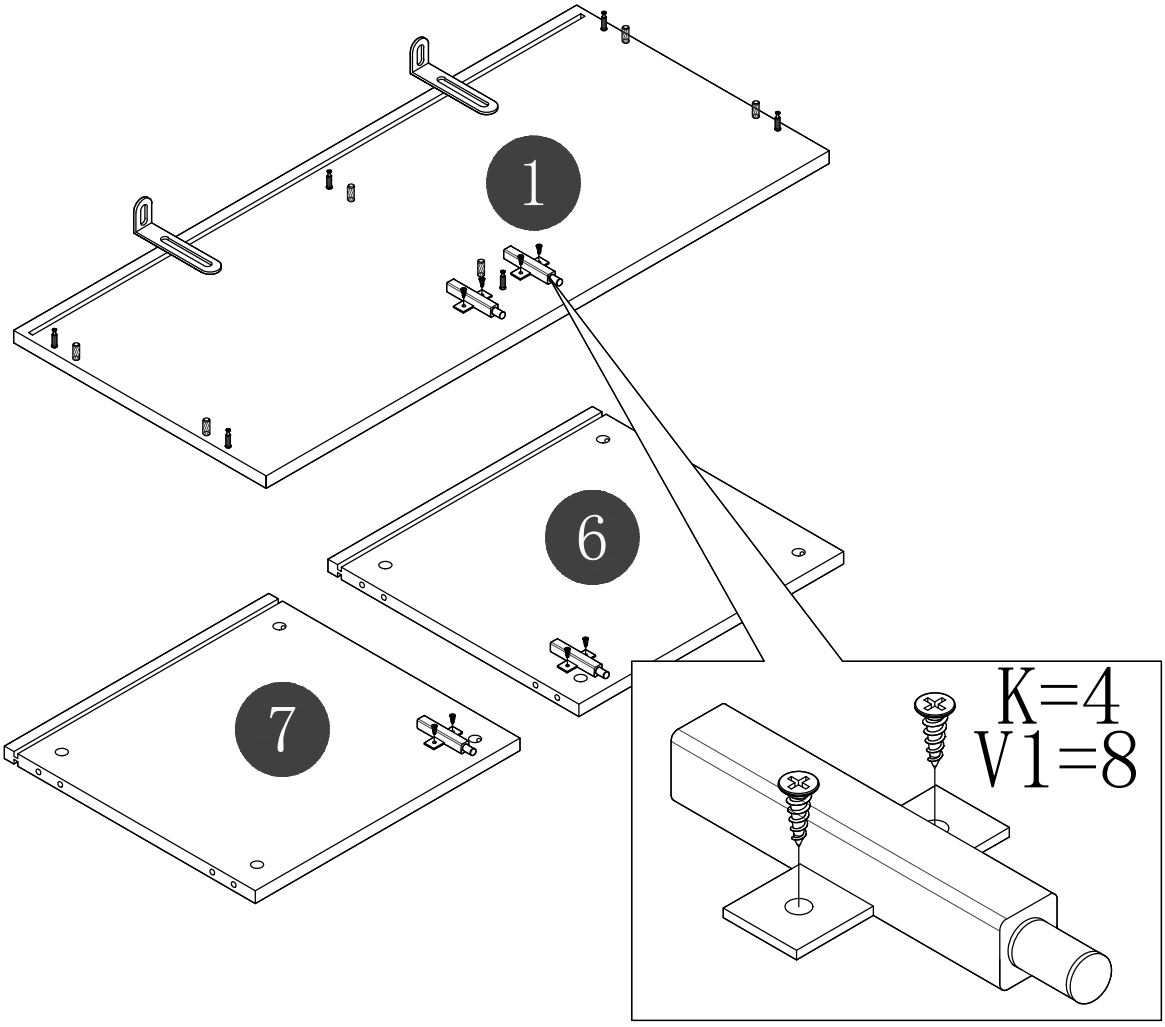

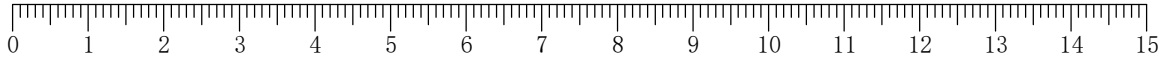

4

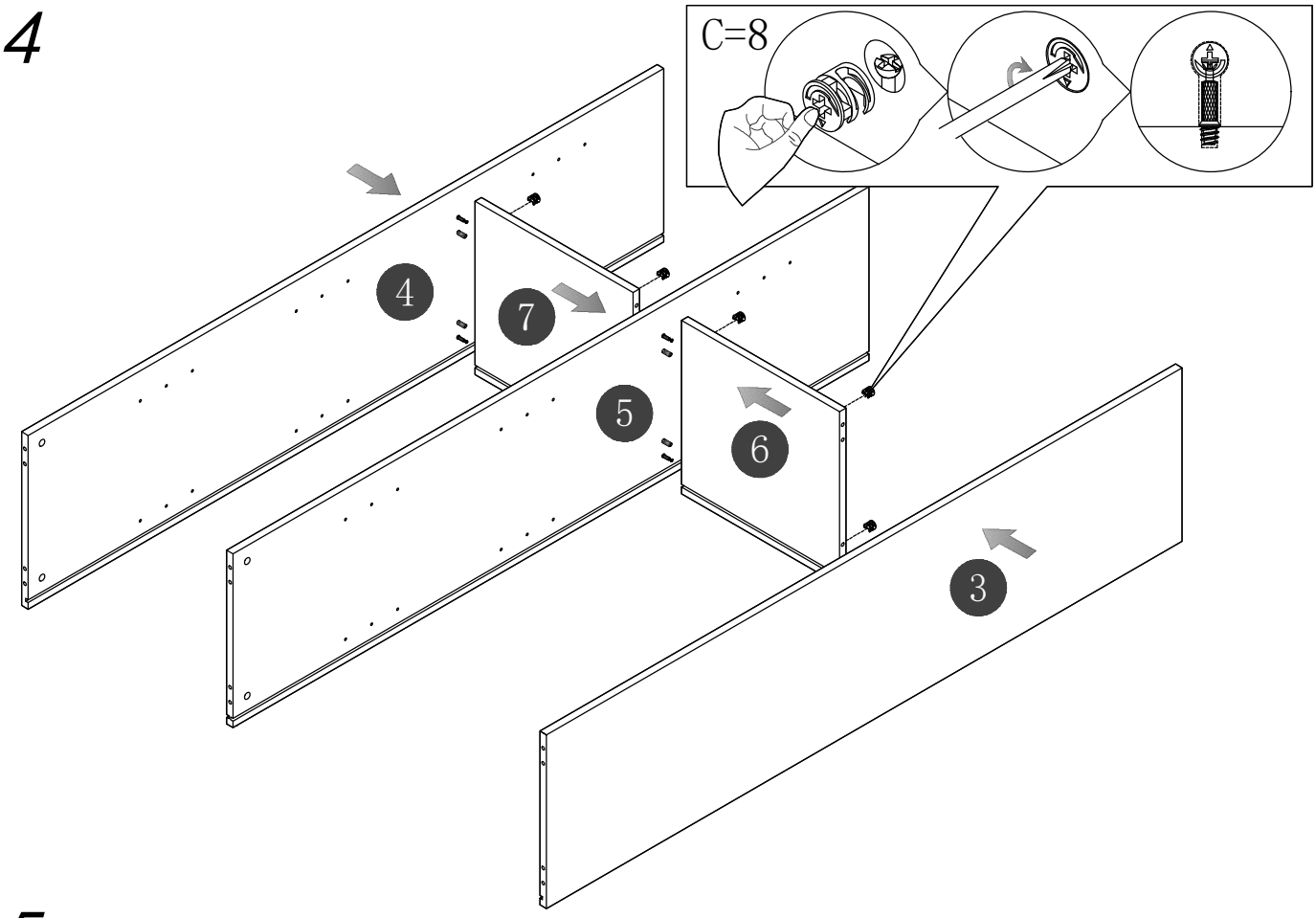

5

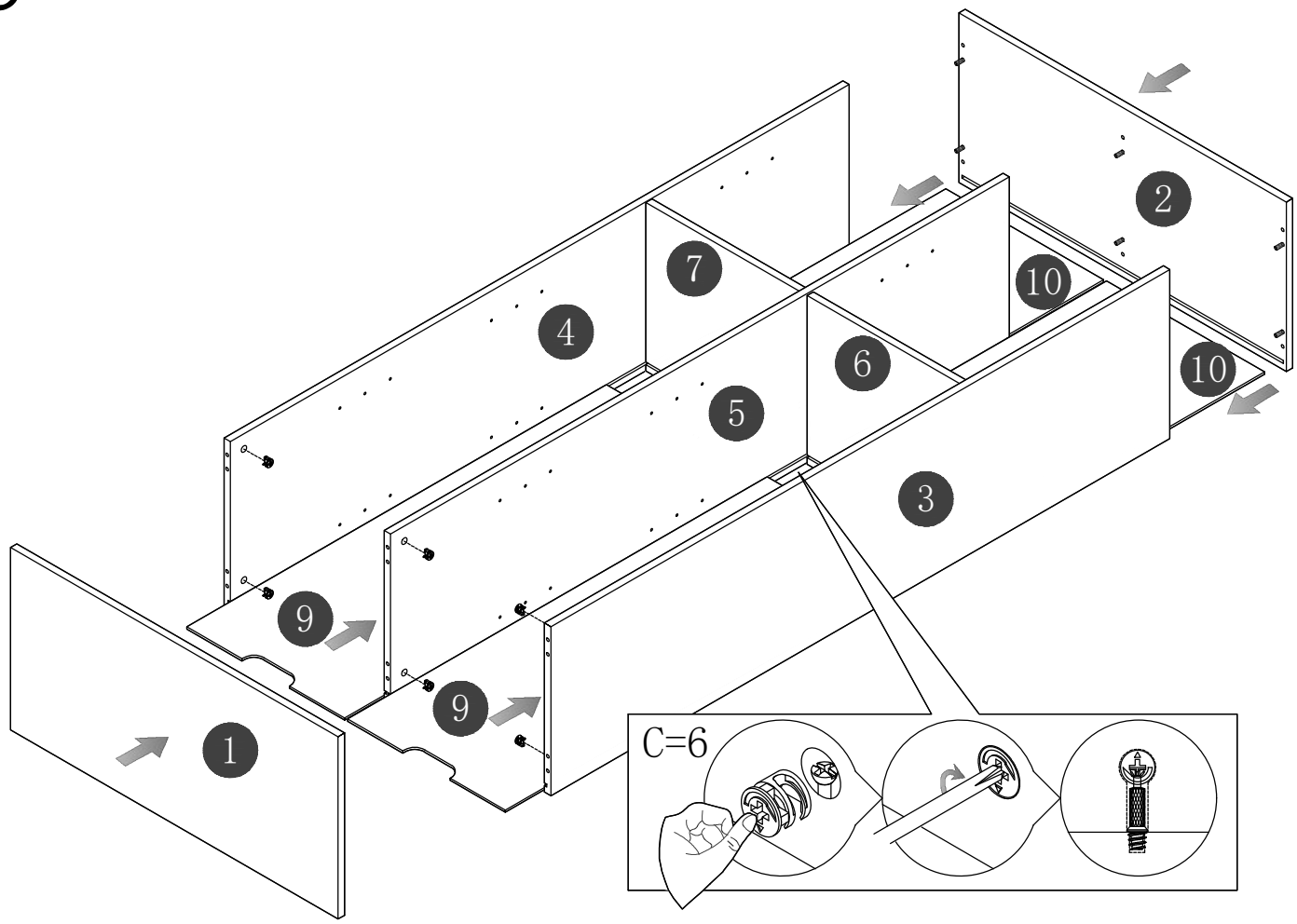

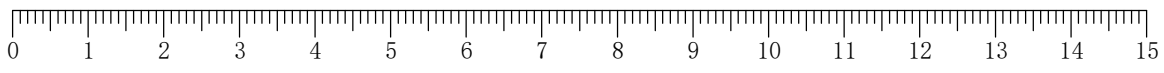

6

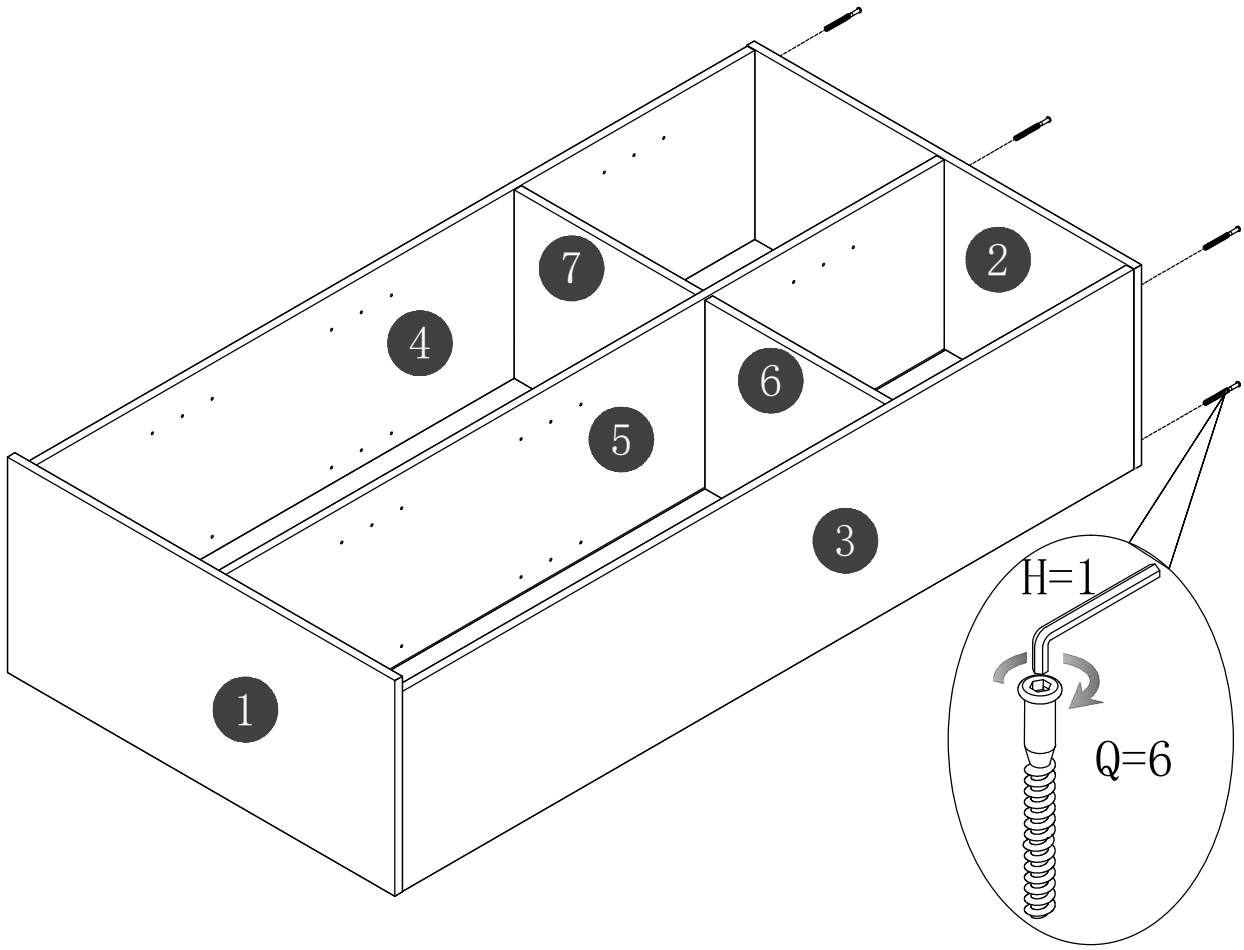

7

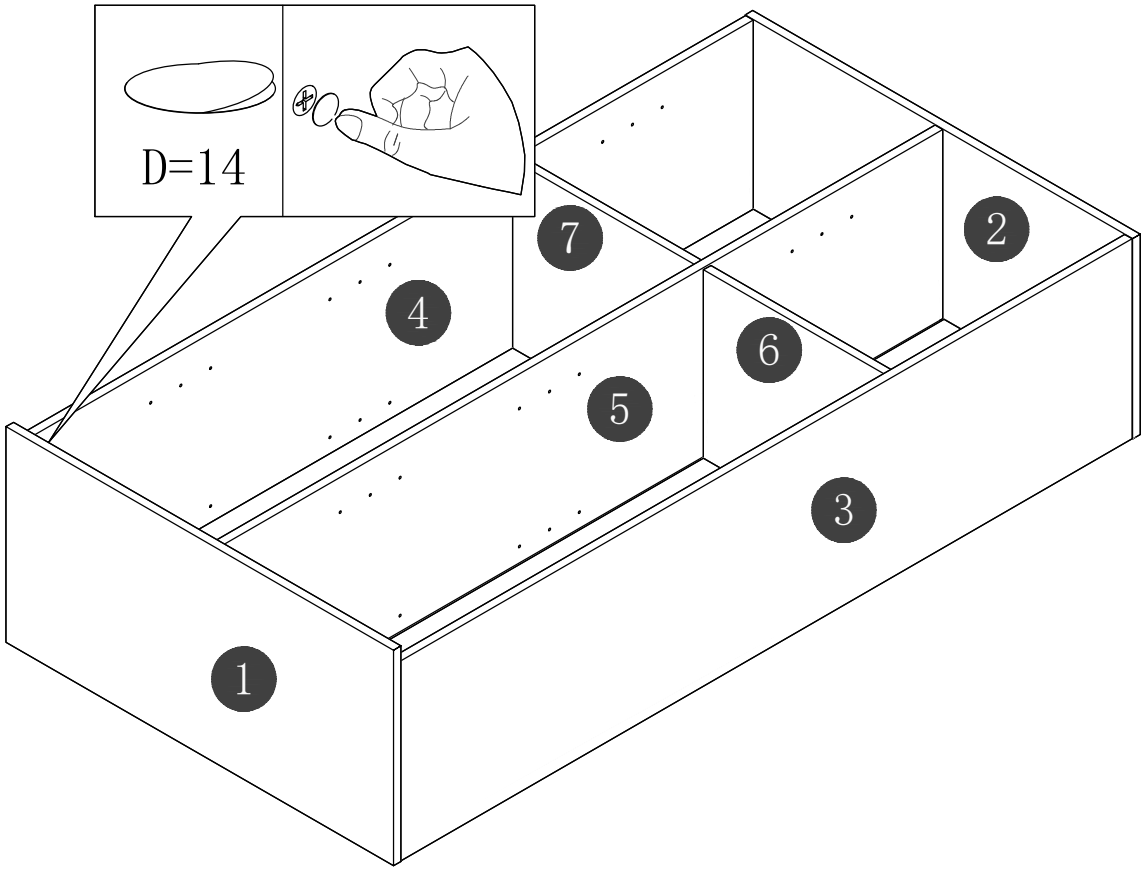

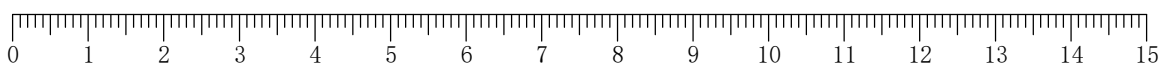

8

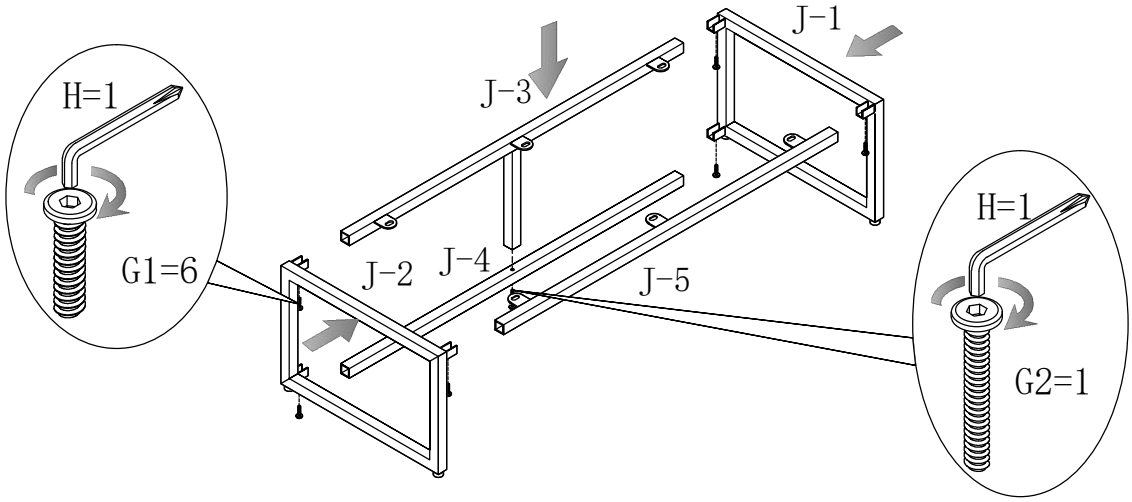
H=1
G1=6
J-3
J-1
J-2
J-4
J-5
H=1
G2=1

9

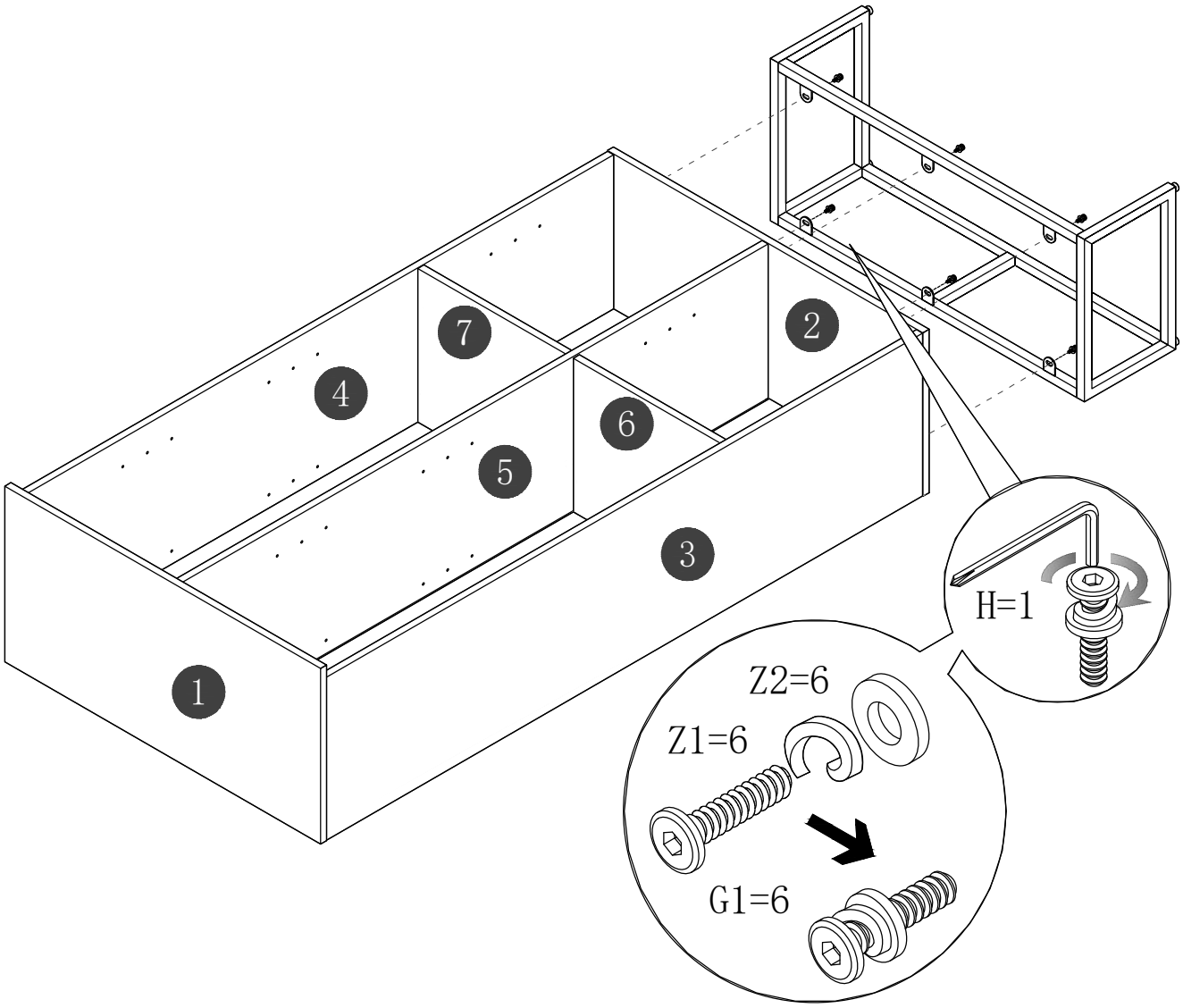
7
2
4
6
5
3
1
H=1
Z2=6
Z1=6
G1=6

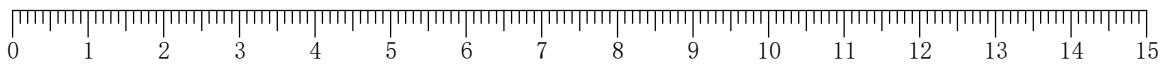
0
1
2
3
4
5
6
7
8
9
10
11
12
13
14
15

10

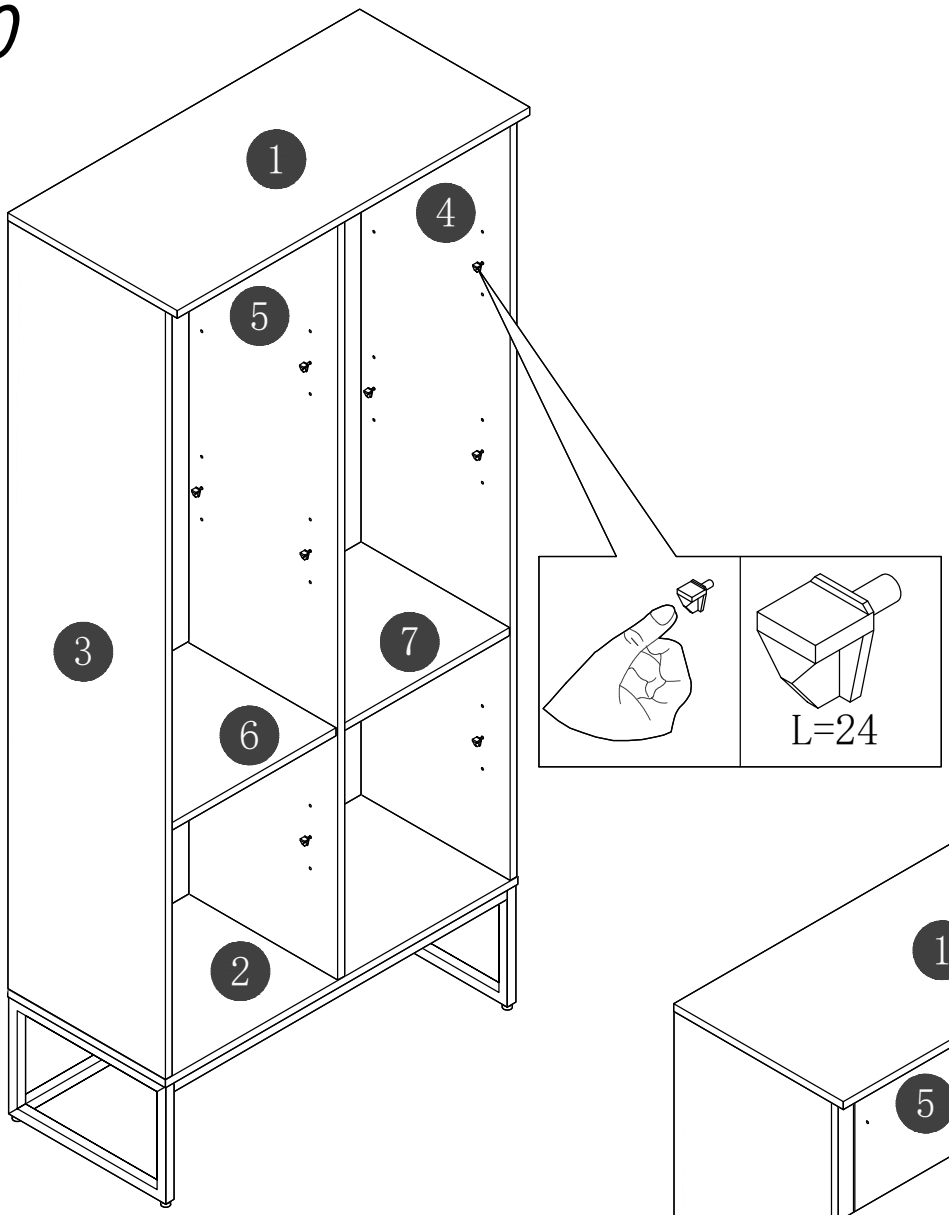

11

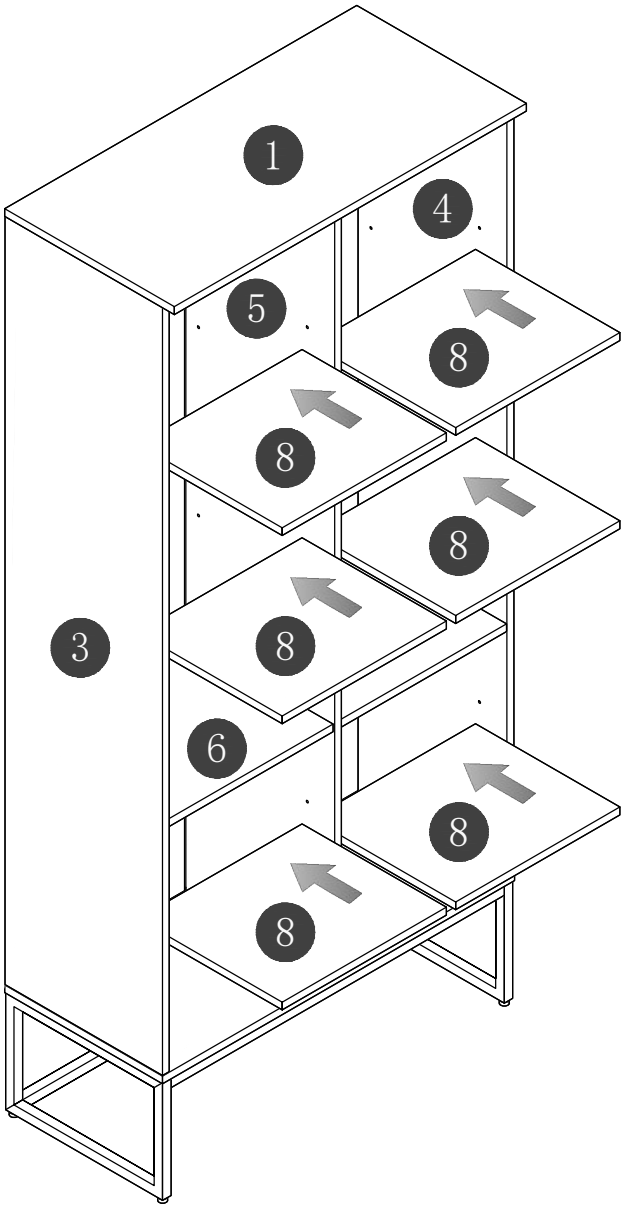

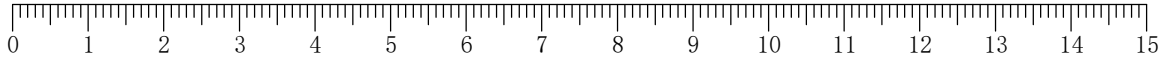

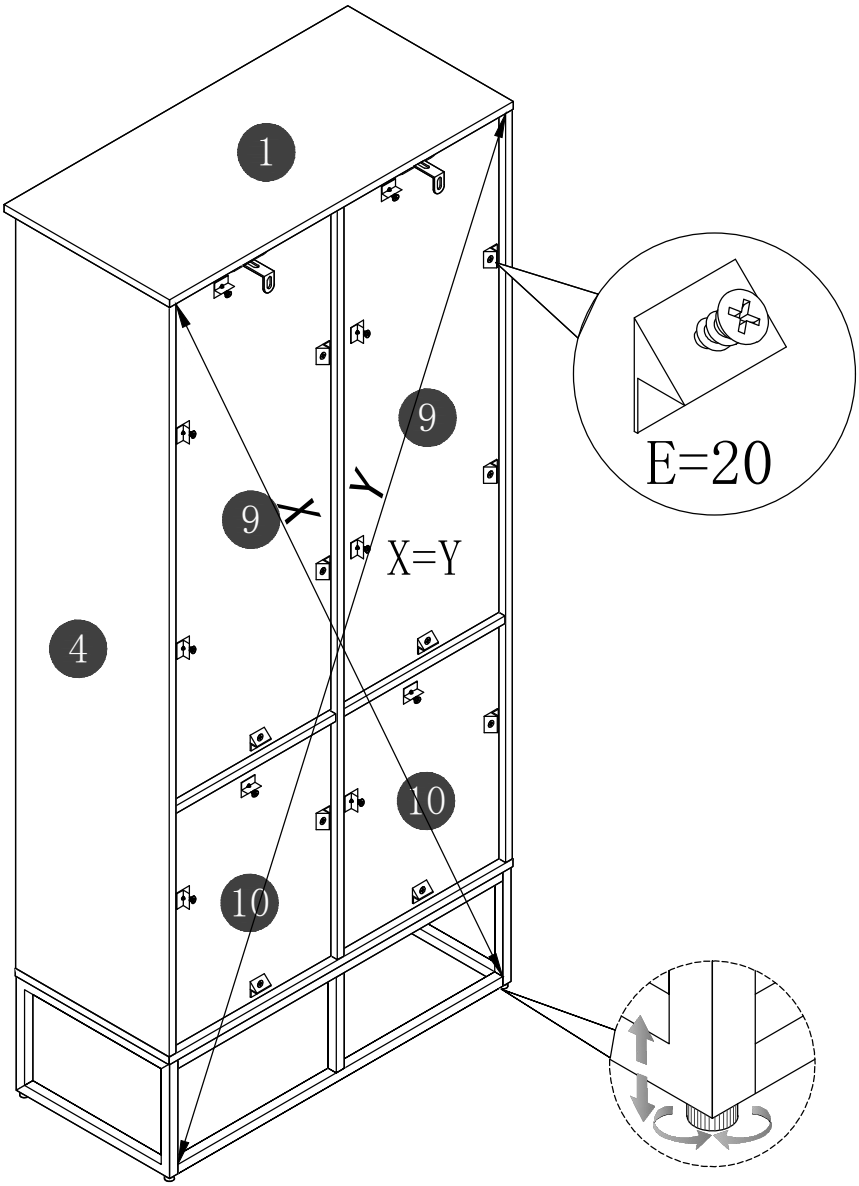
1
9
9
X
Y
X=Y
4
10
10
E=20

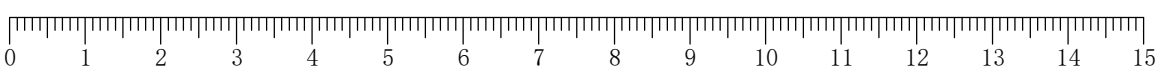
0
1
2
3
4
5
6
7
8
9
10
11
12
13
14
15

13

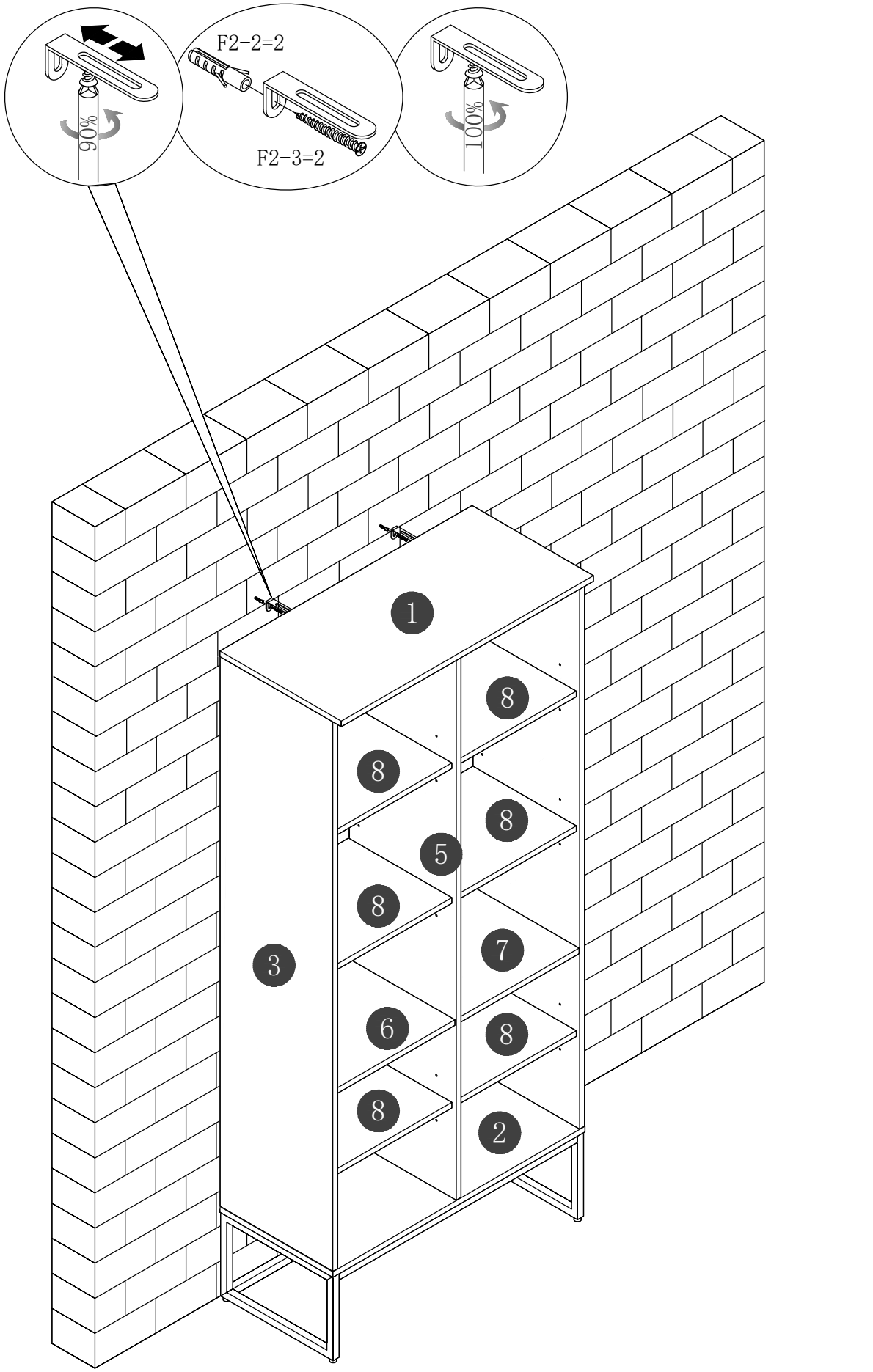

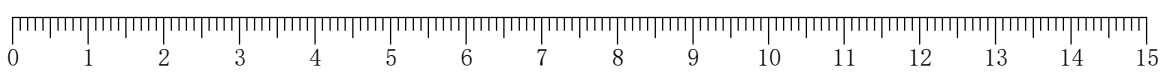

14

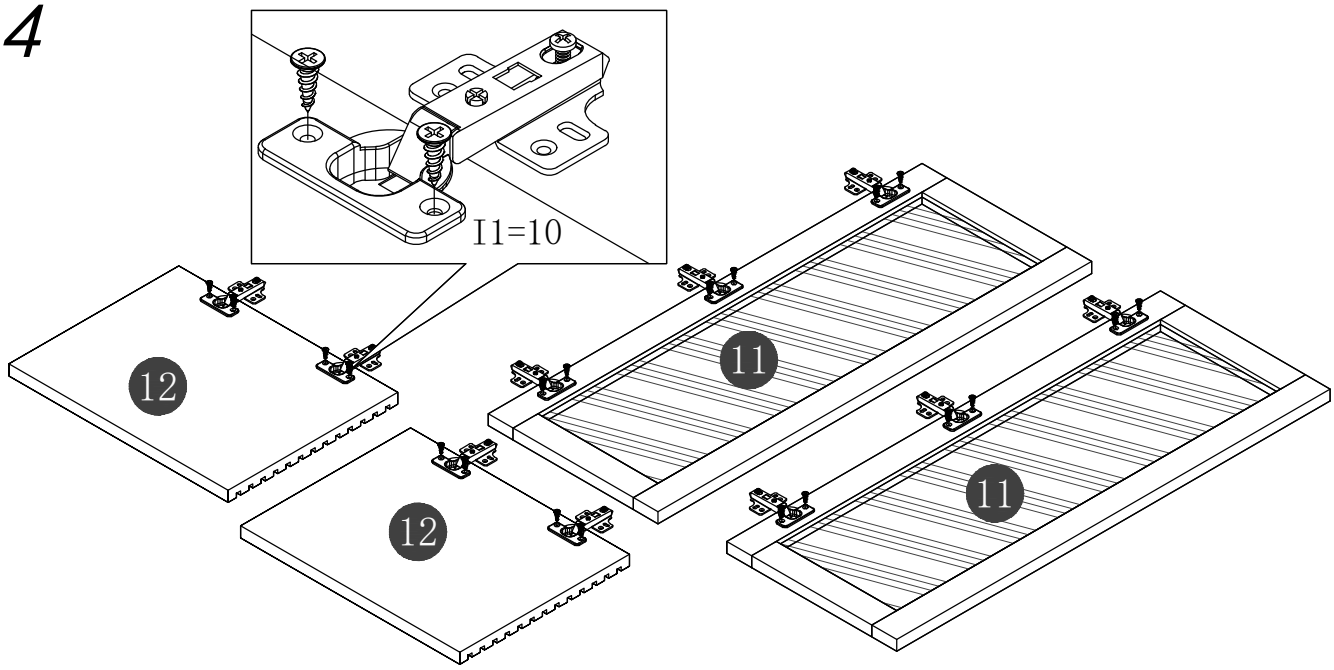
I1=10
12
12
11
11

15

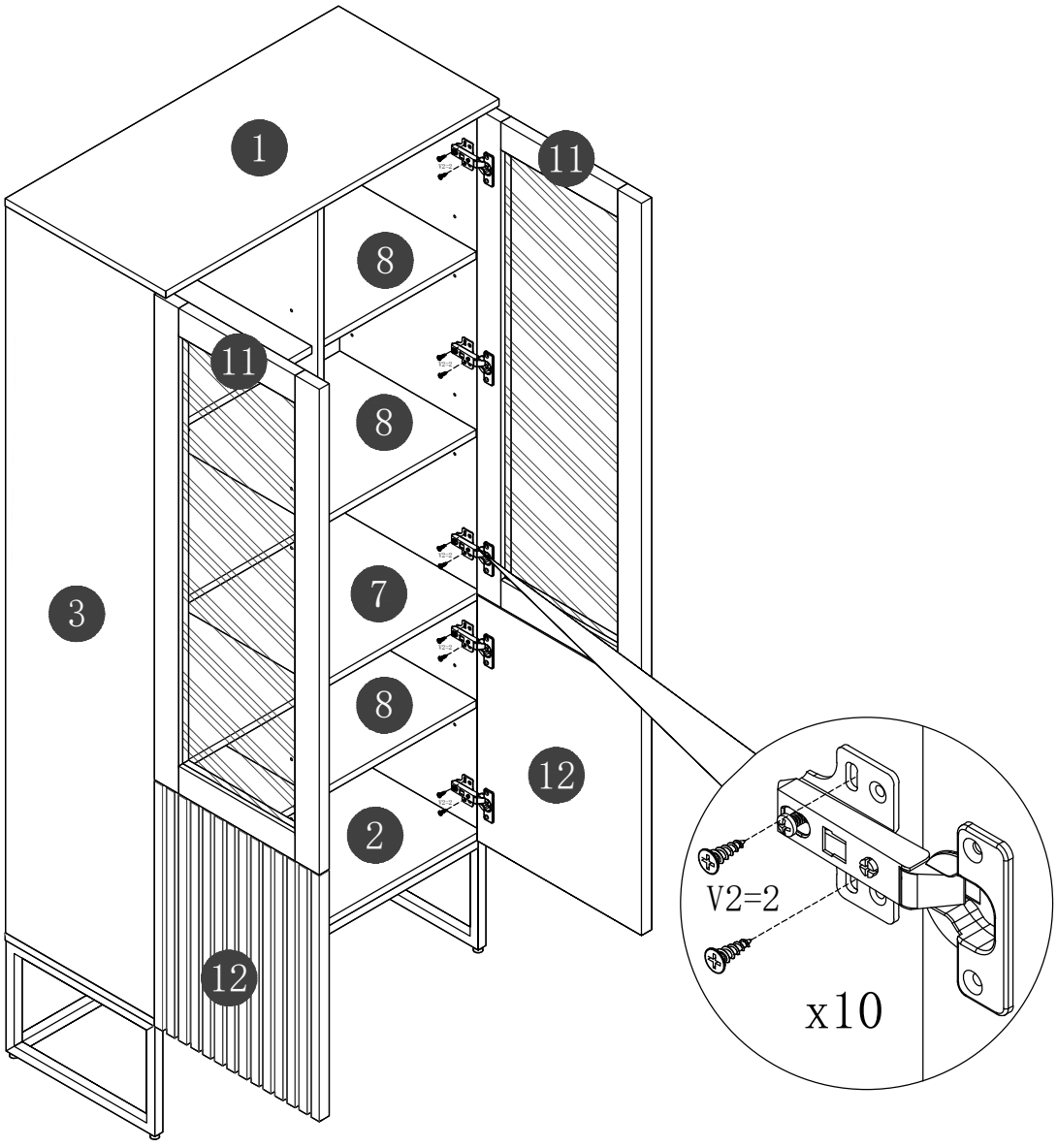
1
11
8
11
8
3
7
8
12
2
12
V2=2
x10

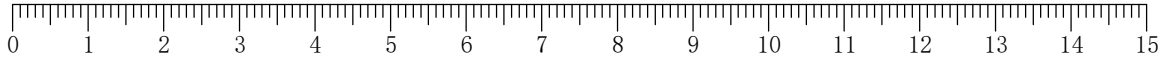
0 1 2 3 4 5 6 7 8 9 10 11 12 13 14 15

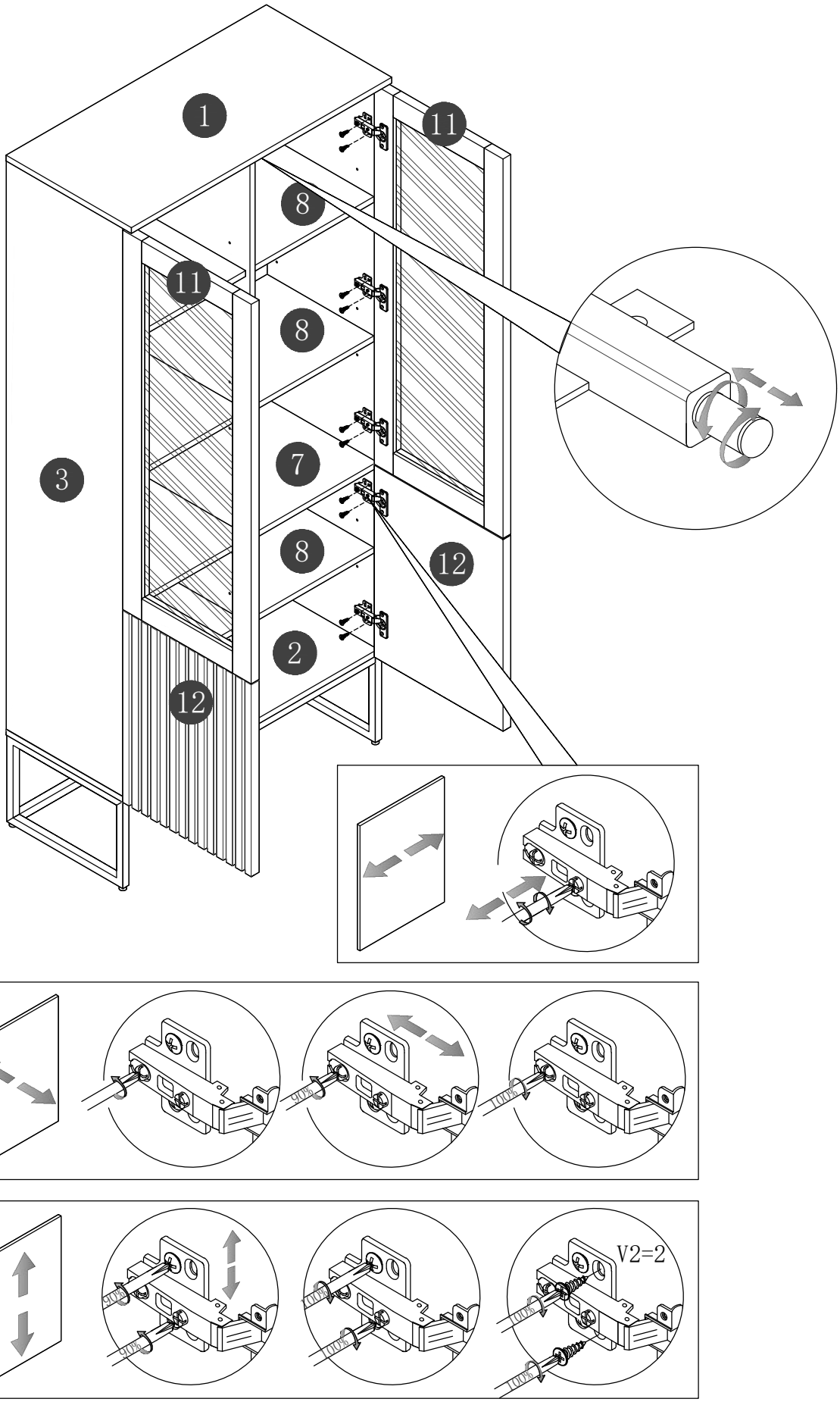
1
11
8
11
8
7
3
8
12
2
12
V2=2

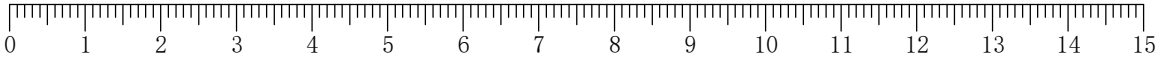
0
1
2
3
4
5
6
7
8
9
10
11
12
13
14
15

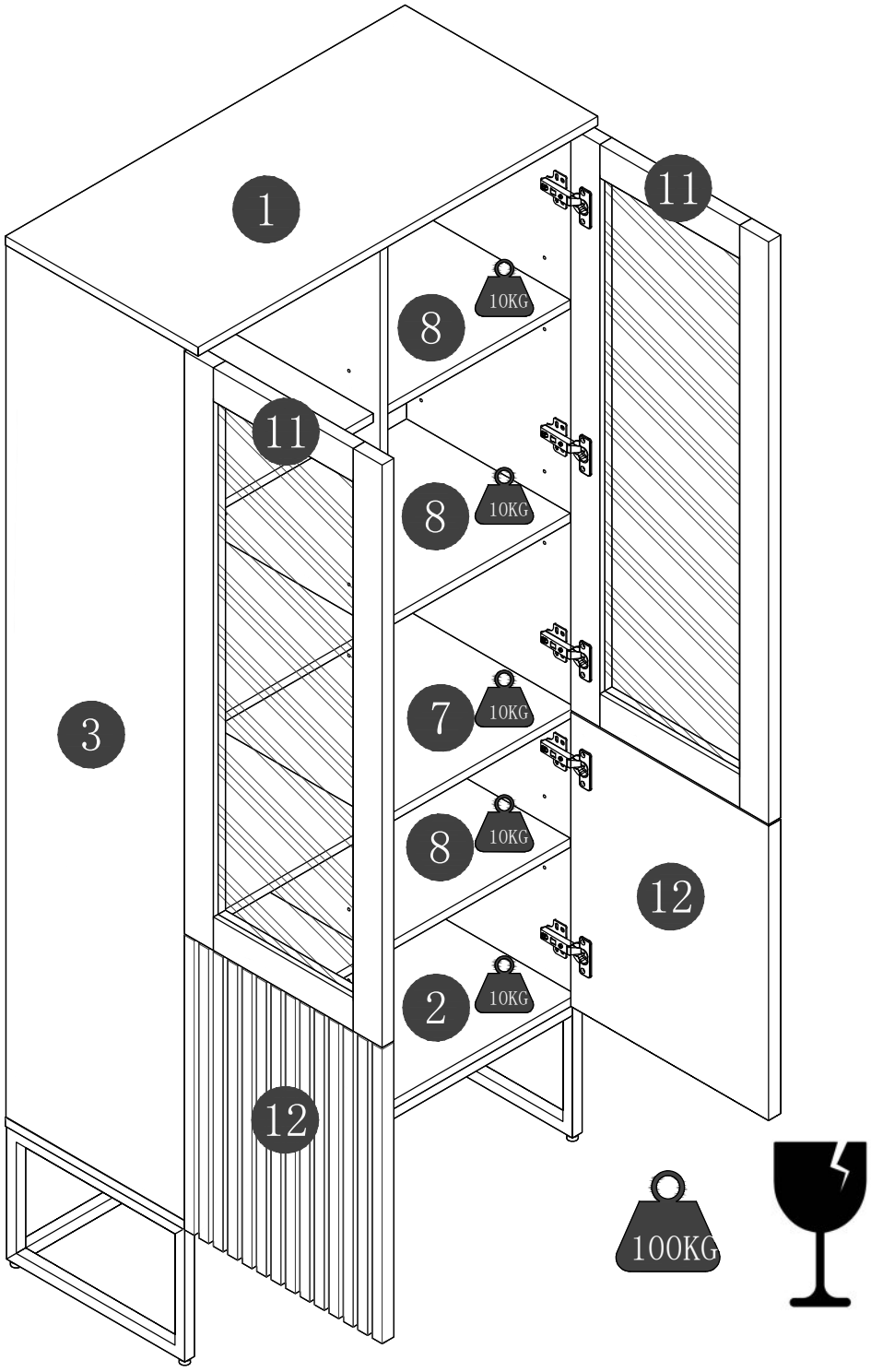
1
11
8
10KG
11
8
10KG
3
7
10KG
8
10KG
12
2
10KG
12
100KG

