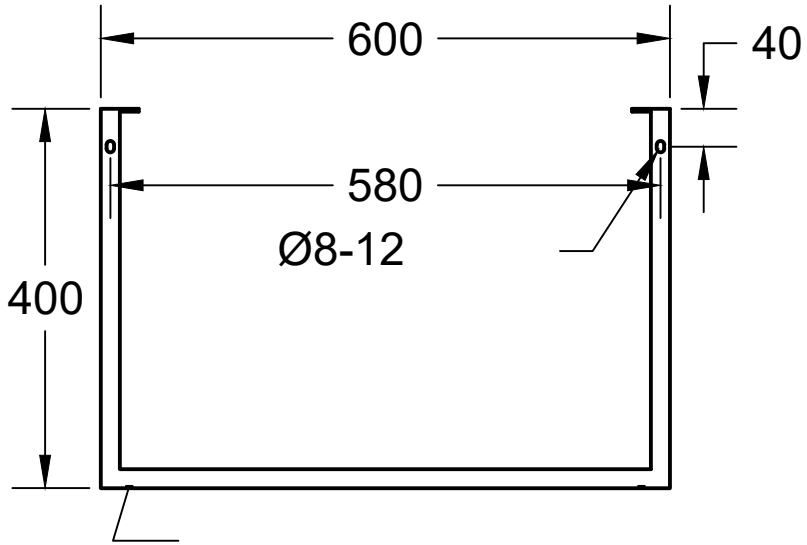

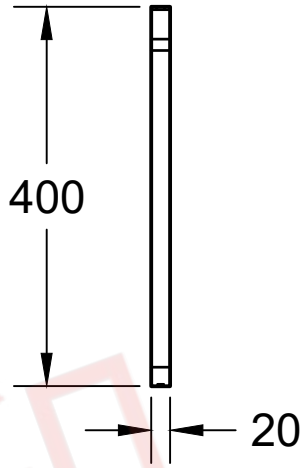

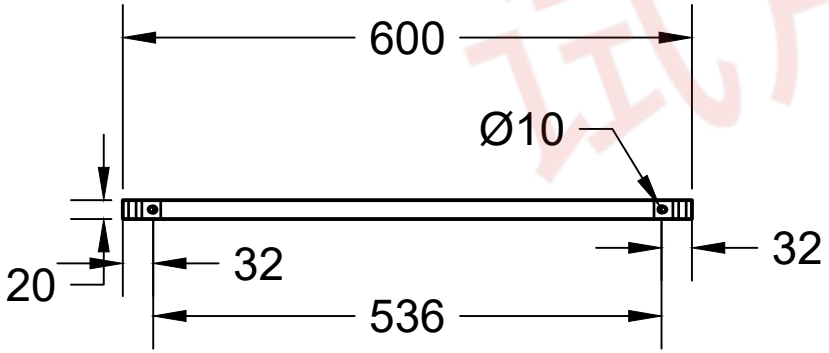

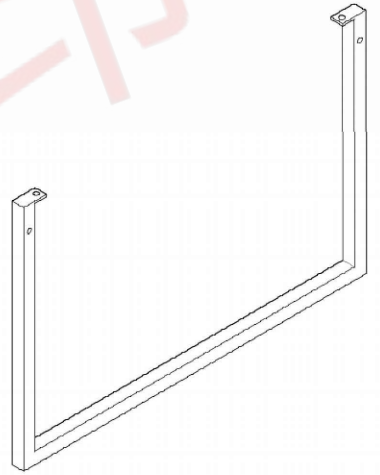

试用水印