

PEDRO BIS

001Q0063

xora

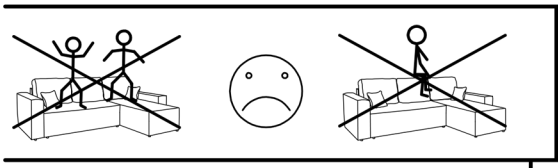

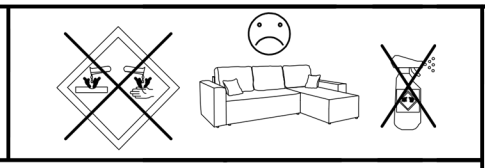

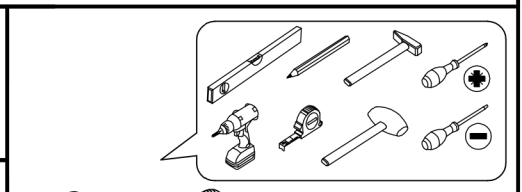



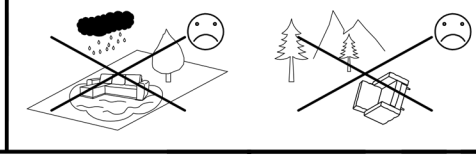

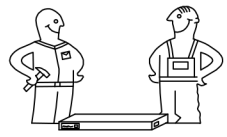

①	2/2	⑤	1/2
②	2/2	⑥	2/2
③	1/2	⑦	2/2
④	1/2		

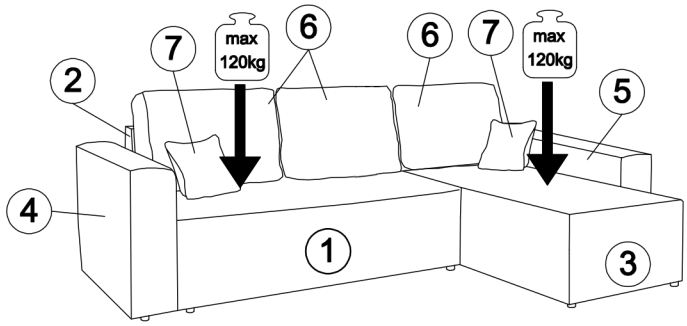

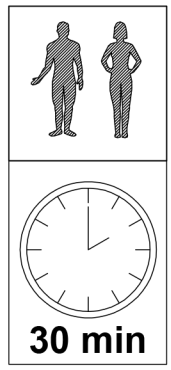

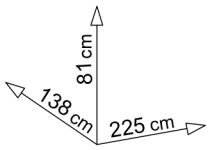

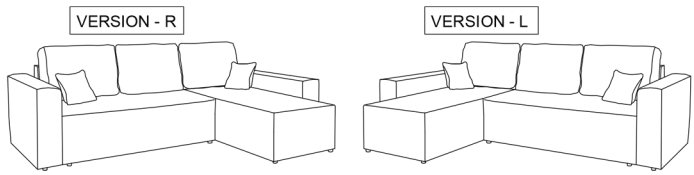

1

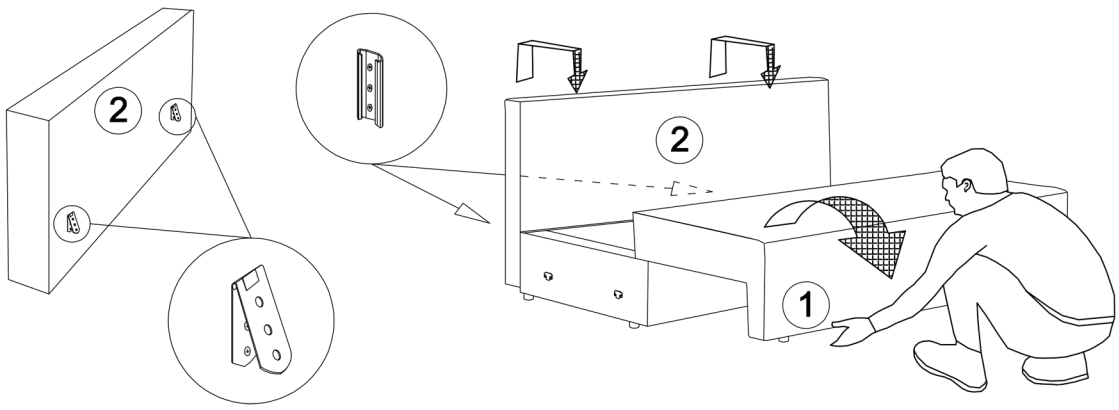

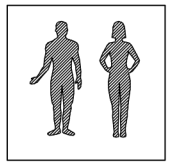

2

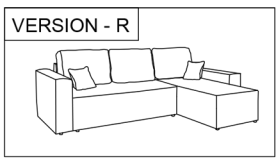



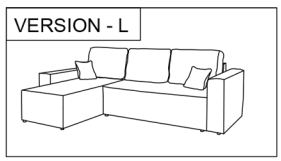

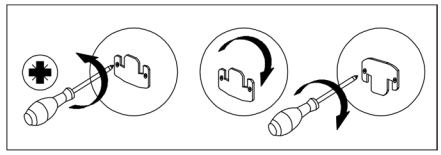

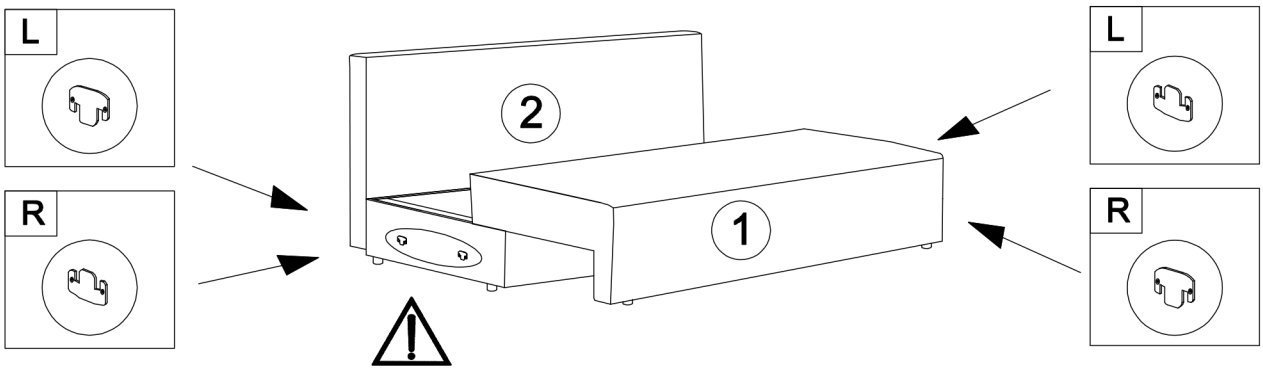

3

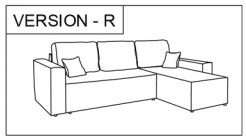

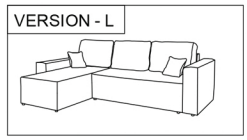

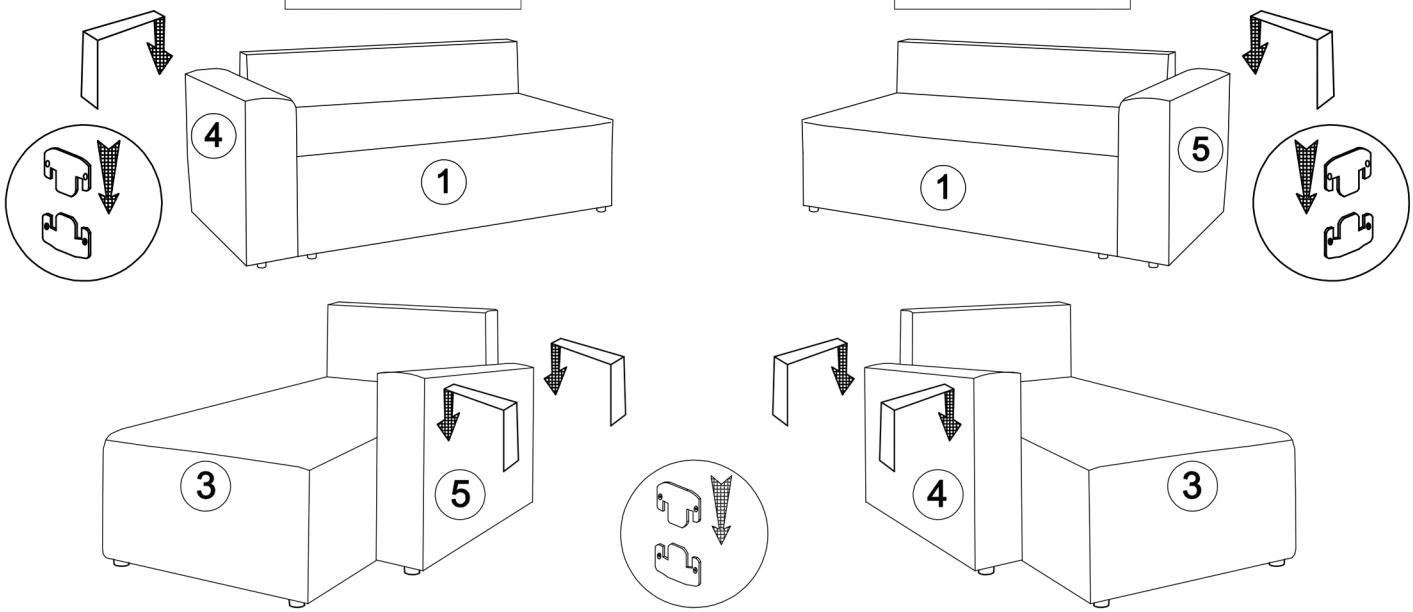

4

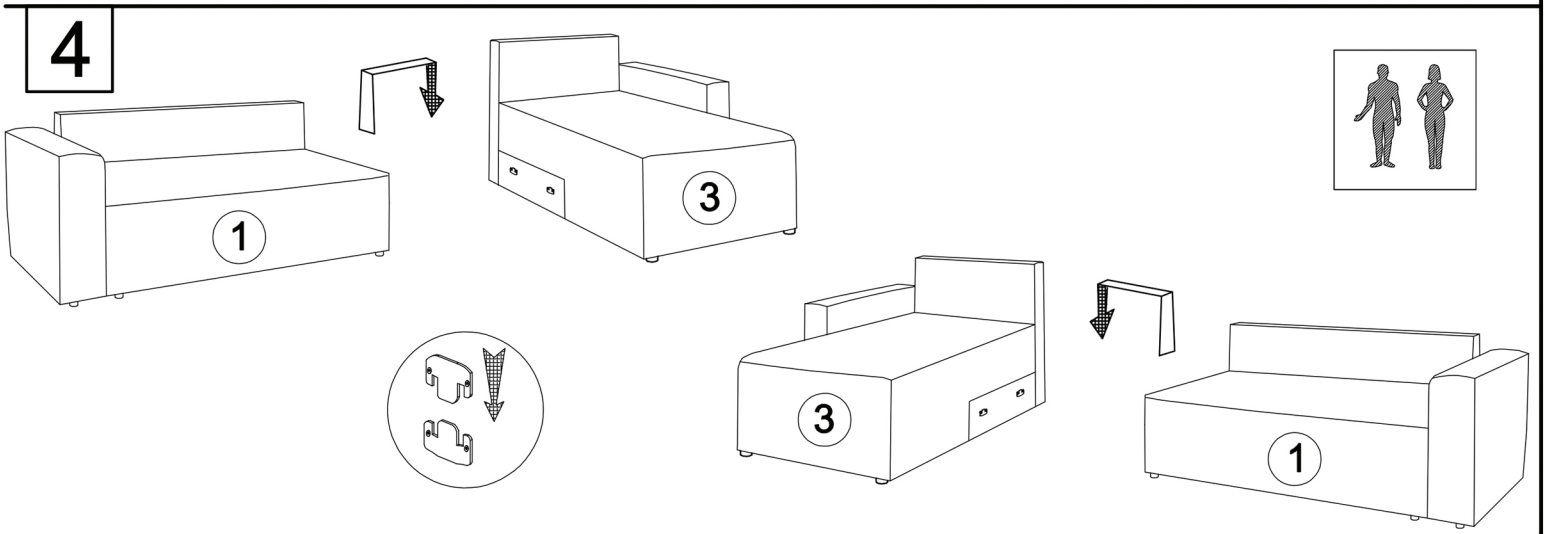

5

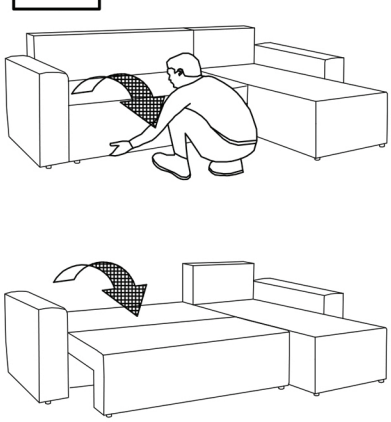

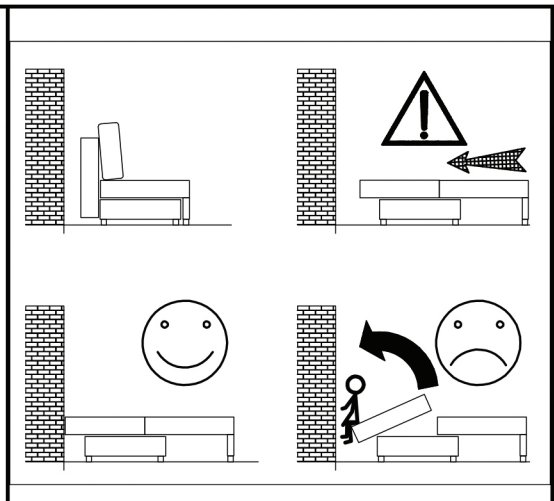

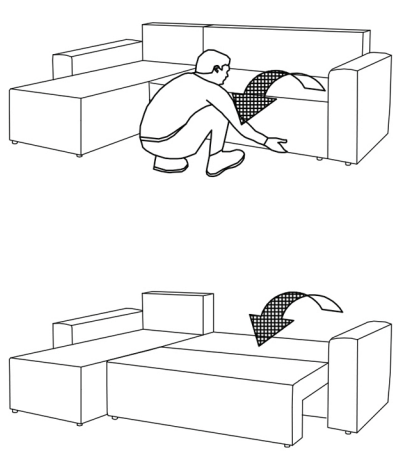

6

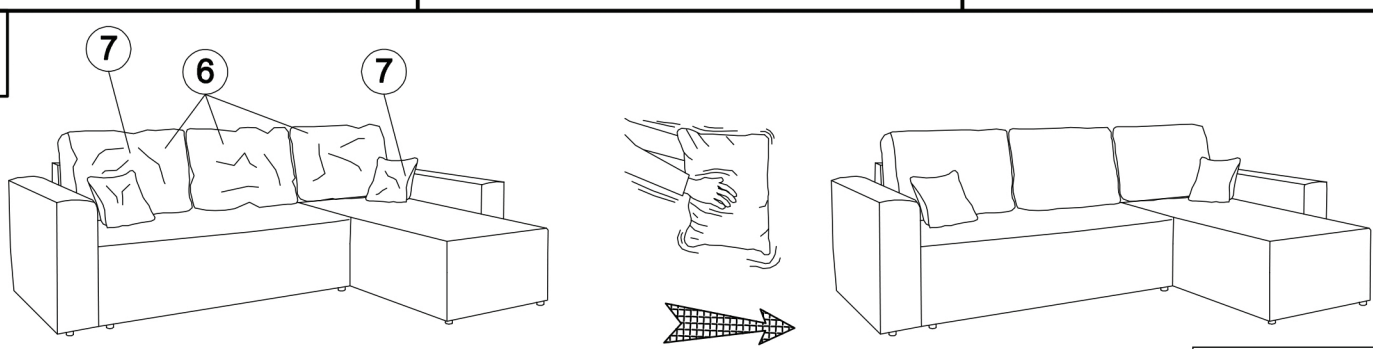

001Q0063

Sofa PEDRO

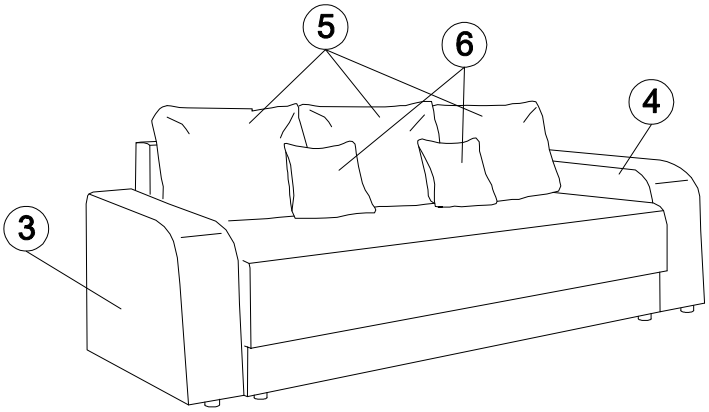

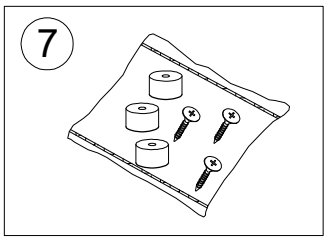

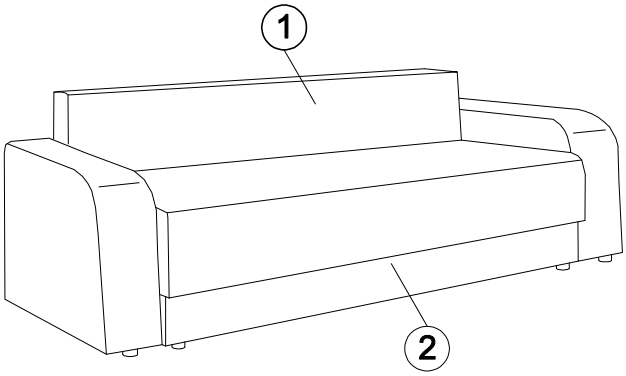

#		#		#	
1	1/2	4	2/2	7	1/2
2	1/2	5	1/2		
3	2/2	6	1/2		

	3.5x45mm
A	E
10	10

1

A	E
10	10

3.5x45mm

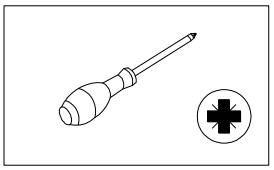

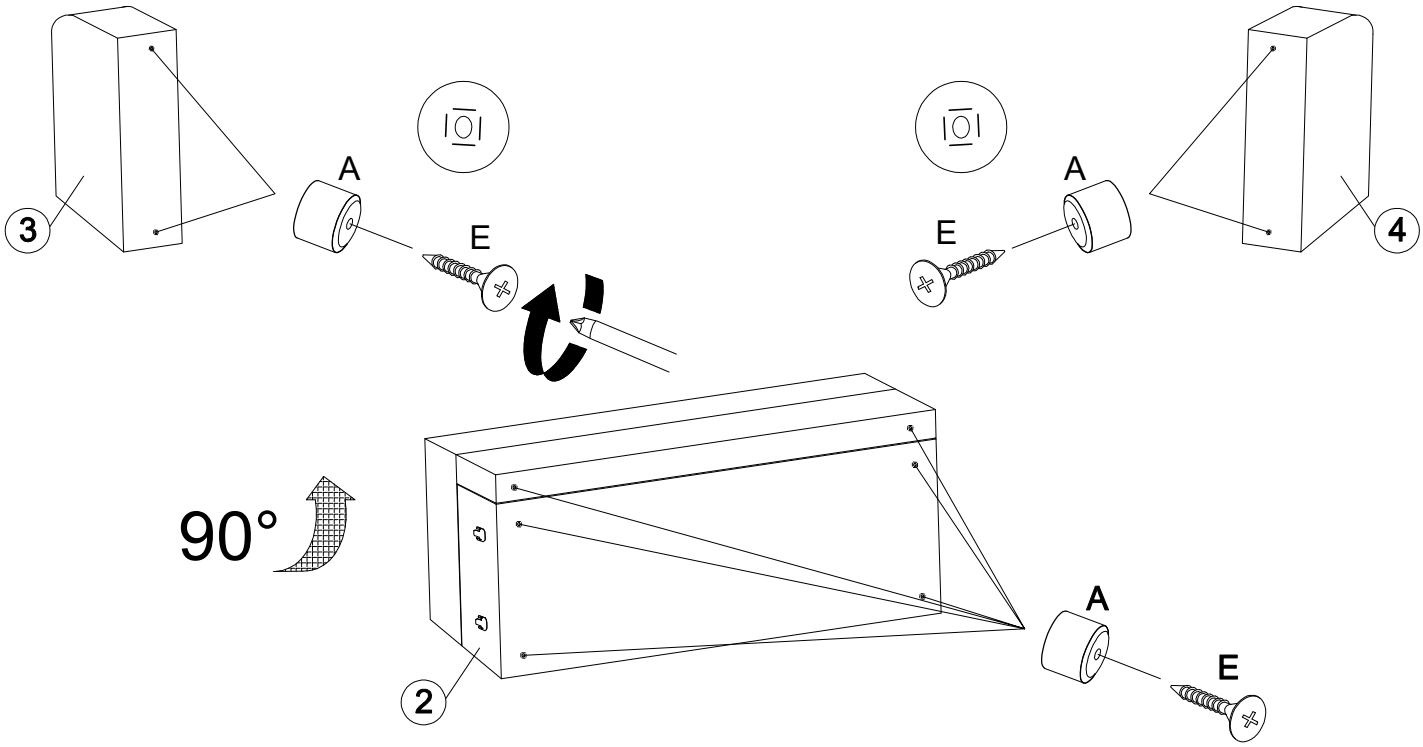

2

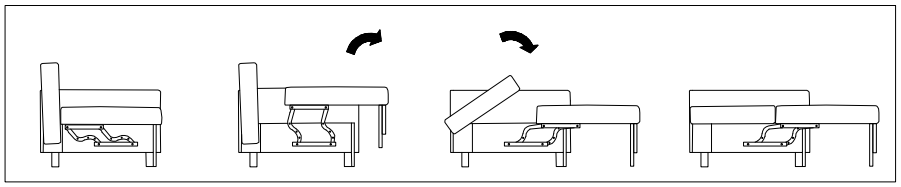

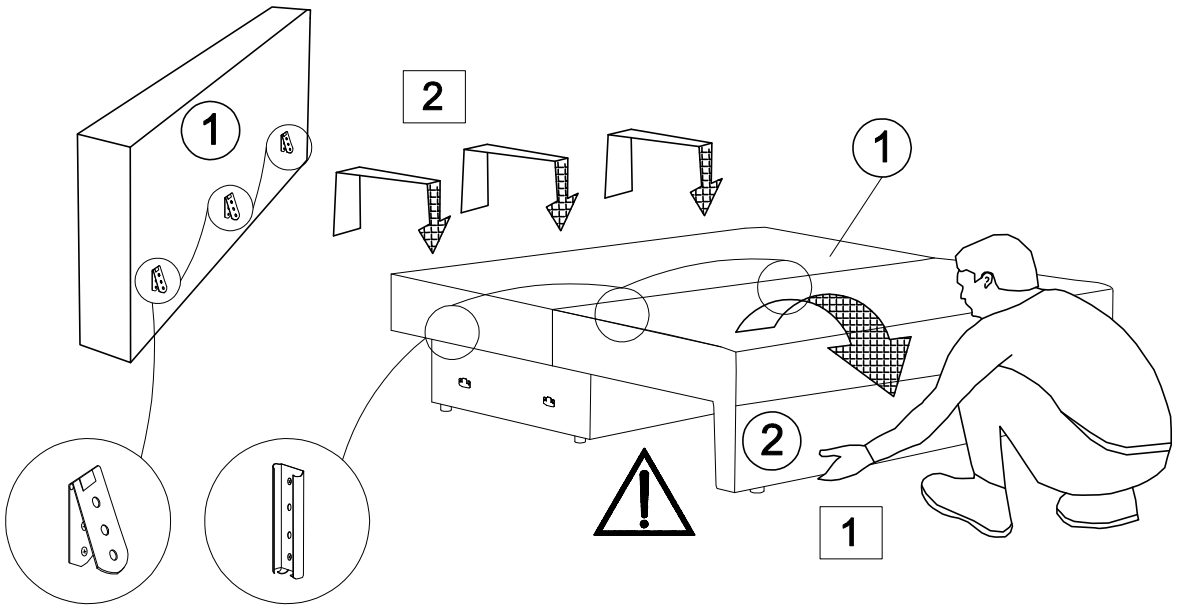

3

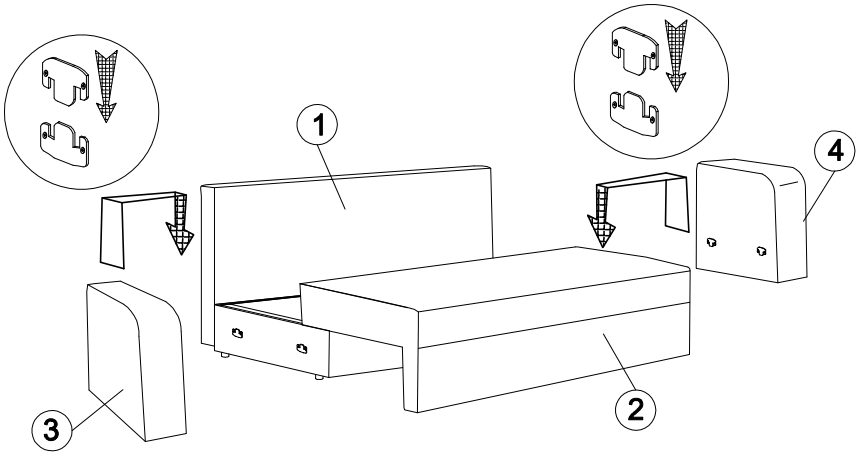

4

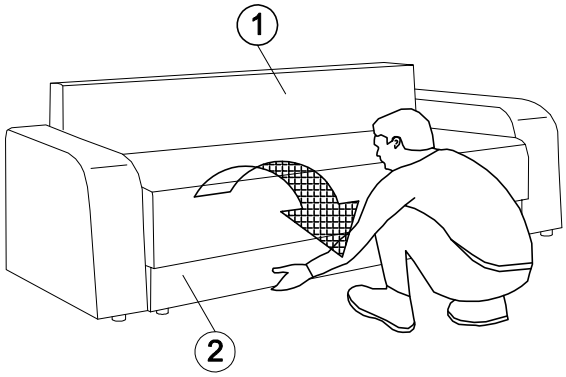

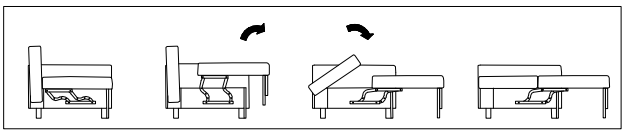

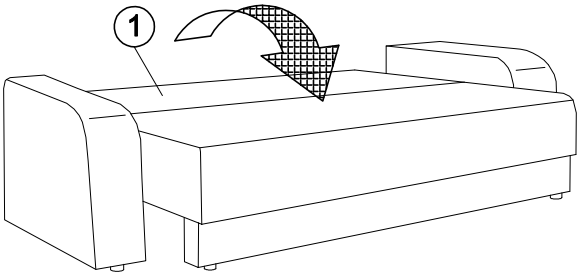

5

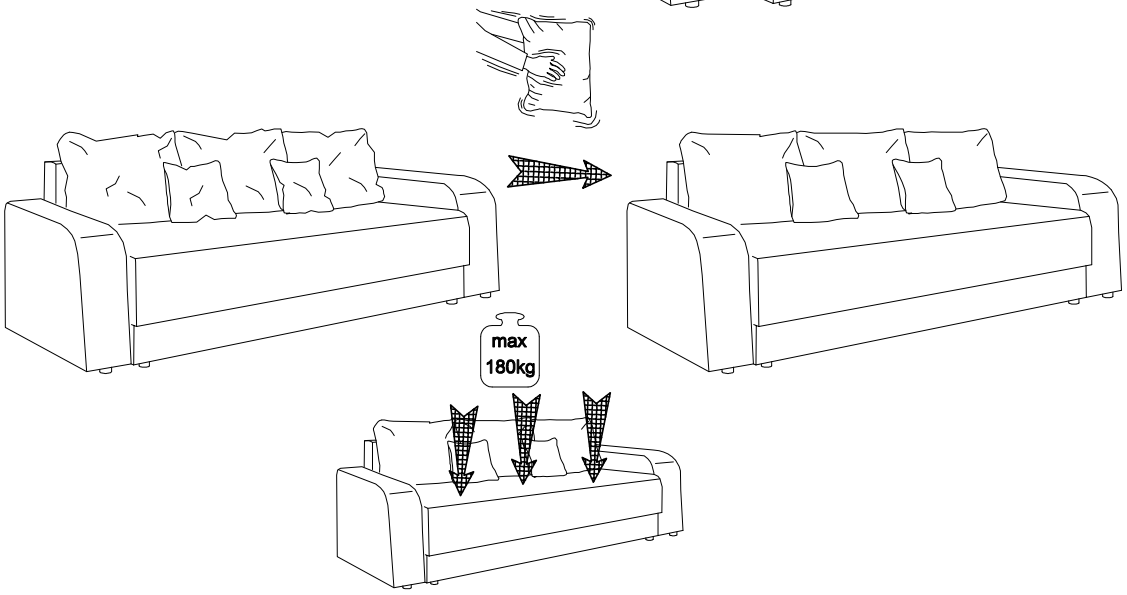

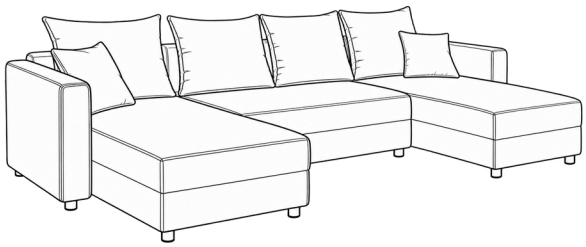

001Q0063

PEDRO U BIS

xora

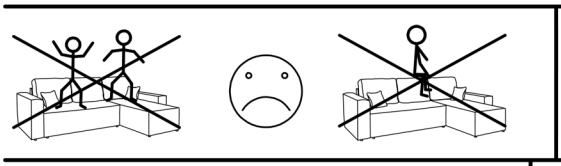

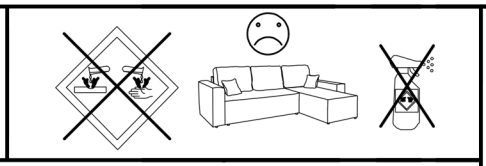

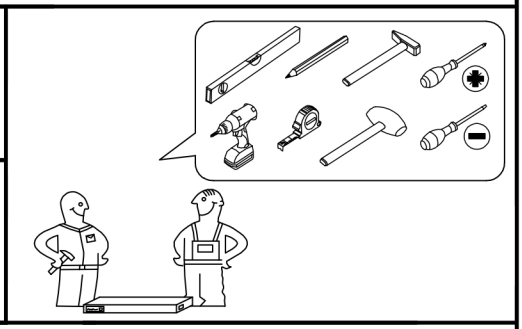

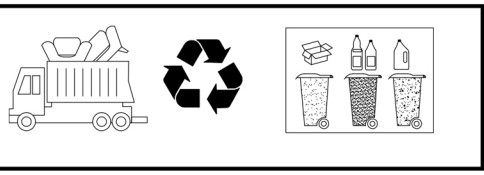

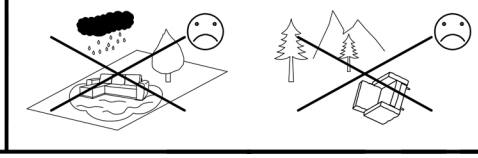

①	2/3
②	2/3
③	1 x 1/3 1 x 3/3
④	1/3
⑤	3/3
⑥	1 x 1/3 1 x 3/3 2 x 2/3
⑦	2/3

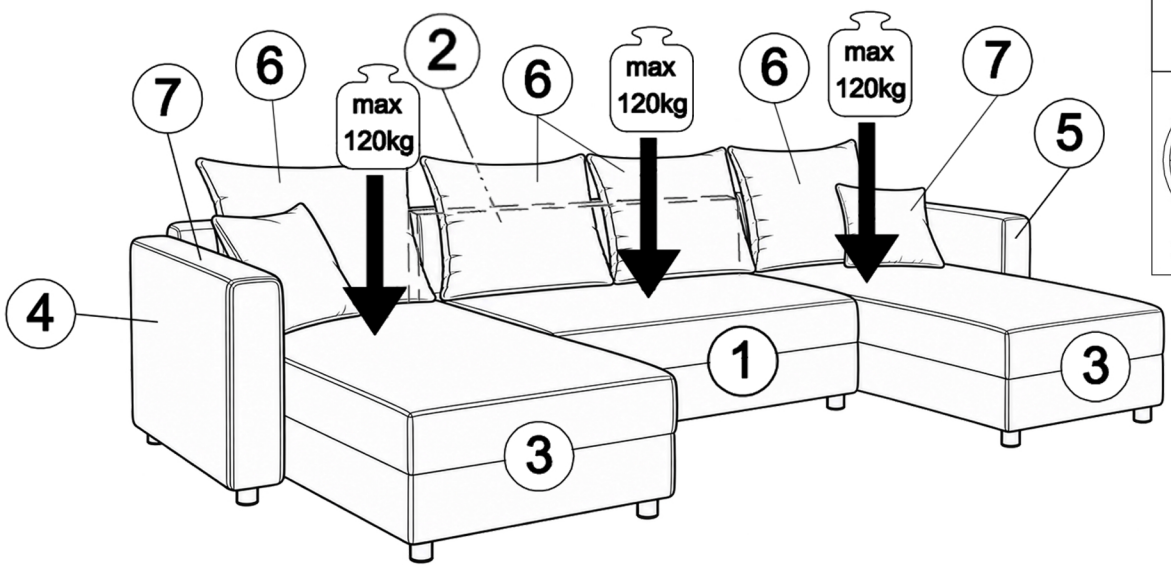

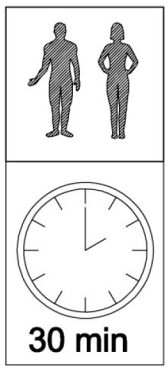

1

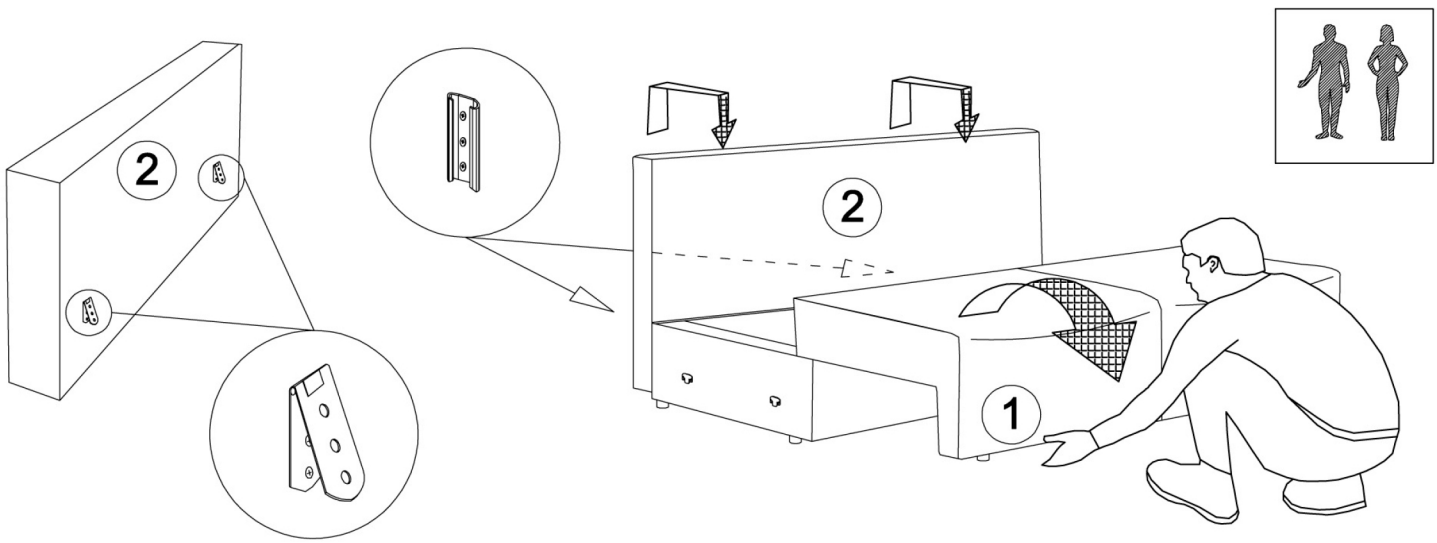

2

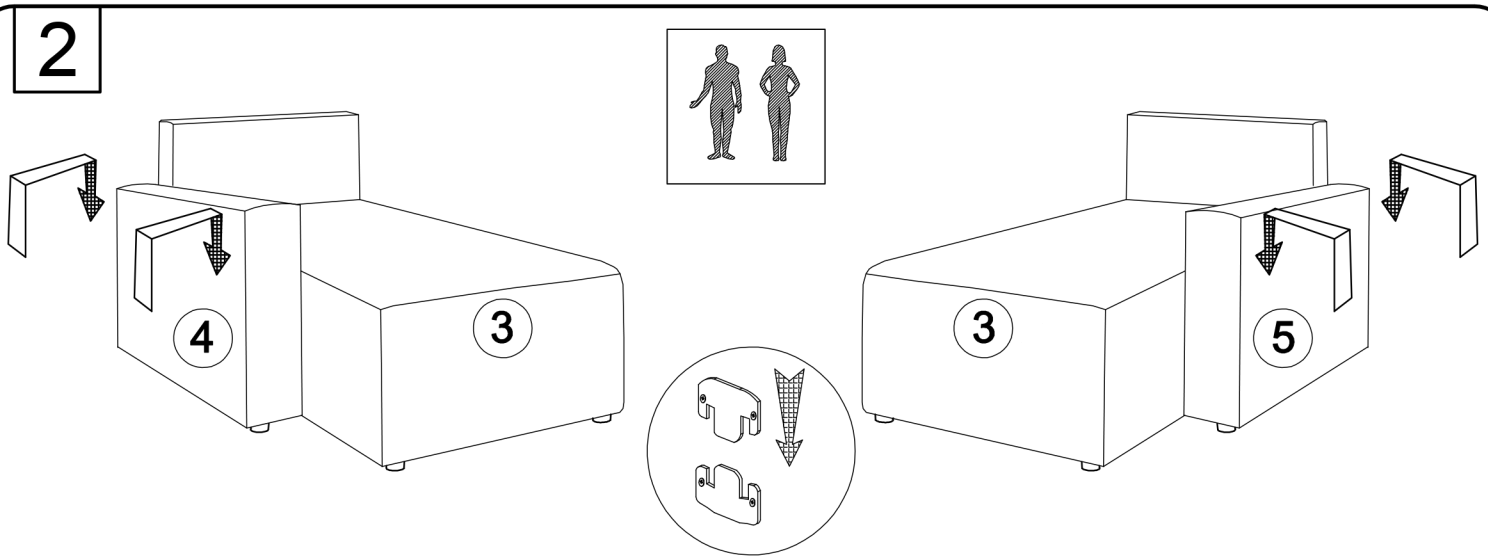

3

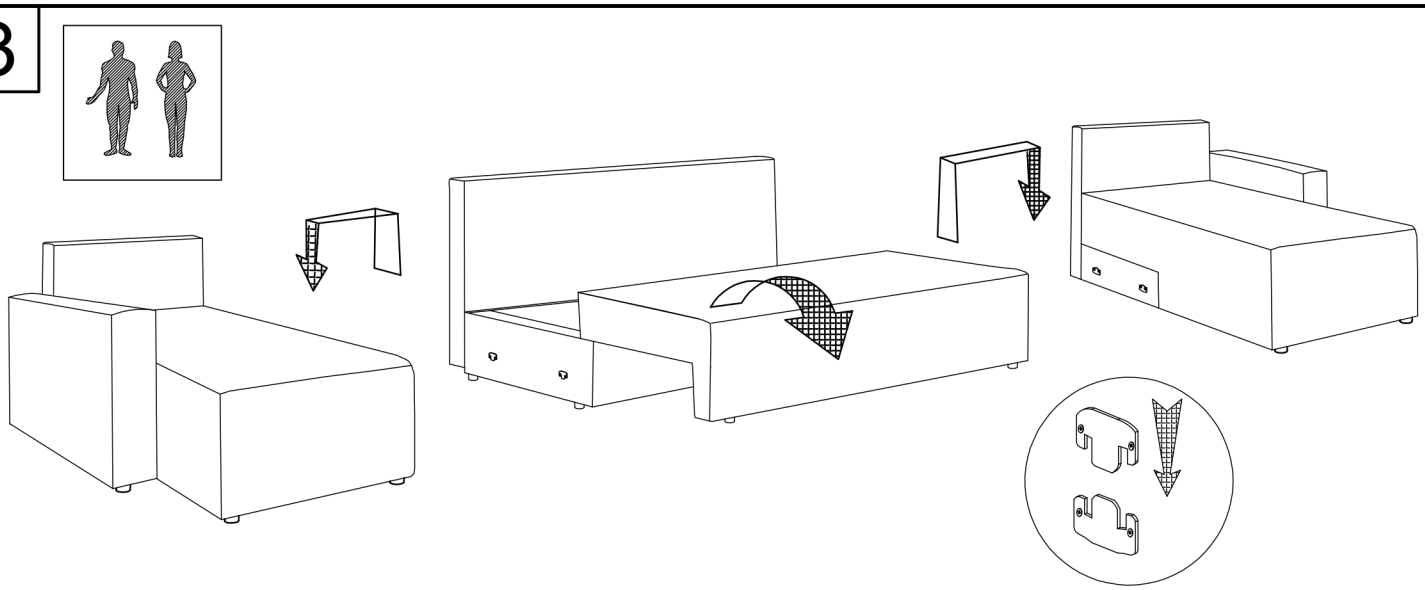

4

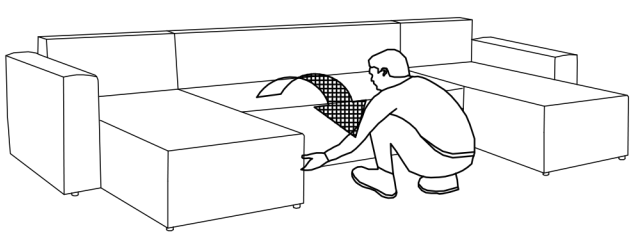

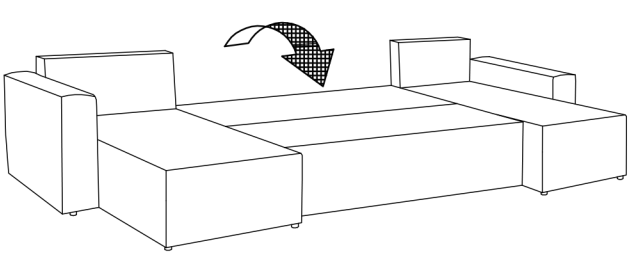

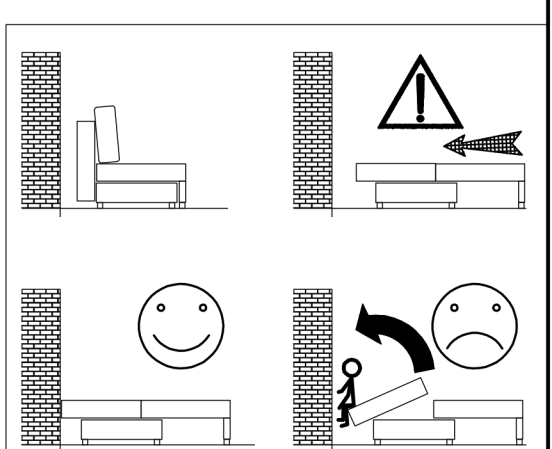

5

