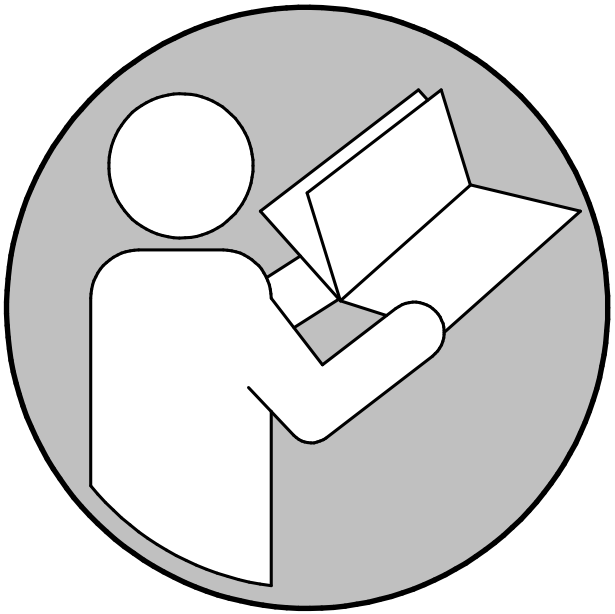

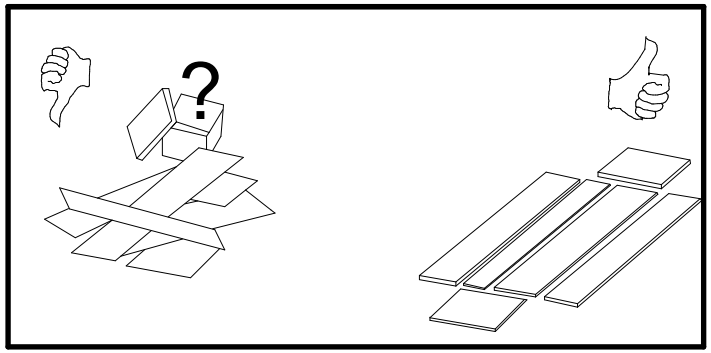
?

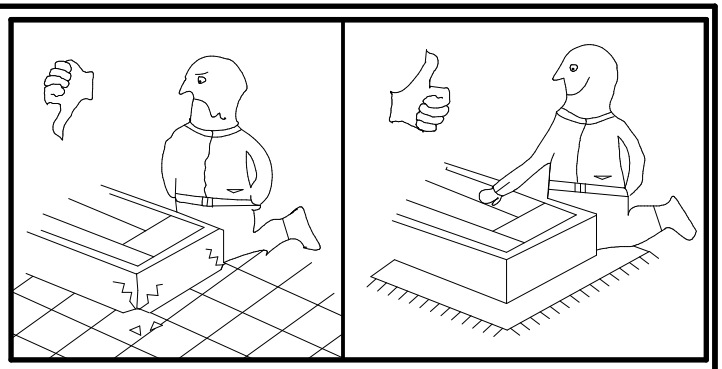

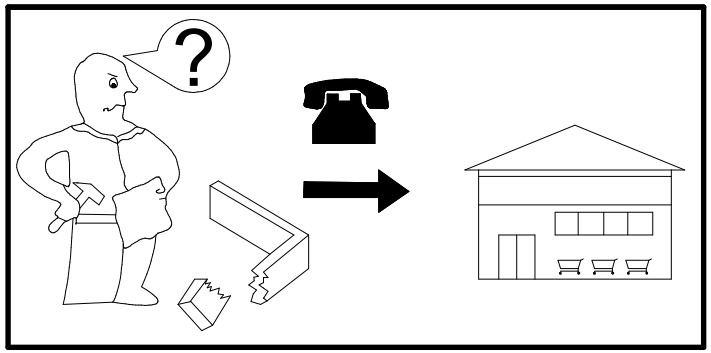
?

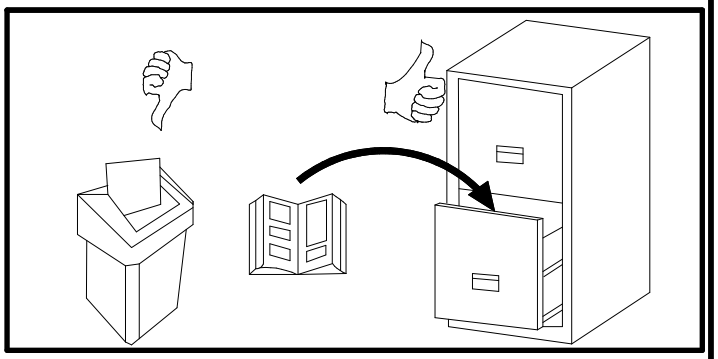

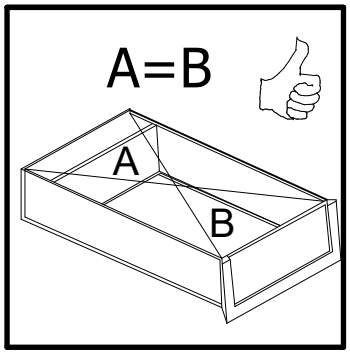
A=B
A
B

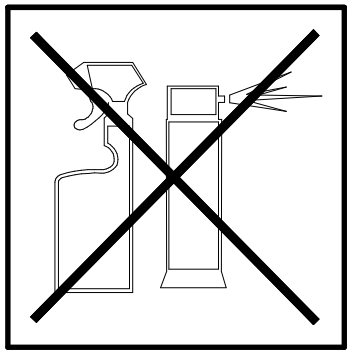

0-5

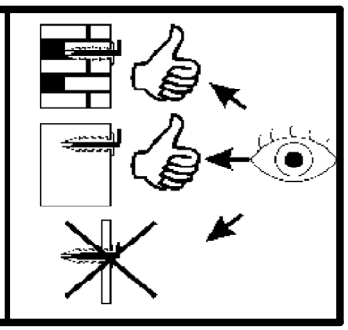

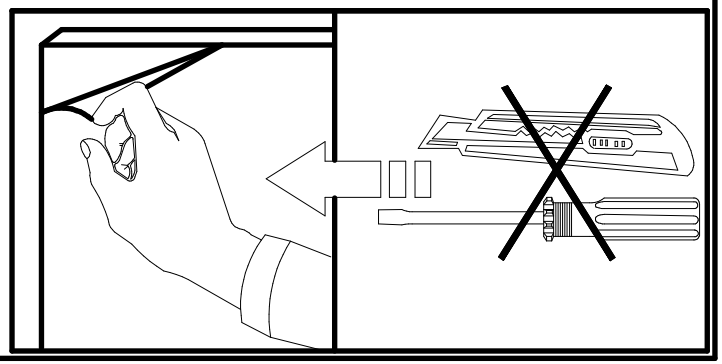

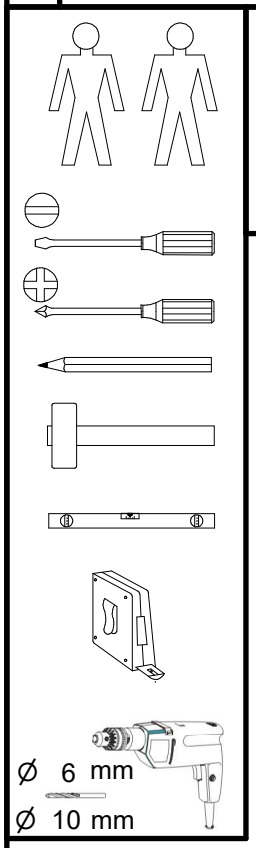

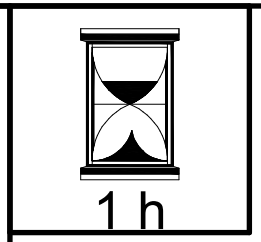

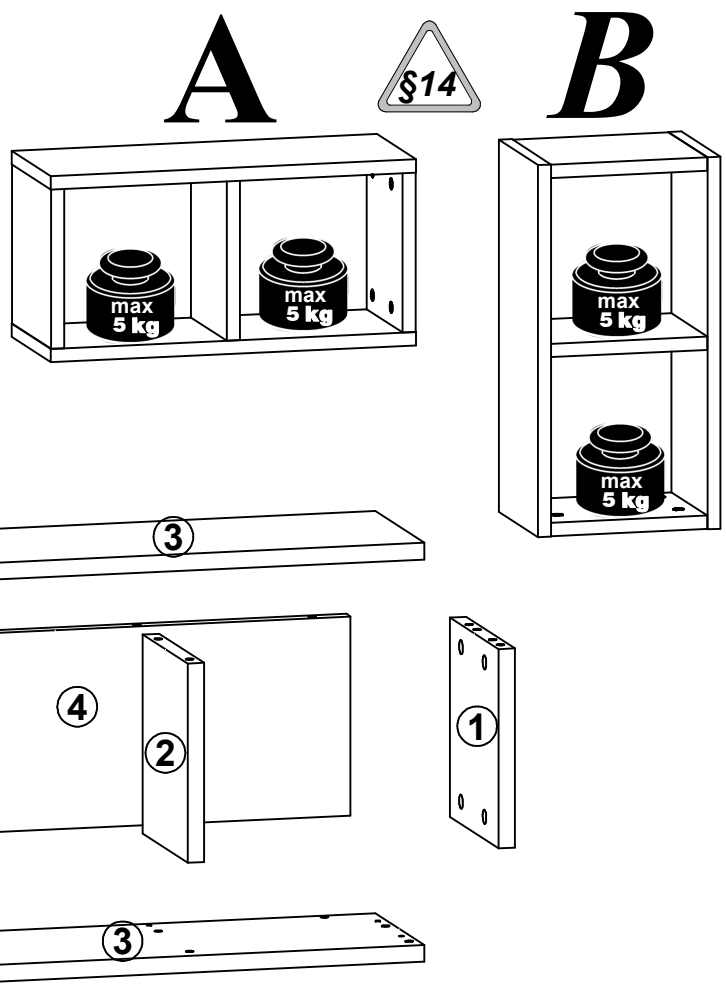

§1

A	B	C (mm)			D
1	S476-1008	214	199	18	1/1
2	S476-1009	214	183	18	1/1
3	S476-2003	500	200	18	1/1
4	S476-4002	463	214	16	1/1

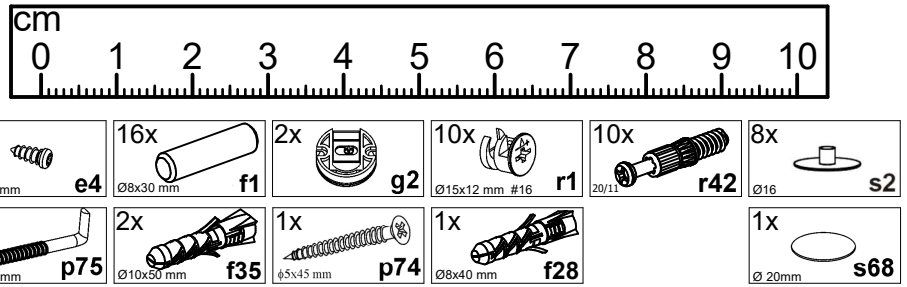

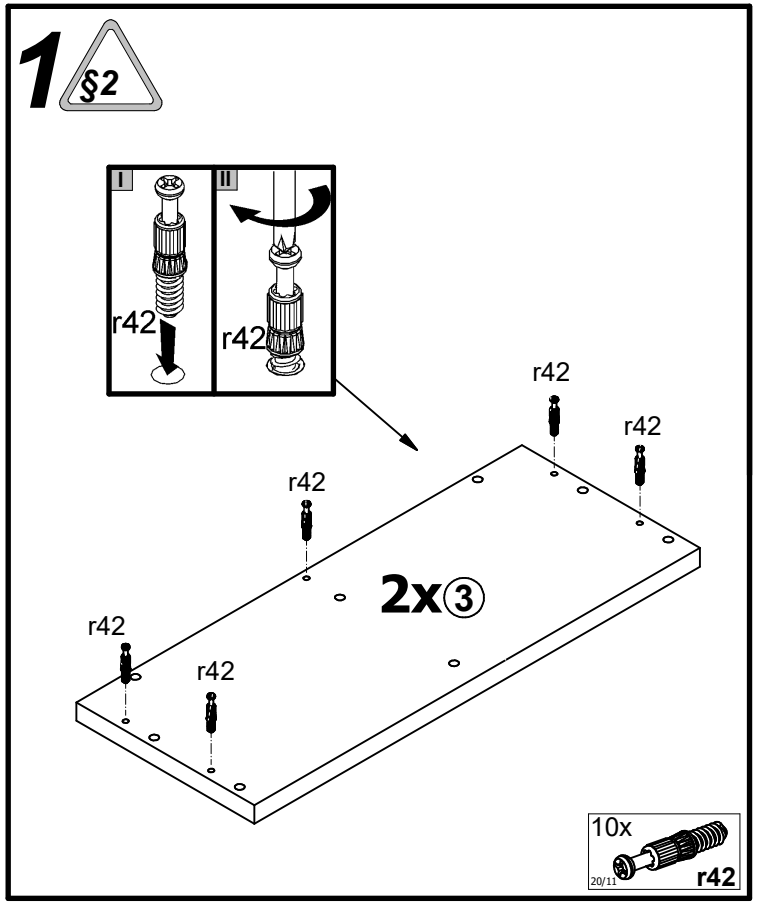

2 §2

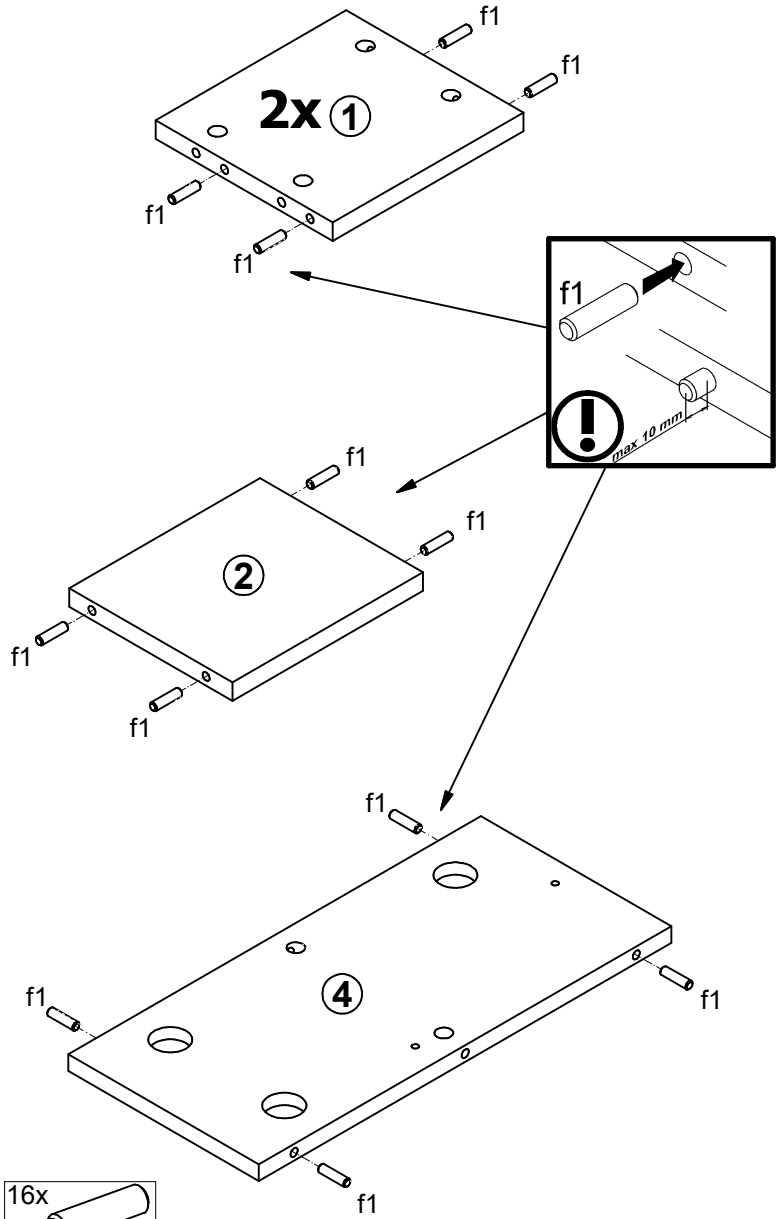
2x 1
f1
2
4
max 10 mm
16x
Ø8x30 mm
f1

3 §6

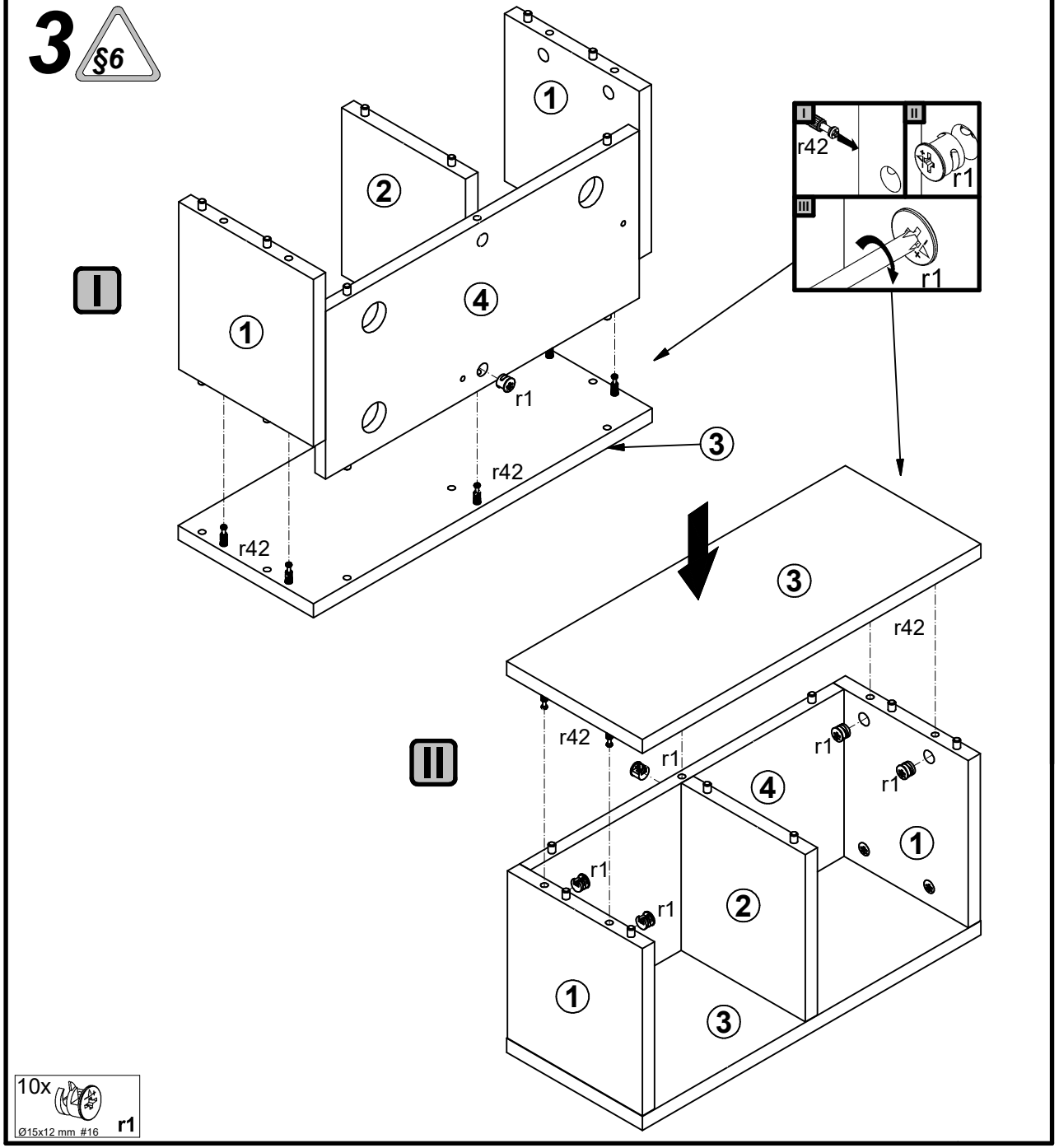
I
II
1
2
3
4
r1
r42
10x
Ø15x12 mm #16
r1

4A

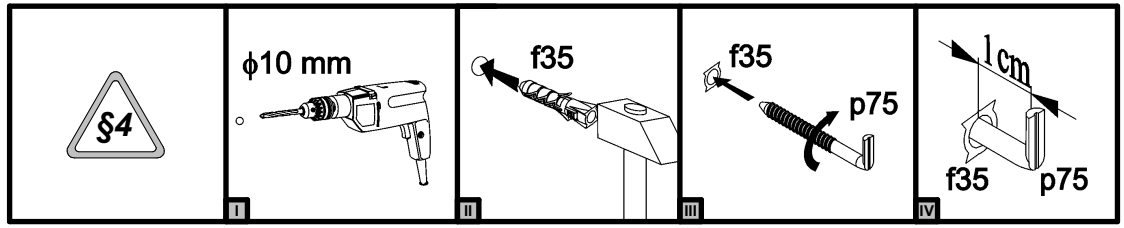
§4
ϕ10 mm
f35
f35
p75
1cm
f35
p75
I
II
III
IV

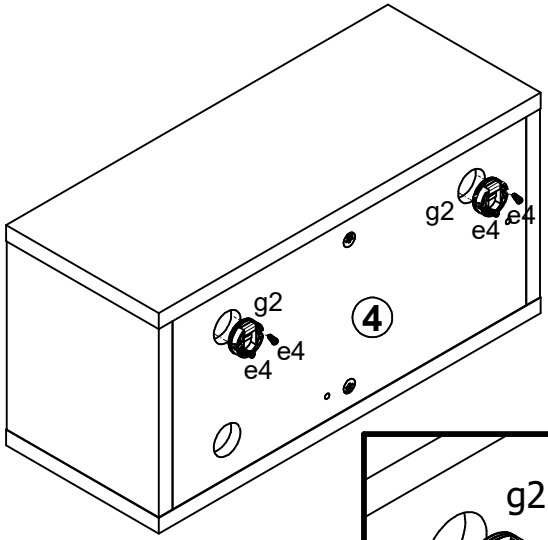
g2
e4
e4
g2
e4
e4
4

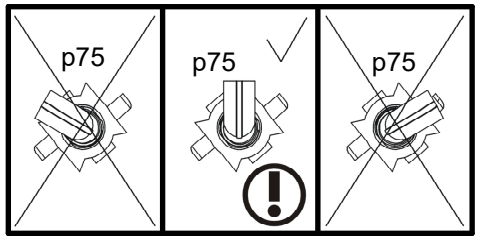
p75
p75
p75

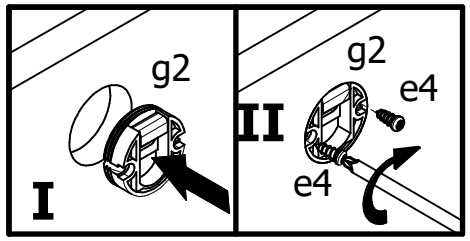
g2
I
g2
e4
II
e4

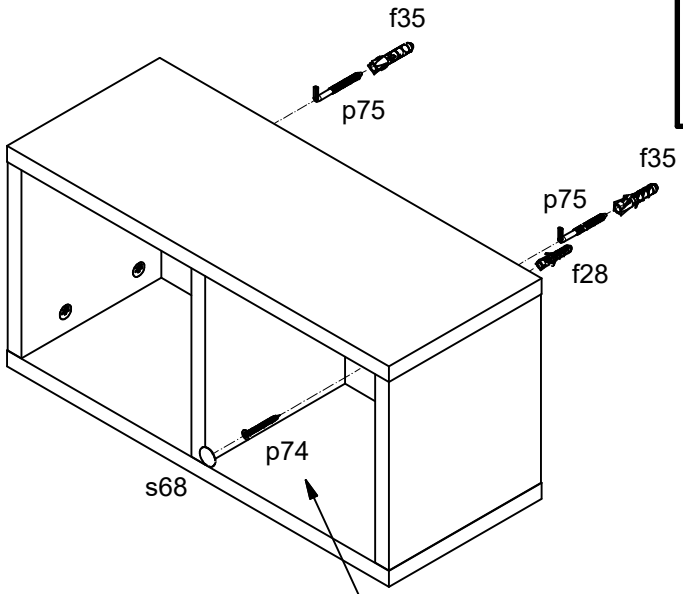
f35
p75
f35
p75
f28
p74
s68

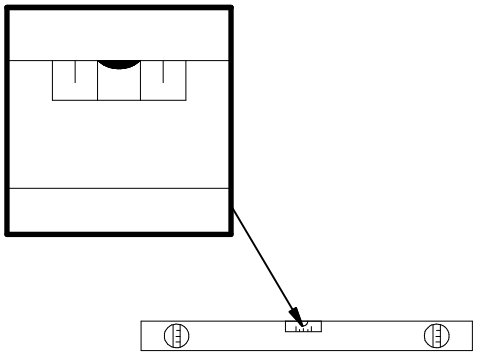

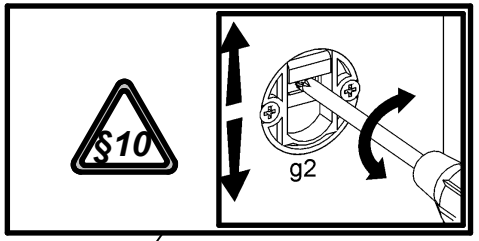
§10
g2

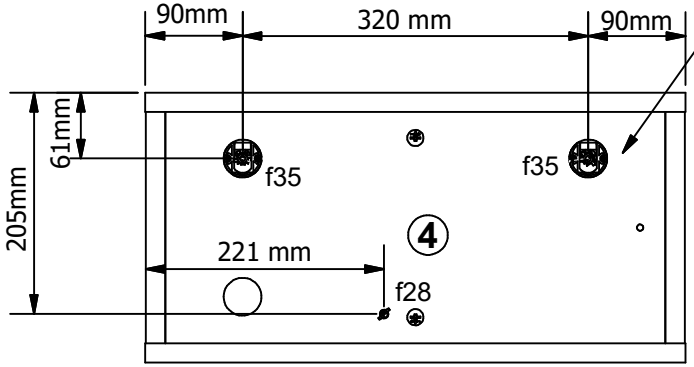
90mm
320 mm
90mm
61mm
205mm
f35
f35
4
221 mm
f28

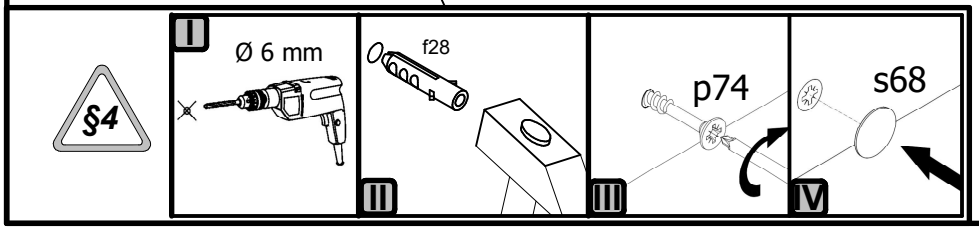
§4
I
Ø 6 mm
f28
II
p74
III
s68
IV

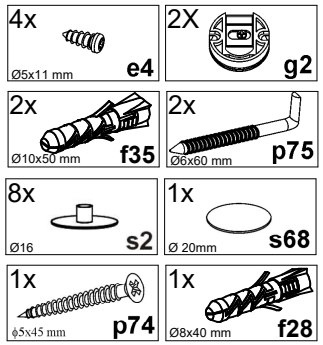
4x
Ø5x11 mm
e4
2X
g2
2x
Ø10x50 mm
f35
2x
Ø6x60 mm
p75
8x
Ø16
s2
1x
Ø 20mm
s68
1x
ϕ5x45 mm
p74
1x
Ø8x40 mm
f28

4B §6 §14

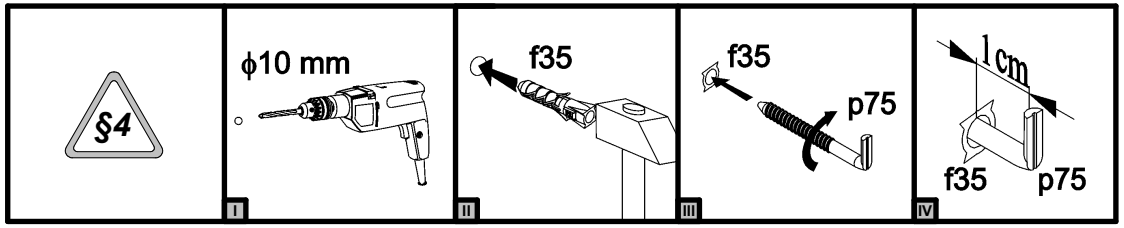
§4
ϕ10 mm
f35
f35
p75
1cm
f35
p75

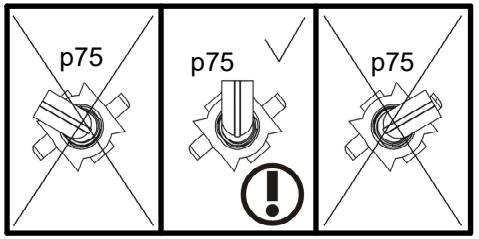
p75
p75
p75

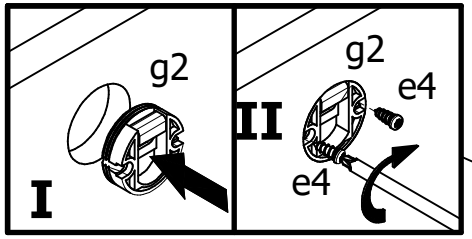
I
g2
II
g2
e4
e4

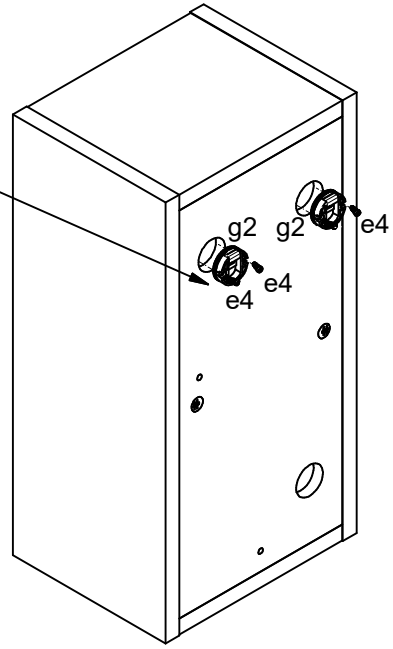
g2
g2
e4
e4
e4

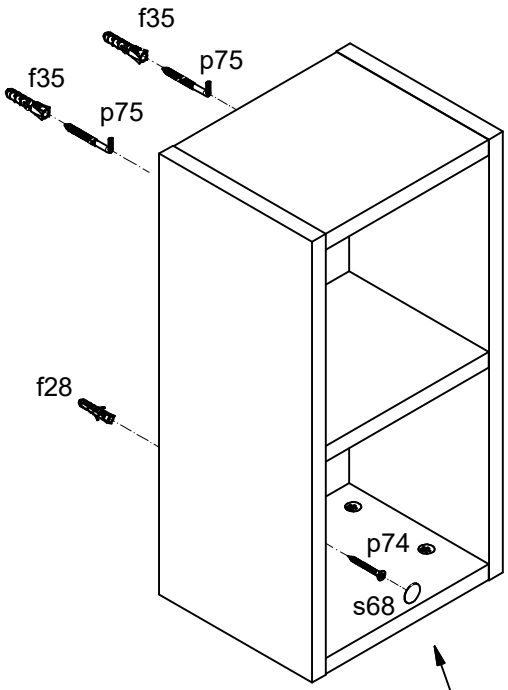
f35
p75
f35
p75
f28
p74
s68

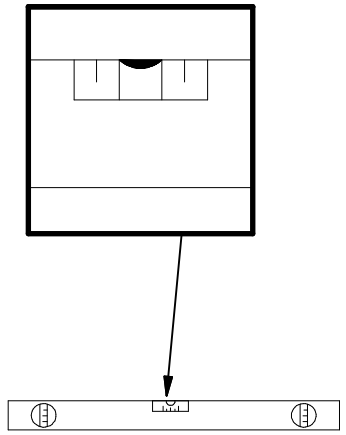

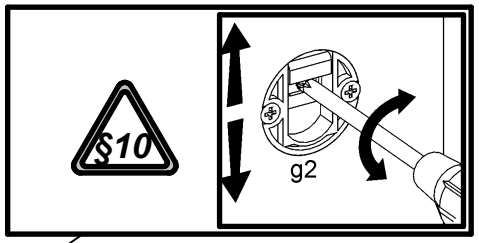
§10
g2

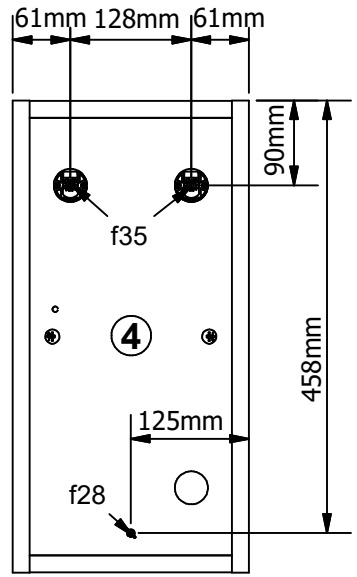
61mm
128mm
61mm
90mm
f35
4
458mm
125mm
f28

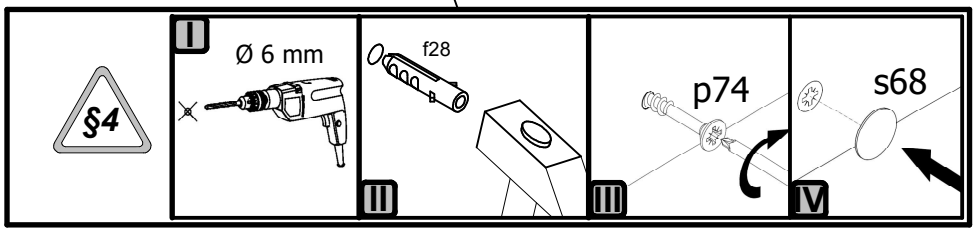
§4
I
Ø 6 mm
f28
II
p74
III
s68
IV

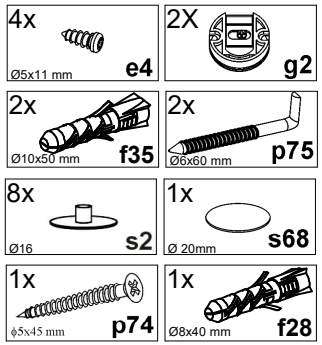
4x
Ø5x11 mm
e4
2X
g2
2x
Ø10x50 mm
f35
2x
Ø6x60 mm
p75
8x
Ø16
s2
1x
Ø 20mm
s68
1x
ϕ5x45 mm
p74
1x
Ø8x40 mm
f28