27810041/01
27810041/02
27810041/03
27810041/04

XXXLutz KG
Roemerstrasse 39
AT-4600 Wels
Austria

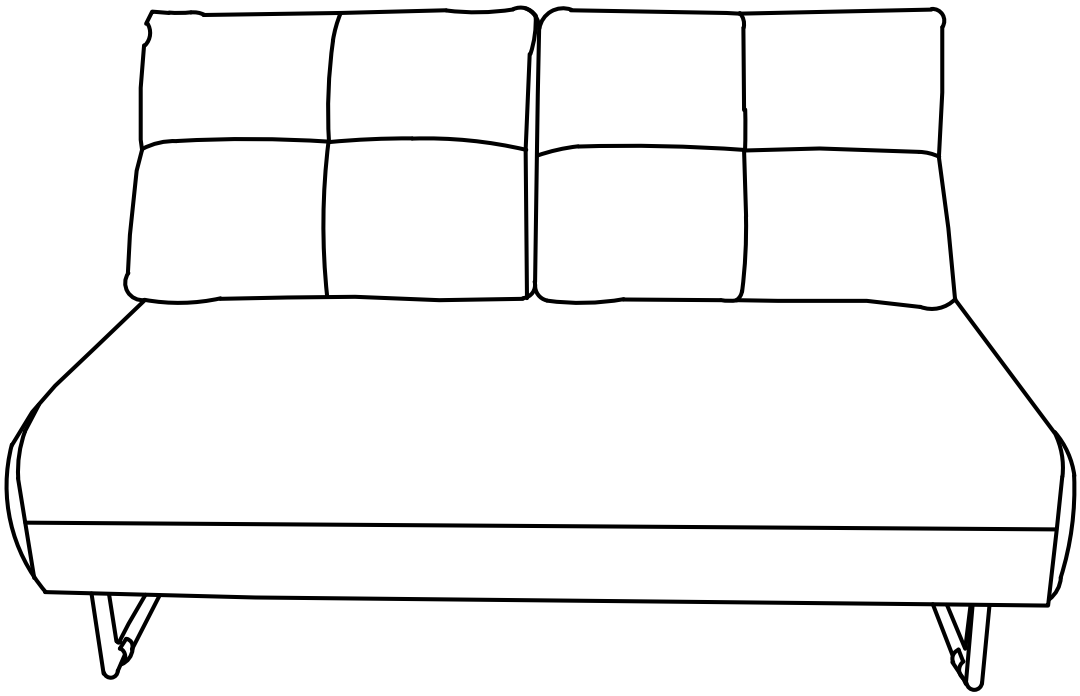



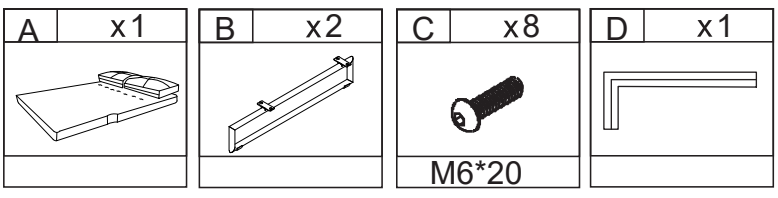

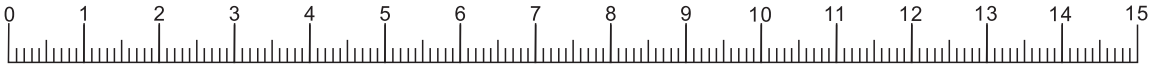

1

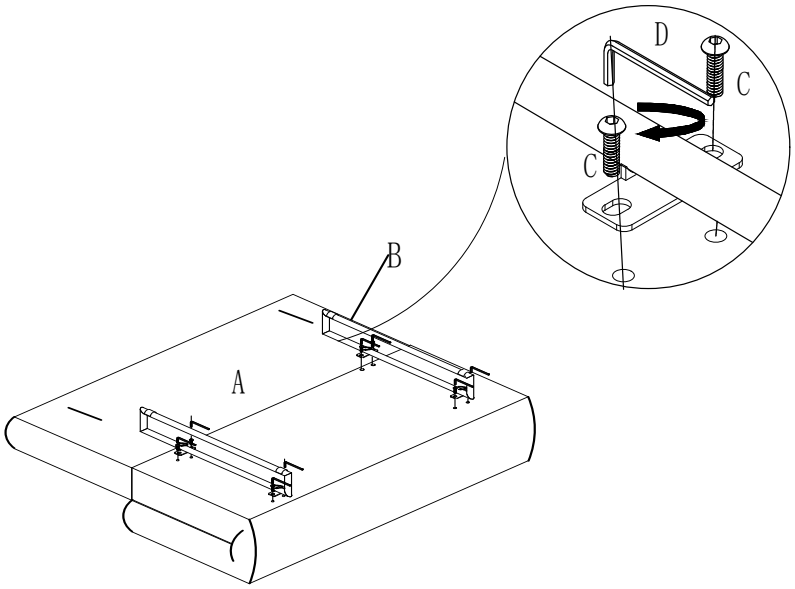

2

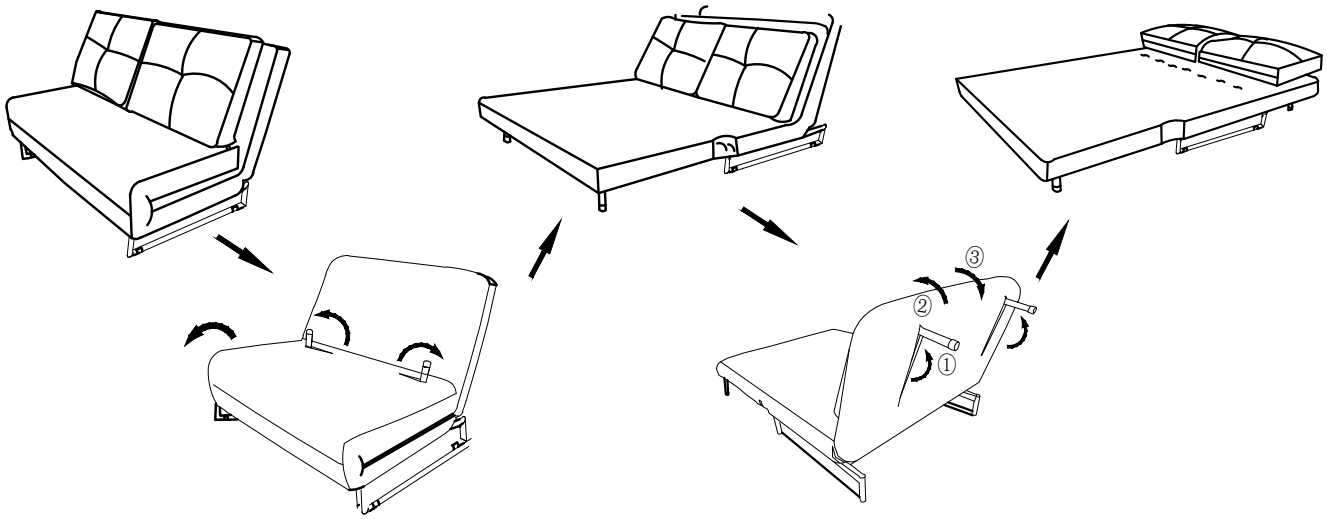

3

