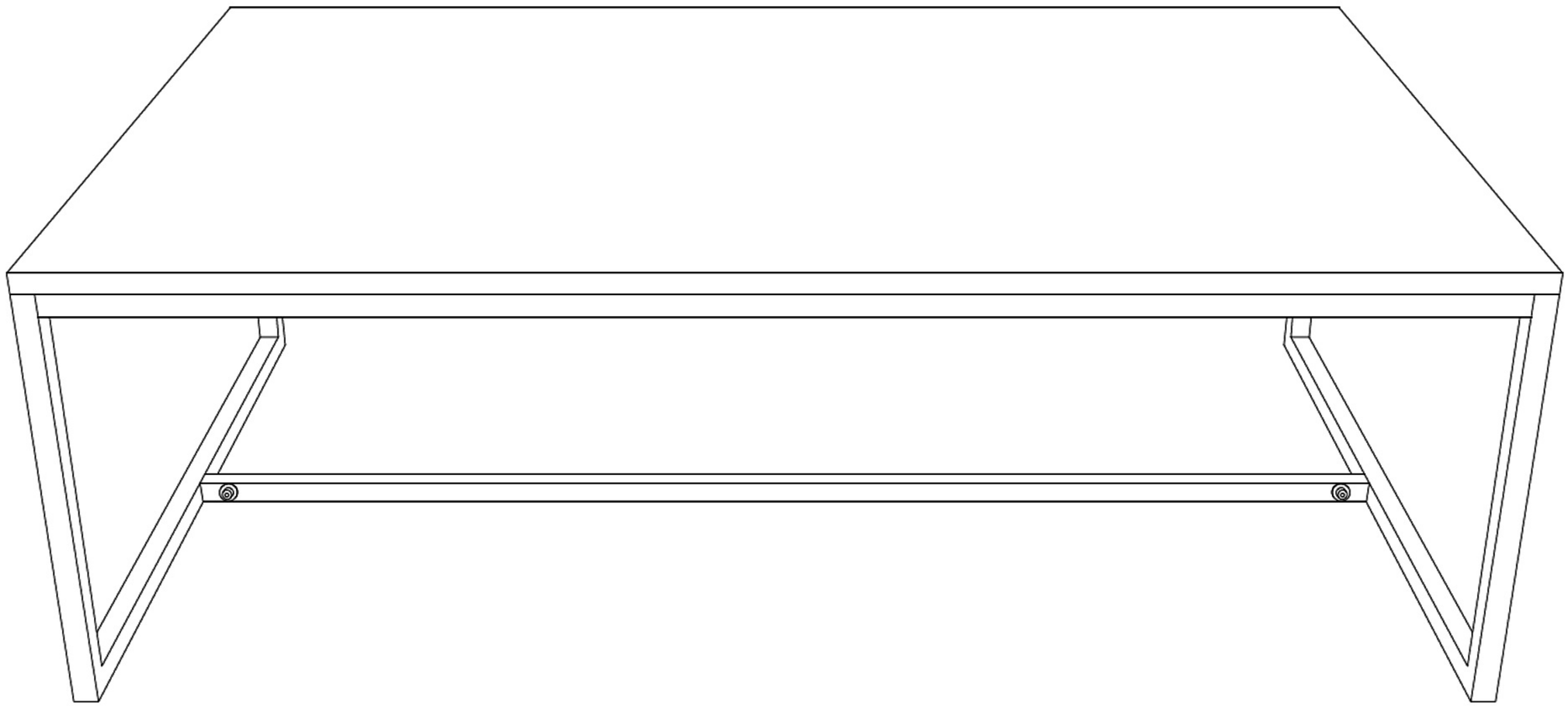

26110018/01

Pflegehinweise - Care Instructions - Conseil d'entretien - Onderhoudsinstructies - Instruzioni per l'uso

DEUTSCH

LACKIERTES HOLZ

Mit Staubtuch abstauben. Regelmäßig mit feuchtem Tuch in Richtung der Maserung abwischen. Dauern ässe vermeiden.

METALL

Einfach mit feuchtem Tuch abwischen, danach trocken reiben. Bei Chrom und Kupfer regelmäßig mit speziellen Pflegemittel polieren.

FRANÇAIS

BOIS PEINT

Dépoussiérer avec un chiffon. Essuyer régulièrement avec un chiffon humide dans le sens des veinures. Eviter le dé pôt durable d'humidité.

MÉTAL

Nettoyer avec un chiffon humide.Frotter ensuite pour sé cher.Pour le chrome et le cuivre, polir régulièrement avec un produit d'entretien sp écial.

ITALIANO

LEGNO VERNICIATO

Pulire con un panno per la rimozione della polvere. Pulire periodicamente e con regolrità con un panno umido, in direzione delle venature del legno. Evitare bagnato e umidità persistenti.

METALLO

Pulire con un semplice panno umido e asciugare. Per la pulizia di rame e superfici cromate utilizzare regolarmente detergenti specifici.

ENGLISH

PAINTED WOOD

Dust off regularly. Use slightly wet cloth once in a while. Cleaning shall be performed in the direction of the wood texture. Avoid stagnant moisture.

METAL

Use slightly wet cloth for regular cleaning. Dry afterwards immediately. Periodically use special cleaning agents especially for chromium and copper.

NEDERLANDS

GESCHILDERD HOUT

Stof het product met enige regelmaat af. Gebruik van tijd tot tijd een vochtige doek om het product schoon te maken. Voer de reiniging altijd uit in de richting van de houtstructuur. Vermijd stagnerende vocht.

METAAL

Met een vochtige doek schoonmaken en daarna met een droge doek afnemen. Bij chroom en koper regelmatig met speciale reinigingsmiddelen

Sicherheitshinweis - Safety Warning - Avis de sécurité - Beveiligingsmededeling - Avviso di sicurezza

DEUTSCH

Bitte benutzen Sie dieses Produkt ausschließlich für seinen ihm zugedachten Zweck.

Holz als hygroskopisches Naturprodukt ist natürlichen Schwankungen (Temperatur, Feuchtigkeit) ausgesetzt. Veränderungen in
Form und Farbe je nach Holzart, Bauweise und Standort sind normal.

Optimales Raumklima: 18-21°C, 45-55% Luftfeuchte.

Kastenmöbel können umfallen und zu schweren Verletzungen führen. Bitte nutzen Sie das beigefügte Wandbefestigungs set, um diese Gefahr zu vermeiden.

UV-Strahlen können die Oberflache schädigen! Achten Sie auf einen möglichst schattigen Aufstellort.

FRANÇAIS

Utiliser uniquement le produit pour son usage prévu!

Comme produit naturel hygroscopique, exposé à des variations naturelles (température, humidité).
normales de forme et couleur selon le type de bois, de construction et de lieu.

Climat intérieur optimal : 18-21°C 45-55 % d'humidité.

Les éléments peuvent basculer et provoquer de graves blessures.Afin deviter tout danger, veuillez utiliser le kit de fixation murale joints.

N'exposez pas les produits au soleil, cela permet d'éviter la décoloration de la surface.

ITALIANO

Utilizzare il prodotto unicamente per la destinazione d'uso prevista.

Questo prodotto é, per via delle sue natuali proprietà igroscopiche, soggetto a variazioni naturali di forma e colore in funzione del tipo di legno, della struttura e del suo posizionamento (oscillazioni di temperatura e umidità).

Condizioni ideali: 18-21°C, 45-55%, di umidità.

Mobili scaffale possono cadere e procurare gravi lesioni. La invitiamo a utilizzare il kit di fissaggio inclusoper assicurare i mobili alla parete e evitare pericoli.

Per evitare fenomeni di scolorimento delle superfici, non esporre il prodotto direttamente ai raggi solari.

ENGLISH

Use the product for its intended purpose only!

As wood is a hygroscopic natural product it is depending on shifts in temperature and humidity. Range depending on type of wood, construction, and place of location.

Optimum conditions: temp.: 18-21°C (64-70°F),air humidity: 45-55%.

Free standing cabinets can tip over and cause severe harm. Please use attached wall-mount kit to avoid this hazard

Don not expose product to direct sunlight to avoid discoloration of surface.

NEDERLANDS

Gebruik dit product alleen waarvoor het bedoeld is!

Aangezien hout een hygroscopisch natuurproduct is, is dit vatbaar voor verandering in temperatuur en luchtvochtigheid.

De optimale omstandigheden zijn tussen de 18 - 21 graden celcius.(64 - 70 graden F) en een luchtvochtigheid van tussen de 45% en 55%.

Vrijstaande kasten kunnen omvallen en letsel veroorzaken. Gebruik alstublieft de bijgeleverde wandmontagekit om letsel te voorkomen.

Vermijd direct zonlicht on verkleuring te voorkomen.

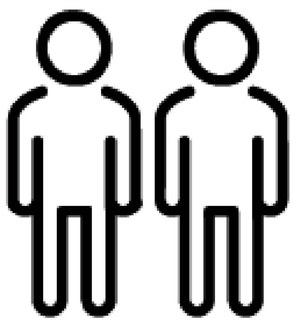

40
min

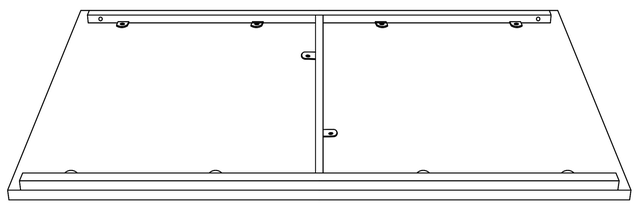

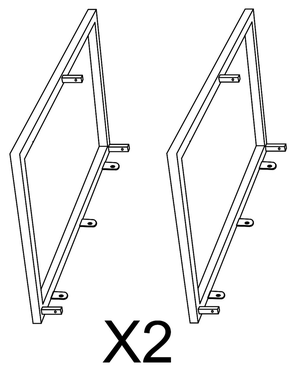
X2

X1

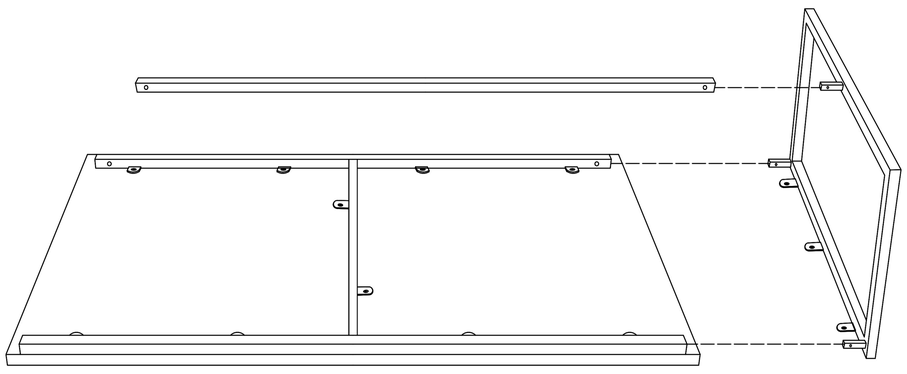

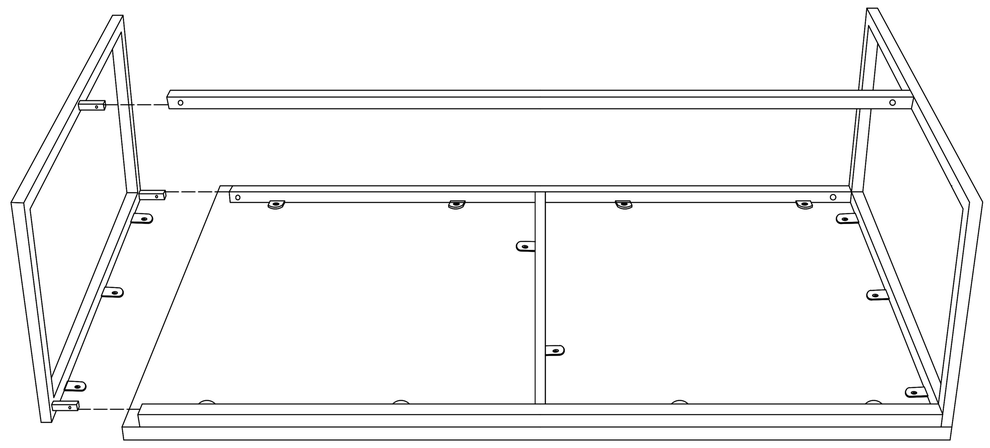

x6

x6

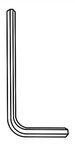
x1

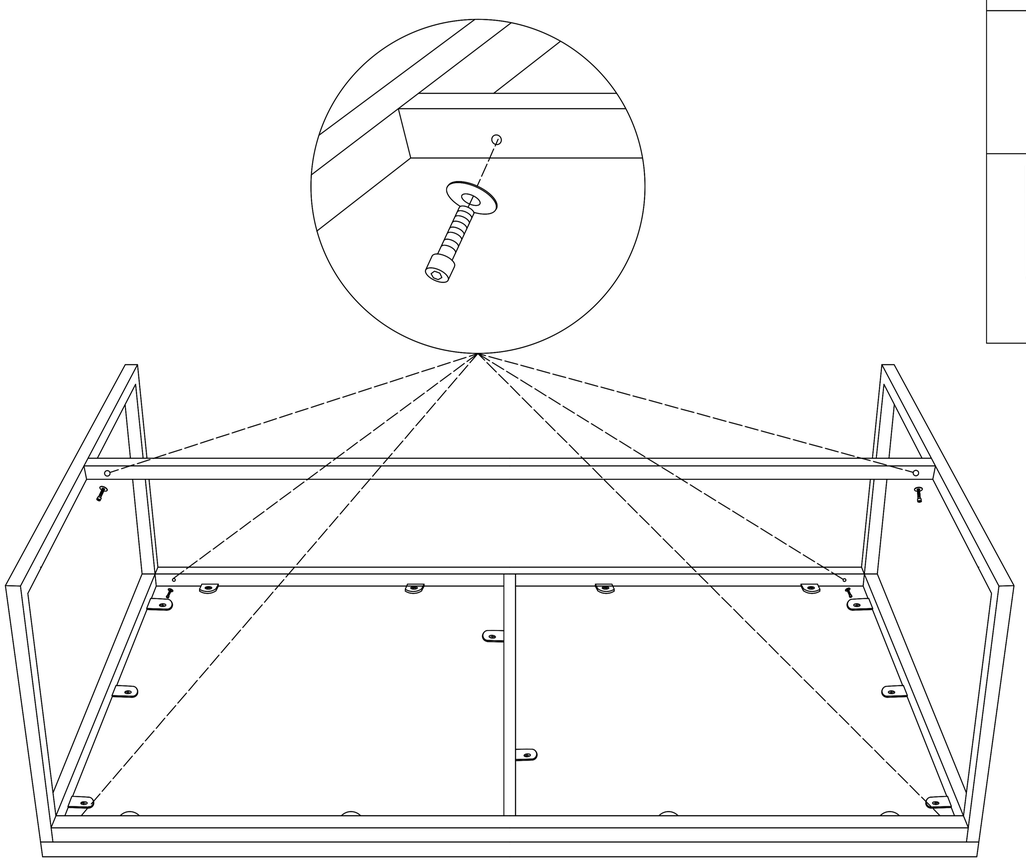

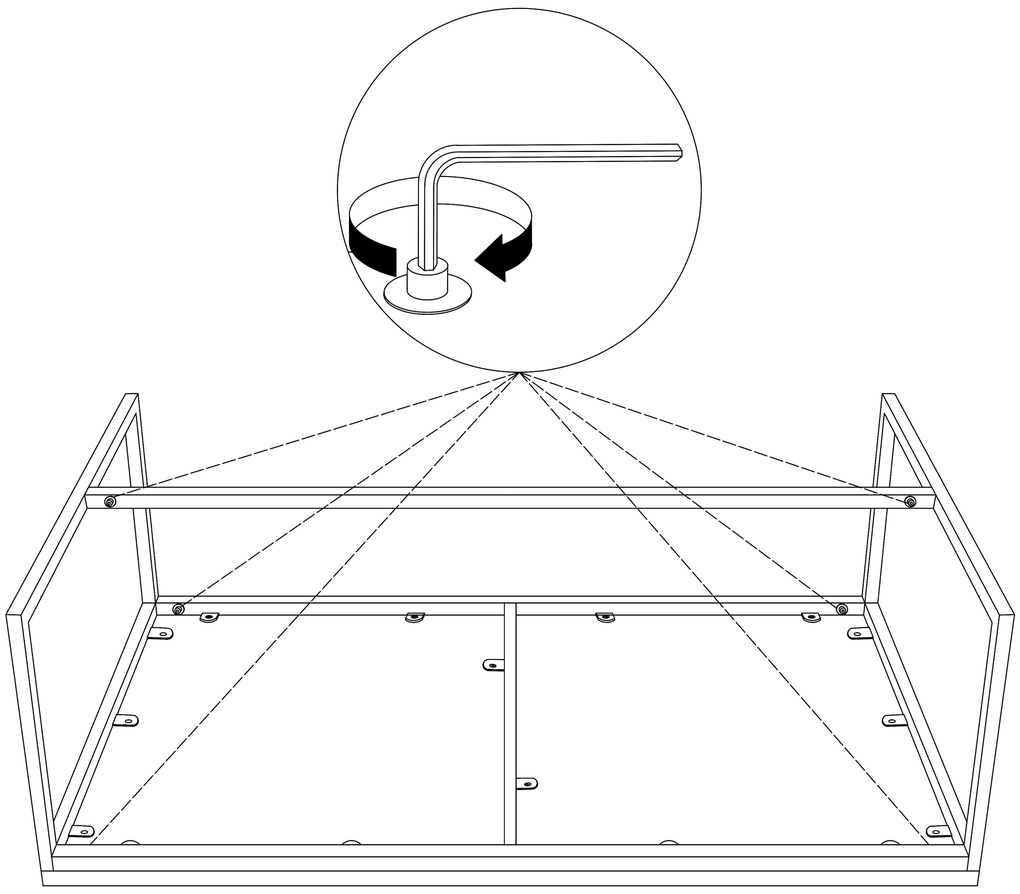

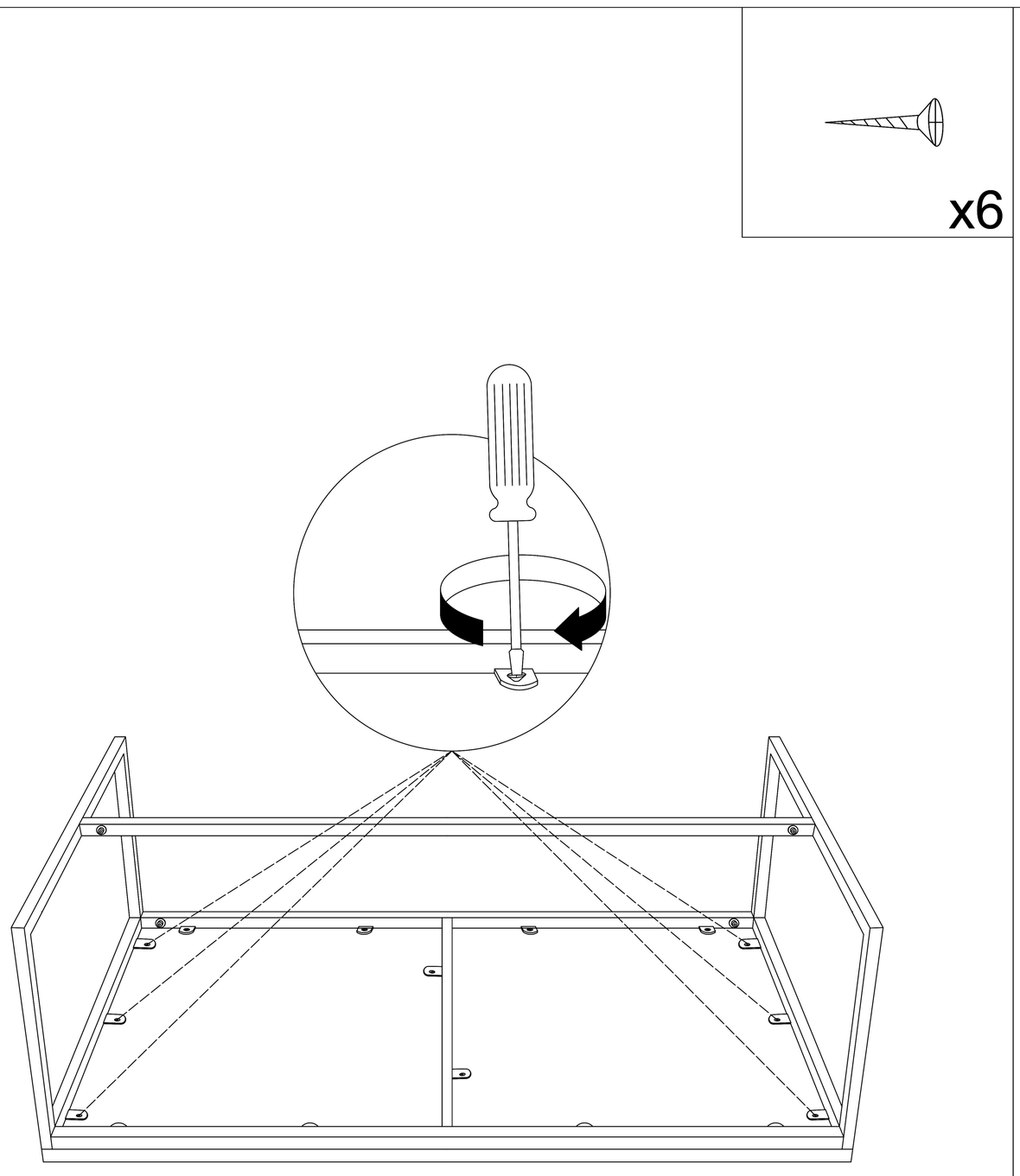

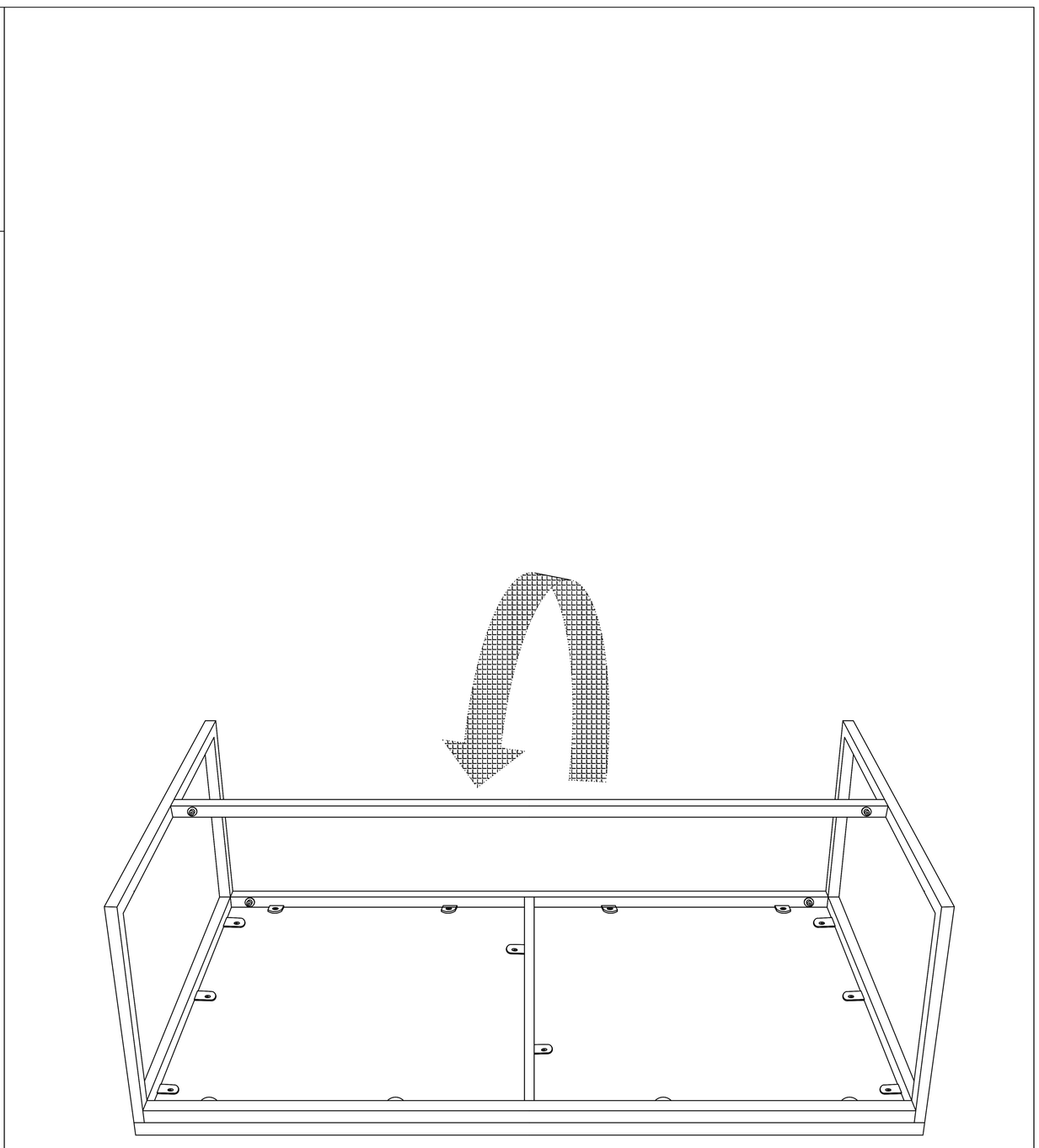

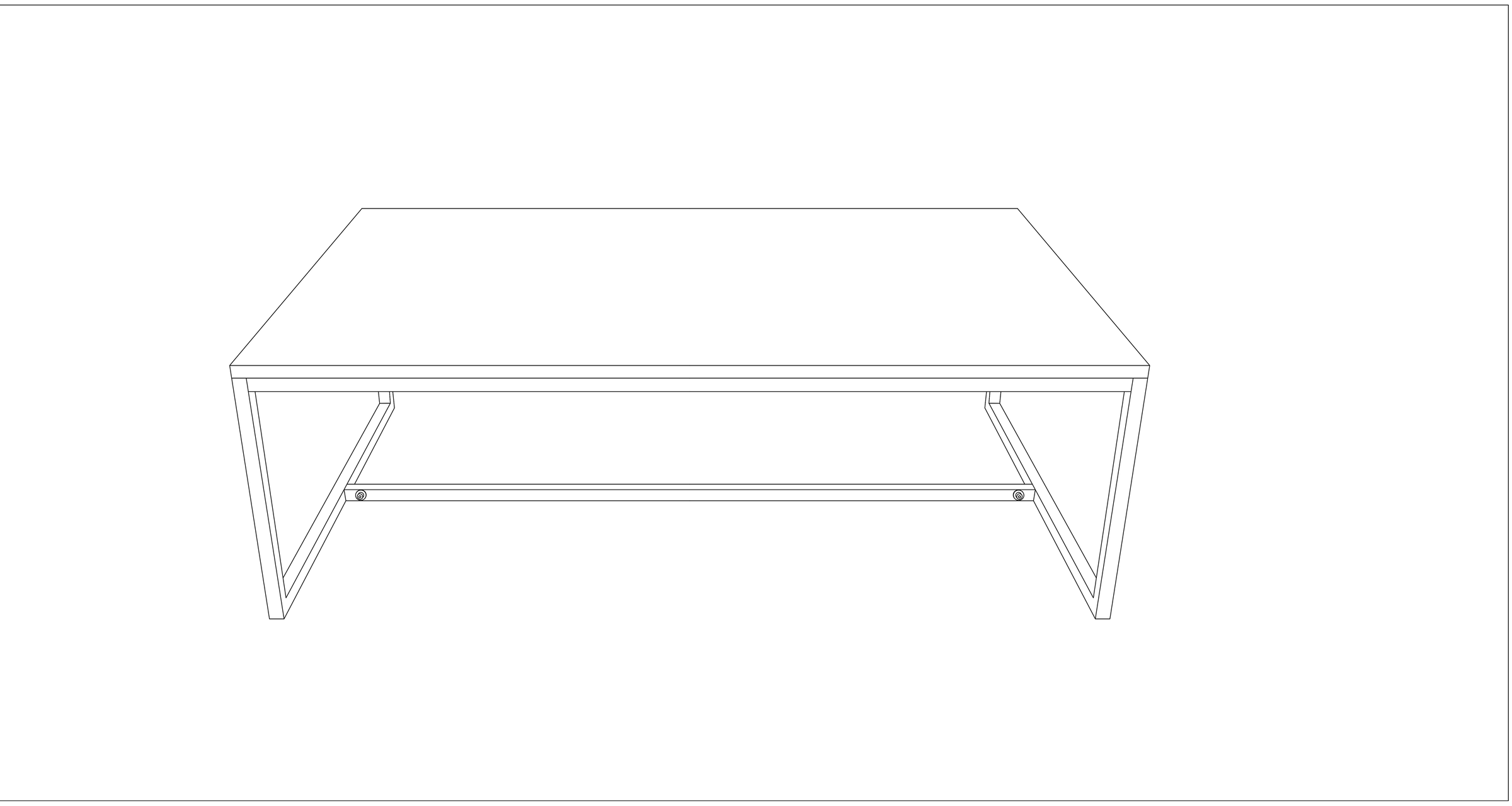

BDSK Handels GmbH & Co. KG
Mergentheimer Straße 59
DE-97084 Würzburg
Made in INDIA

Product Information
Solid Wood

Wood – A Natural Product
Dear customer,
Congratulations on purchasing this high-grade piece of solid wood furniture. Unique furniture such as yours is handcrafted with the greatest care. Our products are made of hardwood from sustainable sources. Wood is a natural material and has characteristic features that truly emphasise its authenticity. The product's distinct personality is made up of colour variances, knots, small cracks in the grain and slight irregularities on the surface.

Humidity
Solid wood is a natural product you will have for many years to come. Wood feels warm, has a pleasant smell and a positive impact on the rooms it is used in, making it a fantastic material. As a natural product, wood will absorb or lose moisture (shrinkage according to quality mark RAL). As this process depends on the local moisture content, wooden furniture is best not exposed to extremely high or low humidity and fluctuations in humidity should be avoided. Otherwise, the wood may warp and crack.

Room Temperature and Humidity
When it comes to indoor climate, wood is best kept just the way you and your plants like it: The ideal average humidity is between 45 and 55 % and the temperature is at 18 to 22 °C. Short-term changes have no adverse effect on the wood.

Colour and Grain Variance
No two trees are alike. Owing to its unique physical properties, each piece of wood has its own grain, texture and colour. All real wood furniture is a true one-off with a distinct look. So the sample at the store and your delivered product simply cannot have one and the same colour and texture.

All of These Aspects are no Cause for Complaint

Produktinfo-Masivholz-A4-EN_PSO LWC Standard (ECI)_x4

Produktinformation
Massivholz

Holz ist ein Naturprodukt
Liebe Kundin / lieber Kunde, wir gratulieren Ihnen zu Ihrem Kauf von einem einzigartigen Möbelstück aus hochwertigem Massivholz. Charakteristische Einzelstücke wie Ihres werden mit Liebe zum Detail in Handarbeit hergestellt. Bei den von uns ausgewählten Hölzern, handelt es sich um nachhaltig gewonnene Harthölzer. Holz ist ein Naturwerkstoff und weist immer kennzeichnende Eigenschaft auf, die seine Authentizität hervorheben. Farbabweichungen, Astaugen, feine Risse in der Maserung und leichte Unregelmäßigkeiten der Oberfläche, geben diesem Möbel sein unverwechselbares Gesicht.

Luftfeuchtigkeit
Massives Holz ist ein echtes Naturprodukt, das sehr langlebig ist. Es fasst sich angenehm an, riecht gut und trägt zu einem wohltuenden, gesunden Wohnklima bei. Holz ist ein natürlicher Werkstoff, der ständig Feuchtigkeit aufnimmt und wieder abgibt (Schwund nach RAL). Da dieser Prozess vom Feuchtigkeitsgehalt der lokalen Umgebung abhängt, sollten Möbel aus Holz keiner allzu hohen oder niedrigen Luftfeuchtigkeit sowie entsprechenden Schwankungen ausgesetzt werden. Andernfalls kann es passieren, dass sich das Holz verzieht und Risse bekommt.

Raumklima
Für Holzmöbel ist das selbe Raumklima optimal, das auch für Menschen und viele Pflanzen am gesündesten ist: So sollte die Luftfeuchtigkeit in einem Jahresdurchschnittswert zwischen 45 und 55 % liegen und die Raumtemperatur bei 18-23 °C. Kurzfristige Abweichungen von diesen Empfehlungswerten sind unbedenklich.

Farb- und Strukturtoleranzen
Kein Baum gleicht dem anderen. Jedes Holz weist individuelle Wuchsmerkmale auf, die sich in Zeichnung, Struktur und Farbe niederschlagen. Echtholzmöbel sind daher Unikate mit einzigartigem Erscheinungsbild. Eine absolute Farb- und Strukturgleichheit, etwa zwischen Planungsmuster und gelieferten Modell, ist somit nicht möglich.

Aufgeführte Punkte bieten keine Reklamationsgründe

Produktinfo-Masivholz-A4_PSO LWC Standard (ECI)_x4

Информация за продукта
Дърво масив

Дървото е естествен продукт
Уважаеми клиенти, поздравяваме Ви за покупката на тази уникална мебел от висококачествено дърво масив. Единични бройки със собствен характер като Вашата се изработват с любов към детайла на ръка. Избраните от нас видове дърво представляват устойчиво добита твърда дървесина. Дървото е естествен материал и винаги притежава характерни качества, които подчертават неговата автентичност. Цветовите нюанси, кръглите петна, където са били клоните, фините пукнатини в структурата и леките неравности по повърхността придават на тази мебел уникалния и облик.

Влажност на въздуха
Дървото масив е естествен продукт, който има дълъг полезен живот. То е приятно на допир, ухае добре и допринася за една благоприятна, здравословна атмосфера на живот. Дървото е естествен материал, който непрекъснато абсорбира и отново отдава влага (свиване по RAL). Тъй като този процес зависи от съдържанието на влага в локалната околна среда, мебелите от дърво не бива да се излагат на прекалено висока или ниска влажност на въздуха, както и на колебания във влажността на въздуха. В противен случай дървото може да се изкриви и да се напука.

Стайна атмосфера
За дървените мебели оптимална е същата стайна атмосфера, която е най-здравословна и за хората и за много растения: Така средната годишна стойност на влажността на въздуха трябва да е между 45 и 55%, а стайната температура трябва да е 18–23°C. Допустими са краткосрочни отклонения от тези препоръчителни стойности.

Толерантност в цвета и структурата
Никое дърво не прилича на другите. Всяка дървесина притежава индивидуални белези на растежа, които се отразяват на шарката, структурата и цвета. Ето защо мебелите от истинско дърво са уникати с индивидуален облик. По тази причина е невъзможно да се постигне пълна еднаквост в цвета и структурата на планирания и доставения модел.

Изложените точки не са основание за рекламация

Produktinfo-Masivholz-A4_BG_001_PSO LWC Standard (ECI)_x4

Informace o výrobku
Masivní dřevo

Masivní dřevo je přírodní materiál
Vážení zákazníci, gratulujeme Vám k zakoupení jedinečného nábytku z vysoce kvalitního masivního dřeva. Výrobek, který jste si zakoupili, je unikát, který byl s láskou vyroben ručně. Dřevo, které pro výrobu používáme, je udržitelně těžené tvrdé dřevo. Dřevo je přírodní materiál a každý kousek má svůj vlastní charakter, který ho dělá jedinečným. Barevné odchylky, letokruhy, jemné trhliny a malé nepravidelnosti na povrchu dodávají nábytku nádech jedinečnosti.

Vlhkost vzduchu
Masivní dřevo je přírodní výrobek s dlouhou životností. Je příjemné na dotek, krásně voní a vytváří blahodárné i zdravé domácí prostředí. Dřevo je přírodní materiál, který neustále přijímá a odevzdává vlhkost (úbytek podle RAL). Vzhledem k tomu, že úbytek závisí na vlhkosti okolí, neměl by být dřevěný nábytek vystavován příliš nízké či vysoké vlhkosti či být střídavě vystavován velkým rozdílům vlhkosti vzduchu. Jinak by se dřevo mohlo pokřivit nebo by mohlo popraskat.

Pokojové klima
Dřevěnému nábytku vyhovuje pokojové klima, které je nejzdravější i pro lidi a mnoho rostlin: Roční průměrná vlhkost vzduchu by měla být mezi 45 a 55 %. Pokojová teplota by měla být mezi 18-23 °C. Krátkodobé odchylky od těchto hodnot nepředstavují riziko.

Barevné a strukturní odchylky
Každý strom je unikát. Proto jsou rysy, struktura i barva každého kusu dřeva jedinečné a trochu odlišné. Nábytek z pravého dřeva je tedy také unikátem s jedinečným vzhledem. Nemůžeme tedy zaručit, že vystavený nábytek a nábytek, který Vám dodáme, bude mít přesně stejnou barvu, rysy či strukturu.

Uvedené body nepředstavují důvod pro reklamaci.

Produktinfo-Masivholz-A4_CZ_001_PSO LWC Standard (ECI)_x4

Information produit
Bois massif

Le bois est un produit naturel
Chère cliente, cher client, nous vous félicitons pour l'achat de votre meuble unique en bois massif de qualité supérieure. Les pièces uniques caractéristiques comme la vôtre sont fabriquées à la main avec le souci du détail. Les bois que nous avons sélectionnés sont des bois durs provenant de sources durables. Matériau naturel, le bois présente toujours des propriétés distinctives soulignant son authenticité. Les variations de couleur, les noeuds, les fines veinures du bois ainsi que les légères irrégularités de la surface donnent à ce meuble un aspect unique.

Humidité
Le bois massif est un produit naturel authentique particulièrement durable. Il est agréable au toucher, sent bon et contribue à produire un climat intérieur sain et bienfaisant. Le bois est un matériau naturel qui absorbe et libère constamment de l'humidité (perte selon RAL). Étant donné que ce processus dépend du taux d'humidité de l'environnement local, les meubles en bois ne doivent pas être soumis à une humidité trop élevée ou trop faible, ni aux variations élevées correspondantes. Autrement, le bois risque de se déformer et de se fissurer.

Climat ambiant
Pour les meubles en bois, le climat ambiant optimal et le plus sain est le même que pour les personnes et de nombreuses plantes : l'hygrométrie moyenne annuelle doit être comprise entre 45 et 55 % et la température ambiante entre 18 et 23 °C. Les écarts par rapport à ces valeurs recommandées pendant de courtes périodes sont sans conséquences.

Tolérances de couleur et de structure
Aucun arbre ne ressemble à un autre. Chaque type de bois possède des caractéristiques de croissance individuelles qui se reflètent dans son dessin, sa structure et sa couleur. Les meubles en bois véritable sont donc uniques en leur genre. Par conséquent, il n'est pas possible de parvenir à une égalité absolue de couleur et de structure, p. ex. entre le modèle choisi lors de la commande et le modèle livré.

Les points mentionnés ne donnent lieu à aucun motif de réclamation.

Produktinfo-Masivholz-A4_FR_001_PSO LWC Standard (ECI)_x4

Informacije o proizvodu
Masivno drvo

Drvo je prirodni proizvod
Poštovani kupci, čestitamo vam na kupnji jedinstvenog namještaja od visokokvalitetnog masivnog drva. Karakteristični primjerci namještaja, kao što je vaš, izrađuju se ručno s puno pažnje prema svakom detalju. Kod drva koja koristimo u proizvodnji radi se o tvrdom drvu iz održivog šumarstva. Drvo je prirodni materijal i uvijek ima posebno svojstvo, koje ističe njegovu autentičnost. Odstupanja u boji, kvrge, fine pukotine u godovima i blage nepravilnosti površine su karakteristična svojstva drvenog namještaja.

Vlaga
Masivno drvo je prirodni proizvod, koji je jako dugotrajan. Ugodno u dodiru s kožom, dobro miriše i doprinosi blagotvornoj, zdravoj klimi stanovanja. Drvo je prirodni materijal, koji kontinuirano upija i ponovno ispušta vlagu (smanjenje prema RAL sustavu). Budući da taj proces ovisi o udjelu vlage lokalnog okruženja, drveni namještaj ne bi trebalo izlagati previsokoj ili preniskoj vlagi te određenim odstupanjima. U protivnom može doći do iskrivljenja ili pukotina u drvu.

Klima prostorije
Za drveni namještaj je optimalna konstantna klima u prostoriji, koja je i za ljude te brojne biljke najzdravija: Stoga bi godišnja prosječna vrijednost vlage trebala iznositi između 45 i 55 %, a sobna temperatura 18 - 23 °C. Kratkoročna odstupanja od ovih preporučenih vrijednosti nemaju negativan učinak.

Odstupanja u boji i strukturi
Nijedno drvo nije jednako. Svako drvo ima individualna obilježja rasta, koja se odražavaju u strukturi i boji. Stoga je namještaj od masivnog drva unikatan s jedinstvenim izgledom. Time nije moguća jednakost u boji i strukturi, primjerice kod planiranog i isporučenog modela.

Navedene točke ne predstavljaju razloge za reklamaciju

Produktinfo-Masivholz-A4_HR_001_PSO LWC Standard (ECI)_x4

Termékinformáció
Tömörfa

A fa természetes anyag
Kedves Vásárló! Gratulálunk minőségi tömör fából készült egyedi bútora megvásárlásához. Az Önéhez hasonló, karakteres, egyedi darabok a részletekre ügyelő kézimunka eredményei. Az általunk kiválasztott fák mind fenntarthatóan kitermelt keményfák. A fa természetes munkaanyag, és mindig rendelkezik olyan jellegzetes tulajdonságokkal, amelyek kiemelik valódiságát. A mintában észlelhető színbeli eltérések, csomók, finom repedések, illetve a felület enyhe egyenetlenségei egyedi arcot kölcsönöznek a bútornak.

Páratartalom
A tömör fa természetes anyag, amely nagyon hosszú életű. Kellemes tapintású, finom illatú, és jóleső, egészséges légkört kölcsönöz otthonának. A fa egy természetes nyersanyag, amely állandóan nedvességet szív be és bocsát ki (RAL szerinti zsugorodás). Mivel ez a folyamat a környezeti páratartalomtól függ, a fából készült bútorokat nem szabad túl magas vagy alacsony páratartalomnak, illetve ennek ingadozásának kitenni. Különben a fa megmacskásodhat és megrepedezhet.

Szobaklíma
A fabútorok számára az a klíma a legjobb, amely emberek és sok növény számára is a legegészségesebb. Ez azt jelenti, hogy a páratartalom éves átlagának 45 és 55%, a szobahőmérsékletnek pedig 18 és 23 °C között kell lennie. Rövidtávú eltérések nem jelentenek problémát.

Színbeli és szerkezeti toleranciák
Nincs két egyforma fa. Minden fadarab egyedülálló tulajdonságokkal rendelkezik, amelyek megmutatkoznak a mintázatában, szerkezetében és színében. A valódi fából készült bútorok így mind egyedi darabok, egyedülálló kinézettel. Emiatt a tervezési mintamodell és a kiszállított modell soha nem egyforma színű és szerkezetű.

A felsorolt pontok nem jelentenek okot reklamációra

Produktinfo-Masivholz-A4_HU_001_PSO LWC Standard (ECI)_x4

Informacje o produkcie
Lite drewno

Drewno jest produktem naturalnym
Drogi Kliencie, gratulujemy zakupu tego wyjątkowego mebla z wysokiej jakości litego drewna. Jedyne w swoim rodzaju egzemplarze, takie jak Twój, wykonywane są ręcznie przy zachowaniu najwyższej staranności. Do produkcji wykorzystujemy twarde drewno pochodzące ze zrównoważonego leśnictwa. Drewno jest surowcem naturalnym posiadającym cechy charakterystyczne, które świadczą o jego autentyczności. Różnice w kolorze, sęki, delikatne rysy w mazerunku oraz lekkie nierówności powierzchni nadają drewnianym meblom niepowtarzalnego wyglądu.

Wilgotność powietrza
Lite drewno jest produktem całkowicie naturalnym, który charakteryzuje się długą żywotnością. Jest przyjemne w dotyku, ładnie pachnie i korzystnie wpływa na otoczenie, w którym żyjemy. Drewno jest surowcem naturalnym, który nieustannie wchłania i oddaje wilgoć (kurczliwość wg RAL). Proces ten zależy od poziomu wilgotności w pomieszczeniu, dlatego też meble z drewna nie powinny być wystawiane na działanie zbyt niskiej, zbyt wysokiej lub stale zmieniającej się wilgotności powietrza. W przeciwnym razie drewno może się wypaczyć i popękać.

Klimat pomieszczenia
Klimat pomieszczenia odpowiedni dla ludzi i wielu roślin jest optymalny także dla drewnianych mebli. Średnia roczna wartość wilgotności powietrza powinna wynosić 45-55%, a temperatura powietrza 18-23°C. Krótkotrwałe odchylenia od zalecanych wartości nie są szkodliwe.

Różnice w kolorze i strukturze
Nie ma dwóch takich samych drzew. Drewno charakteryzuje się indywidualnymi cechami wzrostowymi, które uwidaczniają się w jego wzorze, strukturze oraz kolorze. Każdy mebel wykonany z naturalnego drewna jest prawdziwym unikatem. Dlatego też model ze sklepu i dostarczony produkt nigdy nie będą identyczne pod względem koloru i struktury.

Wymienione punkty nie stanowią podstawy do reklamacji

Produktinfo-Masivholz-A4_PL_001_PSO LWC Standard (ECI)_x4

Informații produs

Lemn masiv

Lemnul este un produs natural
Stimați clienți, vă felicităm pentru achiziționarea unei piese de mobilier unicate din lemn masiv. Piesele unicate de mobilier, precum cea achiziționată de dumneavoastră, sunt realizate manual, cu grijă pentru detalii. Lemnul de esență tare selectat de noi este întotdeauna provenit din surse sustenabile. Lemnul este un material natural și are întotdeauna caracteristici deosebite, care îi pun în valoare autenticitatea. Variațiile de culoare, nodurile, crăpăturile fine și neregularitățile de la nivelul suprafeței îi conferă piesei de mobilier un caracter unic.

Umiditatea aerului
Lemnul masiv este un produs natural, cu o durată de viață foarte mare. Este plăcut la atingere, miroase frumos și contribuie astfel la un mediu de viață sănătos și primitor. Lemnul este un material natural care absoarbe și eliberează în permanență umezeala (conform mărcii de calitate RAL). Întrucât acest proces depinde de mediu, mobilierul din lemn nu trebuie expus unei umidități prea ridicate sau prea scăzute sau fluctuațiilor de umiditate. În caz contrar, este posibil ca lemnul să se deformeze și să apară astfel crăpături.

Climat ambiental
Climatul ambiental potrivit pentru mobilierul din lemn este acelasi ca și în cazul oamenilor sau a multora dintre plante: așadar, media anuală a umidității trebuie să fie cuprinsă între 45 și 55 %, iar temperatura camerei între 18-23 °C. Deviațiile de temperatură sau umiditate de la aceste valori pe termen scurt nu sunt dăunătoare.

Culoare și structură
Niciun copac nu este identic cu un altul. Fiecare tip de lemn prezintă propriile particularități care se reflectă în desenul, structura sau culoarea acestuia. De aceea, fiecare piesă de mobilier confecționată din lemn autentic este o piesă unicat. În consecință, modelul livrat nu va fi niciodată identic cu cel propus în ceea ce privește culoarea și structura.

Punctele menționate nu constituie motiv de reclamație.

Produktinfo-Masivholz-A4_RO_001_PSO LWC Standard (ECI)_x4

Produktinformation

Massivt trä

Trä är en naturprodukt
Bästa kund, vi gratulerar att du köpte en unik möbel i högvärdigt massivt trä. Karakteristiska enstaka exemplar som ditt tillverkas för hand med kärlek till detaljer. Träslagen vi valde är hållbara hårda träslag. Trä är ett naturmaterial och har alltid kännetecknande egenskaper som betonar dess autenticitet. Färgavvikelser, kvist-hål, smala springor i ådringen och lätta ojämnheter på ytan ger denna möbel ett typiskt ansikte.

Luftfuktighet
Massivt trä är en äkta naturprodukt. som är långlivad. Skönt att röra på, luktar gott och bidrar till ett lugnande sunt hemklimat. Trä är ett naturligt material som permanent upptar fuktighet och avger den igen (svinne efter RAL) Eftersom denna process påverkas av omgivningens fuktighet bör möbler av trä inte utsättas för alltför hög fuktighet eller höga distanser. Annars kan det hända att träet får sprickor och att det böjs.

Rumsklimat
För möbler i trä är det bästa klimatet det som även är bäst för människor och många växter. Trä bör ha en luftfuktighet i genomsnitt mellan 45 och 55 % vid en rumstemperatur mellan 18–23 °C. Korta avvikelser från dessa värden är obetänkbar.

Färg- och strukturtoleranser
Inget trä liknar det andra. Varje träslag uppvisar individuella kännetecken som visas i ådring, struktur eller färg. Möbler i trä är därför unika med enastående kännetecken. En likhet av färg eller struktur som t.ex mellan skiss och levererad modell är därför ej möjlig.

Beskrivna punkter utgör ingen anledning för reklamation

Produktinfo-Masivholz-A4_SE_001_PSO LWC Standard (ECI)_x4

Informacije o izdelku

Masiven les

Les je naraven proizvod
Spoštovana stranka, čestitamo vam za nakup unikatnega kosa pohištva iz visokokakovostnega masivnega lesa. Značilni unikatni kosi, kot je vaš, so ročno izdelani s pozornostjo do podrobnosti. Pri naših izbranih vrstah lesa gre za trajnostno pridobljen trd les. Les je naraven material in ima vedno značilne lastnosti, ki poudarjajo njegovo pristnost. Barvna odstopanja, mesta, kjer so rasle veje, drobne razpoke na vzorcih in rahle nepravilnosti na površini dajo temu kosu pohištva nezamenljivo podobo.

Vlažnost zraka
Masiven les je pravi naravni izdelek, ki je zelo obstojen. Je prijeten na dotik, dobro diši in prispeva k prijetnemu, zdravemu bivalnemu okolju. Les je naravni material, ki vlago nenehno vpija in jo spet oddaja (krčenje po RAL). Ker je ta postopek odvisen od vsebnosti vlage v lokalnem okolju, pohištvo iz lesa ne sme biti izpostavljeno pretirano visoki ali nizki vlažnosti in nihanjem, ki sodijo k temu. V nasprotnem primeru se les lahko upogne in razpoka.

Zrak v prostoru
Za leseno pohištvo je optimalen zrak v prostoru takšen, kot je tudi za ljudi in veliko rastlin najbolj zdrav: tako mora biti povprečna letna vrednost vlažnosti med 45 in 55 %, sobna temperatura pa 18–23 ° C. Kratkoročna odstopanja od teh priporočenih vrednosti so neškodljiva.

Toleranca barve in strukture
Nobeno drevo ni enako drugemu. Vsak les ima posamezne značilnosti rasti, ki se odražajo v vzorcu, strukturi in barvi. Pohištvo iz pravega lesa je torej unikat z edinstvenim videzom. Absolutna enakost barv in struktur, na primer med načrtovanim vzorcem in dostavljenim modelom, zato ni mogoča.

Navedene točke niso razlog za reklamacijo

Produktinfo-Masivholz-A4_SI_001_PSO LWC Standard (ECI)_x4

Informácie o výrobku

Masívne drevo

Drevo je prírodný materiál
Špeciálne metódy spracovania niektorých modelov výrobkov môžu viesť v závislosti od druhu dreva, polohy či dopadu svetla k vzniku svetlejších či tmavších farebných a štrukturálnych akcentov. Výsledná hra farieb je typickou vlastnosťou prírodných materiálov a nezameniteľným znakom ich pravosti. Blahoželáme vám ku kúpe jedinečného kusu nábytku z kvalitného masívneho dreva. Unikátne kúsky, ako je ten váš, sú vyrábané ručne a s dôrazom na detail. Nami vyborané drevo pochádza z trvalo udržateľných zdrojov. Drevo je prírodný materiál a má charakteristické vlastnosti, ktoré zdôrazňujú jeho pravosť. Farebné odchýlky, kresba dreva, drobné praskliny v kresbe a drobné nerovnosti povrchu zdôrazňujú jedinečnosť tohto nábytku.

Vlhkosť vzduchu
Masívne drevo je pravý prírodný produkt s dlhou životnosťou. Je príjemné na dotyk, pekne vonia a prispieva k príjemnej a zdravej atmosfére v domácnosti. Drevo je prírodný materiál, ktorý neustále absorbuje a uvoľňuje vlhkosť (úbytok podľa RAL). Tento proces závisí od množstva vlhkosti v miestnom prostredí, preto by nábytok z dreva nemal byť vystavený príliš vysokej alebo nízkej vlhkosti vzduchu a s ňou spojeným výkyvom. V opačnom prípade môže dôjsť k deformácii a vzniku prasklín.

Vlastnosti interiéru
Drevenému nábytku najlepšie prospievajú tie vlastnosti interiéru, ktoré sú zároveň najzdravšie pre človeka a rastliny: Ročný priemer vlhkosti vzduchu by sa mal preto pohybovať medzi 45 – 55 % a izbová teplota medzi 18 – 23 °C. Krátkodobé odchýlky od týchto hodnôt sú neškodné.

Odchýlky vo farbe a štruktúre
Každý strom je iný. Každé drevo má individuálne rastové vlastnosti, ktoré sa odrážajú na jeho kresbe, štruktúre a farbe. Nábytok z pravého dreva je unikátny s jedinečným vzhľadom. Absolútna zhoda farby a štruktúry, napríklad medzi vzorkou a dodaným modelom, preto nie je možná.

Uvedené body nie sú dôvodom na reklamáciu.

Produktinfo-Masivholz-A4_SK_001_PSO LWC Standard (ECI)_x4

Informacije o proizvodima

Puno drvo

Drvo je prirodni proizvod
Poštovani, čestitamo vam na kupovini jedinstvenog komada nameštaja od visokokvalitetnog punog drveta. Karakteristični pojedinačni komadi, kao što je vaš, izrađuju se ručno s puno ljubavi za detalje. Drvo koje mi biramo dobija se iz održivih izvora za dobijanje tvrdog drveta. Drvo je prirodni materijal i uvek ima upadljive odlike koje ističu njegovu autentičnost. Odstupanja u boji, čvorići, fine pukotine u šarama i lagane nepravilnosti površine daju ovom komadu nameštaja lice koje se ne zaboravlja.

Vlažnost vazduha
Puno drvo je pravi prirodni proizvod, koji je vrlo dugovečan. Prijatno je na dodir, lepo miriše i doprinosi blagotvornoj, zdravoj klimi stanovanja. Drvo je prirodan materijal koji konstantno prima vlagu i zatim je ponovo ispušta (odstupanja po oznaci kvaliteta RAL). Pošto ovaj proces zavisi od sadržaja vlage u okruženju, nameštaj od drveta ne bi trebalo izlagati previsokoj ili preniskoj vlažnosti vazduha, niti kolebanjima. U suprotnom može da se desi da se drvo povuče i dobije pukotine.

Klima u prostoriji
Za nameštaj od drveta je konstantna klima u prostoriji optimalna, a koja je i za ljude i mnoge biljke i najzdravija: zato bi trebalo da godišnji prosek vrednosti vlažnosti vazduha bude između 45 i 55% i temperatura prostorije 18–23°C. Kratkotrajna odstupanja od ovih preporučenih vrednosti nemaju uticaja.

Boja i struktura
Nijedno drvo ne liči na drugo. Svako drvo ima individalna obeležja rasta, koja se preklapaju u crtežima, strukturi i boji. Komadi nameštaja od pravog drveta su zato unikati jedinstvenog izgleda. Apsolutna jednakost u boji i strukturi, između uzorka koji služi za planiranje i isporučenog modela, zato nije moguća.

Navedene tačke ne predstavljaju razlog za reklamaciju.

Produktinfo-Masivholz-A4_SR_001_PSO LWC Standard (ECI)_x4