BDSK Handels GmbH & Co.KG
Mergentheimer Straße59
DE-97084 Würzburg
Germany

04540017/01
04540017/03

A*1

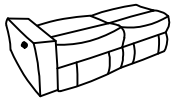

B*1

C*1

D* 1

E*1

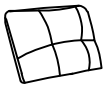

F*1

G*1

H*2

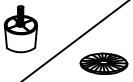
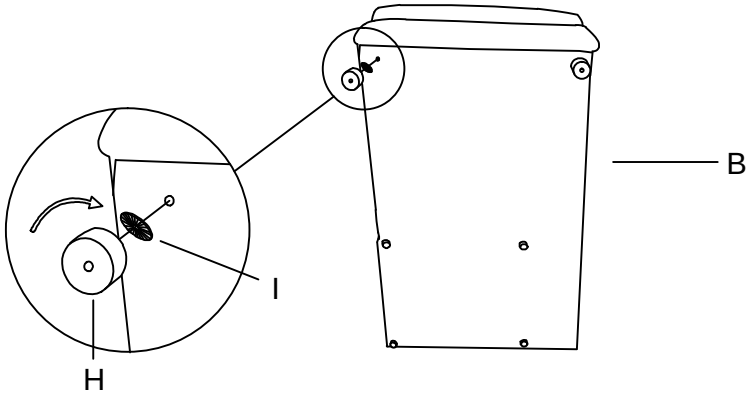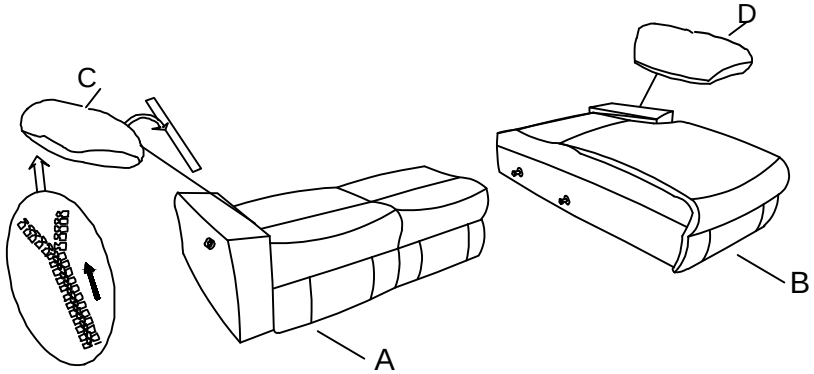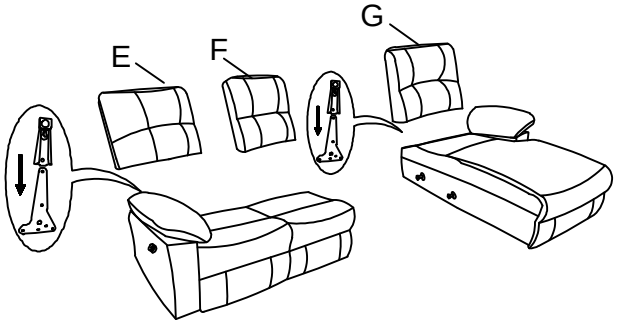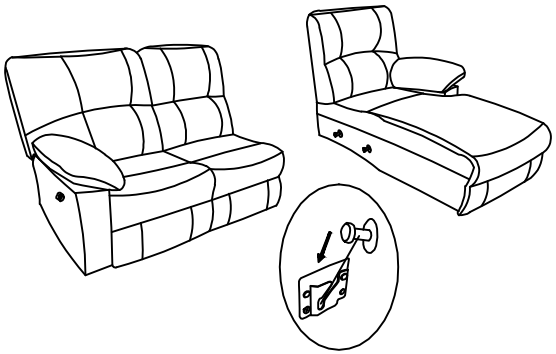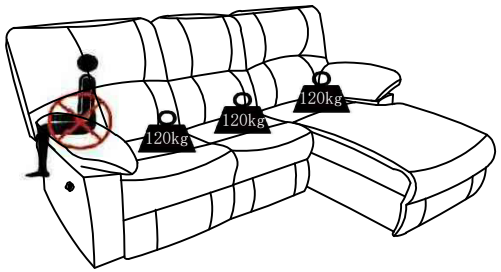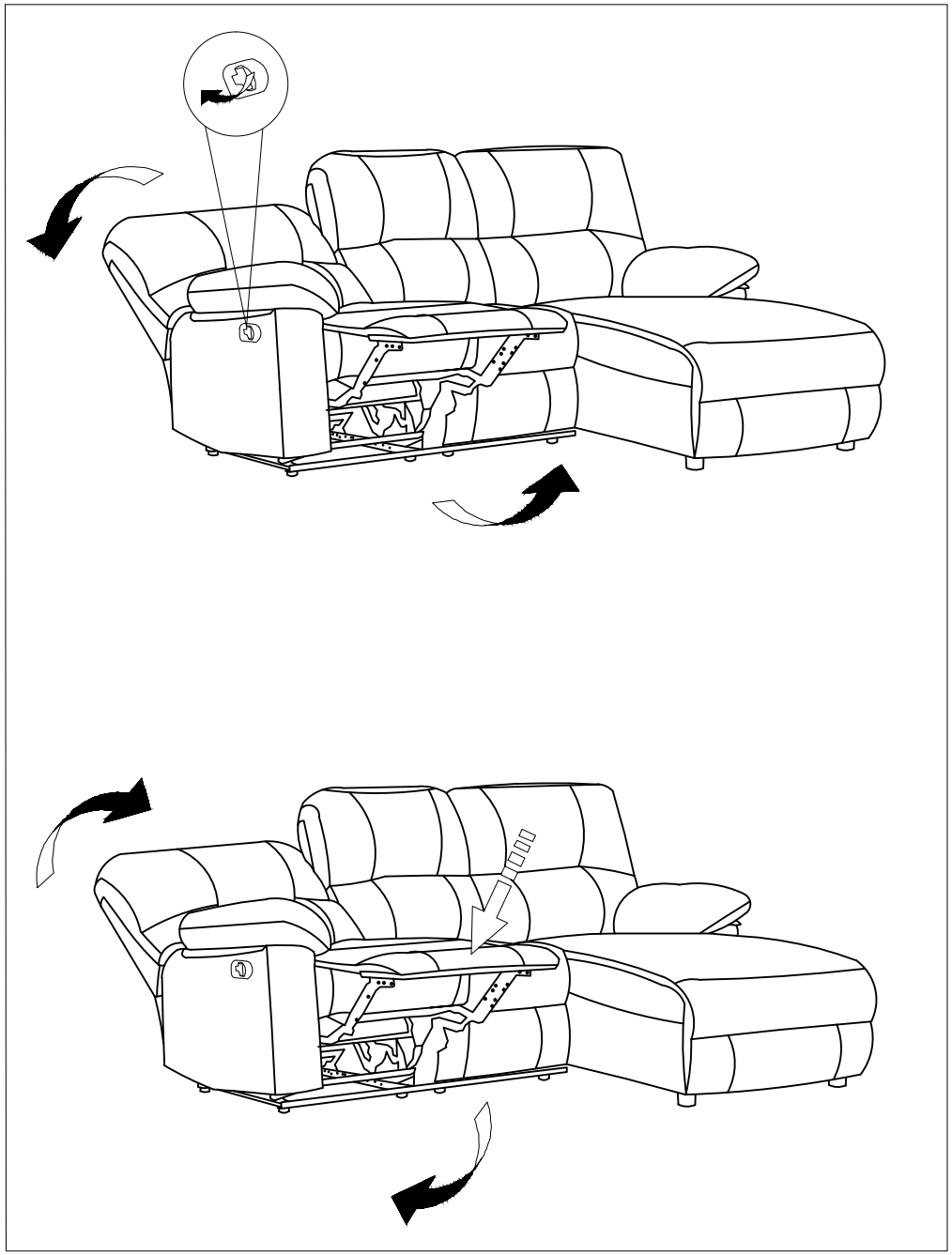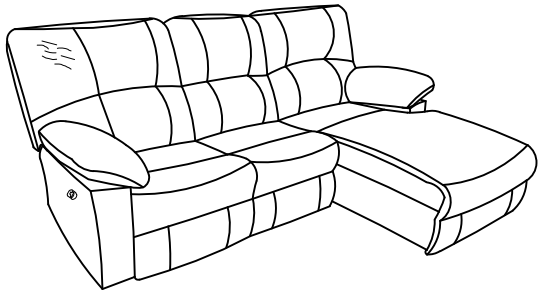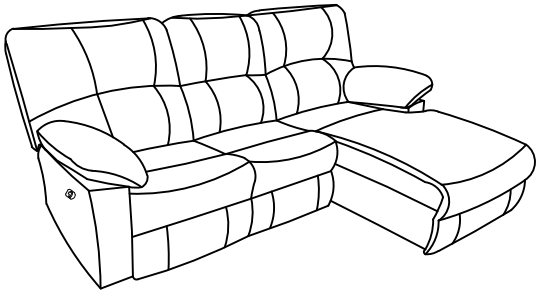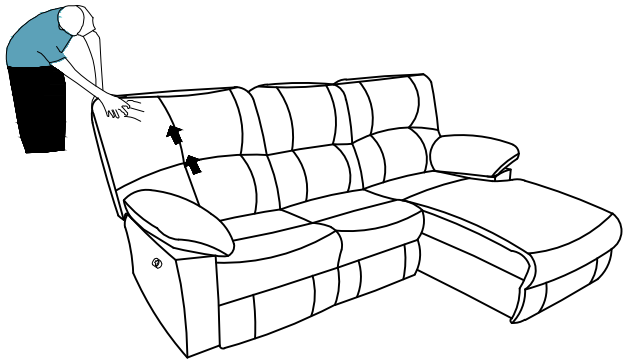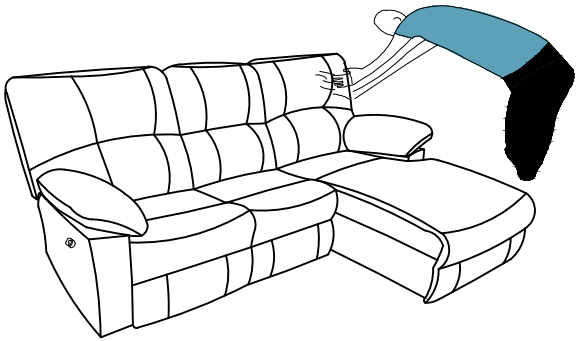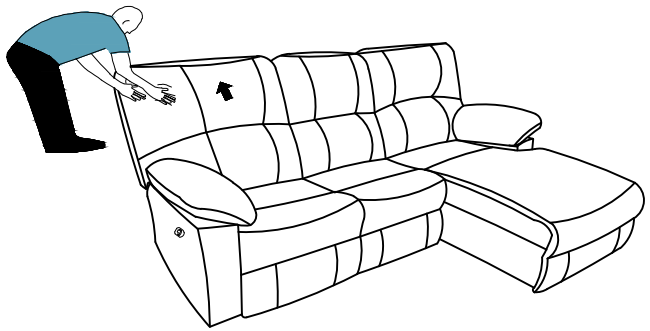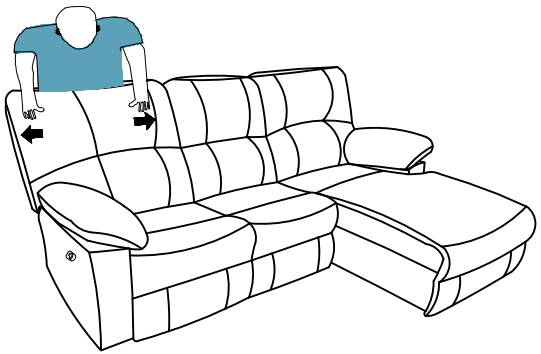
I*2