CAMRON - Blumensäule, Typ 1T/H85

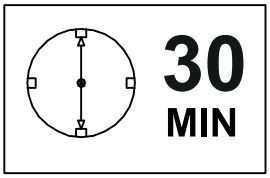

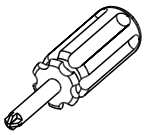

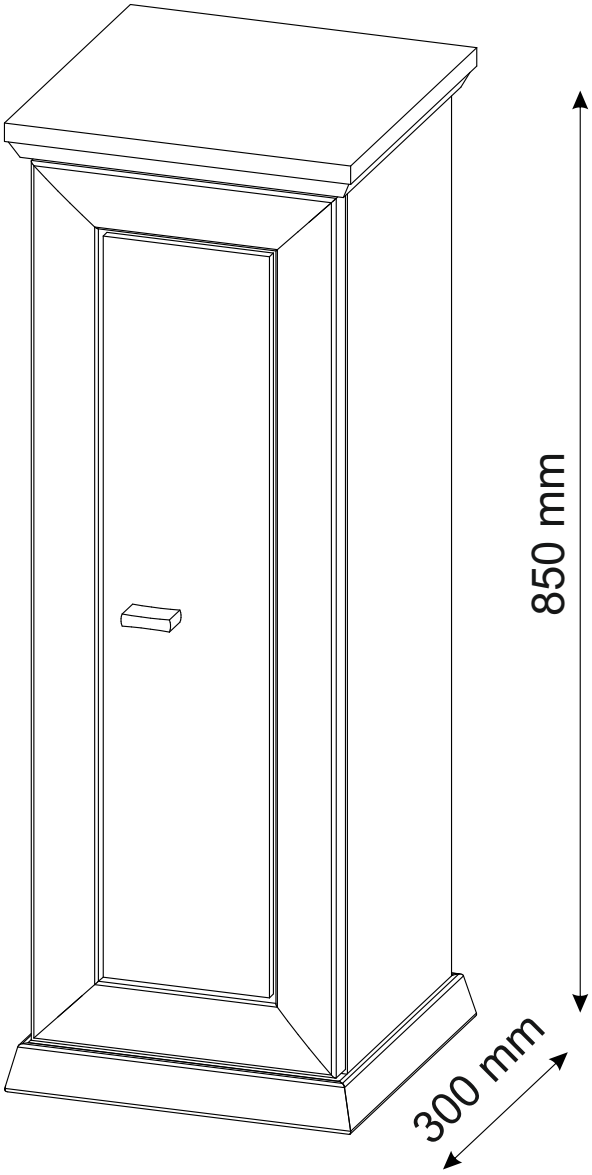

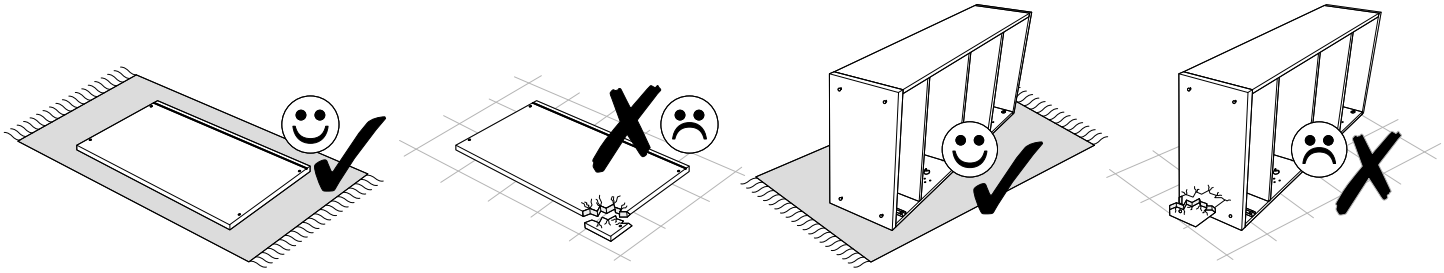

CAMRON - Blumensäule, Typ 1T/H85

C0	C2	D10 4 x 16 mm
H2 4 x 22 mm	J3 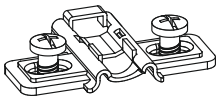	J10 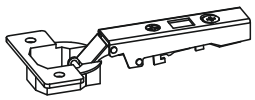
L6	Q3 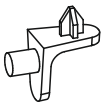	U2
U3		

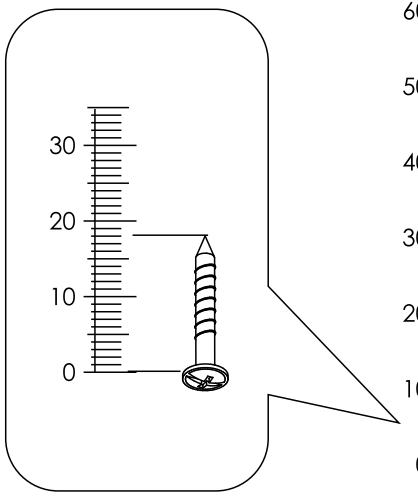

CAMRON - Blumensäule, Typ 1T/H85

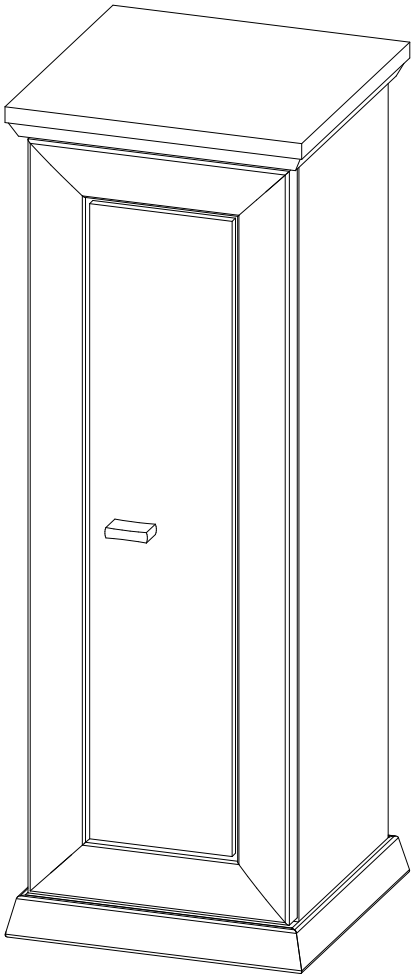

1	777	243	16	x1	1/1
2	777	243	16	x1	1/1
3	777	236	16	x1	1/1
4	300	300	32	x1	1/1
5	300	300	42	x1	1/1
6	236	220	16	x2	1/1
7	770	264	25	x1	1/1
					1/1

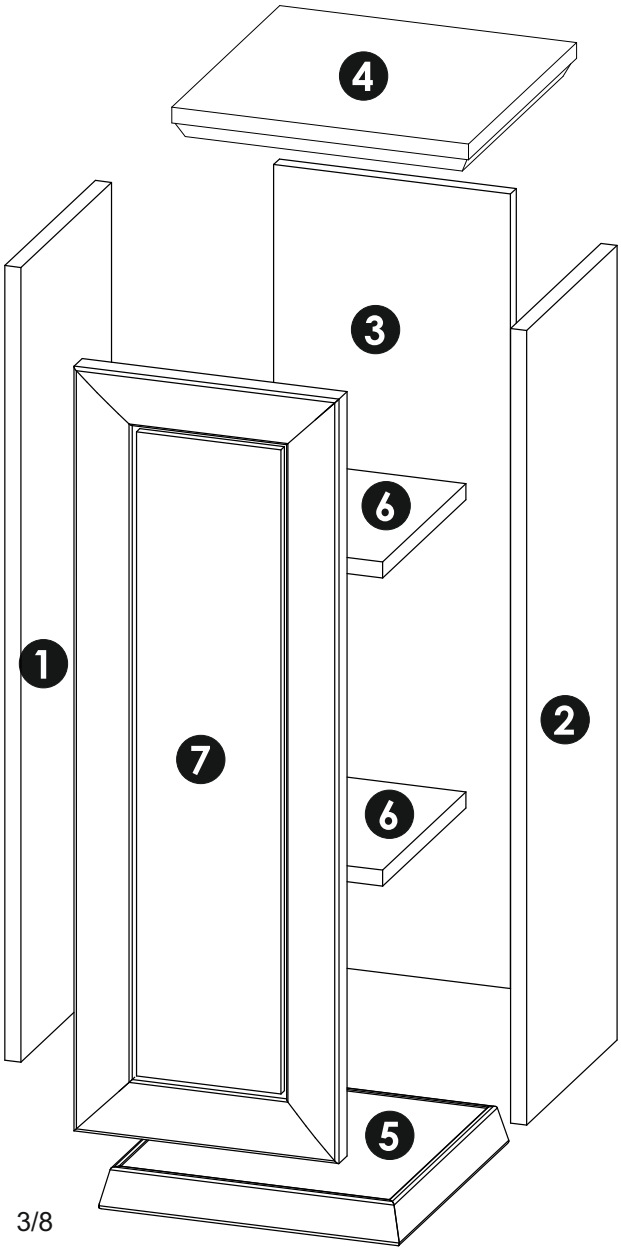

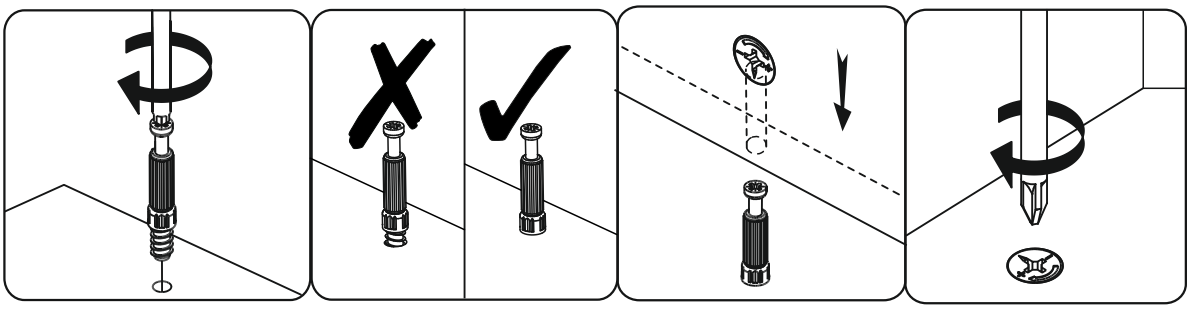

1

C2	Q3
x2	x4

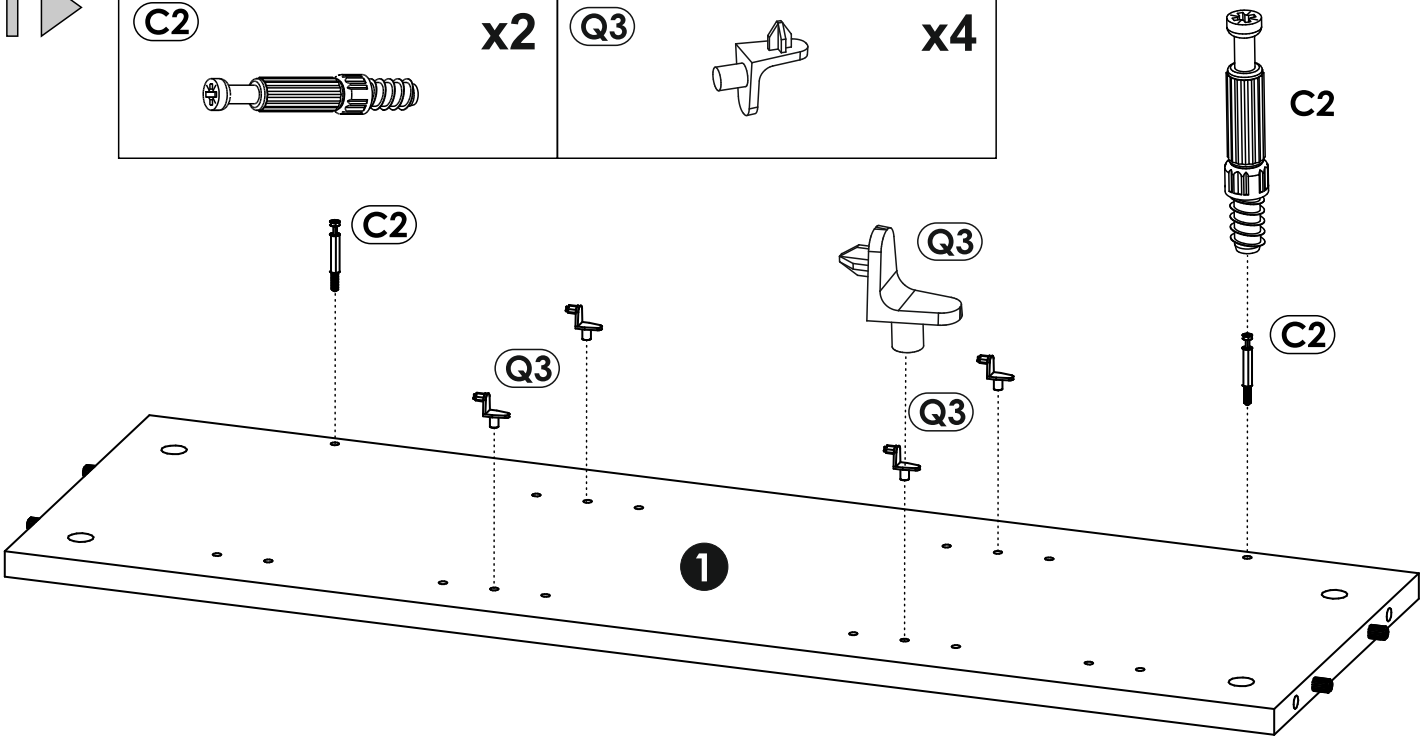

2

C2	Q3
x2	x4

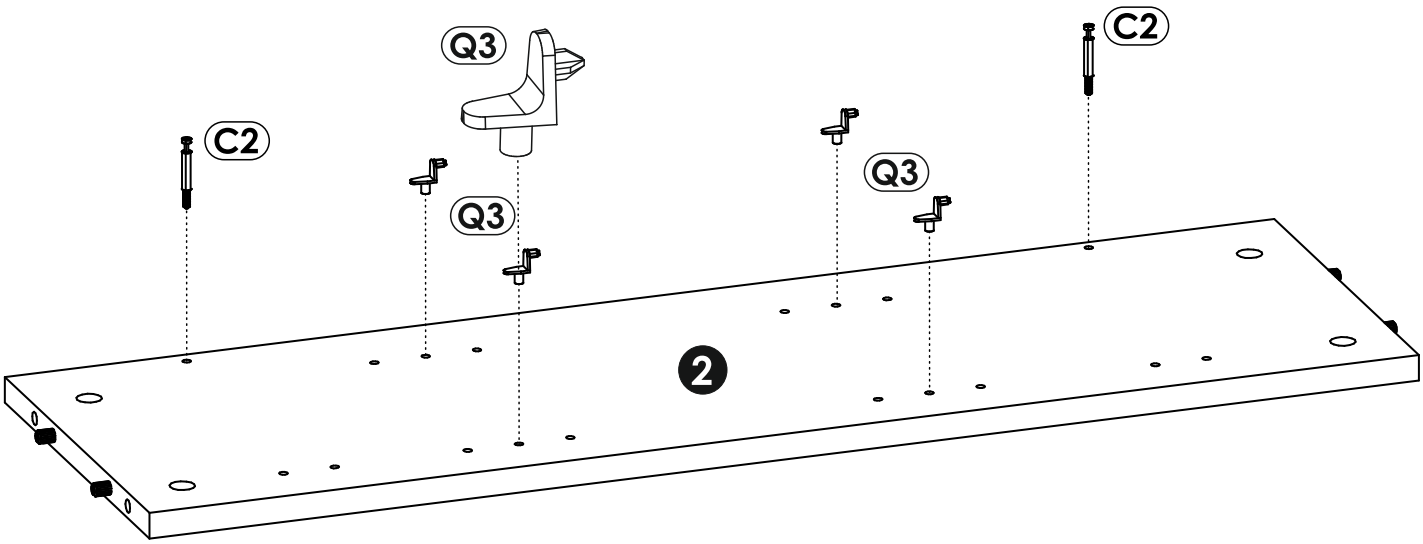

3

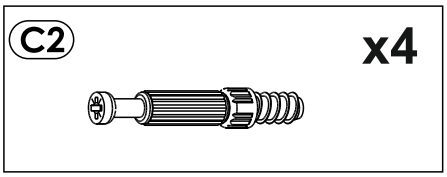

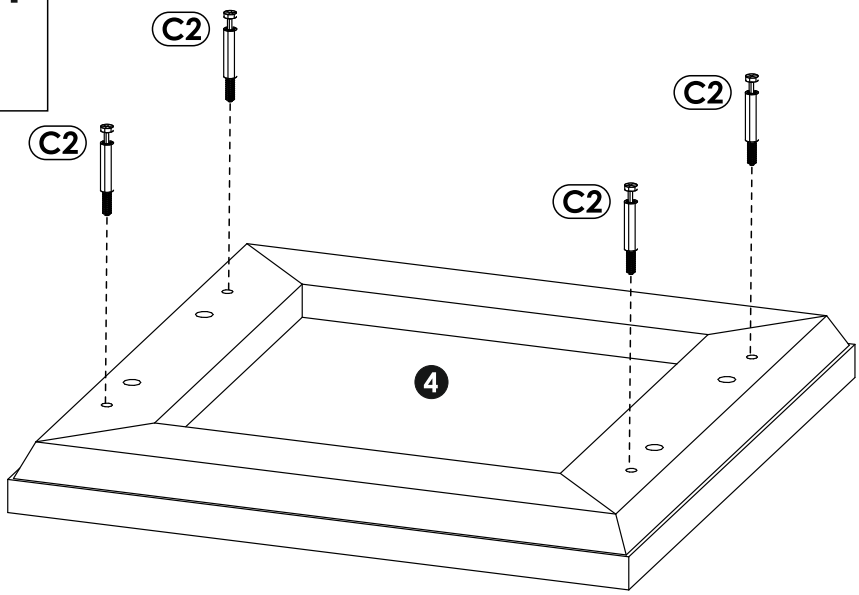

4

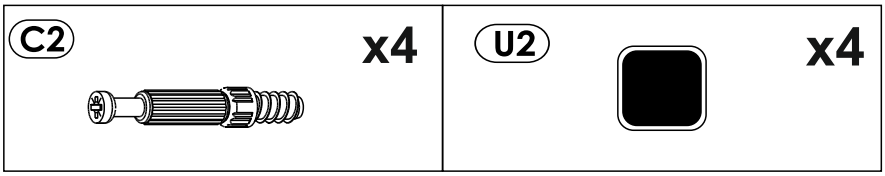

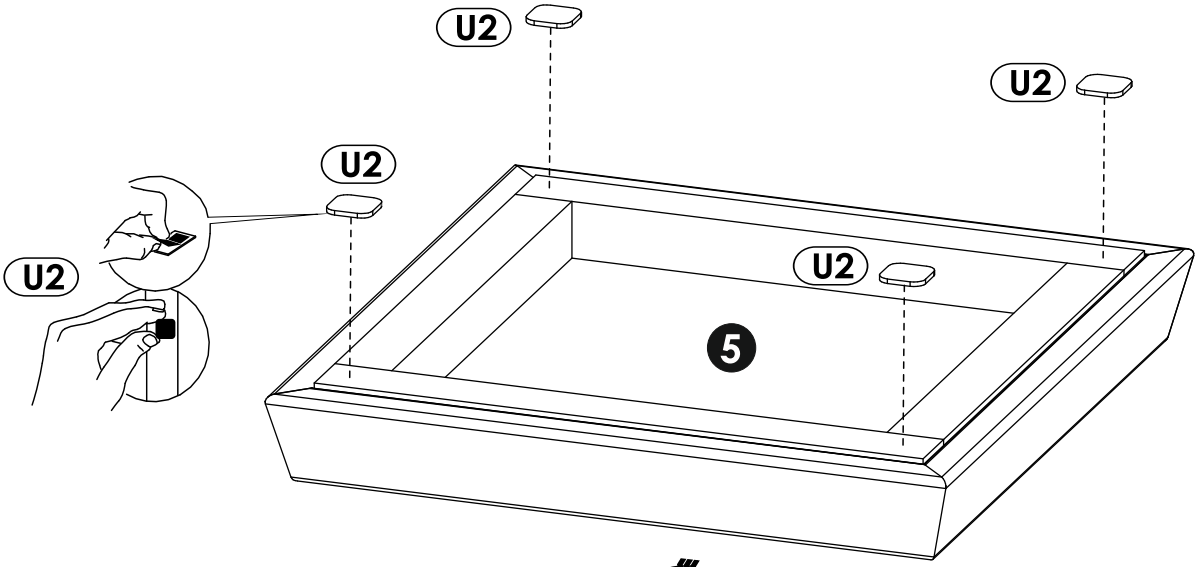

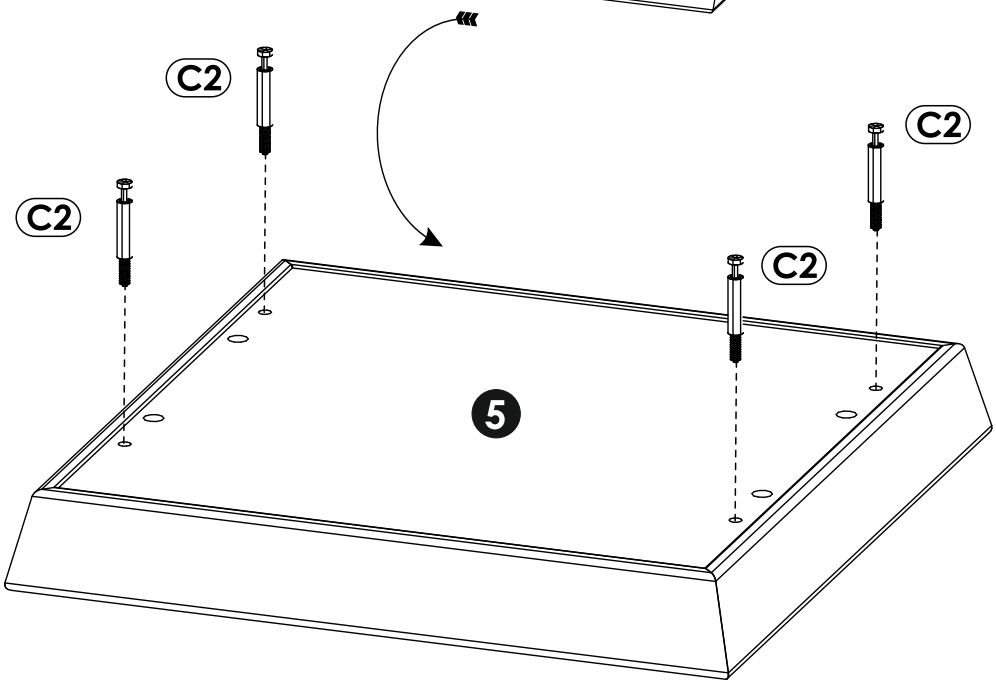

5

D10 4 x 16 mm x4	H2 4 x 22 mm x2	J10 x2
x1	U3 x2	

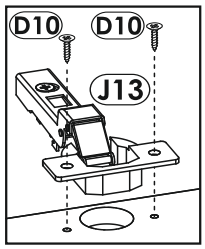

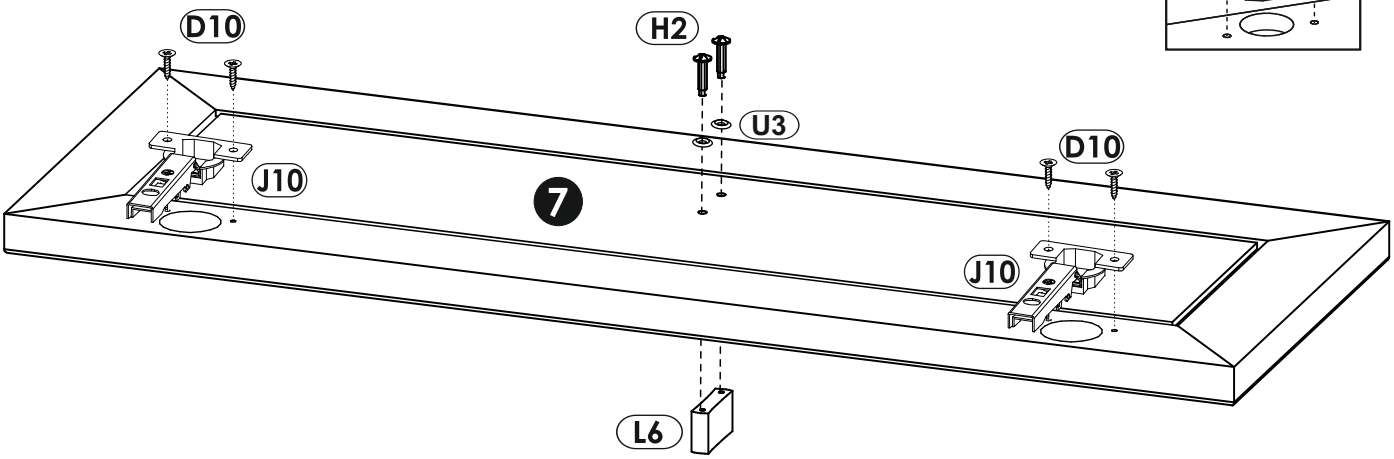

6

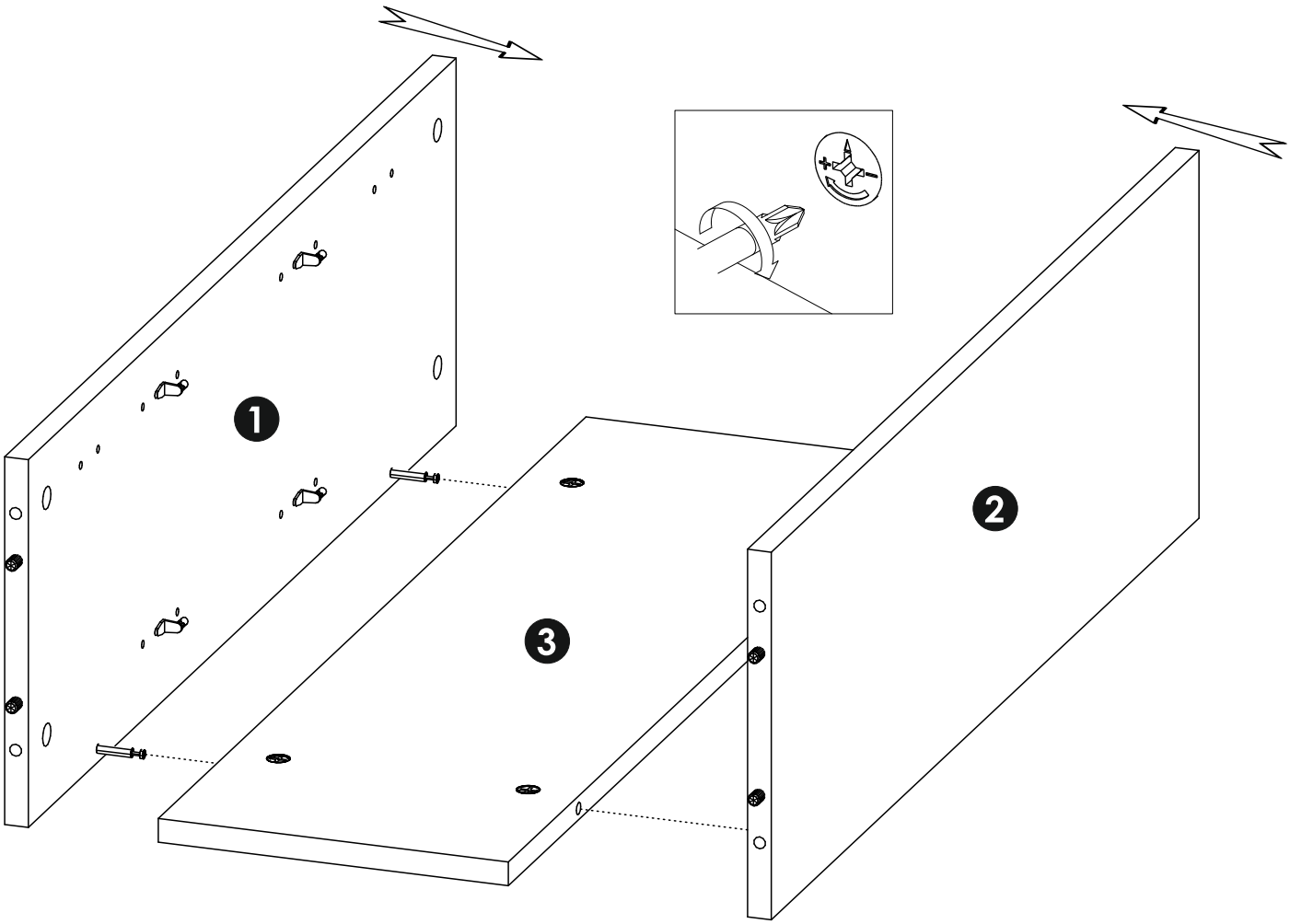

7

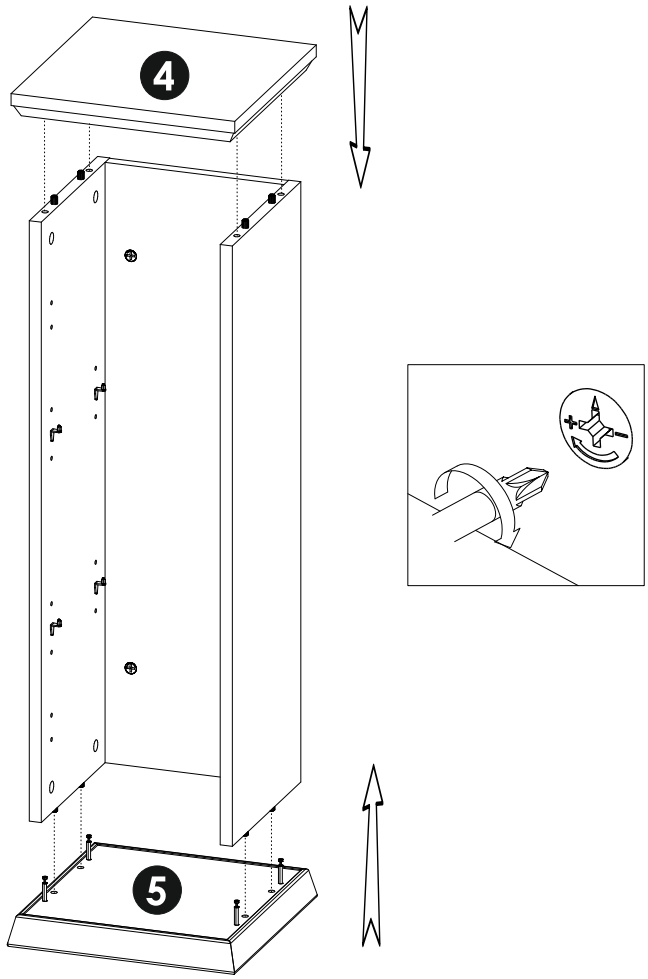

8

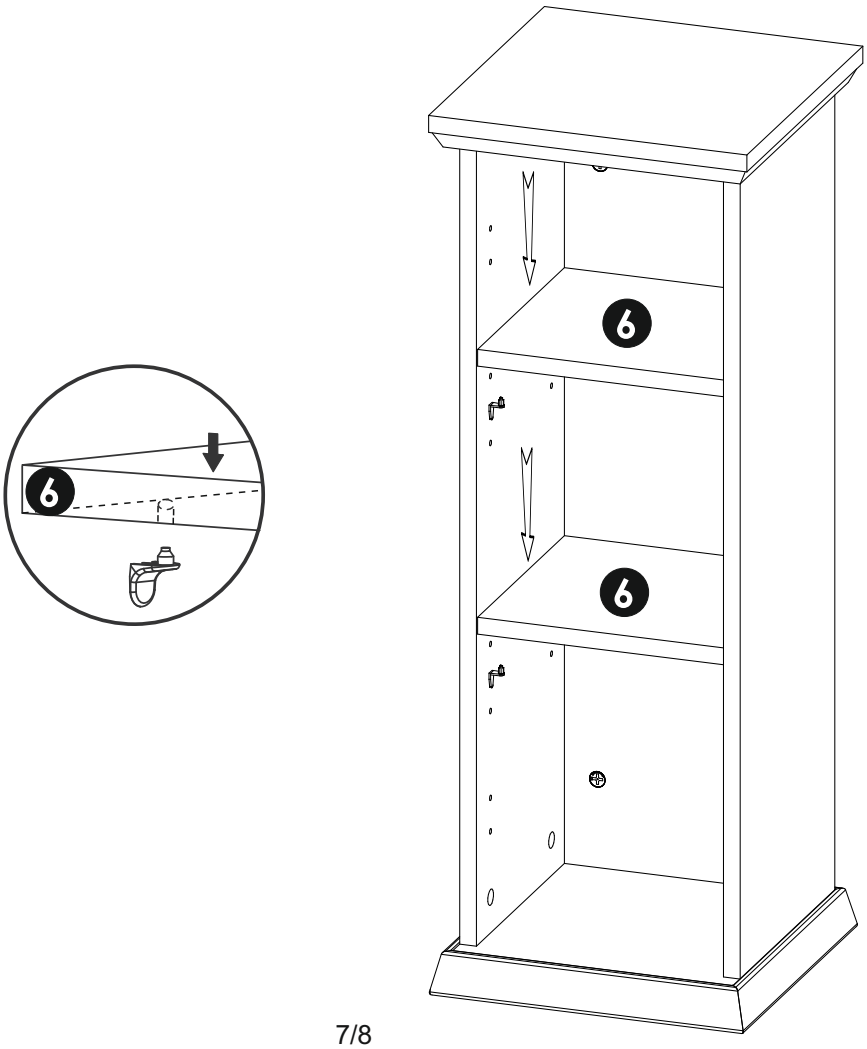

9

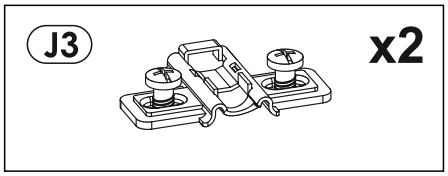
J3
x2

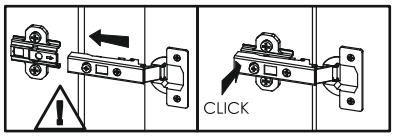
CLICK

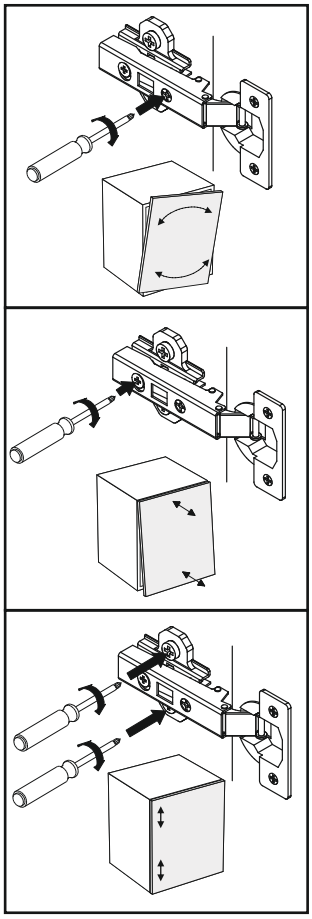

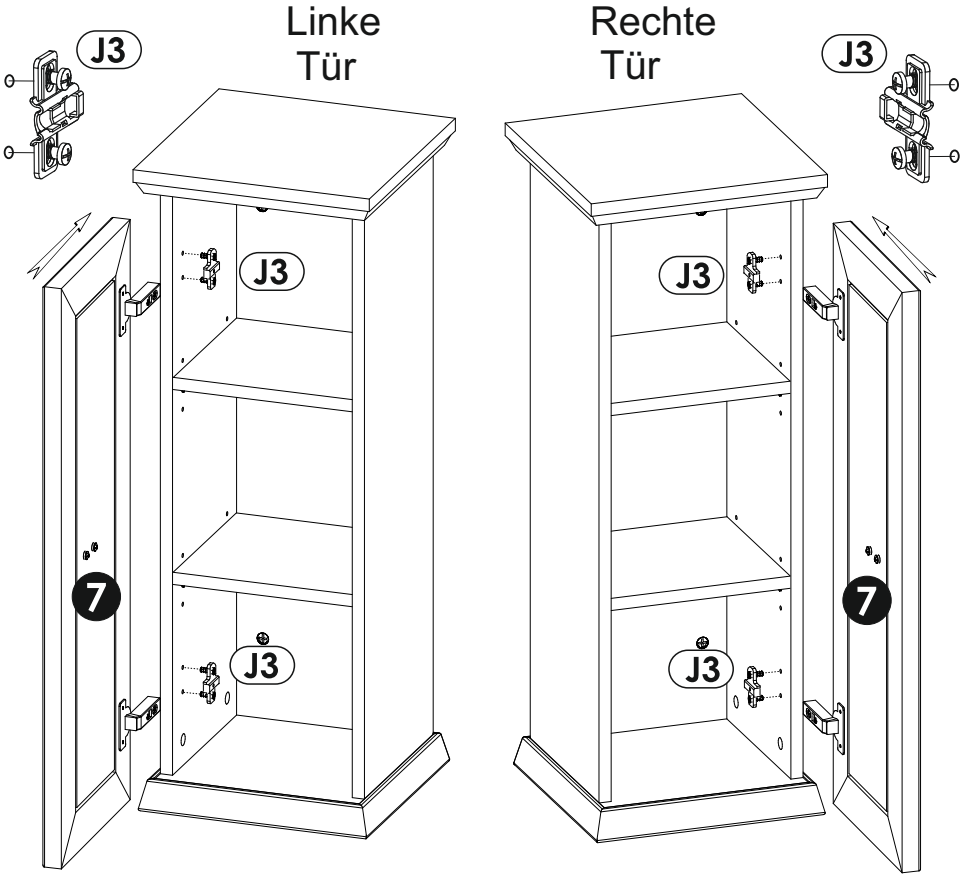
J3
Linke
Tür
J3
J3
7
J3
Rechte
Tür
J3
J3
J3
7

10

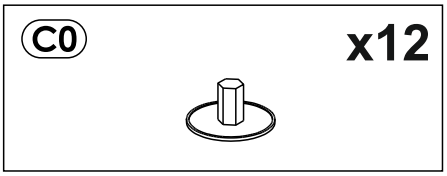
C0
x12

max

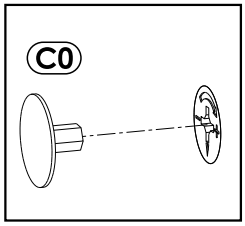
C0

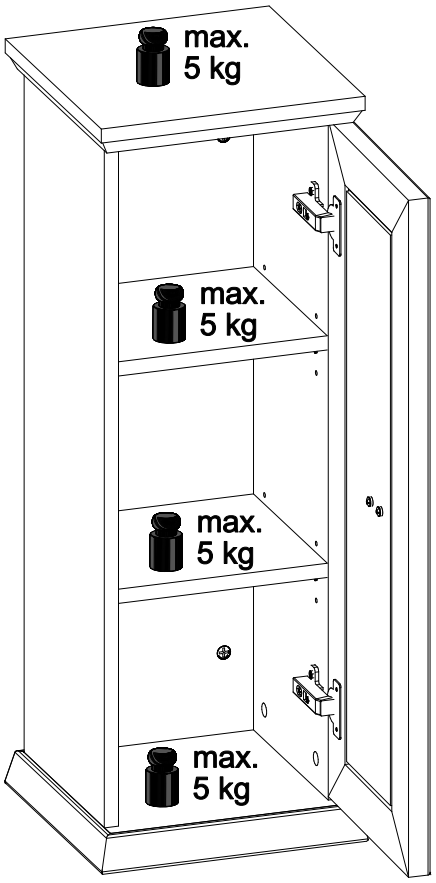
max.
5 kg
max.
5 kg
max.
5 kg
max.
5 kg