0170023-01

LIV - SCHUHSCHRANK 4T

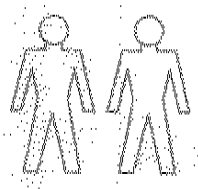

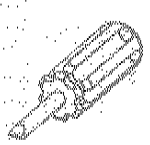

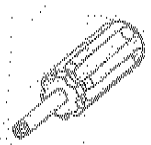

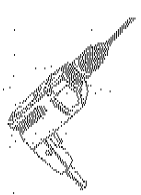

Ø8

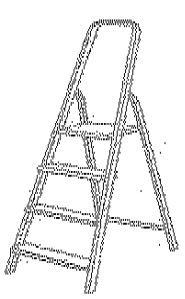

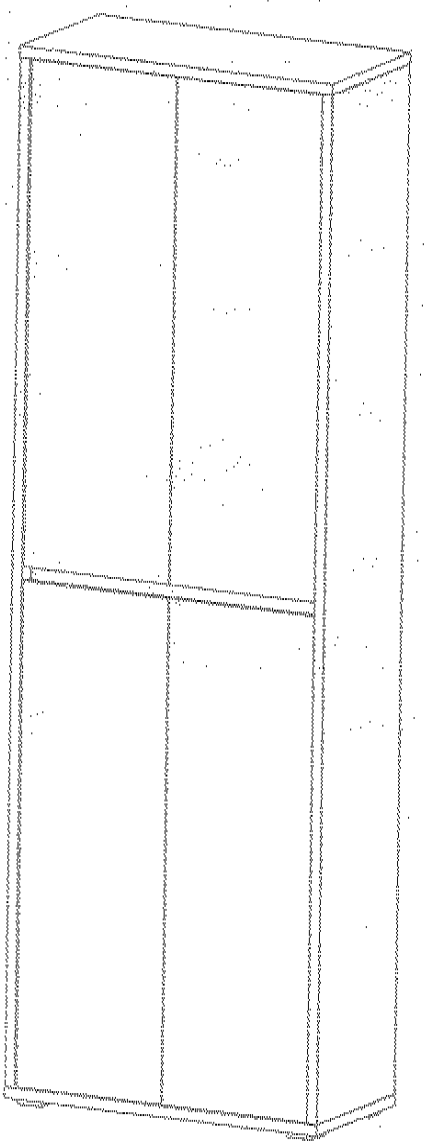

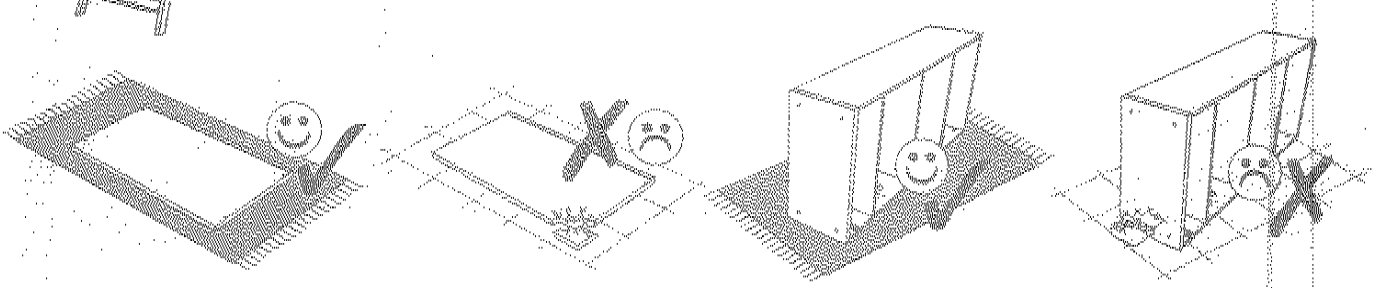

LIV - SCHUHSCHRANK 4T

B0 x4	B2 17 x 70 mm x8	C0 x7
C2 x7	D0 3 x 15 mm x28	D10 4 x 16 mm x24
D12 4 x 25 mm x16	D21 5 x 13 mm x1	E0 5 x 50 mm x1 8 x 50 mm
J4 x12	J6 x12	K 4mm x1
M1 x28	P0 x1	Q3 x40
T5 x4	U0 x8	

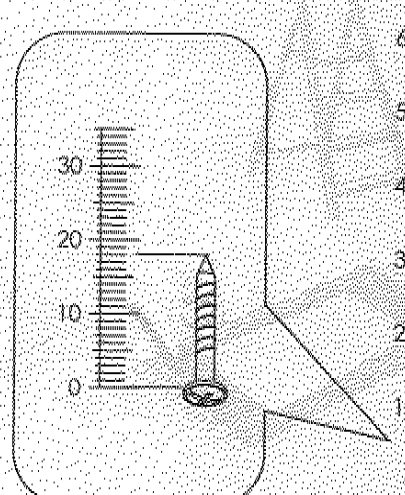

LIV - SCHUHSCHRANK 4T

1	1004	324	16	x2	2/3
2	1004	324	16	x2	2/3
3	654	299	16	x10	3/3
4	654	288	16	x1	2/3
5	700	340	22	x1	1/3
6	700	340	22	x1	1/3
7	2040	338	22	x2	1/3
8	1021	664	3	x2	2/3
9	654	90	32	x1	3/3
					2/3

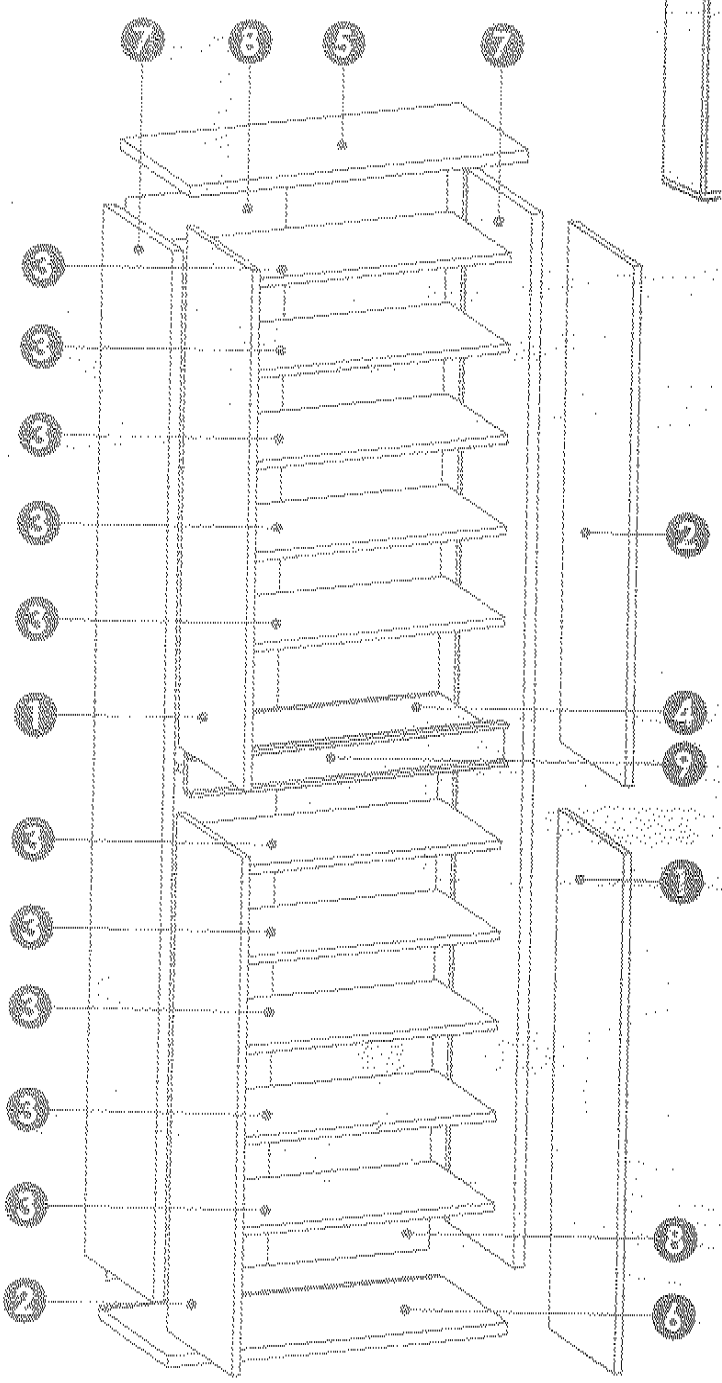

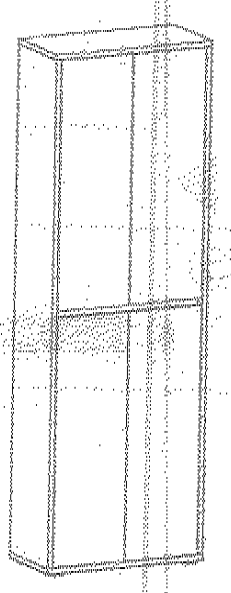

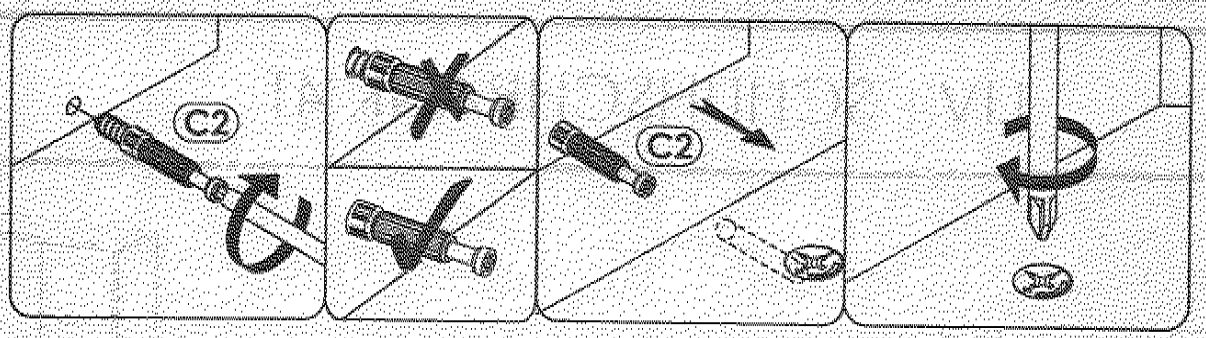

1

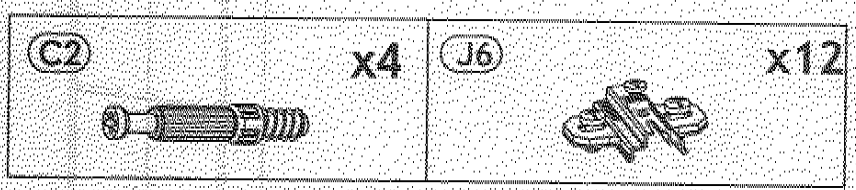

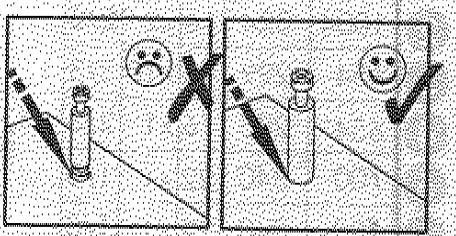

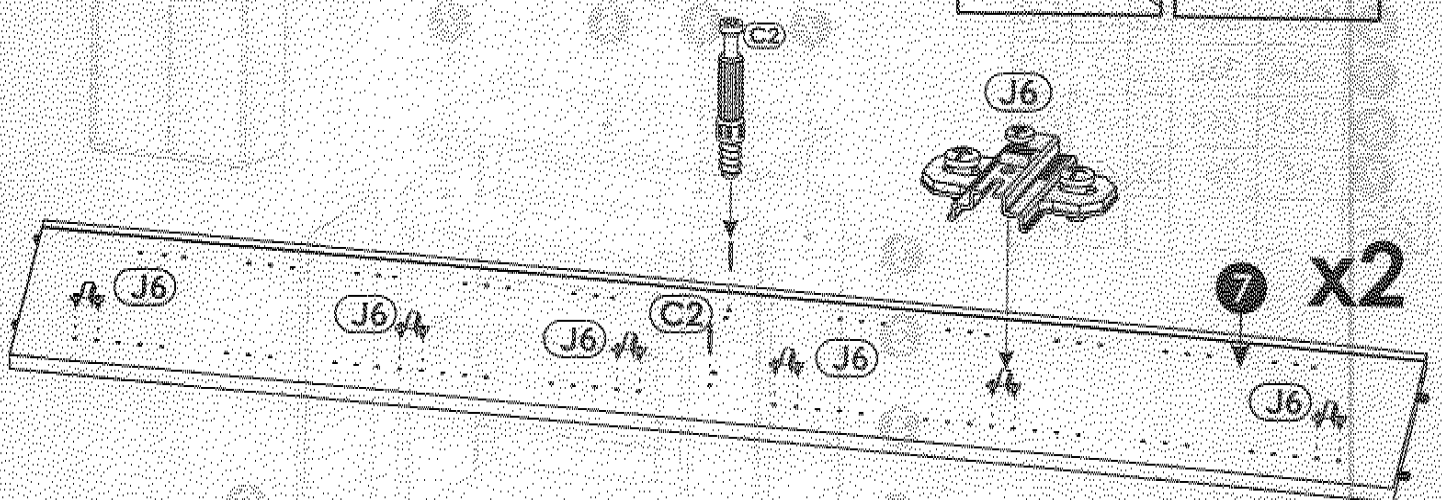

2

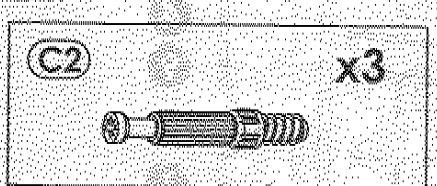

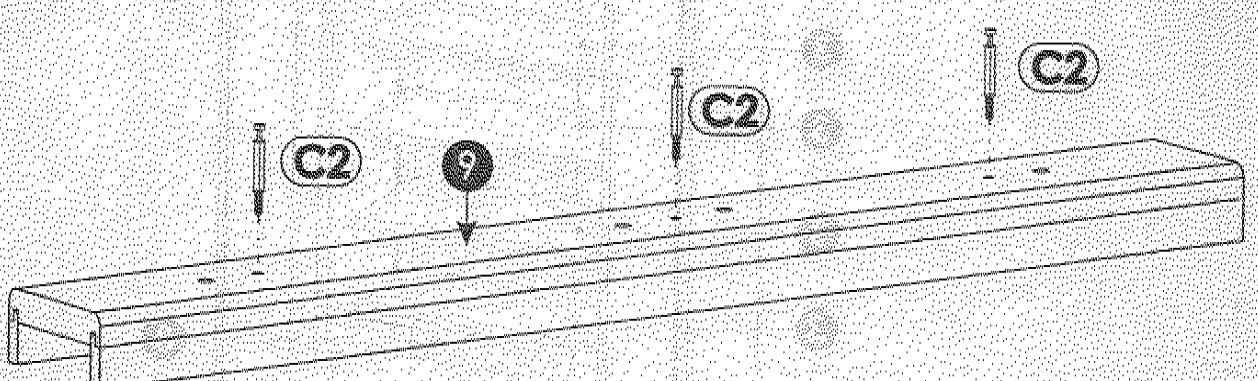

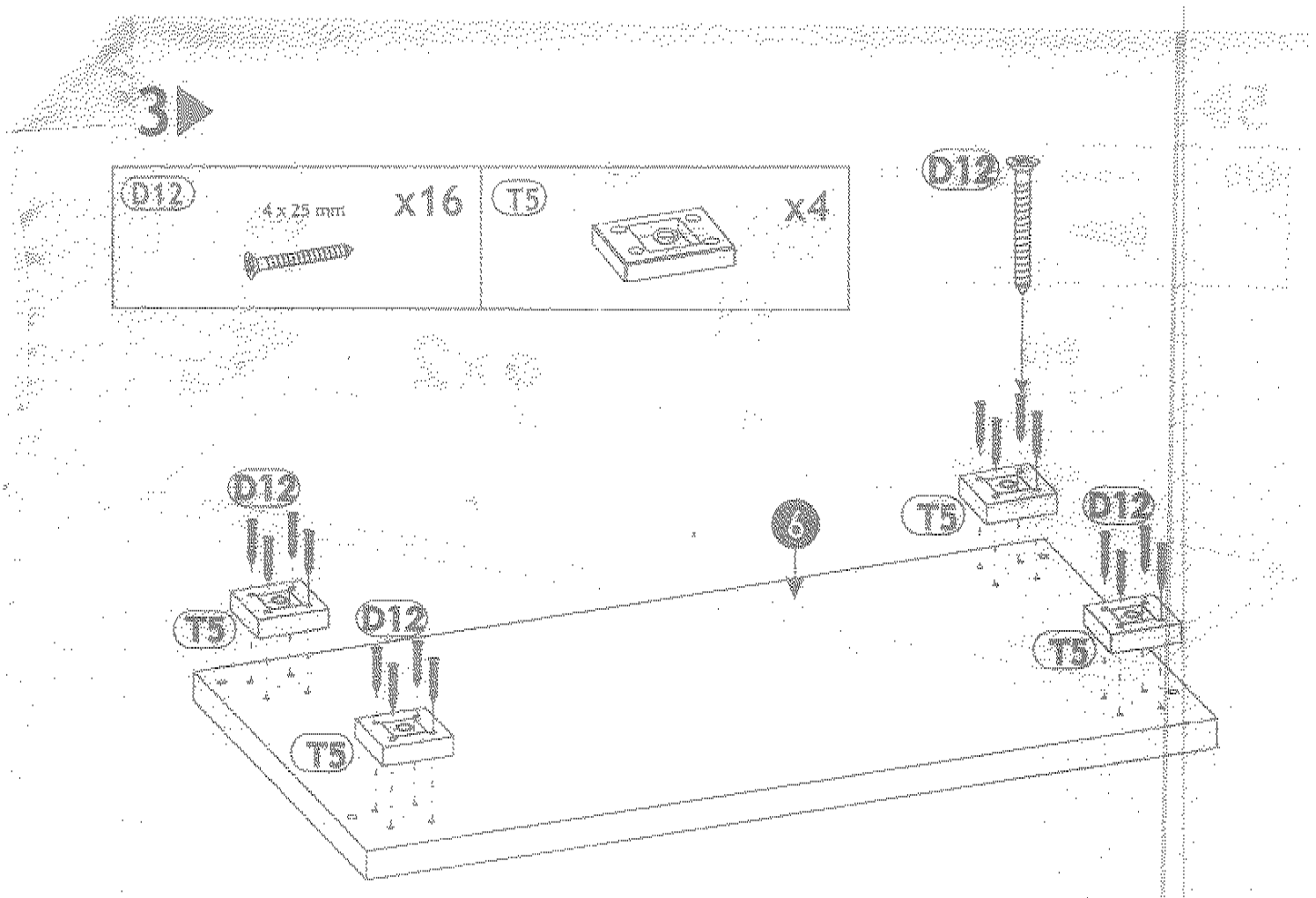
3
D12
4 x 25 mm
x16
T5
x4
D12
D12
T5
6
T5
D12
D12
T5
T5

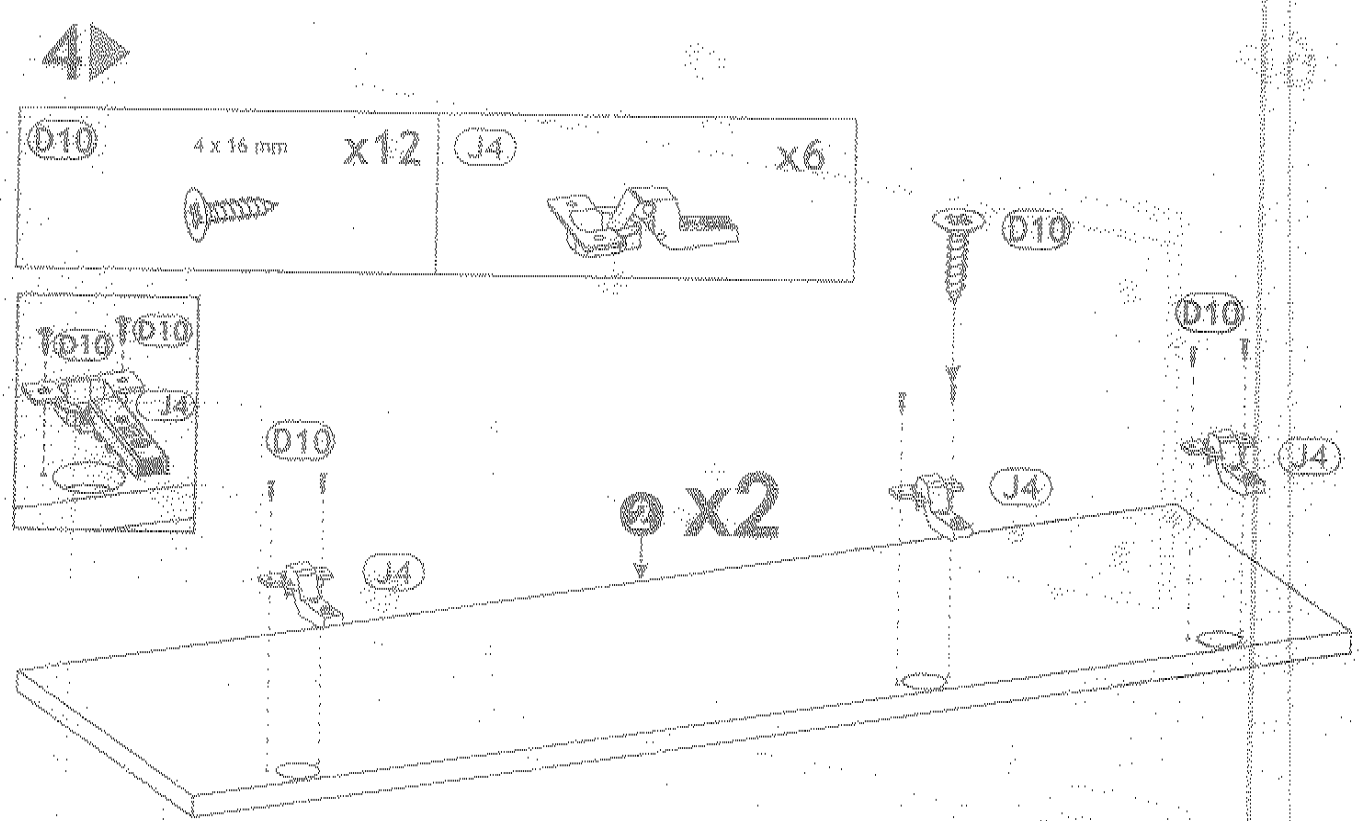
4
D10
4 x 16 mm
x12
J4
x6
D10
D10
D10
J4
D10
D10
J4
2
x2
J4
J4

5

D10 4 x 16 mm x12	J4 x6

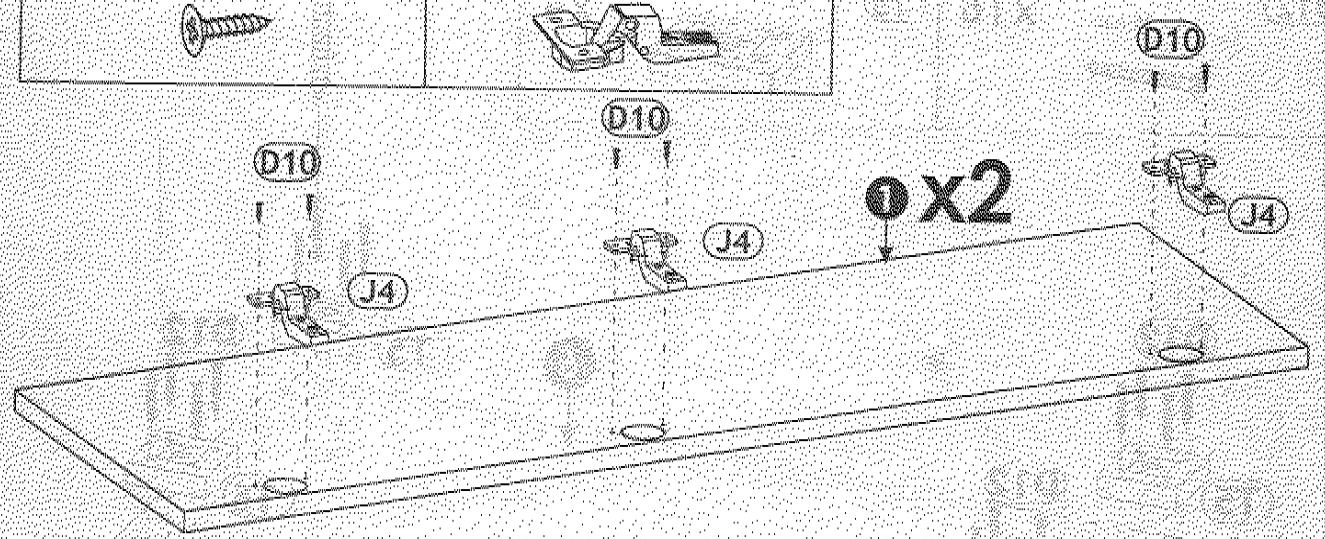

6

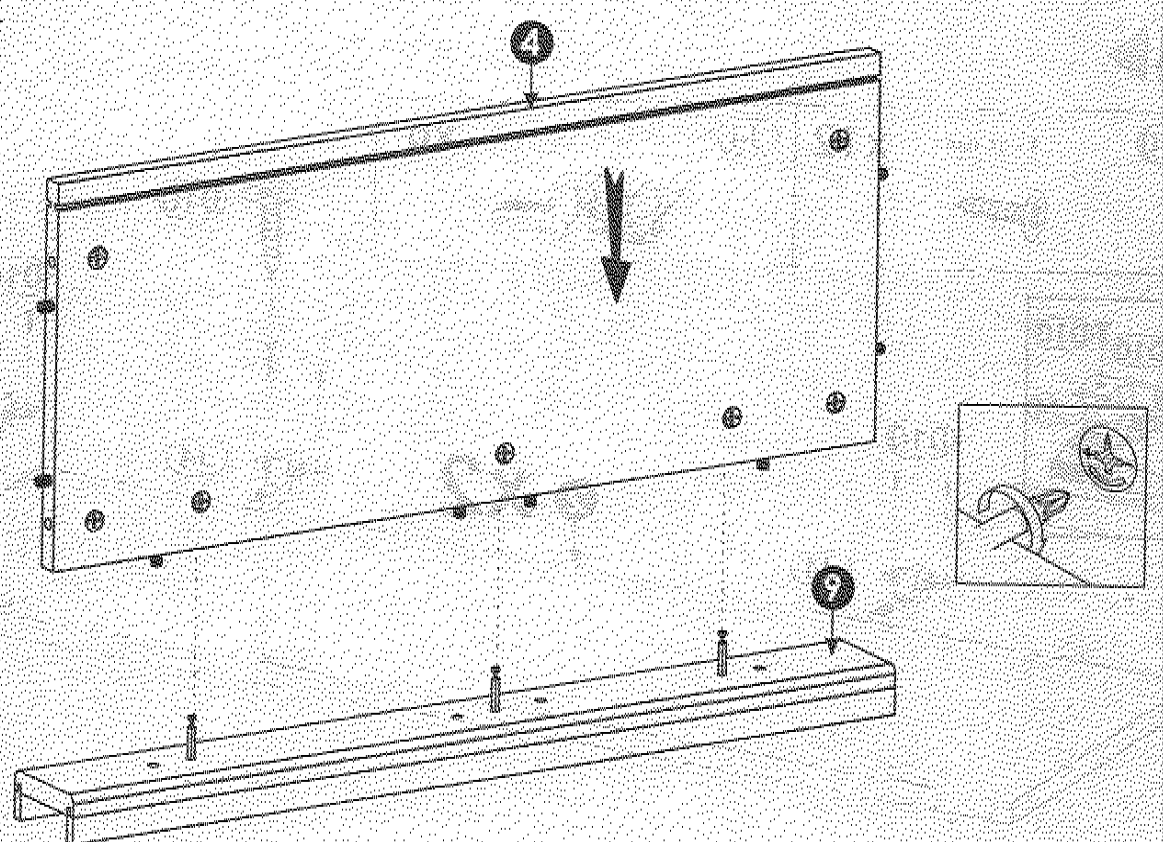

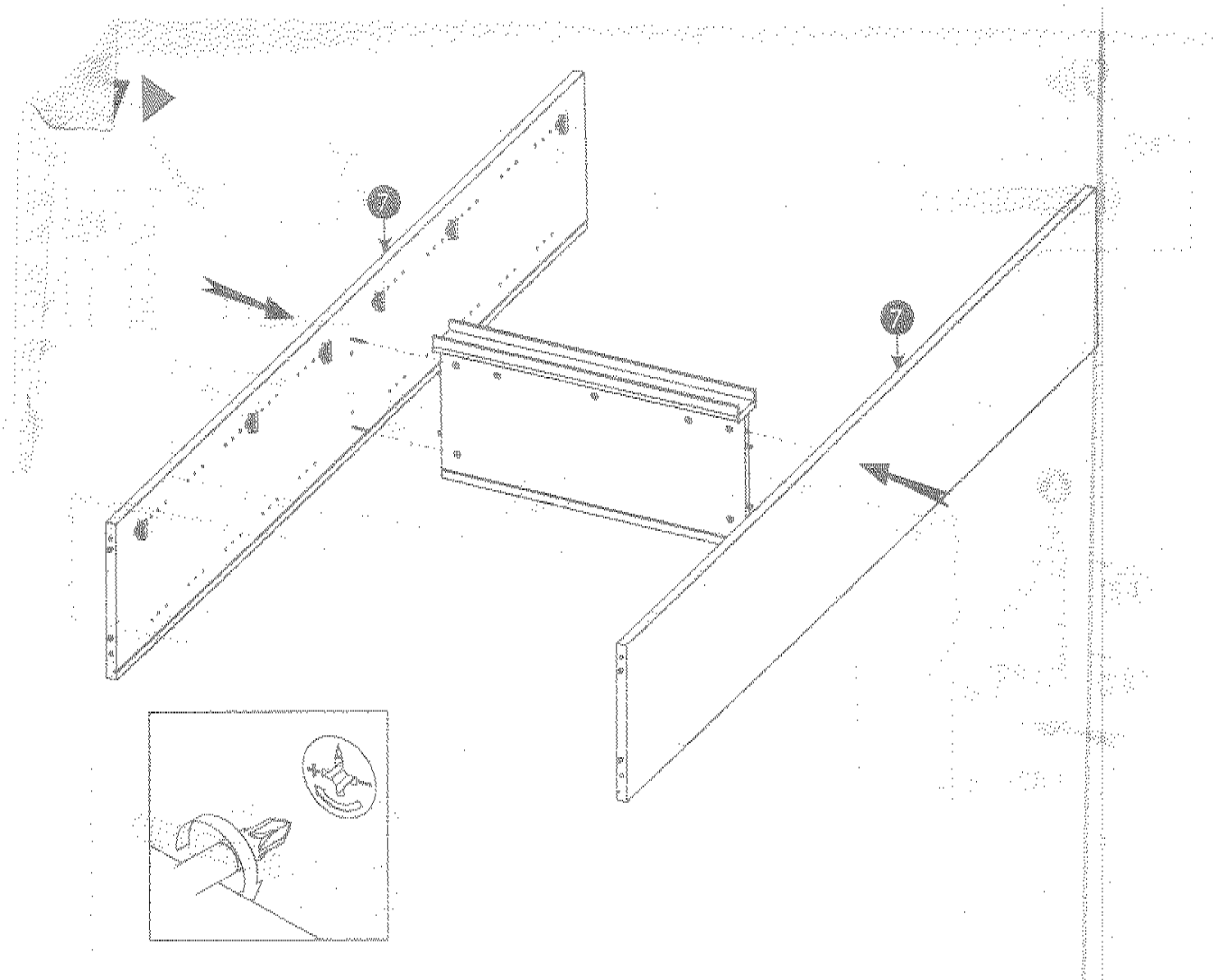
7
7
7

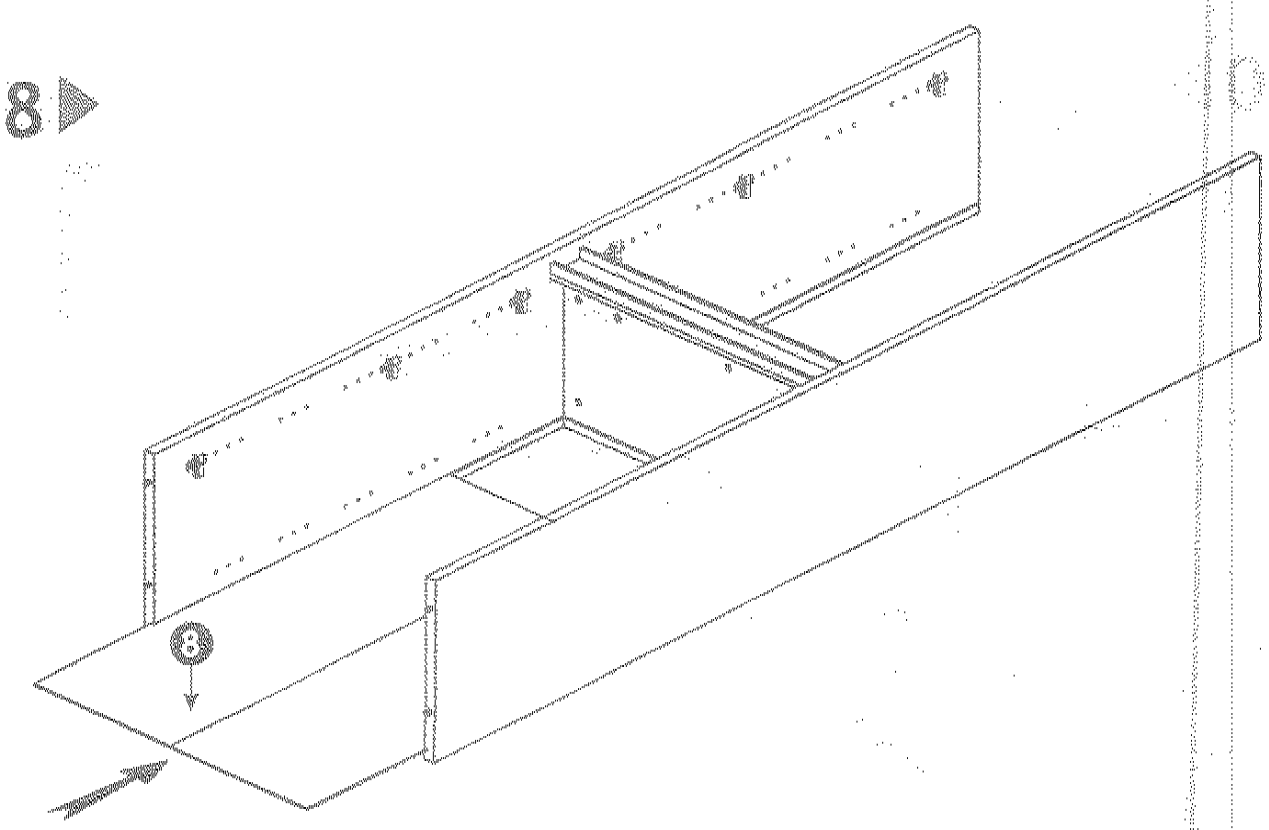
8
8

9

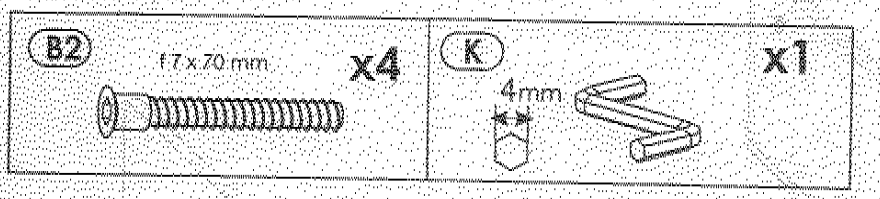

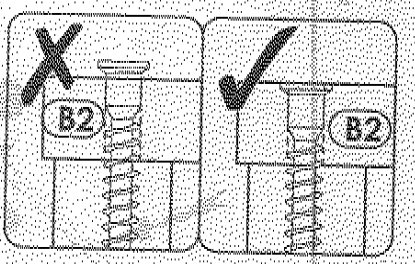

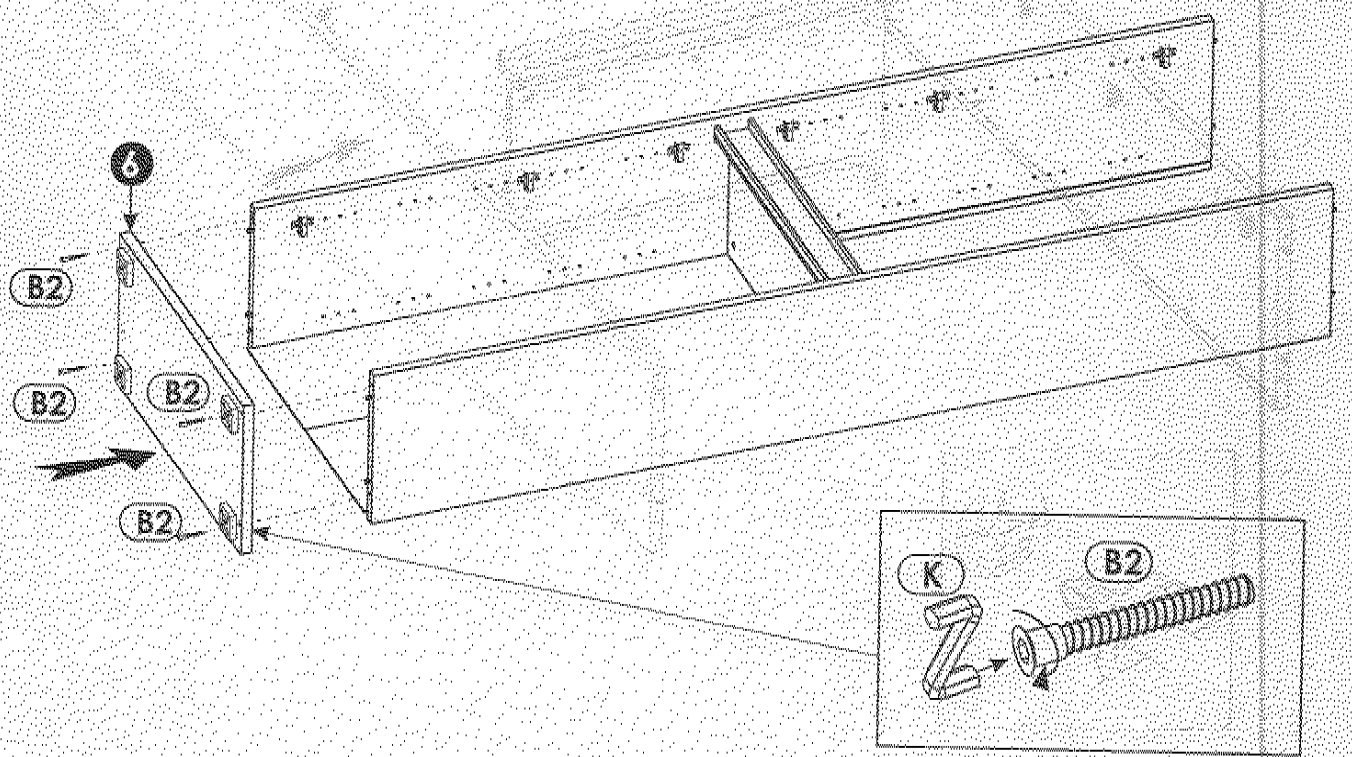

10

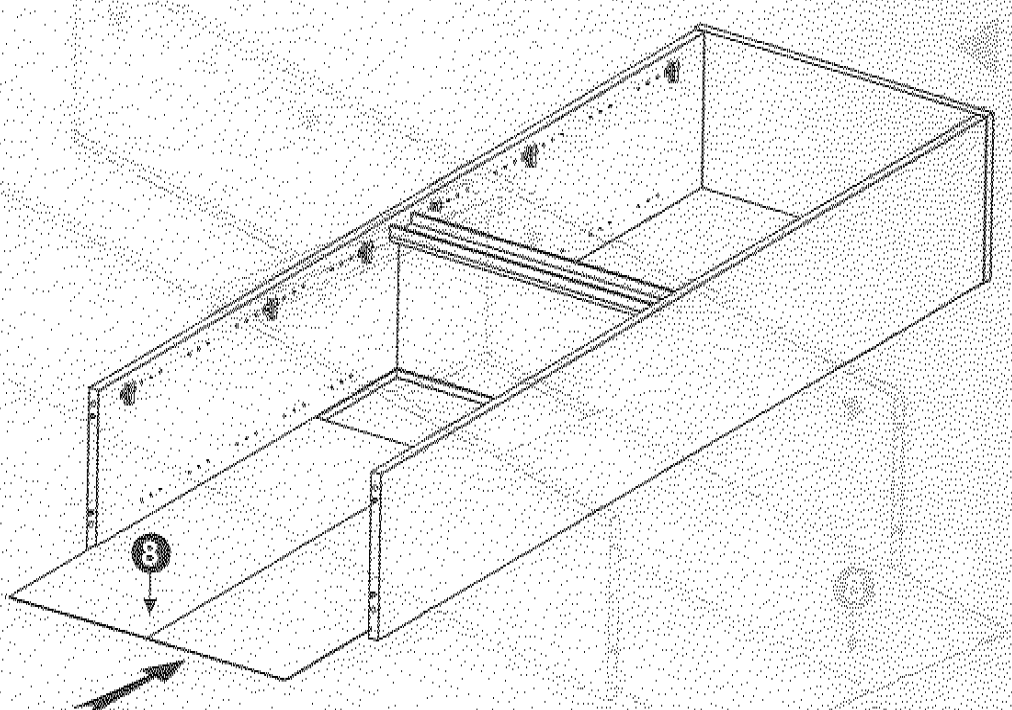

11

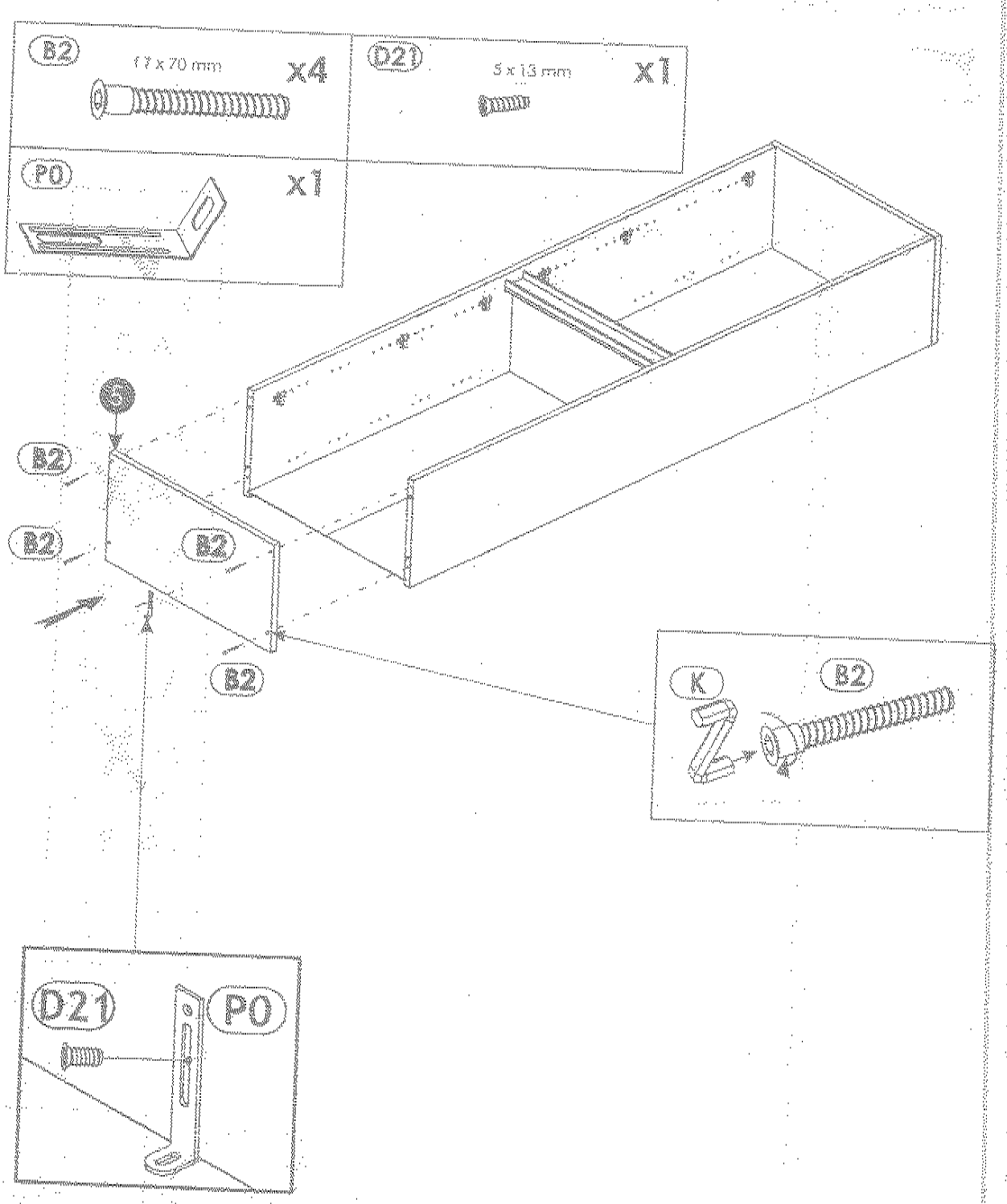

12

D0 3 x 15 mm x28	M1 x28

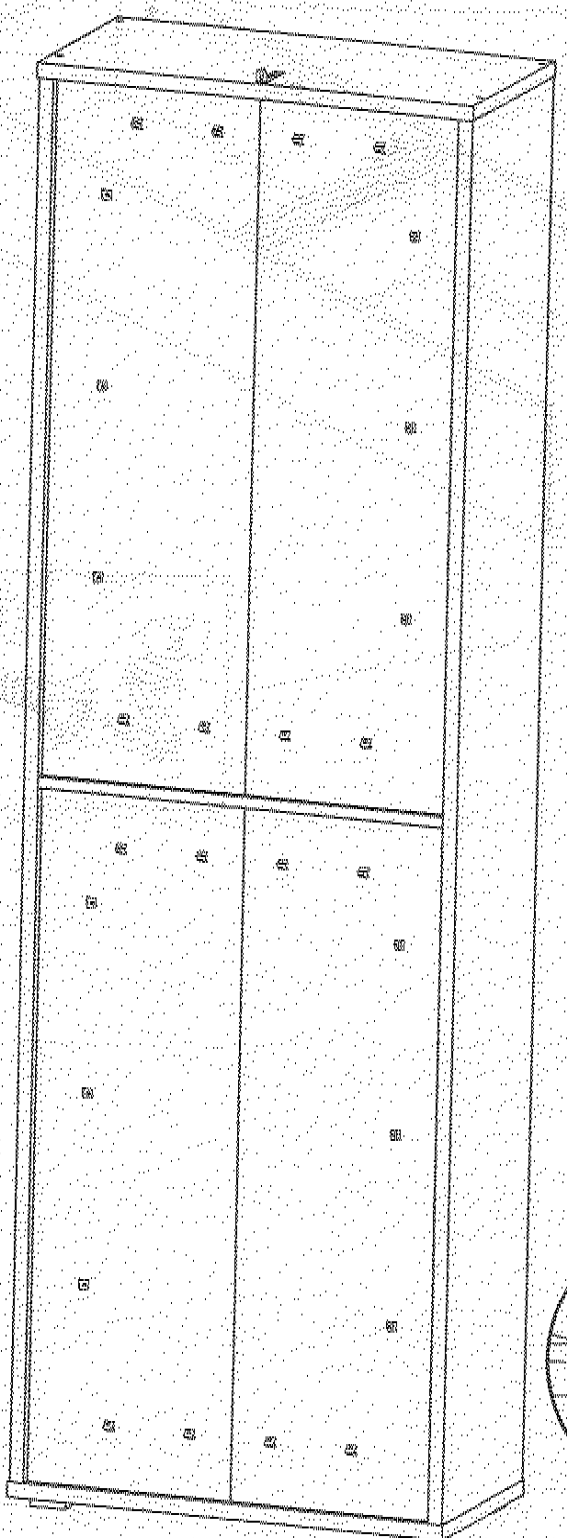

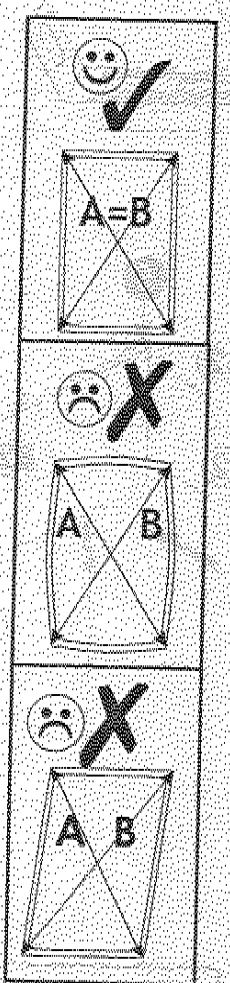

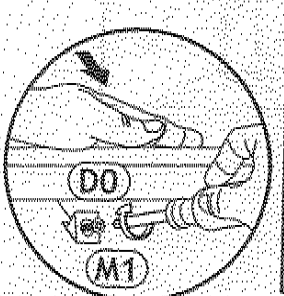

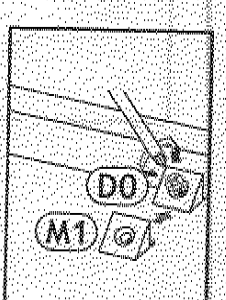

13

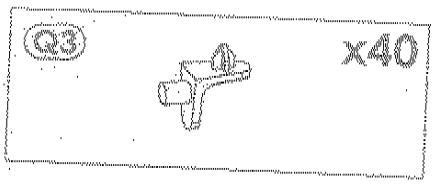

14

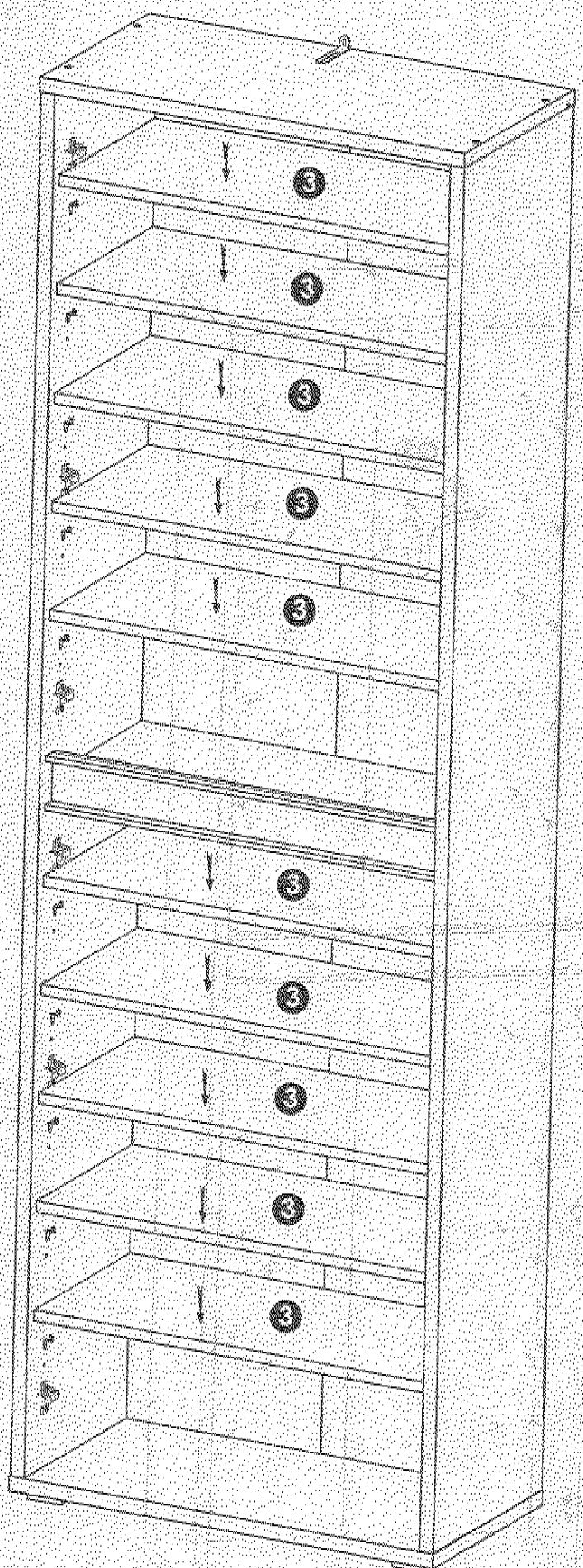

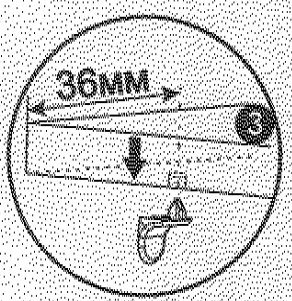

15

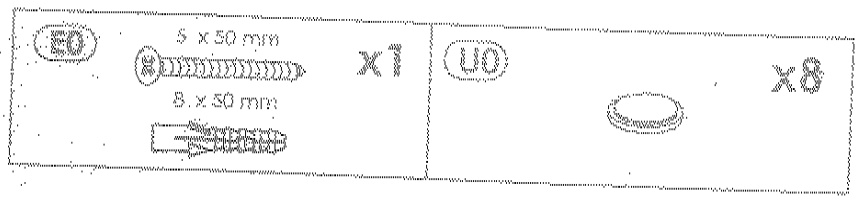
ED
5 x 50 mm
x1
8 x 50 mm
U0
x8

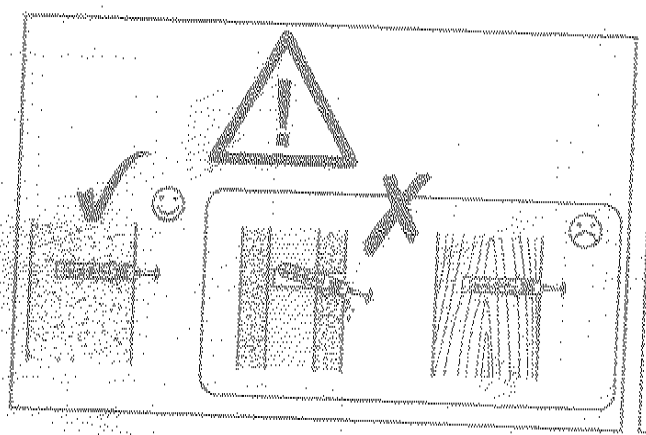

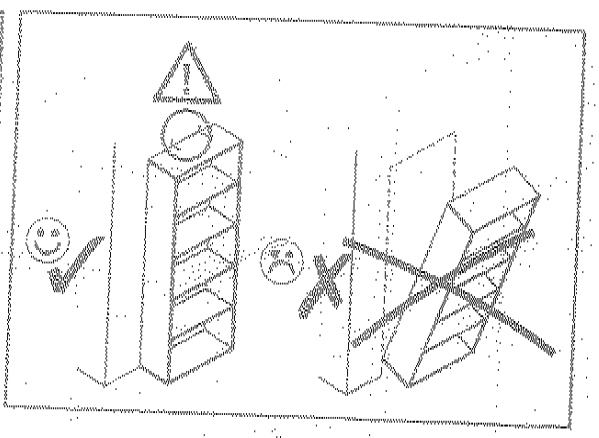

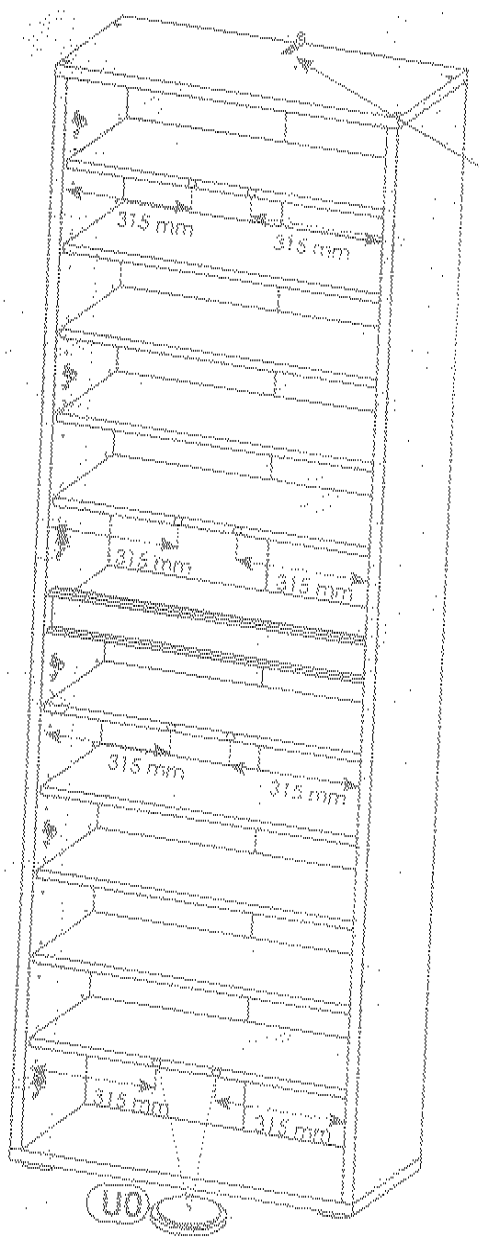
315 mm
315 mm
315 mm
315 mm
315 mm
315 mm
315 mm
315 mm
U0

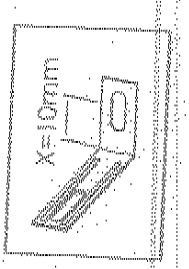
X=10mm

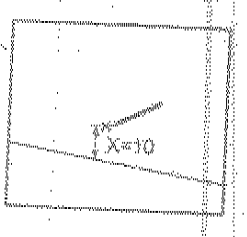
X=10

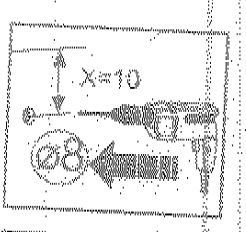
X=10
Ø8

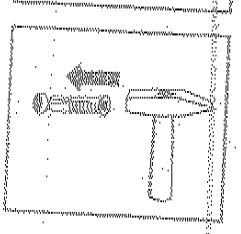

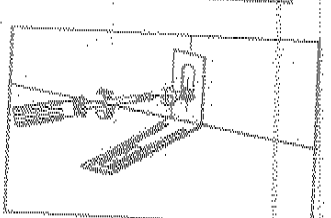

16

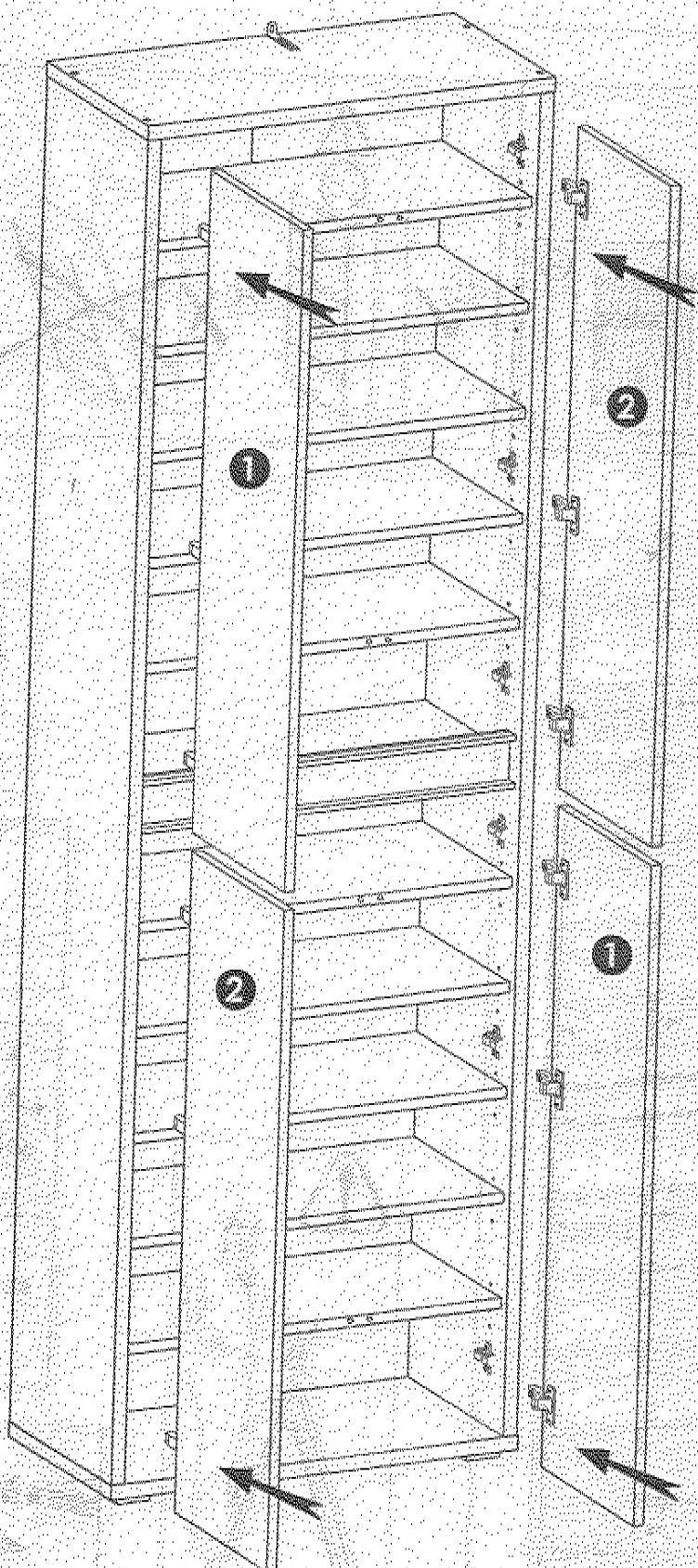

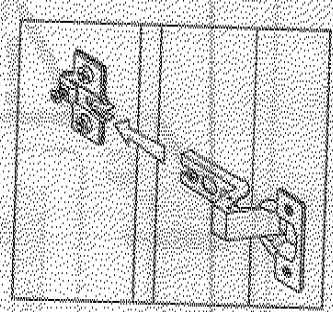

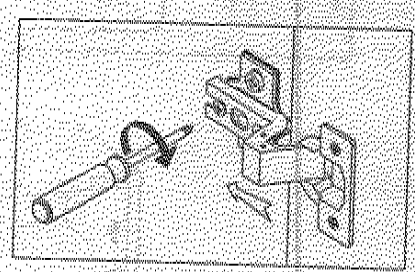

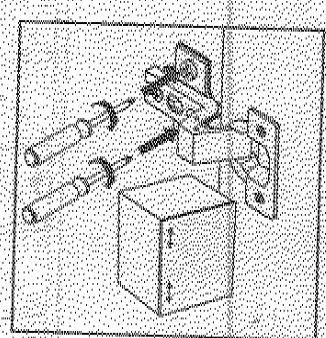

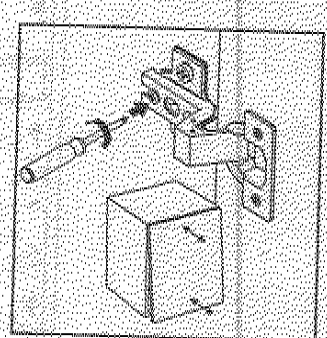

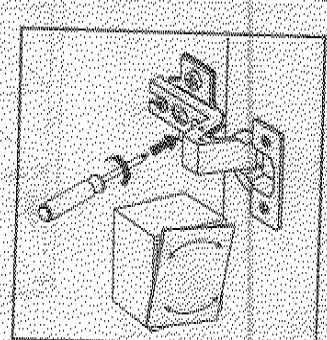

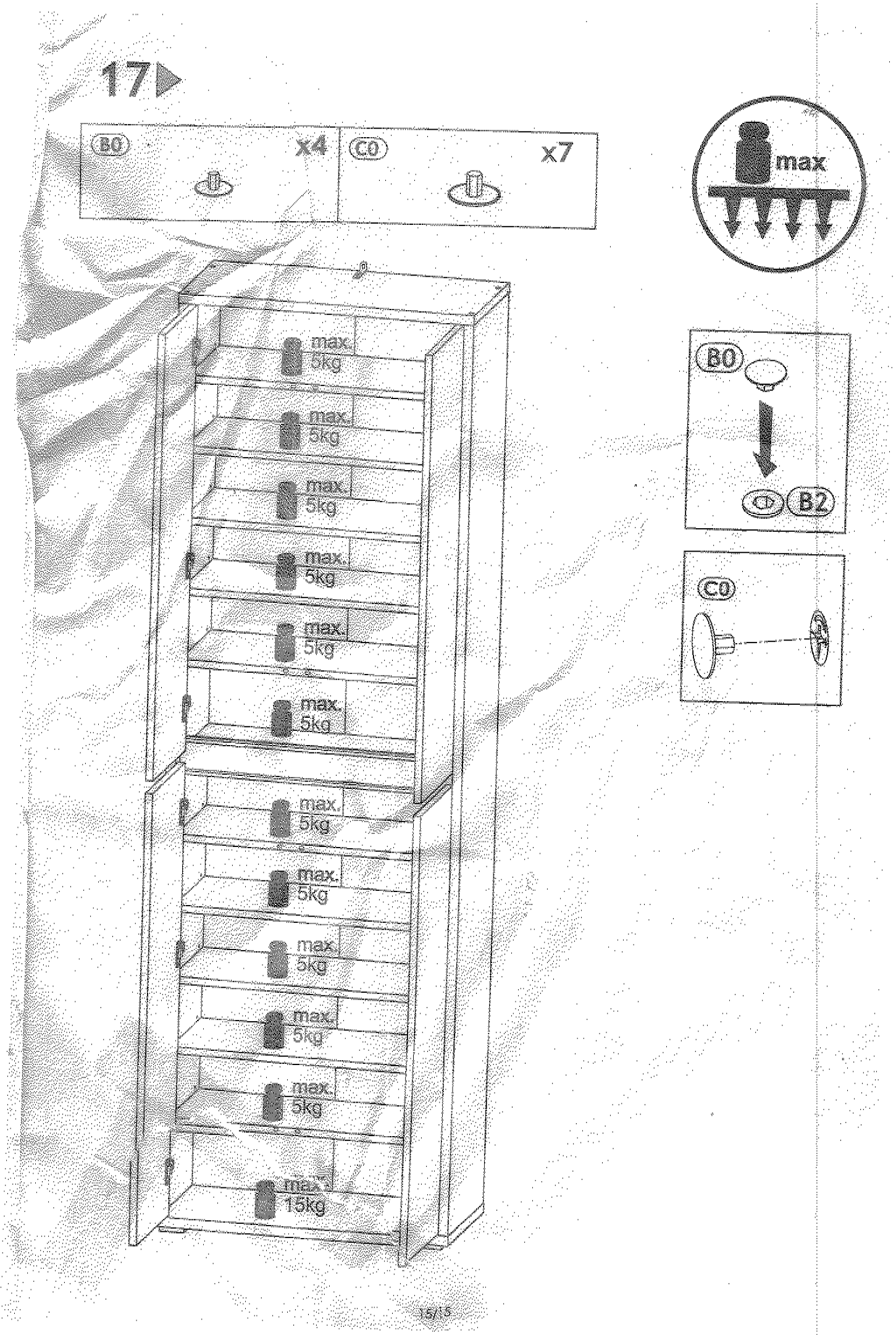
17
B0
x4
C0
x7
max
max. 5kg
max. 5kg
max. 5kg
max. 5kg
max. 5kg
max. 5kg
max. 5kg
max. 5kg
max. 5kg
max. 5kg
max. 5kg
max. 15kg
B0
B2
C0