1.

M2883_02

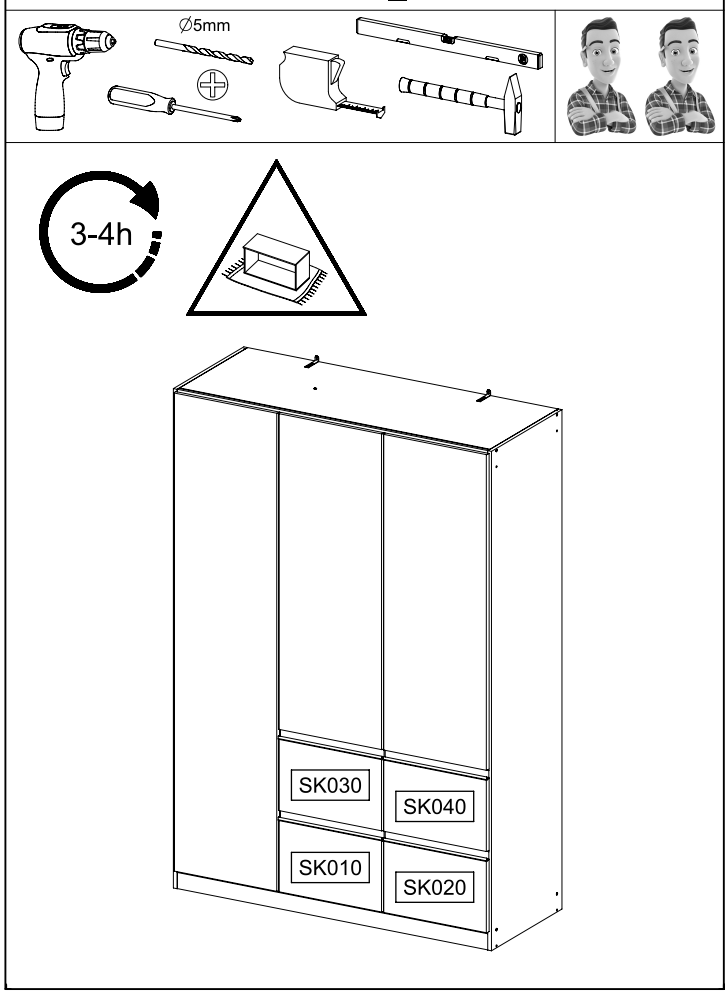

2.

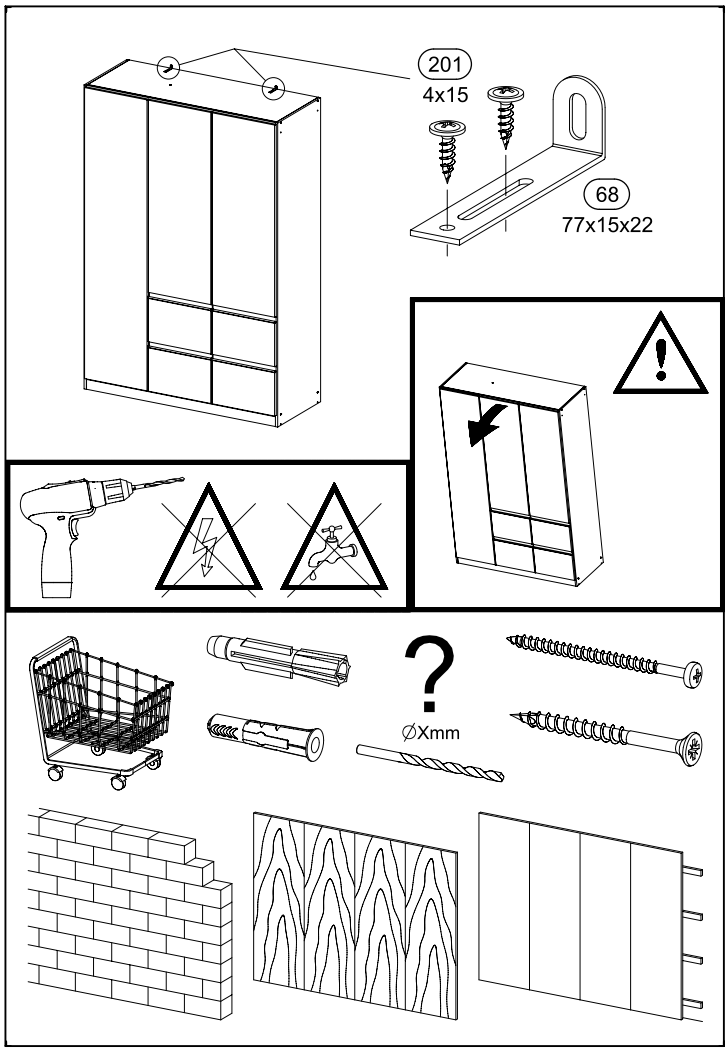

3.

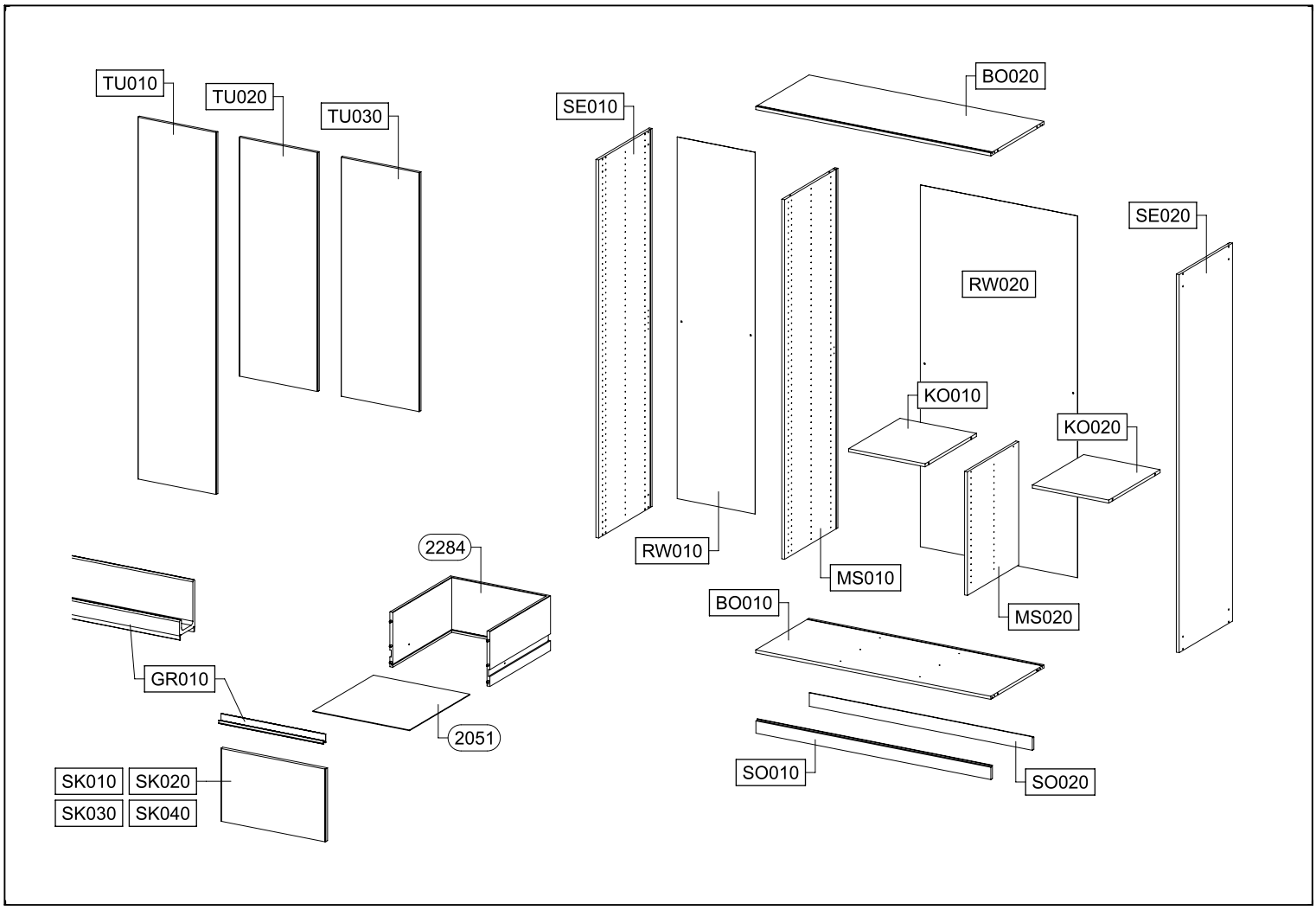

4.

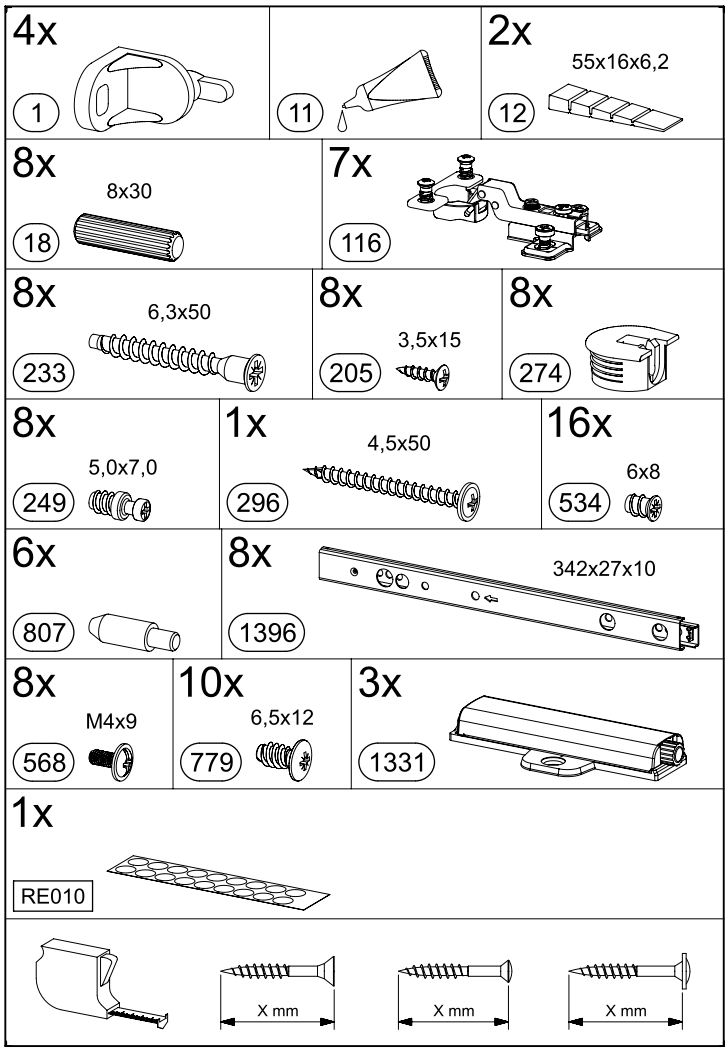
4x
1
11
2x
55x16x6,2
12
8x
8x30
18
7x
116
8x
6,3x50
233
8x
3,5x15
205
8x
274
8x
5,0x7,0
249
1x
4,5x50
296
16x
6x8
534
6x
807
8x
342x27x10
1396
8x
M4x9
568
10x
6,5x12
779
3x
1331
1x
RE010
X mm
X mm
X mm

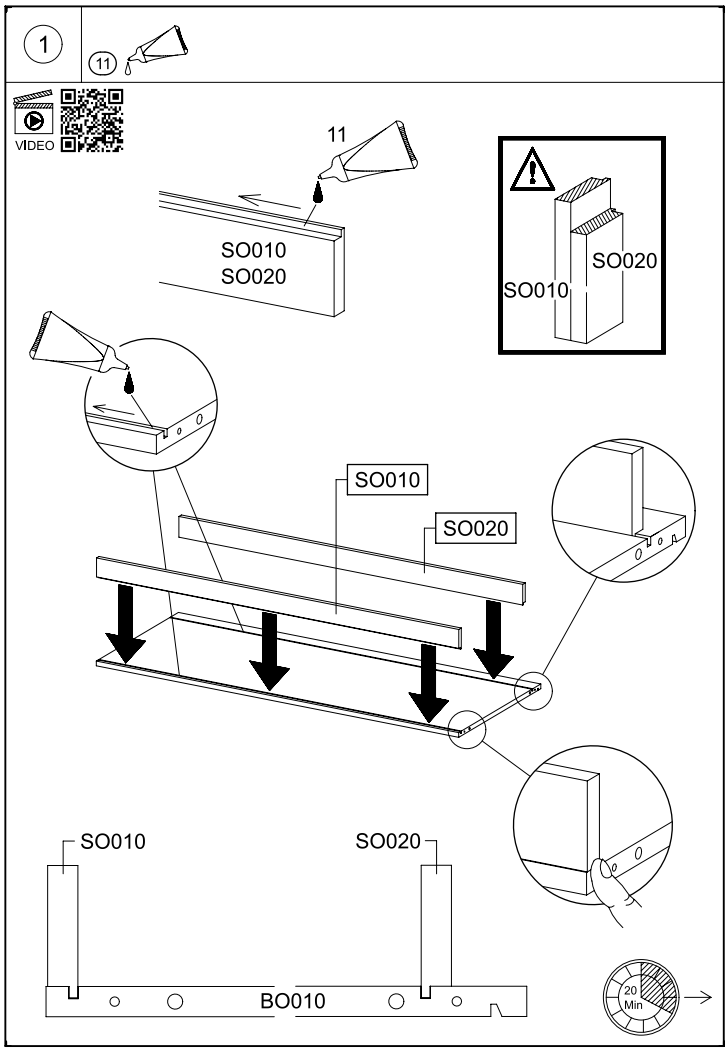
1
11
VIDEO
11
SO010
SO020
SO010
SO020
SO010
SO020
SO010
SO020
BO010
20
Min

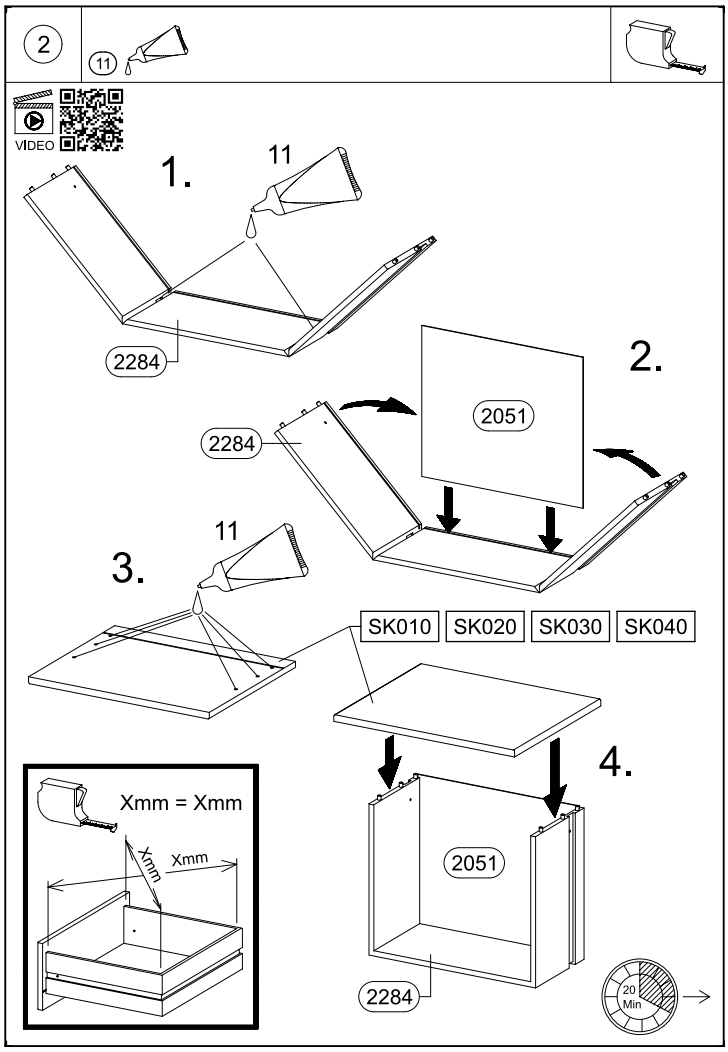
2
11
VIDEO
1.
11
2284
2.
2051
2284
3.
11
SK010
SK020
SK030
SK040
4.
2051
2284
Xmm = Xmm
Xmm
Xmm
20
Min

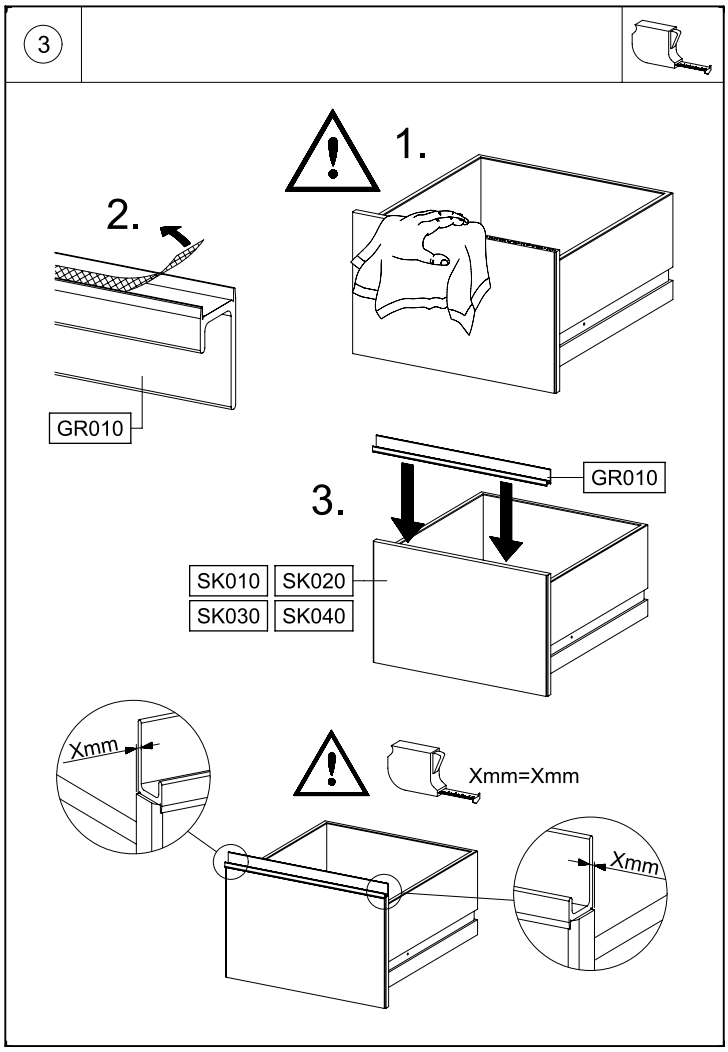
3
1.
2.
GR010
3.
GR010
SK010
SK020
SK030
SK040
Xmm
Xmm=Xmm
Xmm

4 4x 18 8x30

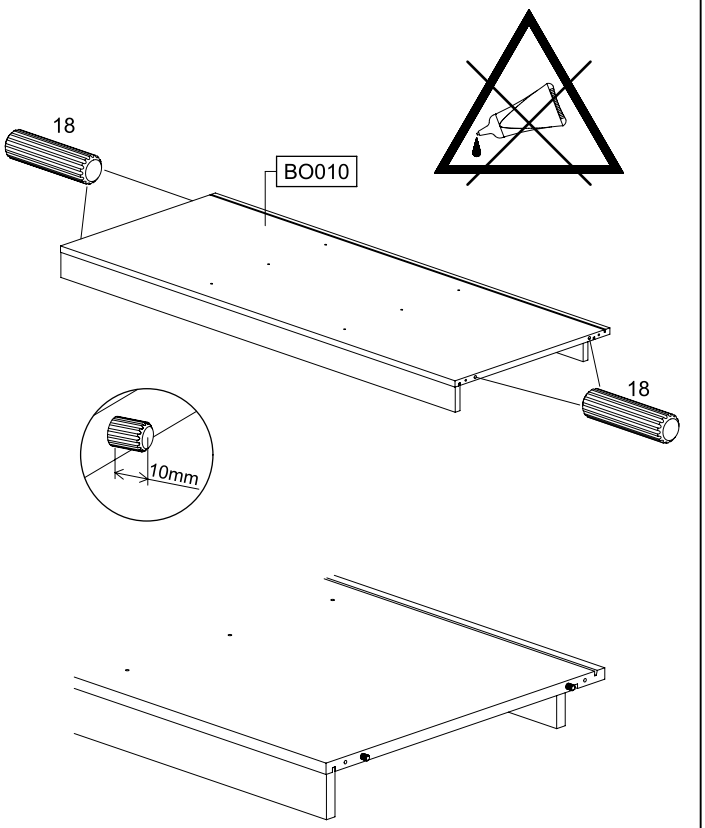

5 2x 233 6,3x50

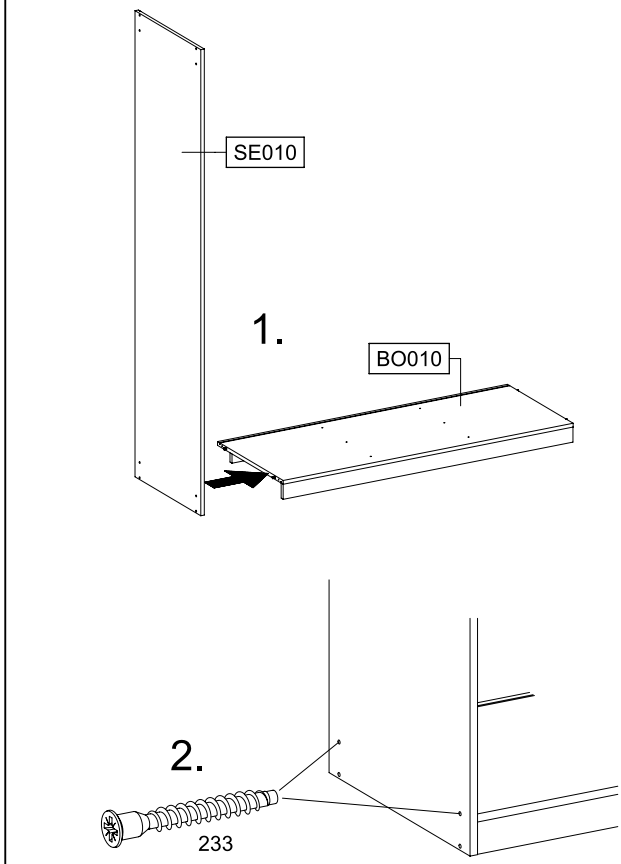

6 1x 1 1x 779 6,5x12

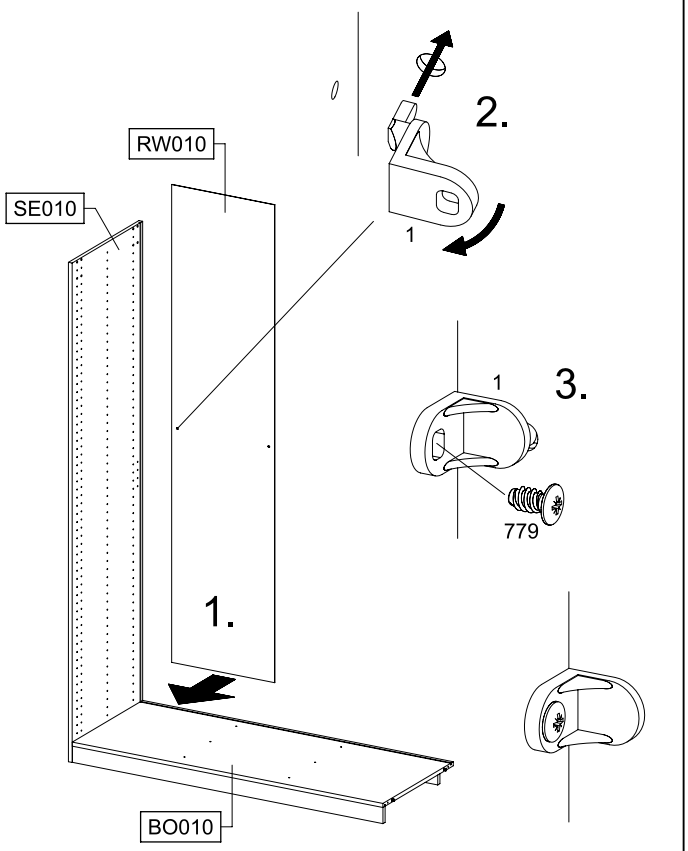

7 4x 807

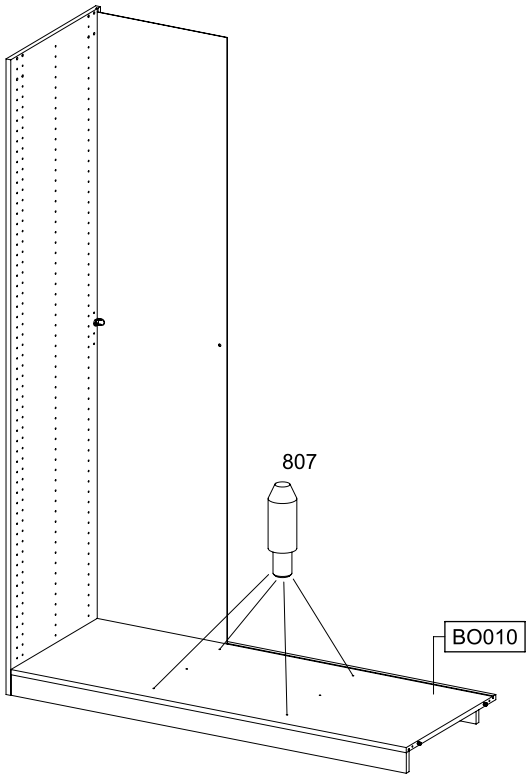

8 | 1x 1 | 1x 779 6,5x12

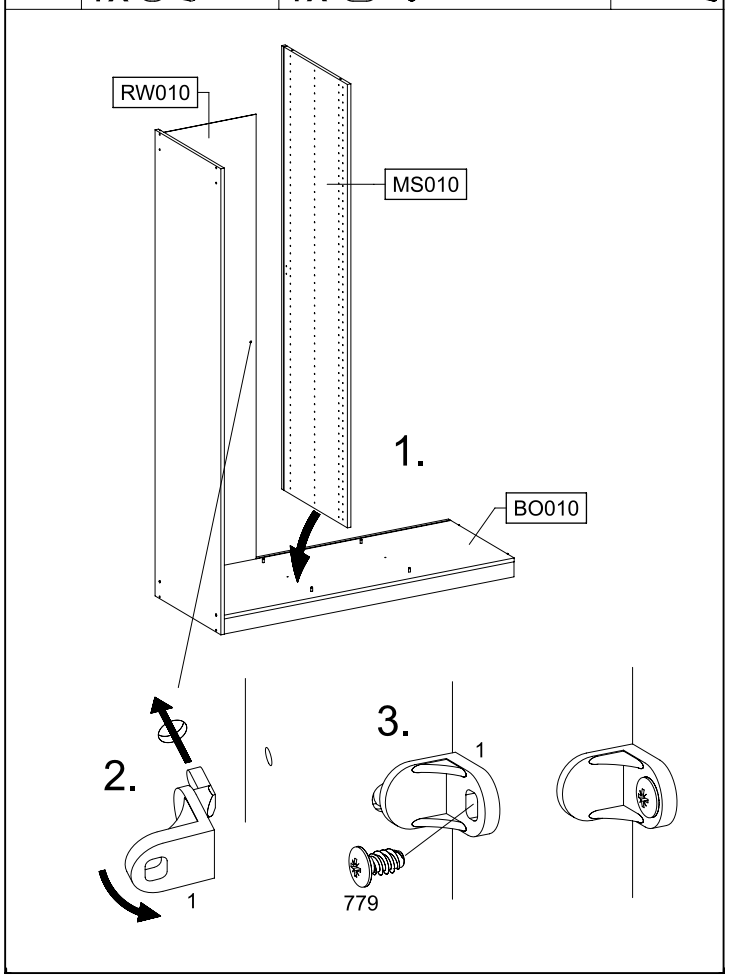

9 | 1x 1 | 1x 779 6,5x12

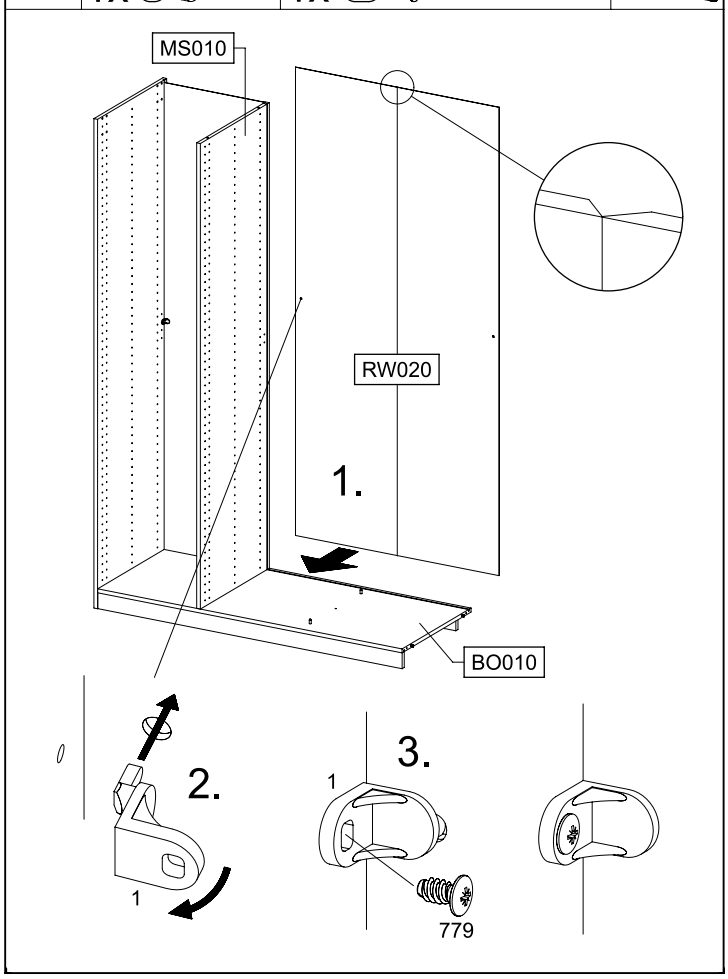

10 | 4x 18 8x30 | 2x 807

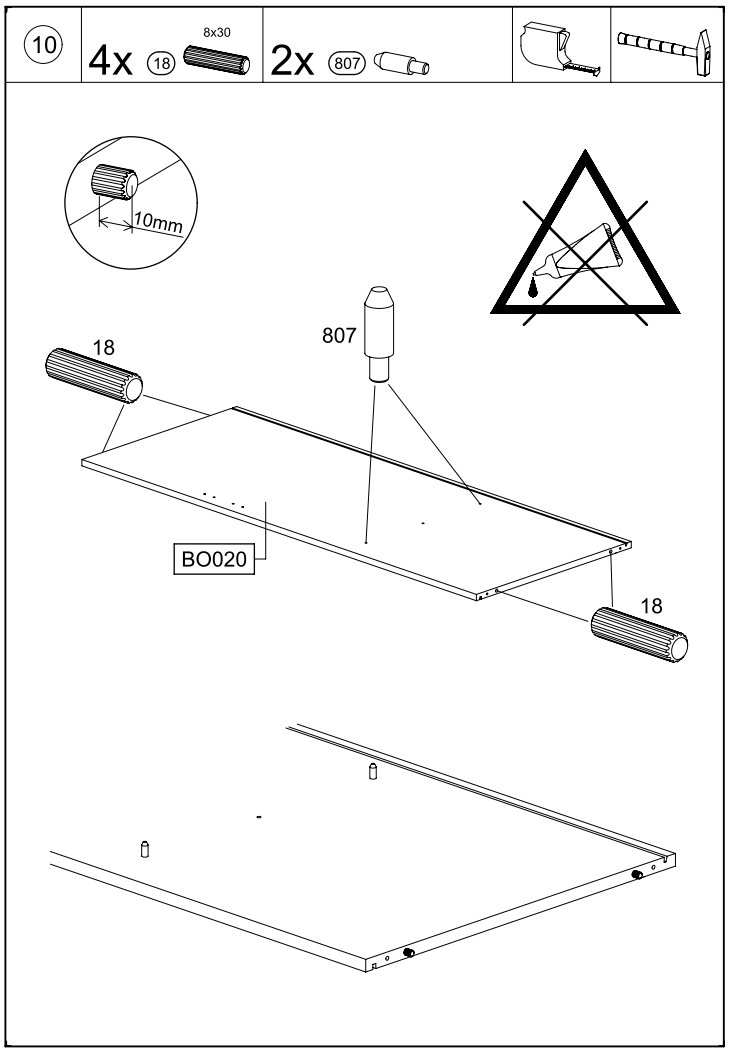

11 | 2x 1331 | 4x 779 6,5x12

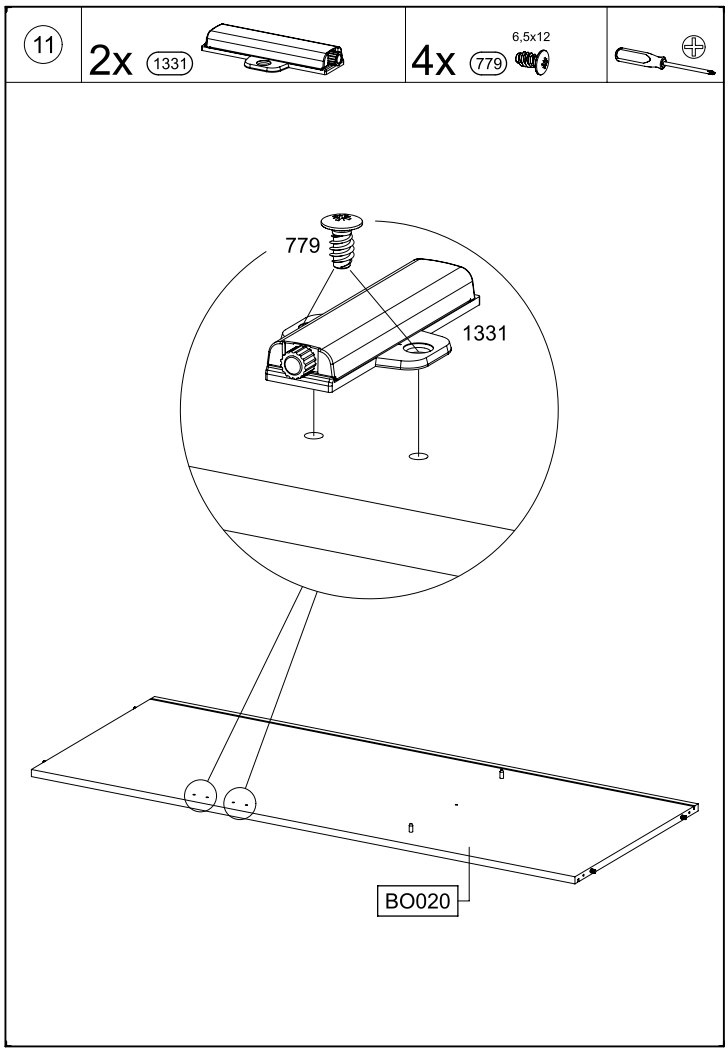

12

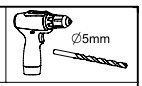

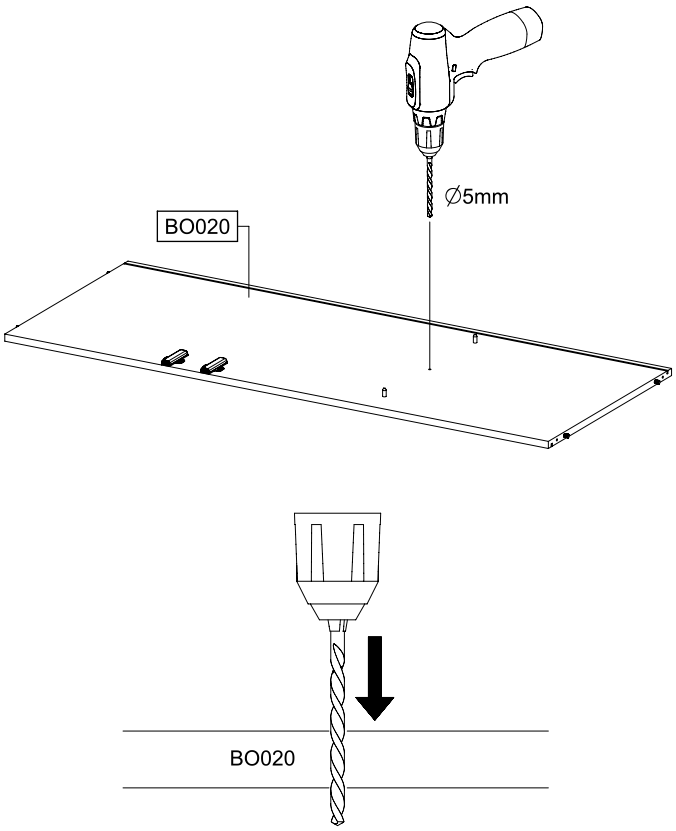

13

2x 233

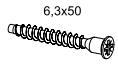

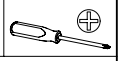

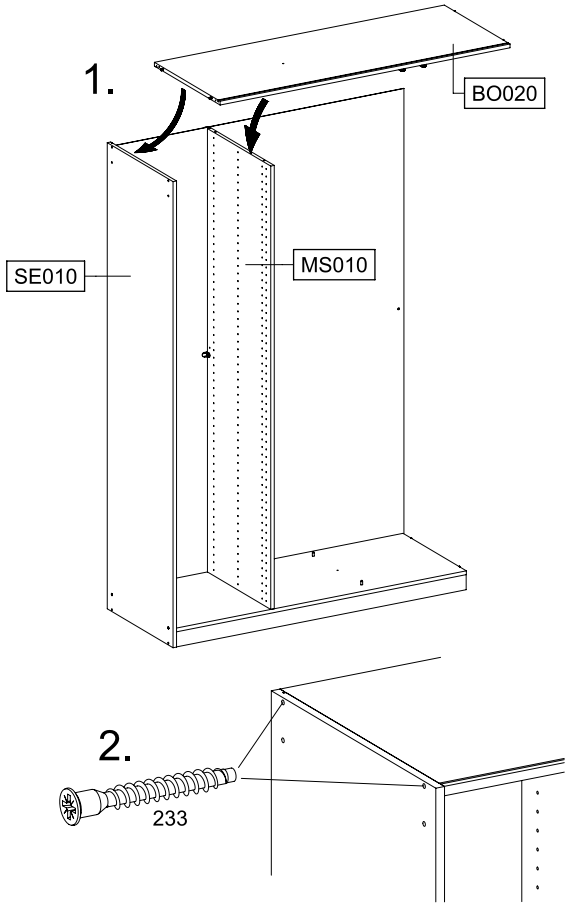

14

4x 233

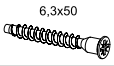

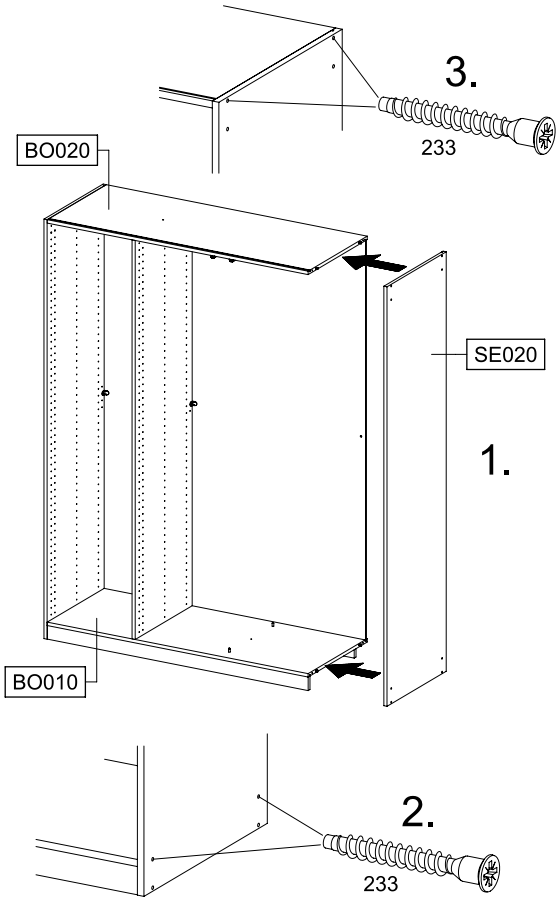

15

1x 1

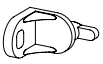

1x 779

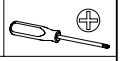

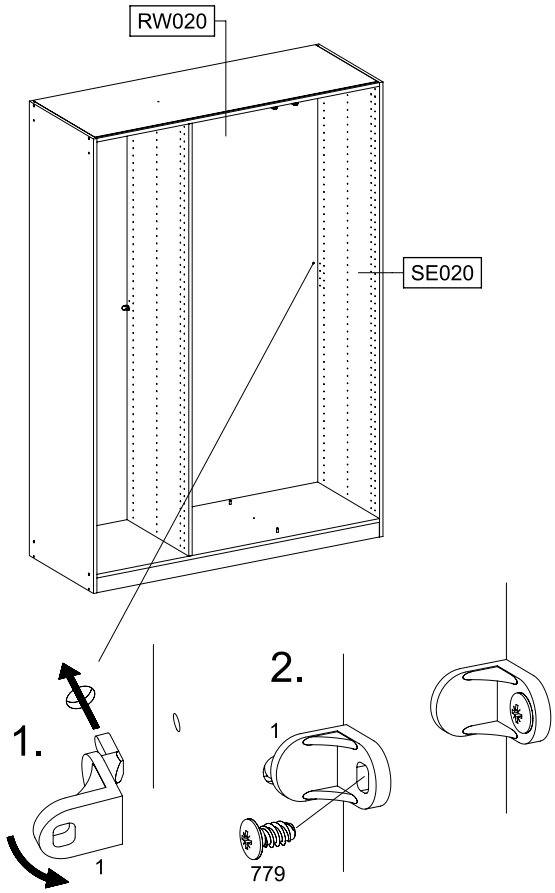

21.

16 1x 296 4,5x50

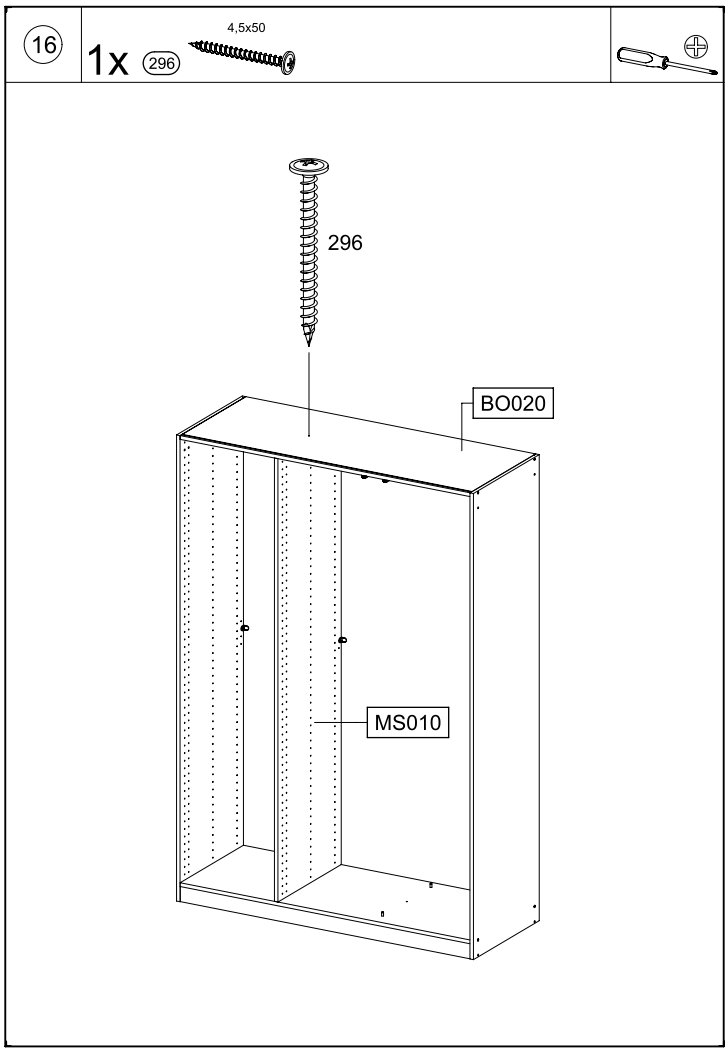

M2883

22.

17 4x 249 5,0x7,0

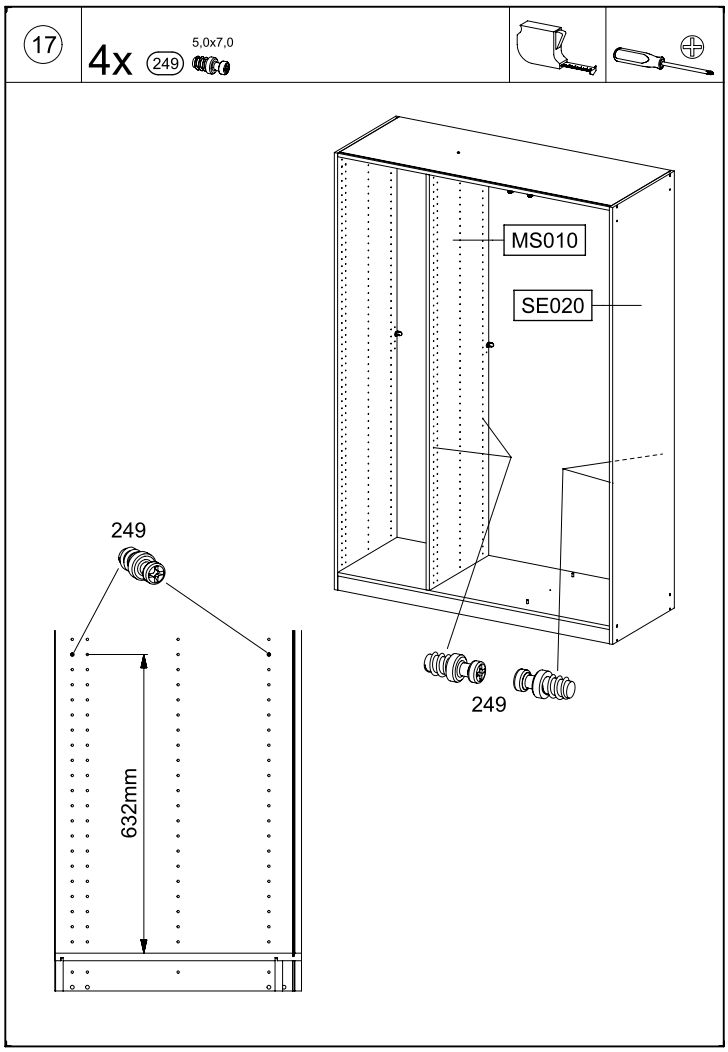

M2883

23.

18 2x 205 3,5x15 2x 1396 342x27x10 4x 534 6x8

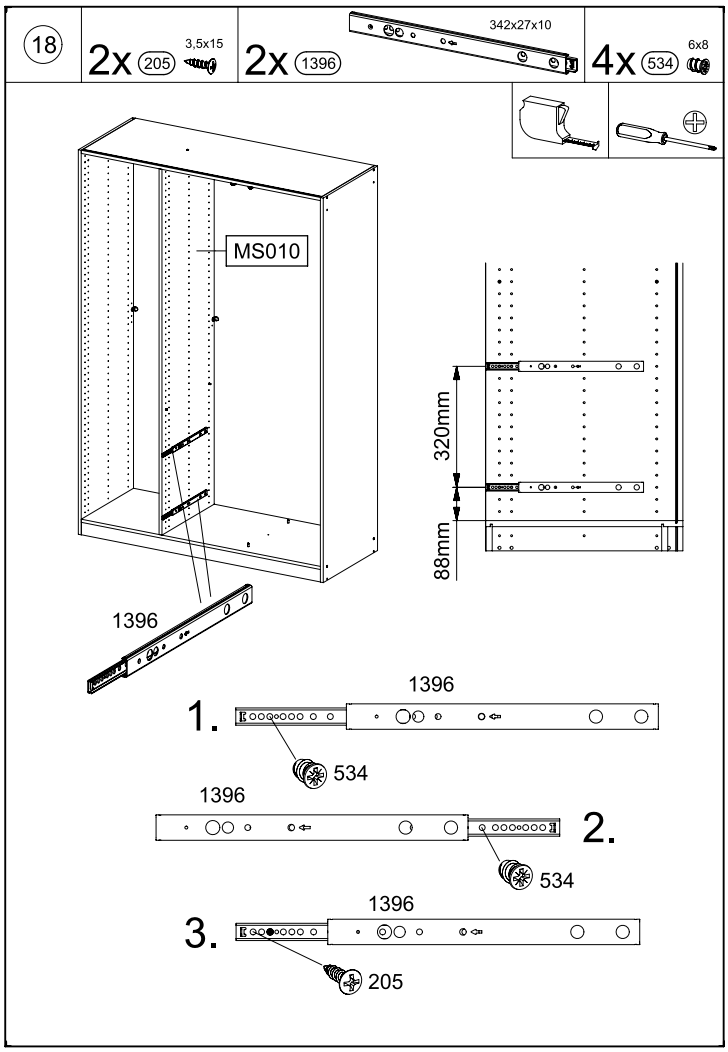

M2883

24.

19 2x 205 3,5x15 2x 1396 342x27x10 4x 534 6x8

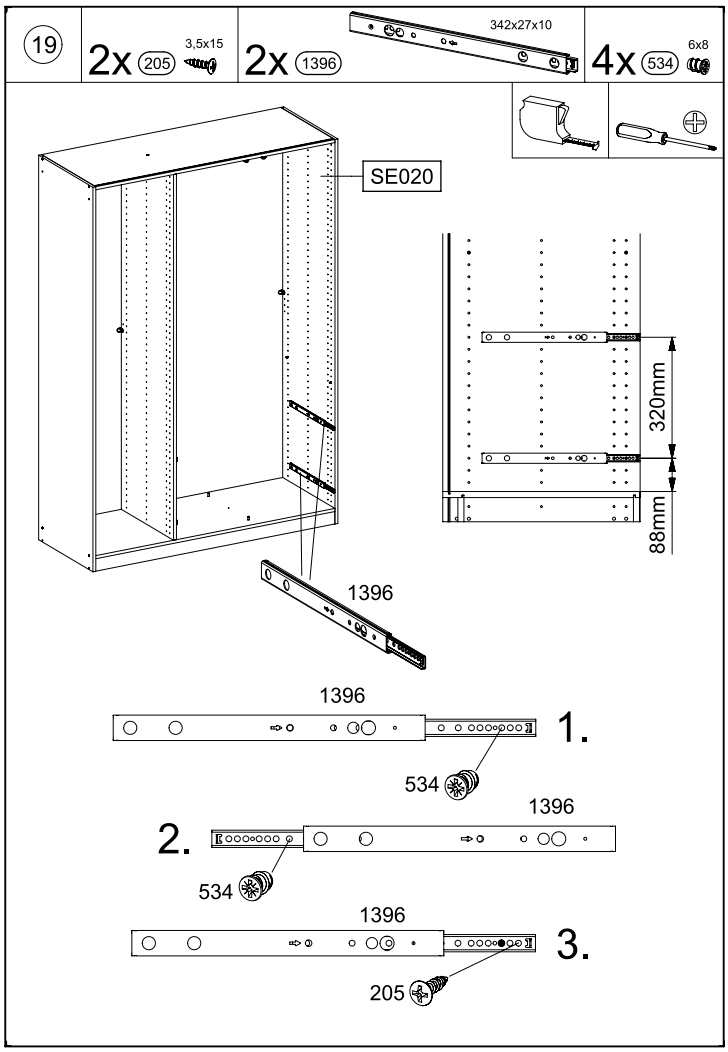

M2883

20 | 4x 249 5,0x7,0

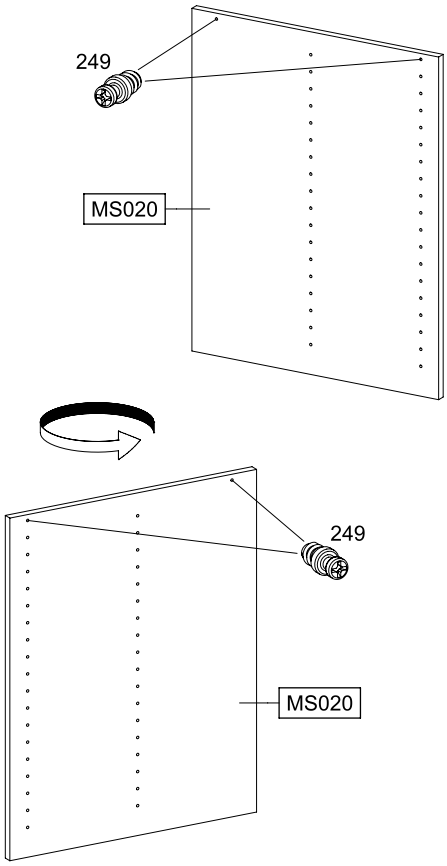

21 | 2x 205 3,5x15 | 2x 1396 342x27x10 | 4x 534 6x8

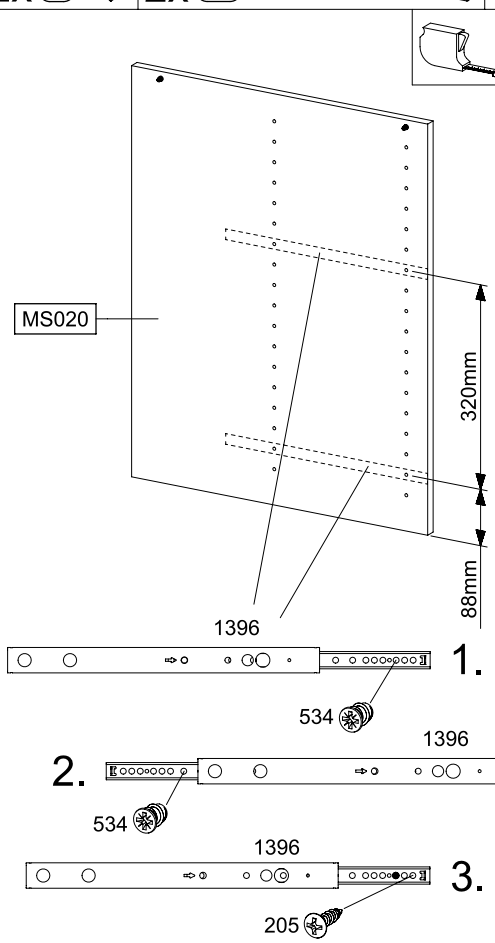

22 | 2x 205 3,5x15 | 2x 1396 342x27x10 | 4x 534 6x8

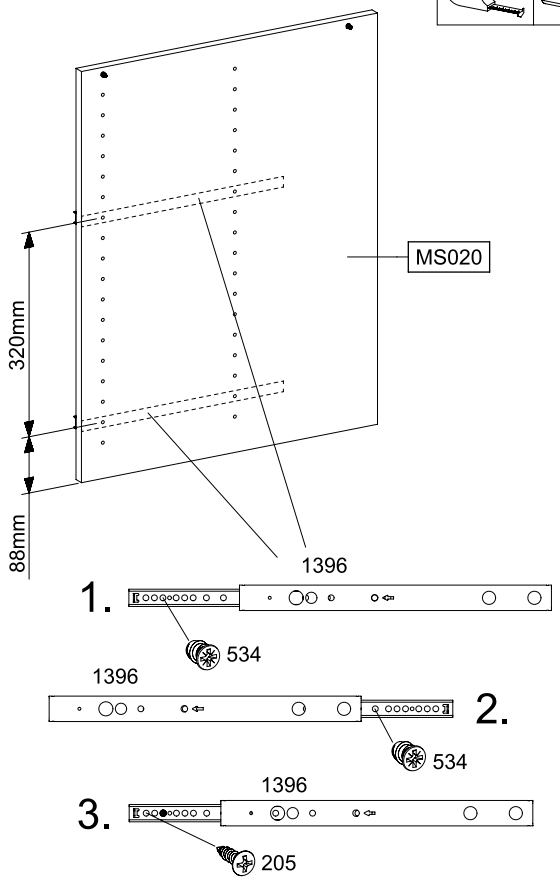

23 | 8x 274

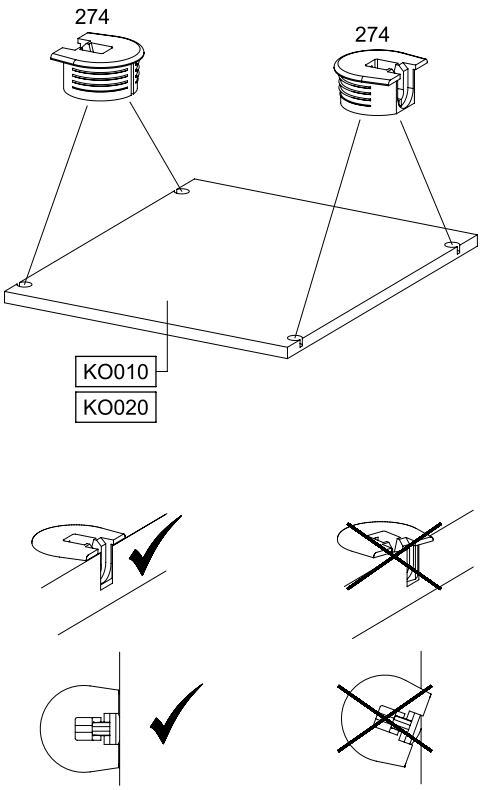

24

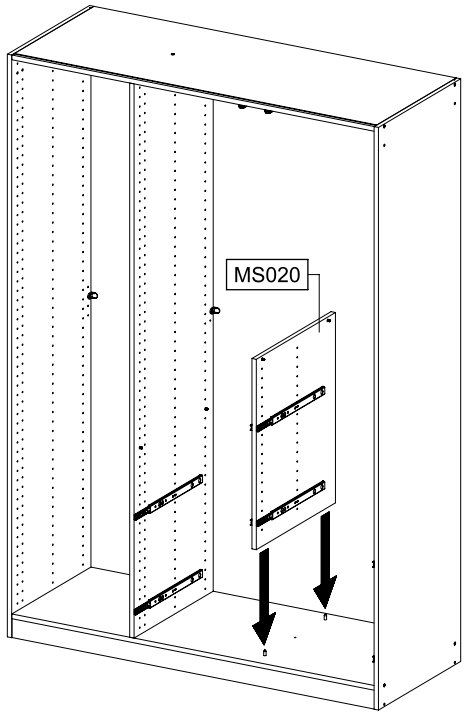

25

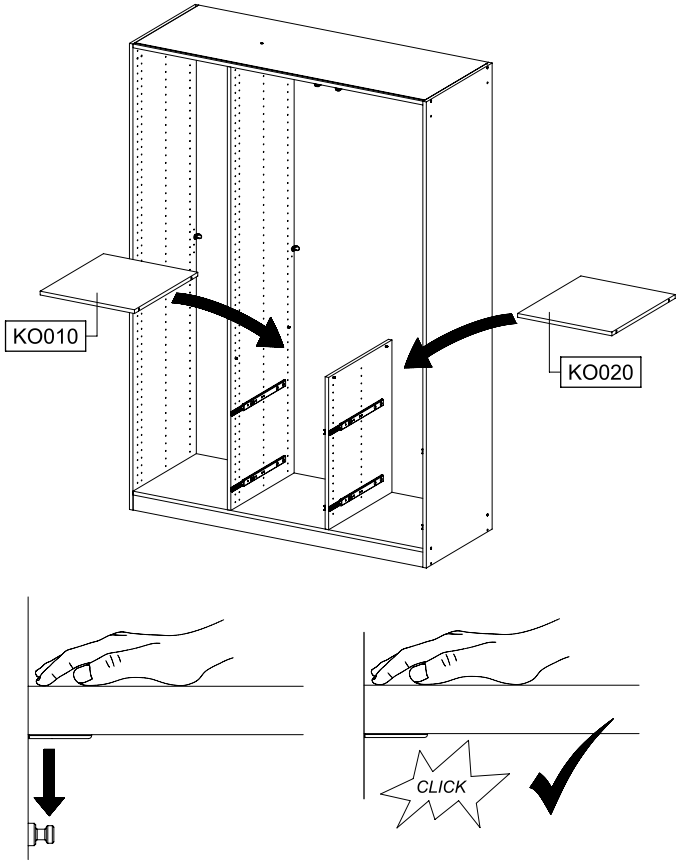

26 8x 568 M4x9

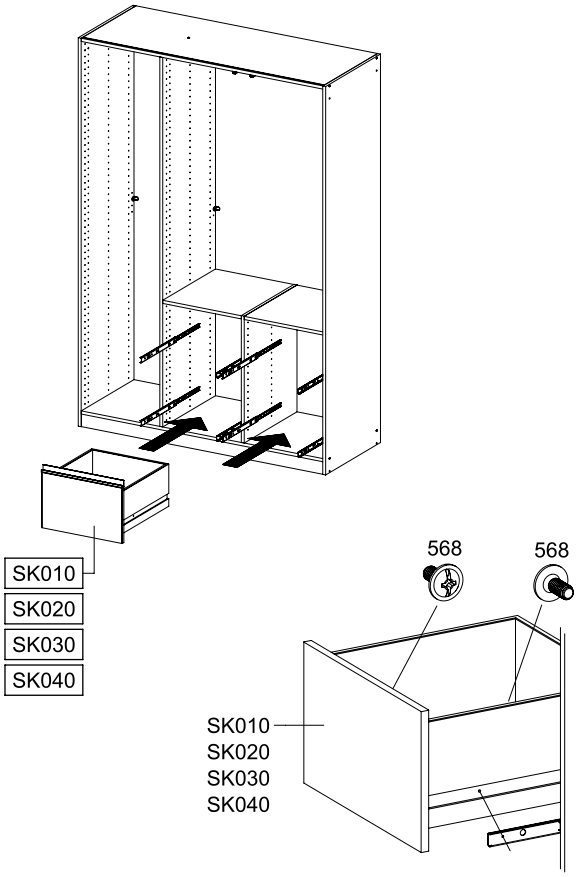

27 1x 1331 2x 779 6,5x12

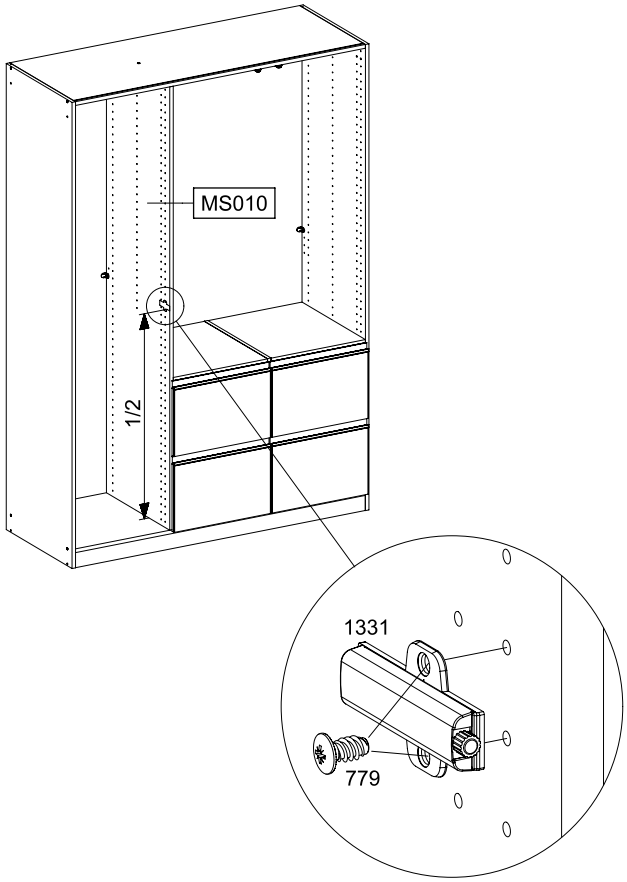

28 4x 116

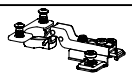

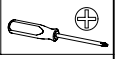

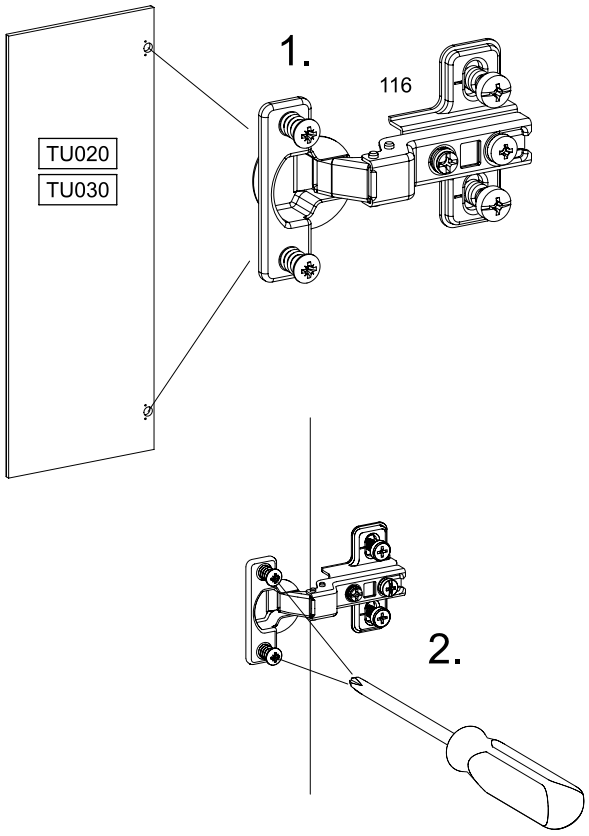

29 3x 116

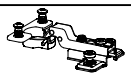

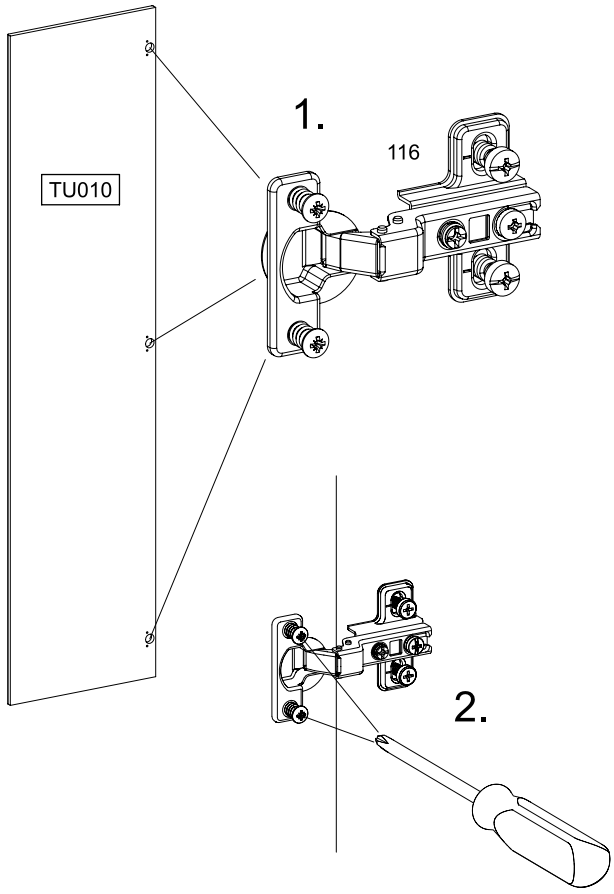

30

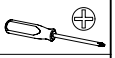

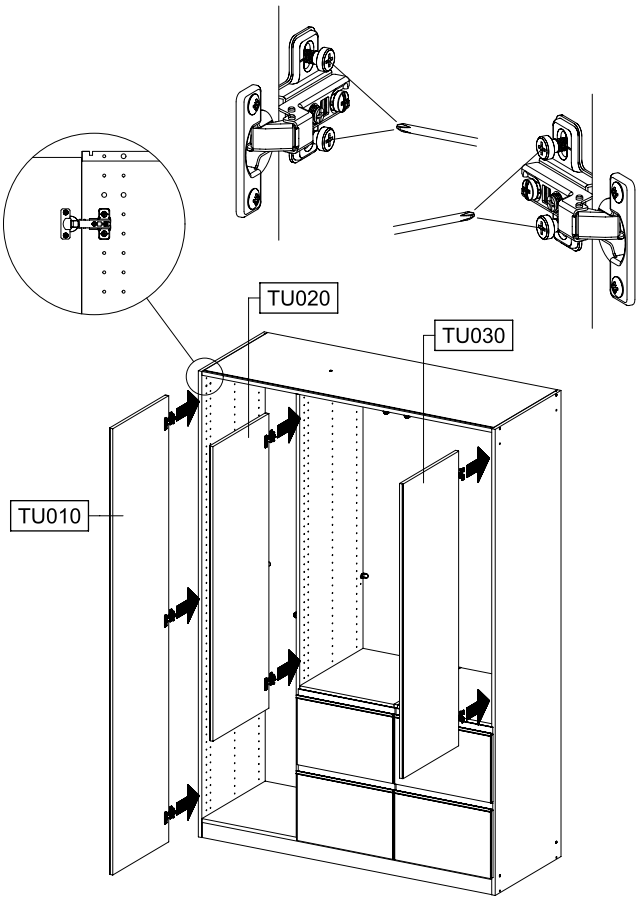

31

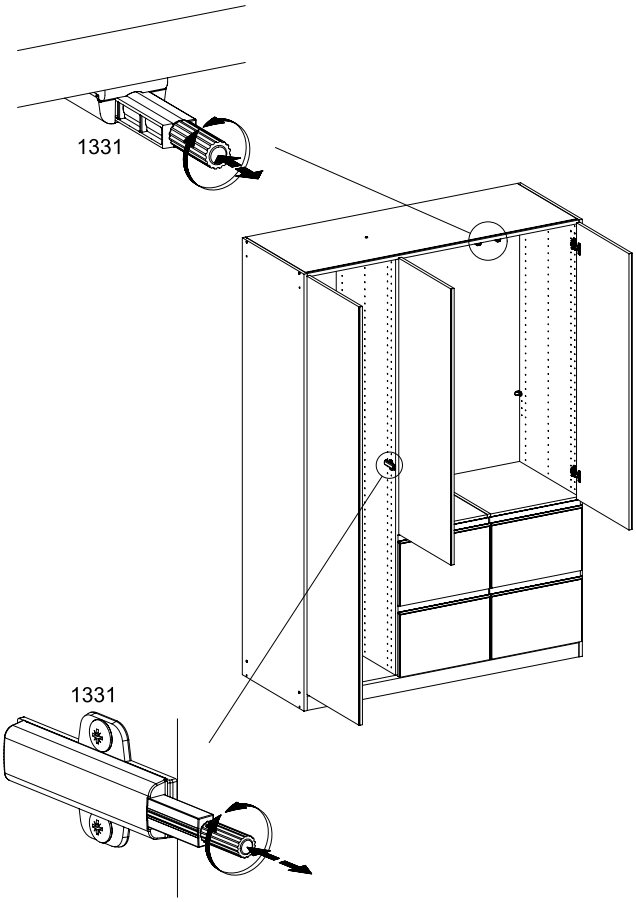

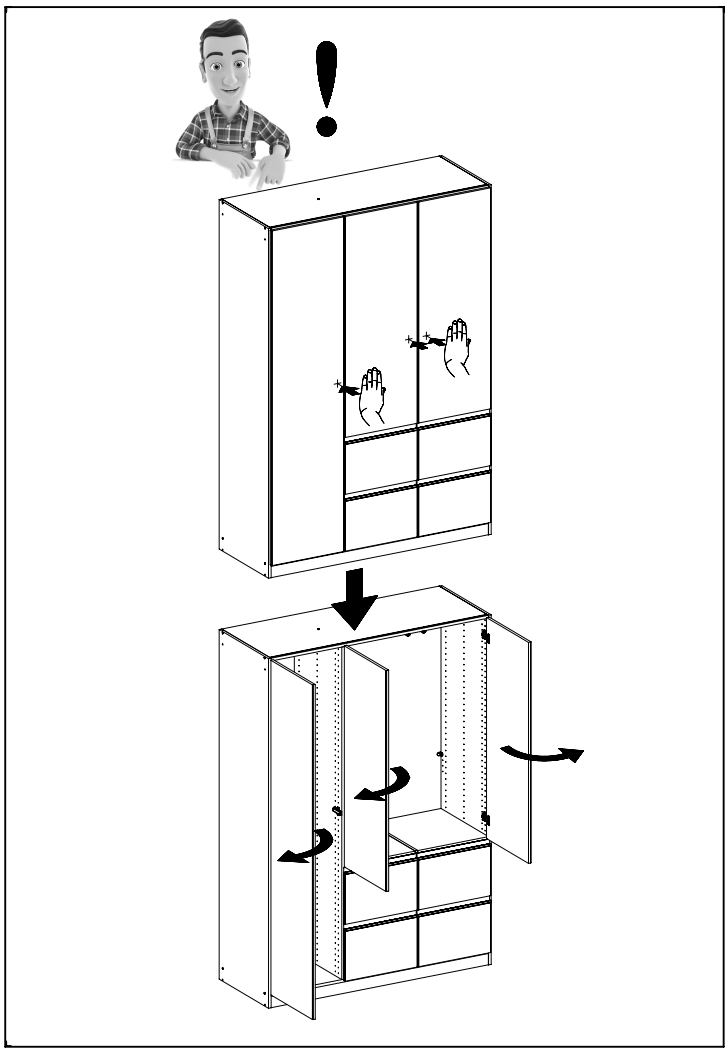

32 2x 12 55x16x6,2

VIDEO

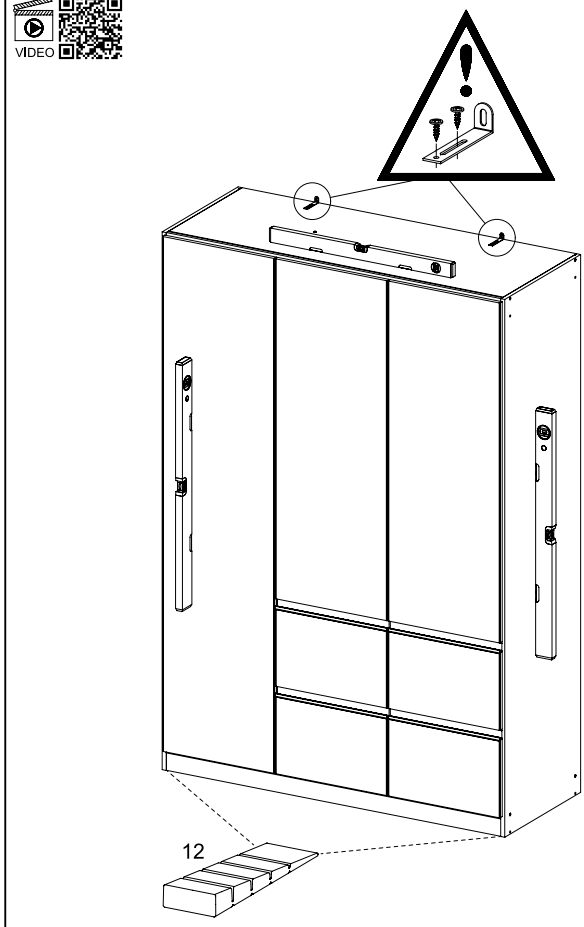

33 1x RE010

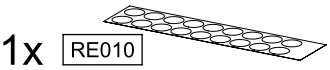

1.

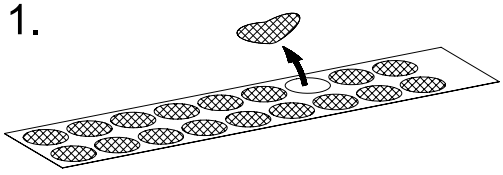

2.

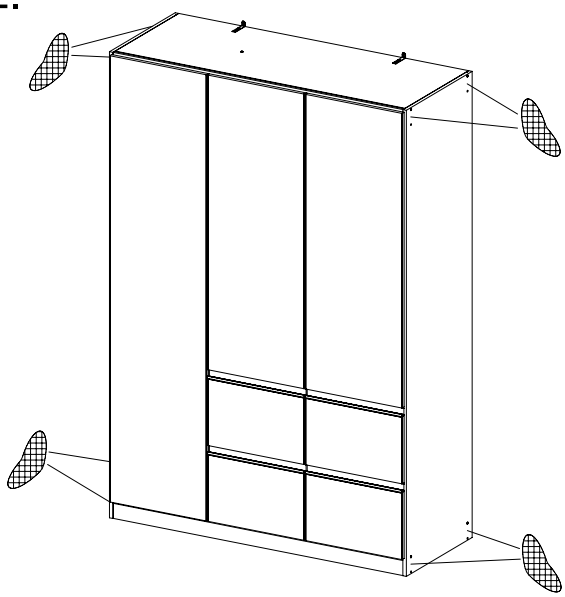

34

VIDEO

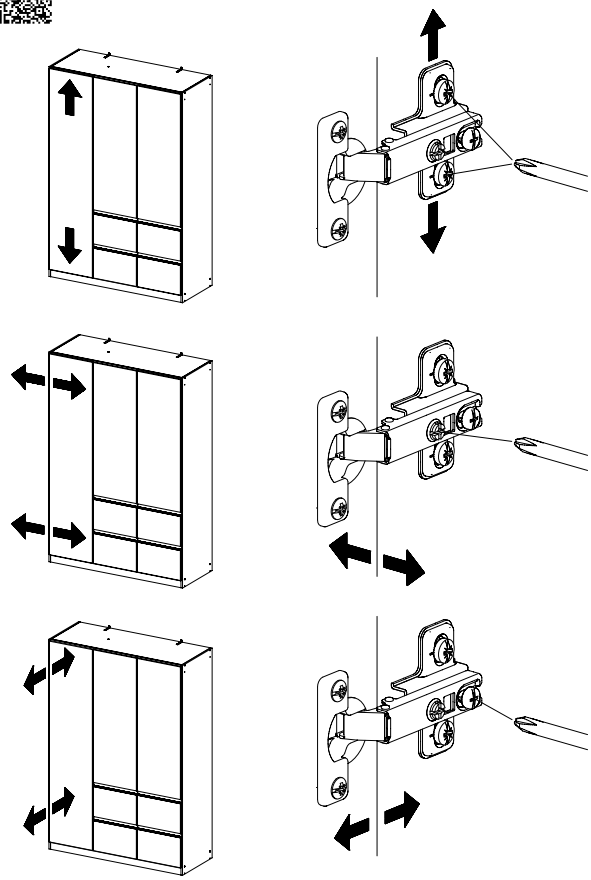
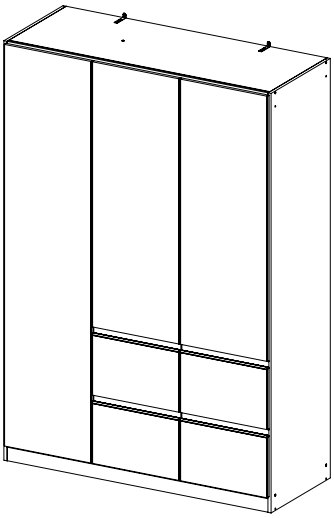
TOOLBOX