BAK3 KP8V IN

Einbau-Backofen mit Pyrolyse (71 l)

Bauknecht
Für mich und mein Zuhause

Betriebsarten

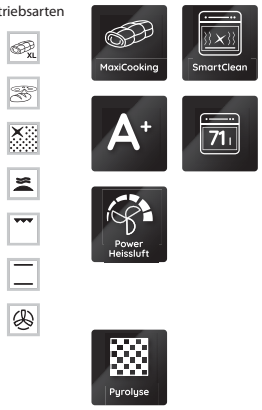

TOP 4
- Heißluftbackofen mit 10 Funktionen und Pyrolyse
- Pyrolyse-Reinigungssystem
- Garraumvolumen 71 Liter
- ClassicCook Elektronik-Uhr

EDELSTAHL

BAK3 KP8V IN
EAN 40 11577 84034 6

REGELUNG UND BETRIEBSARTEN
- Heißluftbackofen mit 10 Funktionen und Pyrolyse
- ClassicCook Elektronik-Uhr
- Elektronische Backofenregelung Lightronic

FUNKTION
- Multi-Level-Kochen – gleichzeitiges Zubereiten auf drei Ebenen
- PowerHeißluft – von Beginn an gleichmäßige Verteilung der heißen Luft
- Maxi Cooking – optimierte Funktion für das Garen großer Fleischstücke
- Pizzafunktion – lecker und knusprig

AUSSTATTUNG
- **Pyrolyse**-Reinigungssystem
- Garraumvolumen 71 Liter
- Reinigungsfreundliche Emaille-Innenraumbeschichtung
- XXL Garraum – mehr Raum für extra große Gerichte
- Vollglasinnentür, 3 (Gifam)-fach verglast
- Metall-Schalterblende
- Versenkbare Bedienknebel
- Bedienknebel silberfarben
- Garraum-Temperatur bis 250 °C
- Griffschutz
- 1 Halogen-Lampe im Innenraum
- Glatte Seitenwände
- Kühlgebläse für gute Schrankentlüftung

ZUBEHÖR
- 1 Gitterrost
- 1 Backblech, emailliert

SONDERZUBEHÖR (GEGEN AUFPREIS)
- Teilauszug mit 2 Ebenen, SLP 252

TECHNISCHE DATEN UND MASSE
- Energieeffizienzklasse A+[1]
- Energieverbrauch nach DIN 0.89 kWh konventionell
- Energieverbrauch nach DIN 0.69 kWh Umluft
- Länge des Anschlusskabels 100 cm
- Gesamtanschlusswert: 3,3 kW
- Nischenmaße (HxBxT): 600x560x560 mm

WPRO-ZUBEHÖR (OPTIONAL)
- terrabianca Putzstein UNC502, EAN 8015250613858

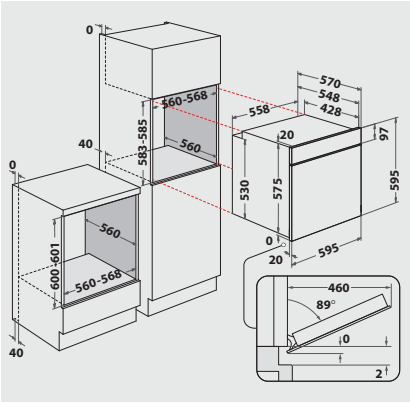

[1] Energieeffizienzklassen-Spektrum von A+++ bis D

Technische Daten entnehmen Sie bitte dem EU-Produktdatenblatt, oder fordern Sie diese unter https://docs.bauknecht.eu/ an · Liefermöglichkeiten, Änderungen und Irrtümer vorbehalten · Nutzung/Veröffentlichung von Bildern/Texten, auch in anderen Medien, ganz oder teilweise, nur mit Genehmigung des Herausgebers · Stand 05.11.2023