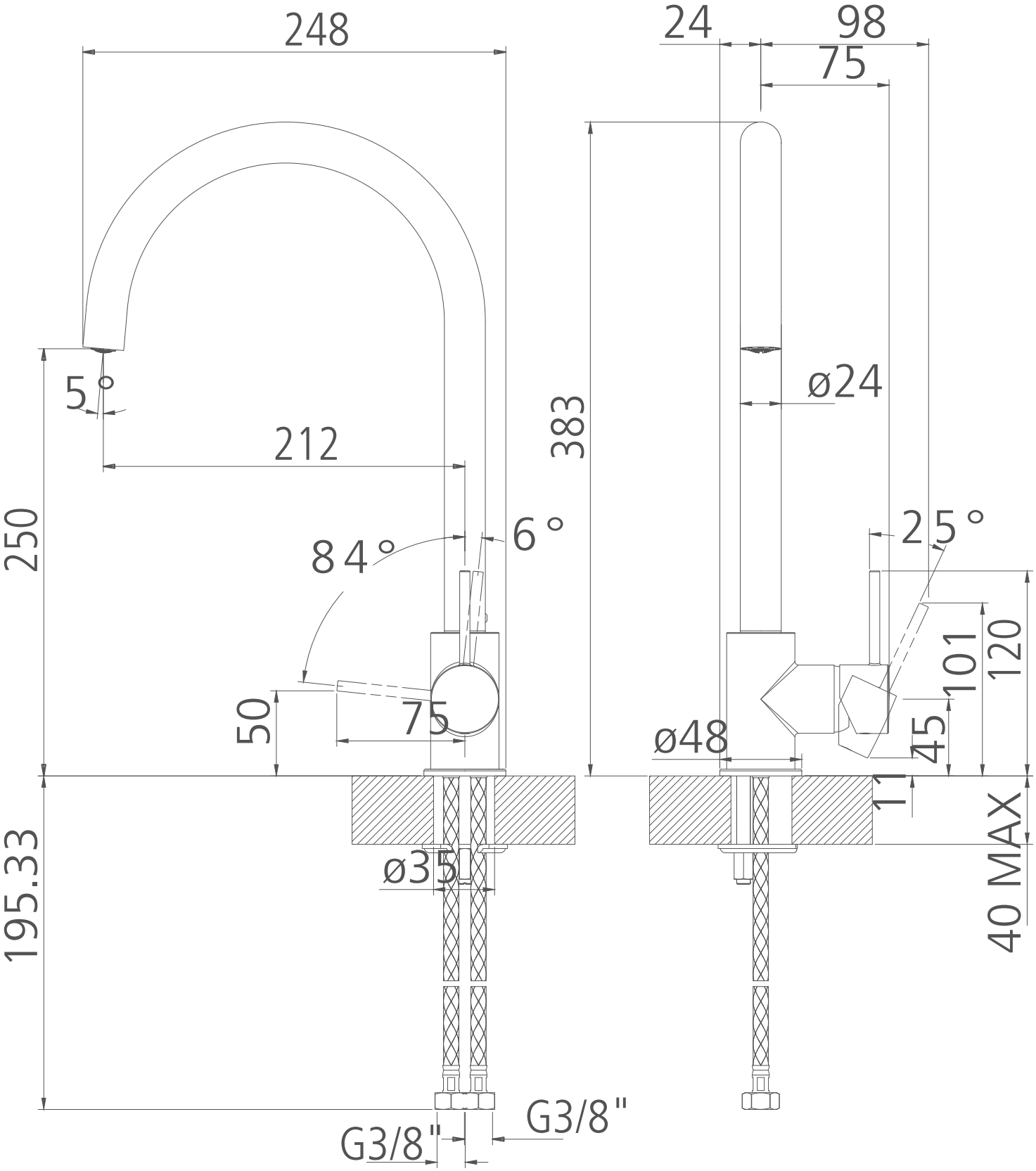
248
24
98
75
5°
212
383
ø24
250
84°
6°
25°
101
120
50
75
45
ø48
11
195.33
ø35
40 MAX
G3/8"
G3/8"