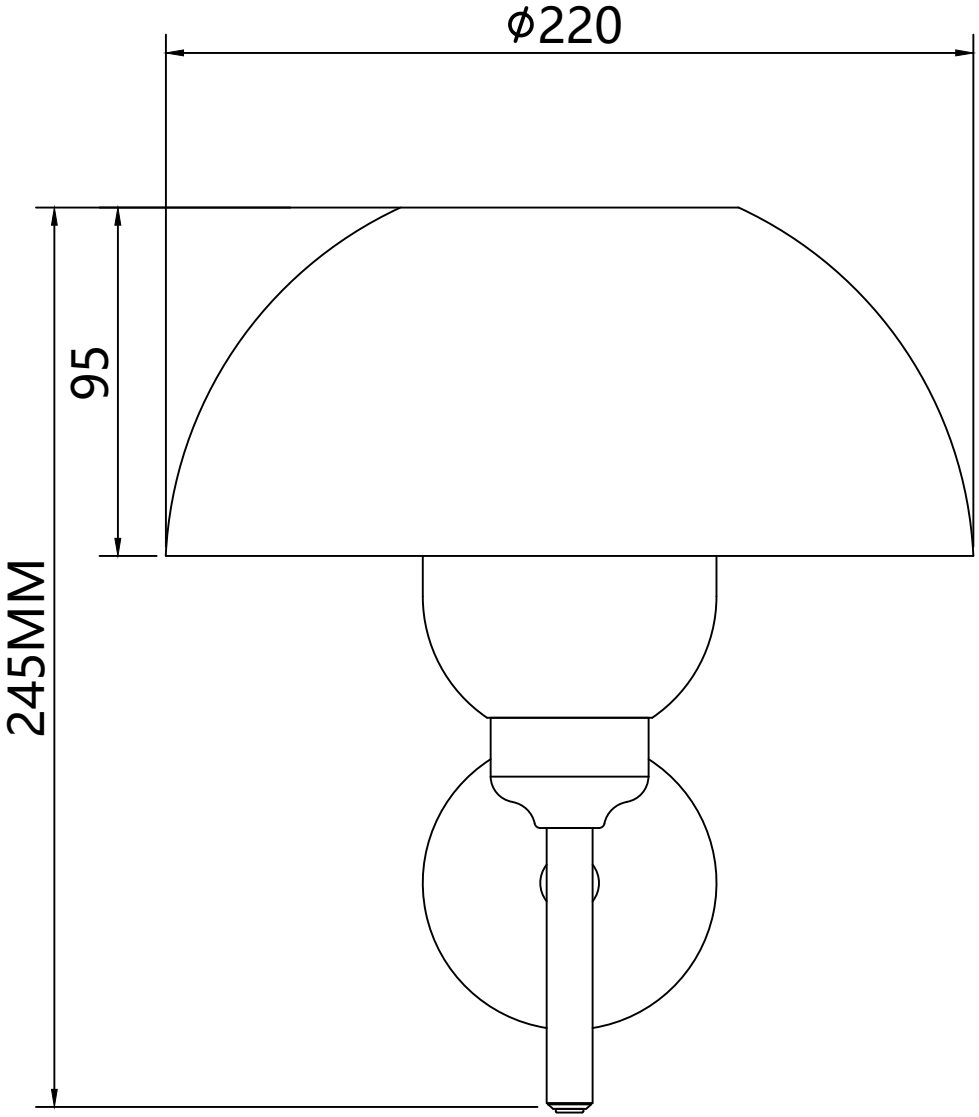
ϕ220
95
245MM

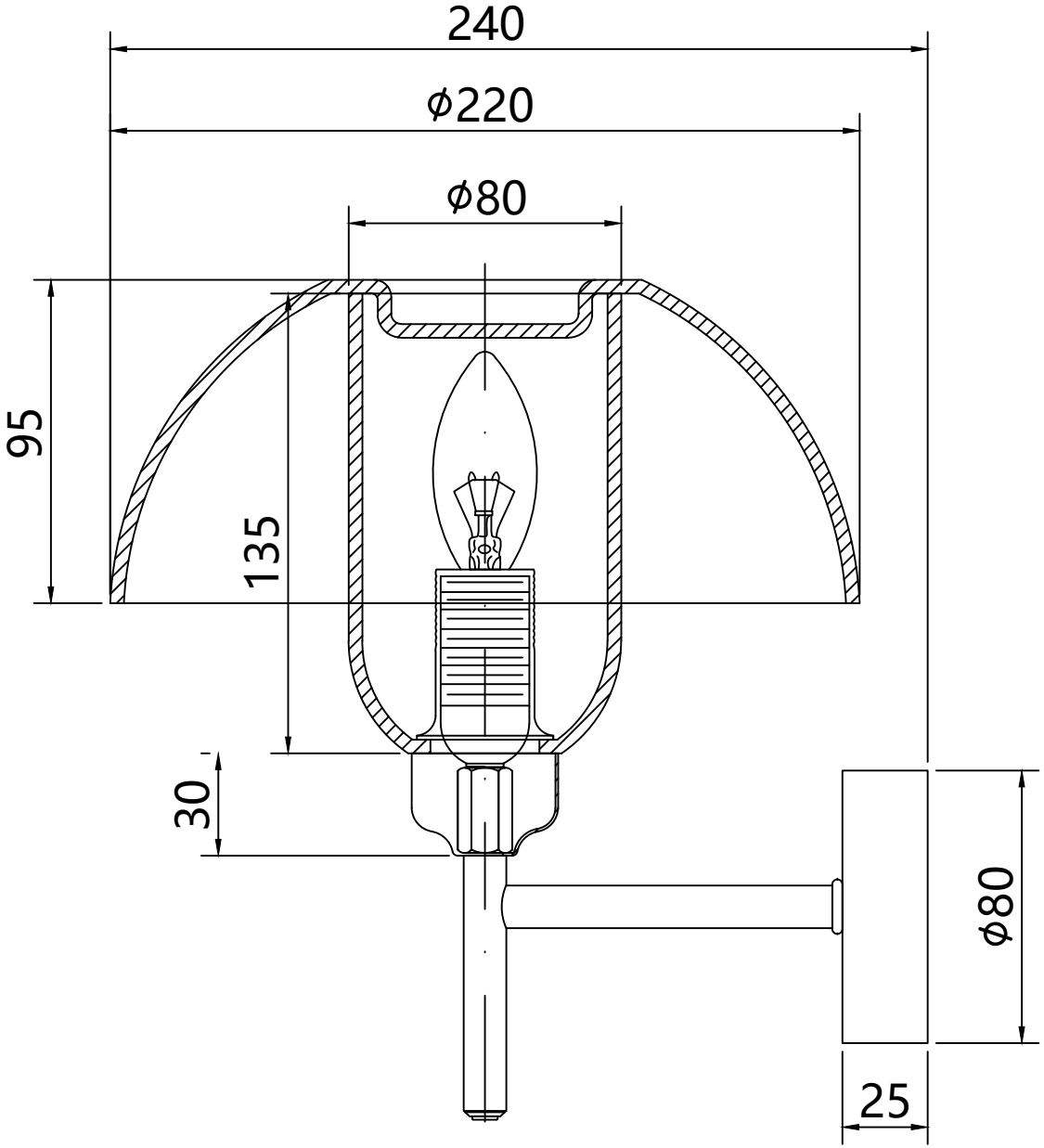
240
ϕ220
ϕ80
95
135
30
ϕ80
25