GB Assembly instructions
DE Montageanleitung
FR Notice de montage
NL Handleiding voor de montage
IT Istruzioni di montaggio
HU Szerelési útmutató
ES Instrucciones de montaje
PL Instrukcja montażu
CZ Montá ní návod
SK Návod na montá
HR Monta e
TR Montaj talimat
RO Instrucțiuni de montaj
RU Číńňđóęöč˙ đĭ ěĭíňŕćó

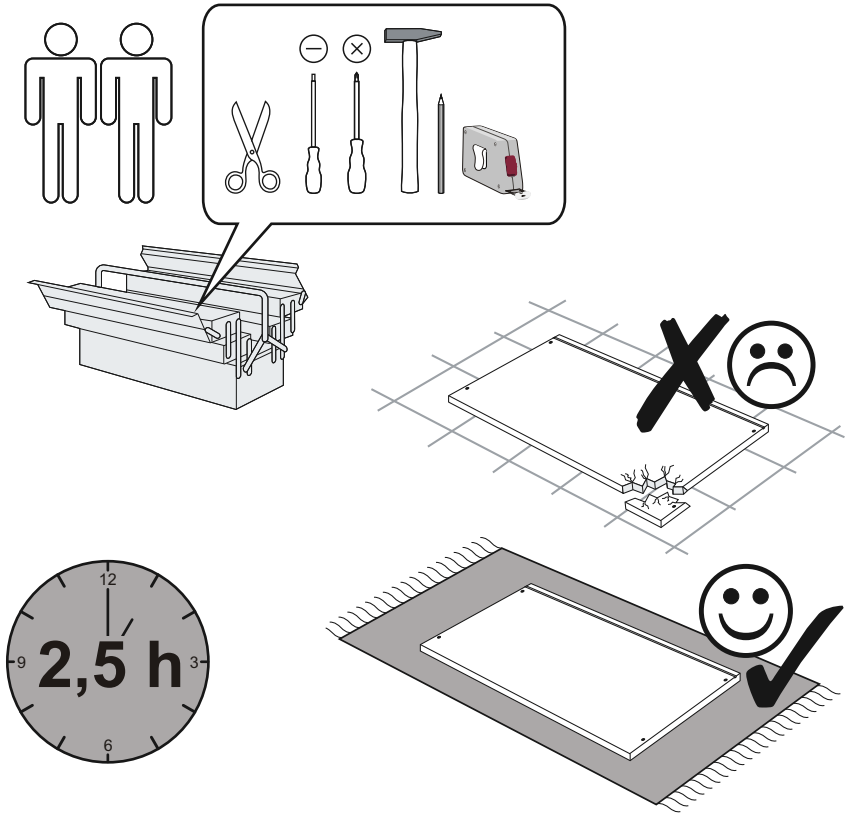

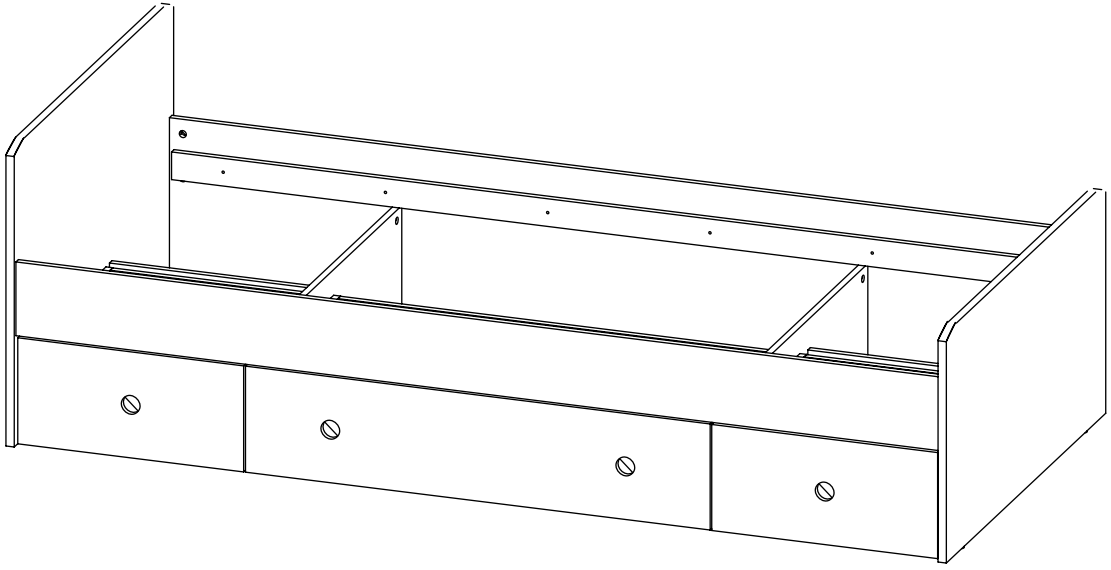

Service • Assistenza • Dienstverlening • Serwis
Servis • Szerviz • Servicio • Usluga • Ńĺđâčńíř˙ Ńëóćář

Name •Nom •Nome •Naam •Nazwa Jméno •Názov •Név •Denumire Nombre •Ime •Isim •Íŕçâŕíčĺ	*WIKI*
Nr. • No. • N° • Íîěĺđ • Č • Sz • Ne	*22-777-68*
Typ • Type • Tip • Típus • Tipo •Ňčď	

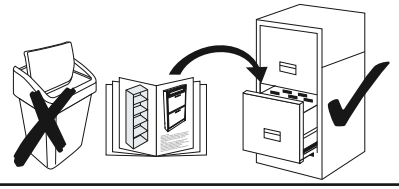

shop • geschäft • boutique • sklep • winkel • ěřářçčí
negozio • bolt • tienda • obchod • dućan • mađaza • magazin

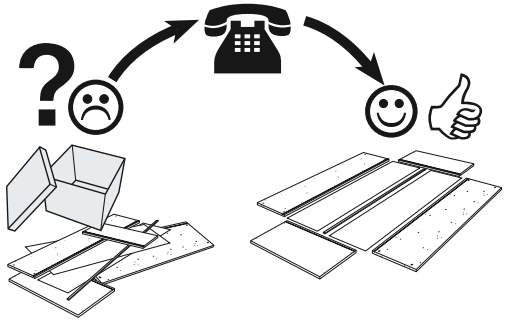

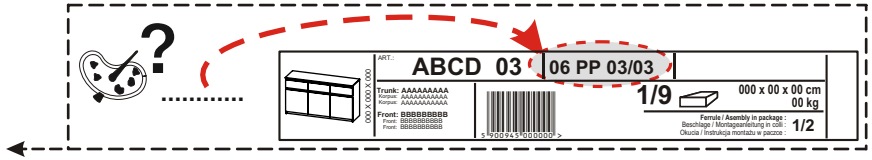

B1 8x28 x44	P4 4x25 x12	U8 x4
M1 x30	I4 x12	L1 Glue x1
T1 x30	P13 3,5x13 mm x24	J23 x26
C2 x30		
W3 x4		
F15 x10		

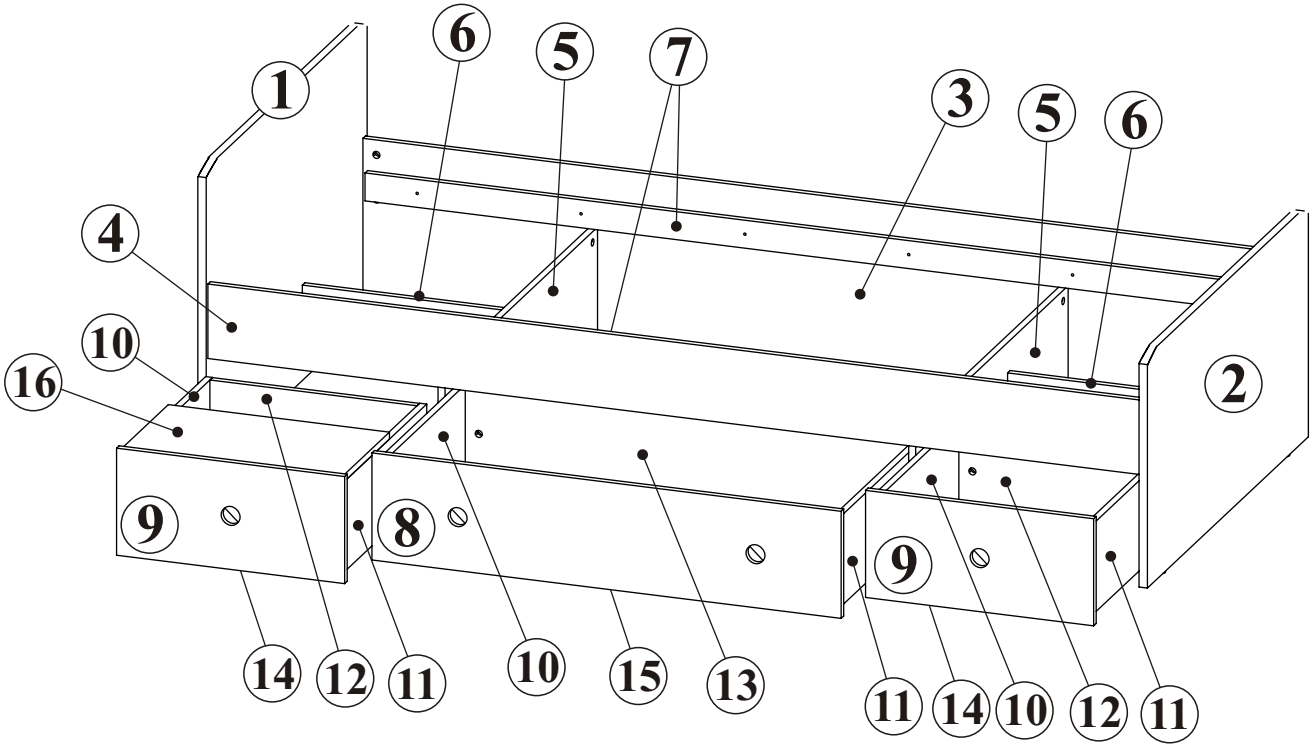

0 10 20 30 40 50 60 70 80 90 100 110 120 130 140 150 160 170 180 190 200

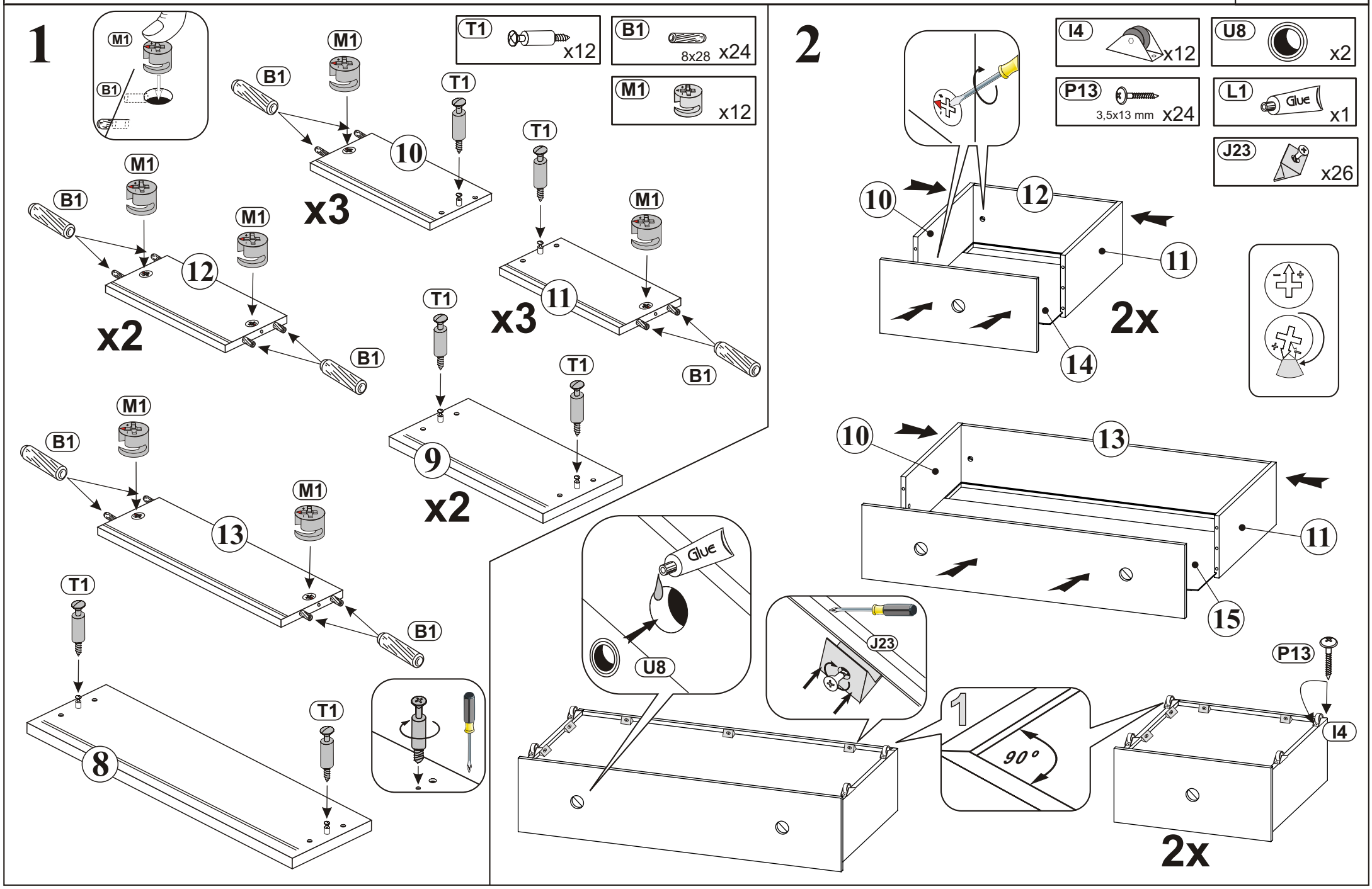
1
M1
B1
T1
x12
B1
8x28
x24
M1
x12
10
x3
12
x2
11
x3
9
x2
13
8
2
I4
x12
U8
x2
P13
3,5x13 mm
x24
L1
Glue
x1
J23
x26
10
12
11
14
2x
10
13
11
15
Glue
U8
J23
1
90°
P13
I4
2x

3

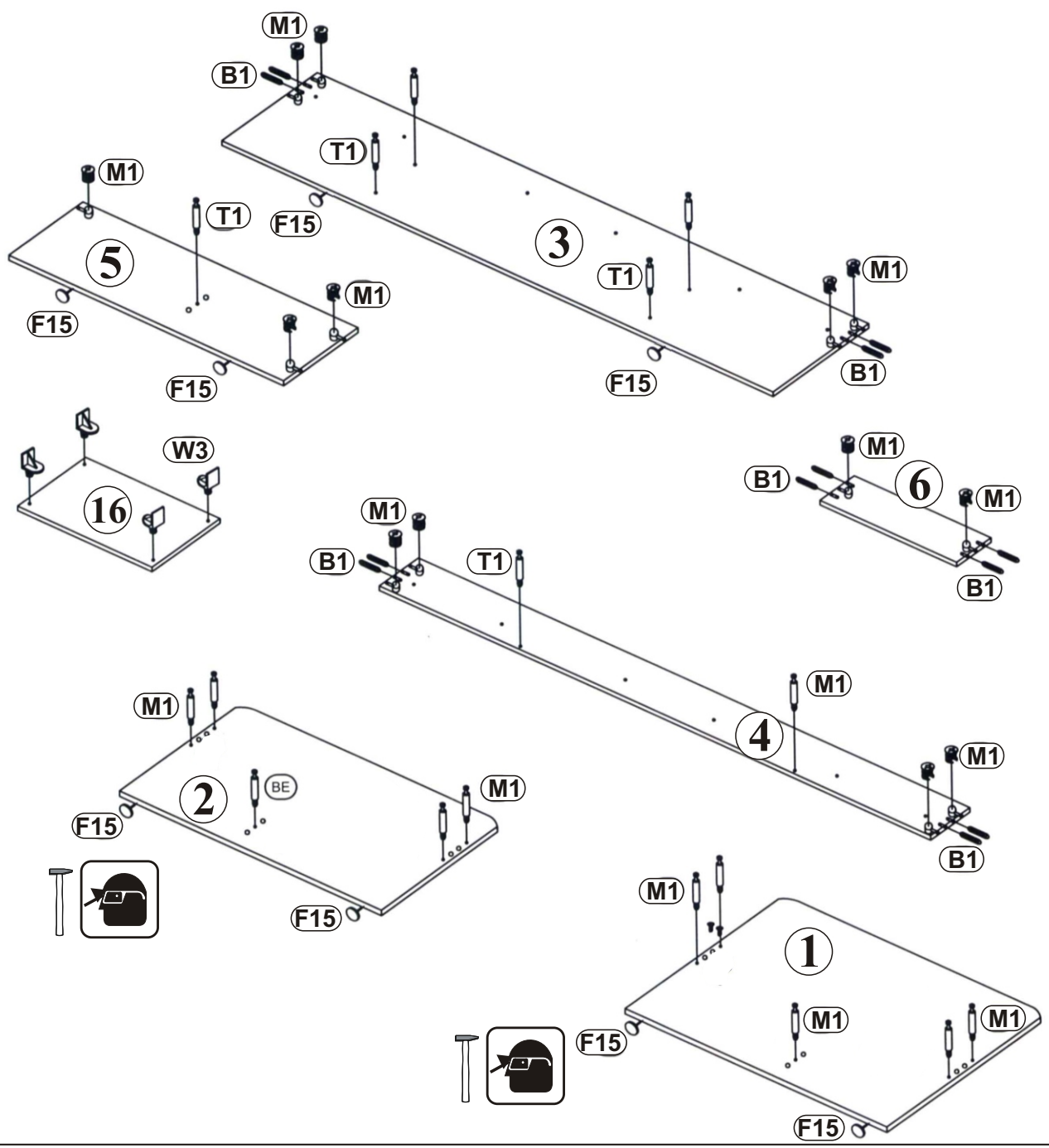
M1
B1
T1
F15
3
5
16
W3
6
4
2
BE
1

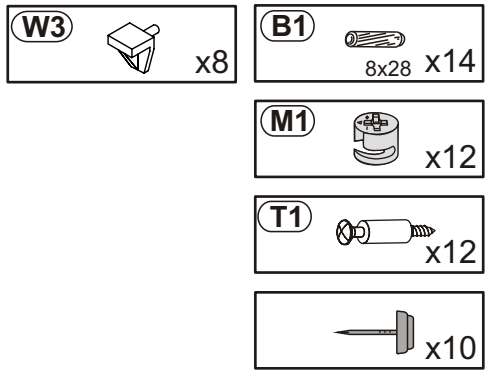
W3 x8
B1 8x28 x14
M1 x12
T1 x12
x10

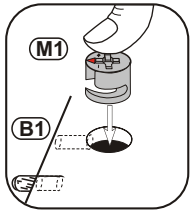
M1
B1

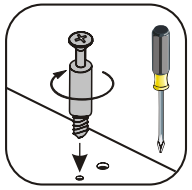

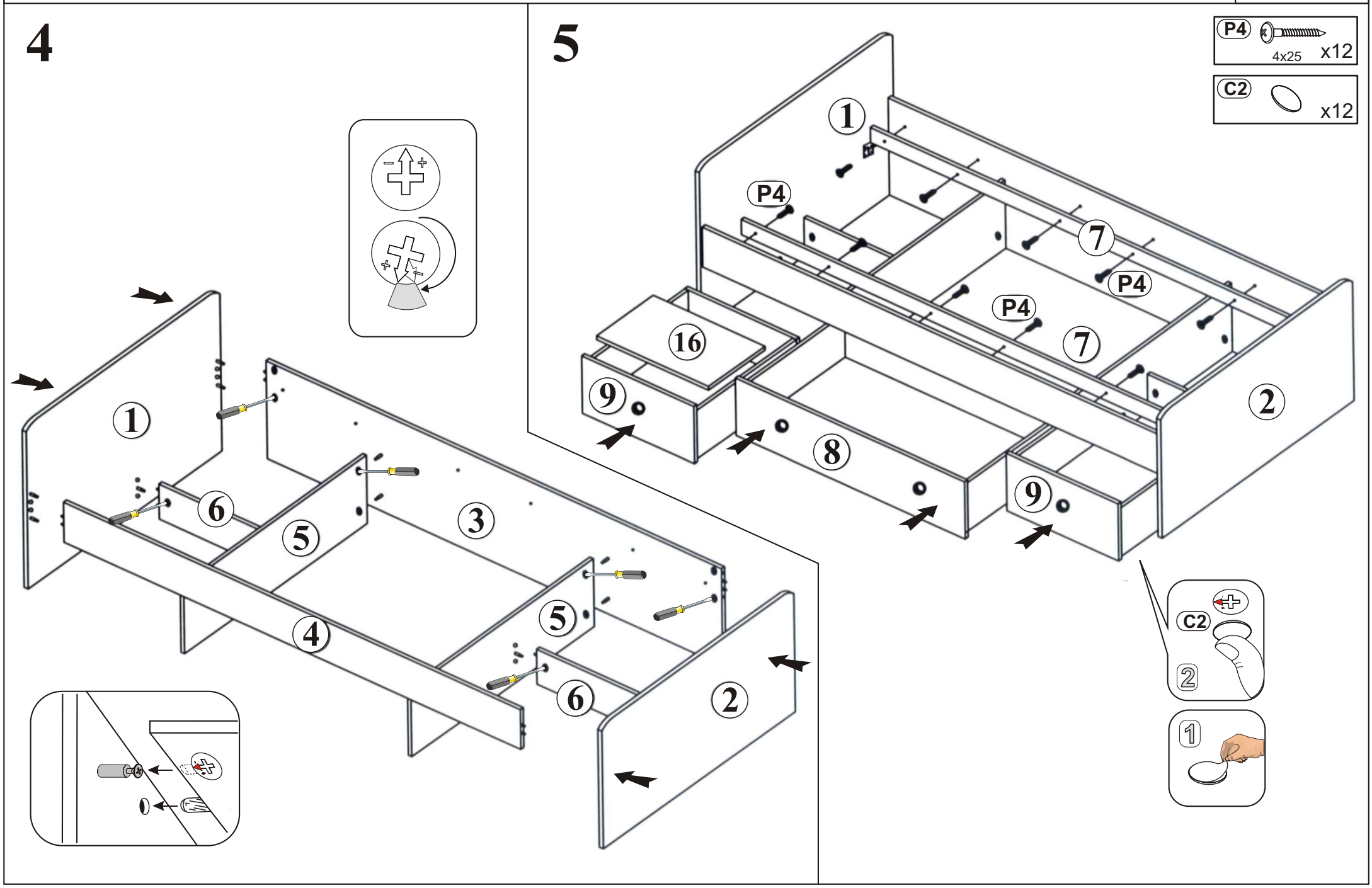
4
5
P4
4x25
x12
C2
x12
1
2
3
4
5
6
7
8
9
16
P4
C2
2
1

GB

Instructions for furniture maintenance

- The maintenance consists in regular cleaning the external and internal surfaces of the furniture.
- Remove any?stains or dirt regularly. The fresh stains are usually to be removed easier and completely
- Materials and agents for maintenance:

RECOMMENDED : soft fabric cloths while using proper cleaning and maintenance agents (it is recommended to apply commonly used foams and emulsions) however, before using them it is advisable to do the test on the invisible surface with the agents designed for using for this type of material

UNACCEPTABLE : rough sponges, scratchers, detergents, chemical solvents, polishes powders containing abrasive materials and it is also inadvisable to soak with a great amount of water.

DE

Anweisung zur Möbelpflege

- Pflege bedeutet regelmäßige Reinigung der äußeren und inneren Möbeloberfläche
- Flecken und Verschmutzungen laufend entfernen. Neue Flecken lassen sich gewöhnlich leicht und häufig völlig entfernen
- Pflegestoffe und -mittel:

EMPFEHLENSWERT: Lappen aus weichem Stoff und entsprechendes Reinigungspflegemittel (empfehlenswert sind handelsübliche Schäumen und Emulsionen) allerdings wird vor der Anwendung der Reinigungspflegemittel ein Test auf der unsichtbare Oberfläche empfohlen

UNZULÄSSIG: harte Schwämme, Schrubber, Spülmittel, chemische Lösungsmittel, Pasten Pulver mit Schleifmittel sowie Nassmachen mit viel Wasser.

FR

Indications concernant la conservation des meubles

- La conservation consiste ŕ un nettoyage régulier des surfaces externes et internes du meuble.
- Effacer les taches et les salures immédiatement. D'habitude, les taches fraîches sont plus faciles ŕ effacer.
- Les matériaux et les substances destinés pour la conservation:

RECOMMANDÉS : les chiffons mous, en utilisant les moyens convenables destinés pour nettoyer et conserver les meubles (il est recommandé d'utiliser les crčmes et émulsions accessibles au marché) pourtant, avant d'utiliser un liquide, il est recommandé de faire un test sur une surface invisible avec des liquides destinés pour ce type de matériau

INADMISSIBLES : éponges dures, radoires, détergents, dissolvants chimiques, pâtes-poudres contenant les substances abrasives, il n'est recommandé non plus de mouiller les meubles avec de l'eau.

NL

Aanwijzingen voor het onderhoud van meubels

- Het onderhoud houdt het regelmatig reinigen van de meubels in.
- Verwijder steeds vlekken en vuil. Verse vlekken zijn gewoonlijk gemakkelijker en vaak in hun geheel te verwijderen.
- Onderhoudsmaterialen en -middelen:

AANBEVOLEN: doeken van zachte stof met reinigingsmiddelen (het gebruik van algemeen verkrijgbare schuim en emulsies wordt aanbevolen). Voer voor het gebruik van de reinigings- en onderhoudsmiddelen een test uit op een onzichtbare plaats met middelen die bestemd zijn voor dat soort materiaal.

AFGERADEN: harde sponzen, krabbers, detergenten, chemische oplosmiddelen, pasta's en poeders die schuurmiddelen bevatten. Het wordt ook afgeraden om grote hoeveelheden water te gebruiken.

IT

Indicazioni relative alla conservazione dei mobili

- La conservazione consiste in una pulizia sistematica delle superfici interne ed esterne del mobile.

?- Togliere le macchie e sporcizie immediatamente poiche lo sporco fresco solitamente ed interamente e piu facile da eliminare.

?- Materiali e mezzi per la conservazione:

SI RACCOMANDANO: stracci di tessuto morbido con aggiunta di adeguati prodotti per la pulizia e conservazione (si raccomanda l'utilizzo di schiume ed emulsienti generalmente accessibili nel commercio). Tuttavia, prima di applicare tali prodotti, scelti in base alla superficie da trattare, occorre eseguire il test su una zona meno visibile.

SONO VIETATI: spugne dure, raschiatori, detergenti, paste e polveri contenenti sostanze abrasive. Inoltre, e da evitare di bagnare i mobili con l'acqua.

HU

Bútor ápolására vonatkozó útmutatók

- Áz ápoláshoz a bútor külső és belső felületének rendszeres tisztítása tartozik.
- Folyamatosan kell a foltokat és a szenyezedéseket eltávolítani. A friss foltok általában könyebben és gyakran teljesen eltávolíthatók.
- Ápolási anyagok és szerek:

JAVASOLT: a tisztításhoz puha rongyot (ruhát) és megfelelő ápolási szereket használunk (javasolt a kereskedelemben elérhető habok és emulziók használata) a tisztító-ápolási szerek használata előtt a nem látható (nem szembetűnő) felületen adott szerrel egy próbatesztet kell elvégezni .

TILOS: a kemény szivacs, kaparó, mosószerek, vegyi oldószerek, surólószereket tartalmazó porok és paszták használata, a tisztításhoz nem szabad nagy mennyiségű vizet használni és abban zdatni.

ES

Indicaciones para conservación de los muebles

- La conservación consiste en la limpieza corriente de las superficies externas e internas del mueble.
- Quítense las manchas y suciedades según vayan apareciendo. Las manchas recientes suelen quitarse ligera y completamente.
- Materiales y productos para conservación:

SE RECOMIENDAN: trapo de tela suave con la utilización de los productos correspondientes de limpieza y conservadores (se recomiendan las espumas y emulsiones disponibles en el mercado). No obstante, antes de usar el producto de limpieza y conservador se recomienda hacer una prueba en la superficie invisible con los productos apropiados para este tipo de materia.

NO SE ADMITE EL USO DE: esponjas duras, metálicas, detergentes, disolventes, cremas, polvos que contienen agentes abrasivos. Tampoco se puede mojar el mueble con demasiada cantidad de agua.

PL

Wskazówki na temat Konserwacji mebli

- Konserwacja polega na regularnym czyszczeniu zewnętrznych i wewnętrznych powierzchni mebla.
- Na bieżąco usuwać plamy i zabrudzenia. Świeże plamy dają sie zazwyczaj lżej i najczęściej w całości usunąć
- Materiały i środki do konserwacji:

ZALECANE: ściereczki z miękkiej tkaniny z użyciem odpowiednich środków czyszcząco -konserwujących (zaleca sie stosowanie ogólnie dostępnych pianek i emulsji) jednak przed użyciem środków czyszcząco - konserwujących zaleca sie przeprowadzenie testu na powierzchni niewidocznej środkami przeznaczonymi dla tego typu tworzywa

NIEDOPUSZCZALNE: twarde gąbki, drapaki, detergenty, rozpuszczalniki chemiczne, pasty proszki zawierające środki ścierne oraz niewskazane jest moczenie dużą ilością wody.

CZ

Pokyny pro údr bu nábytku

- Údr ba spočívá v pravidelném čištění vnějších a vnitřních povrchů nábytku.
- Skvrny a nečistoty okam itě odstraňujtě. Čerstvé skvrny je mo né snadněji a nejčastěji zcela odstranit
- Materiály a prostředky k údr bě:

DOPORUČENÉ: hadříky z měkké látky s pou itím vhodných čistících a konzervačních prostředků (doporučuje se pou ivání všeobecně přístupných pěnek a emulzí) avšak před pou itím čistících a konzervačních prostředků se doporučuje provest test na neviditelné častí, a to prostředky úrčenými pro tento typ látky.

NEDOVOLENÉ: tvrdé hubky, škrábaky, detergenty, chemické rozpouštědla, pasty prášky obsahující brusné prostředký a nedoporučuje se močit přílíš velkým mno stvím vody.

SK

Pokyny pre údr bu nábytku

- Údr ba spočívá v pravideľnom čišteniu vonkajších a vnútorných povrchov nábytku.
- Škvny a znečistenia okam ite odstráňujte. Čerstvé škvrny mô e sa ľahko a najčastěji celkom odstráni•.
- Materiály a prostriedky na údr bu:

ODPORÚČENÉ: handričky z mäkkej látky s pou itím vhodných čistiacích konzervačních prostriedkov (odporučuje sa pou ivánie všeobecne prístupných pen a emulzí) avšak pred pou itím čistiacích a konzervačních prostriedkov są doporučuje proves• test na neviditelnej častí, a to prostriedkami úrčenými pre tento typ látky

NEDOVOLENÉ: tvrdé hubky, škrabáky, detergenty, chemické rozpúš•adla, pasty prášky obsahujúce brúsné prostriedky a neodporučuje sa moči• príliš veľkým mno stvom vody.

HR

Savjeti za Odr avanje namještaja

- Odr avanje se sastoji od redovitih čišćenja vanjskih i unutarnjih površina namještaja.
- Redovito uklanjati mrlje i prljavštine. Svje e mrlje mogu biti lakše i najčešće u potpunosti uklonjene.
- Materijali i sredstva za odr avanje:

PREPORUČAMO: korištanje krpica od mekih tkanina i odgovarajuća sredstva za čišćenje i odr avanje (preporuča se koristiti pjene i emulzije dostupne u prodaji) - ali prije nego počnete koristiti sredstva za čišćenje i odr avanje, preporučljivo je provesti test tog sredstva na nevidljivoj površini materijala.

NEDOZVOLJENA SREDSTVA: tvrda spu va, grebalice, deterd enti, hemijska otapala, sredstva u obliku pasti ili praška, koja sadr e abrazivna sredstva, ne preporuča se namakanje velikim količinama vode.

TR

Mobilya bakým talimatý

- Mobilya bakýmý, mobilyanýn iç ve dýş yüzeylerinin muntazam bir biçimde temizlenmesinden oluşur.
- Oluşan leke ve kirlenmeleri derhal giderin. Taze lekeler genellikle kolay ve tümüyle çýkar.
- Mobilya bakým malzeme ve araçlarý

TAVSÝYELER: yumuşak bez ve uygun temizleme-bakým araçlarý (piyasadaki köpük ve emülsiyonlar) tavsiye edilir. Asýl temizlemeye geçmeden önce kullanacaðýnýz ilacý mobilyanýn görünmeyen yüzeyinde test etmeyi ihmal etmeyeniz.

UYARI: sert sünger, tel sünger, tiner, çizici özelliði olan deterjan, toz deterjan asla kullanmayýn. Mobilya yüzeylerini fazla ýslatmayýn

RO

Sfaturi pentru întreținerea mobilei

- Întreținerea constă în curățarea regulată a suprafețelor exterioare şi interioare ale mobilierului.
- Petele şi murdăria trebuiesc îndepărtate imediat. De obicei, petele proaspete pot să fie mai uşor şi complet eliminate.
- Materiale şi detergenți de întreținere:

RECOMANDATE: ştergerea cu o cârpă moale, şi utilizarea unor detergenți pentru curățare şi întreținere (este recomandat să utilizați spume disponibile în comerț şi emulsii), cu toate acestea, înainte de aplicarea detergenților pentru curățare-întreținere, se recomandă să se efectueze testul pe o suprafață disponibilă invizibilă din acest tip de material

NICIODATĂ: bureți duri, lavete abrazive, detergenți, solvenți, substanțe chimice, pulberi, paste care conțin substanțe abrazive; nu este recomandată nici umezirea cu o cantitate mare de apă

RU

ÐÍęîĕĺíäřöčč ďî óóîäó çŕ ĕĺáĺëüţ

- Óóîä çŕ ĕĺáĺëüţ ďďĺäóńĕřňďčâřĺń ďĺäóë˙ďíóţ ďďîňčďęó âíĺříĺé č âíóňďĺííĺé ďîâĺďóîńňč ĕĺáĺëč.
- Ð˙ňíř č çŕäď˙çíĺč˙ ńíčĕŕţň ńďŕçó ĉĺ. Ńâĺčĉĺ ď˙ňíř óäřë˙ţňń˙ ëĺă÷Í č çŕ÷ŕńňóţ ďîëíňňüţ.
- Ĕřňĺďčřëú č ńďĺäńňâř ďî óóîäó:

Ðĺęîĕĺíäóĺĕĕú: ňď˙ďî÷ęč čç ĕ˙äęîé ňęŕíč ń ďďčĕĺíĺíčĺĕ ńíîňâĺňńňâĺíńňóţ ÷ćňň˙úĺ-ęîńńĺďâčďóţčč ńďĺäńňâ (ďęîĕĺíäóĺńňń˙ ďďčĕĺíĺíčĺ îâúĺäîňňódíúţ ďĺíîę č ýĕóëüńčé). Îäíŕęî, ďĺďĺä ďďčĕĺíĺíčĺĕ ÷ćňň˙úĺ -ęîńńĺďâčďóţúĺî ńďĺäńňâř ńĕĺäóĺň ďďîâĺńňč ňĺńň íŕ çŕęđúňńé ďîâĺďóîńňč ĕĺáĺëč.

ÍĺÐĺęîĕĺíäóĺĕĕú: ćńňęčĺ äóáęč, íŕćäřęč, ăĺńňđâĺńňú, ôčęč÷íęčĺ đŕńňâîđčňĺëč, đŕńňú č đîđîřęč ń ńîâĺđćŕíčĺ řđŕçęîâíúţ âĺůĺńňâ. Íĺ äîđóńęřňú ńęîđĕĺíč˙ âîäú íŕ đîâĺđóîńňč ĕĺáĺëč.