89935.330

D

Wichtige Pflegehinweise

Bitte beachten Sie die wichtigen Pflegehinweise auf unserer Internetseite

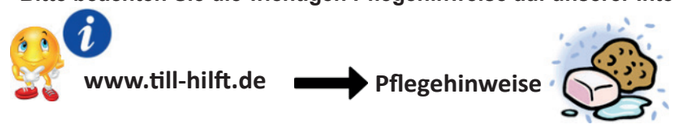

GB

Important care instructions

Please note the important care instructions on our website

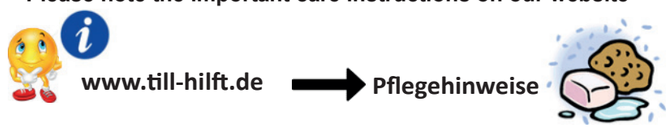

FR

Instructions d'entretien importantes

S'il vous plaît noter les instructions de soins importants sur notre site Web

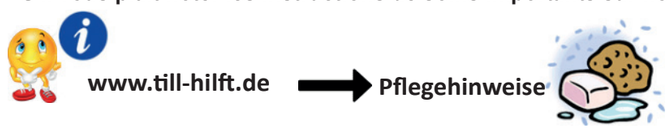

IT

Importanti istruzioni per la cura

Si prega di notare le importanti istruzioni per la cura sul nostro sito web

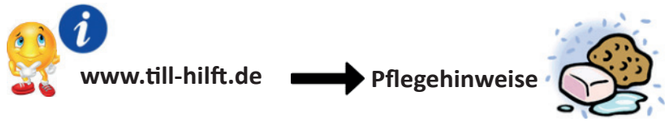

NL

Belangrijke zorginstructies

Let op de belangrijke zorginstructies op onze website

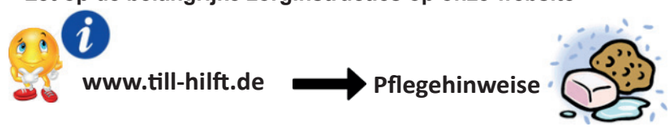

CZ

Důležité pokyny pro péči

Vezměte prosím na vědomí důležité pokyny pro péči na našich webových stránkáchg

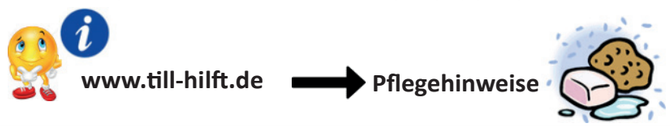

PL

Ważne instrukcje dotyczące pielęgnacji

Zwróć´uwagę na ważne instrukcję dotyczące pielęgnacji na naszej stronie internetowej

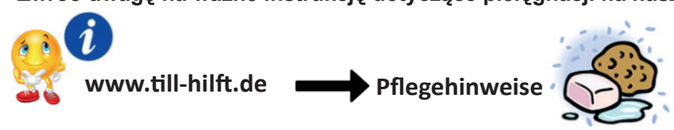

SK

Dôležité pokyny na starostlivosť

Dbajte na dôležité pokyny týkajúce sa starostlivosti na našich webových stránkach

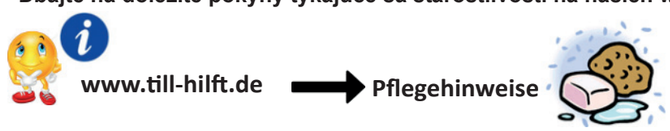

HU

Fontos kezelési utasítások

Kérjük, vegye figyelembe a honlapunkon található fontos kezelési útmutatót

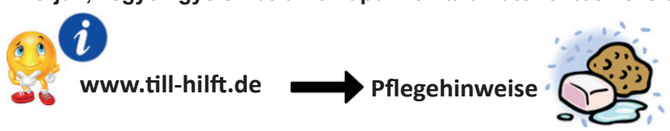

RO

Instructiuni importante de îngrijire

Rețineți instrucțiunile importante de îngrijire de pe site-ul nostru

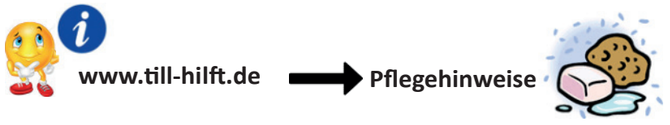

TR

Önemli bakım talimatları

Lütfen web sitemizdeki önemli bak•m talimatlarını dikkate alınız

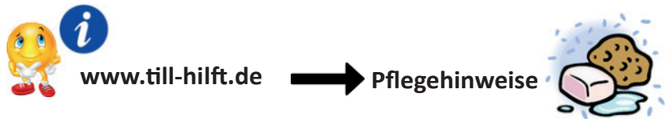

RU

Важные инструкции по уходу

Обратите внимание на важные инструкции по уходу на нашем веб-сайте

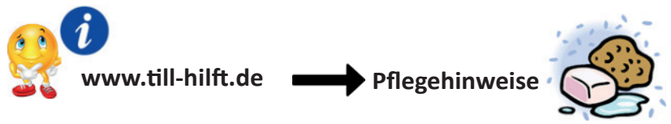

www.till-hilft.de

Artikel-Nr.	Aufbauanleitungs-Nr.	Fertigungsdatum
	88456.731	

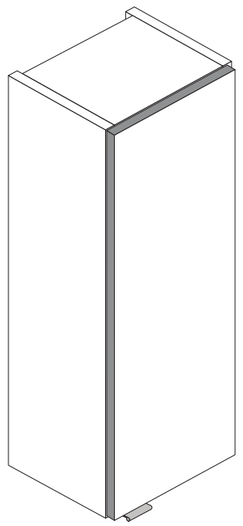

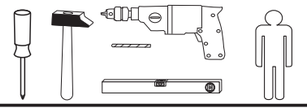

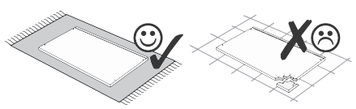

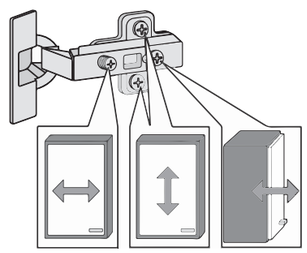

Held Möbel GmbH
Vogelparadies 9
32457 Porta Westfalica

Mail:
info@held-moebel.de

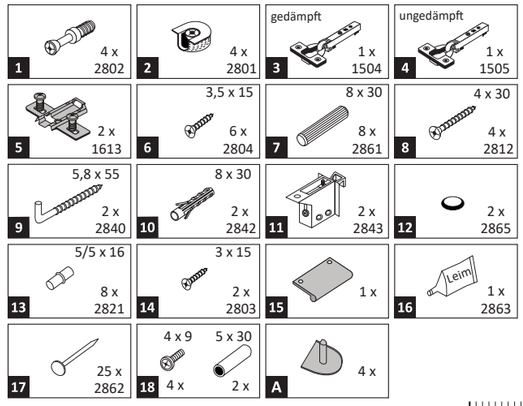



Diese Aufbauanleitung muss bis zum Ende der Nutzungszeit ihres Produktes sorgfältig aufbewahrt werden! Im Rahmen des Produkthaftungsgesetztes müssen Sie die Herstellerkennzeichnung aufbewahren.
Zusätzlich kann Ihnen die Aufbauanleitung bei Ersatzteilbestellungen helfen, Bauteile und Beschläge eindeutig zu identifizieren.

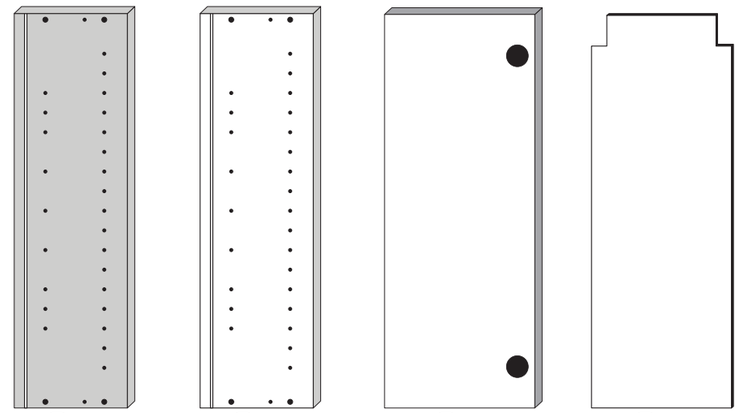

1

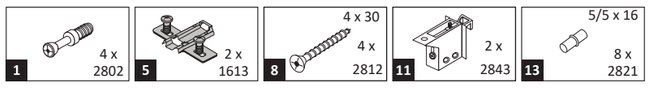

2

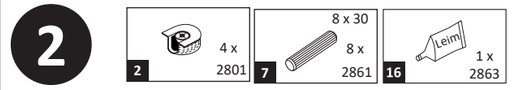

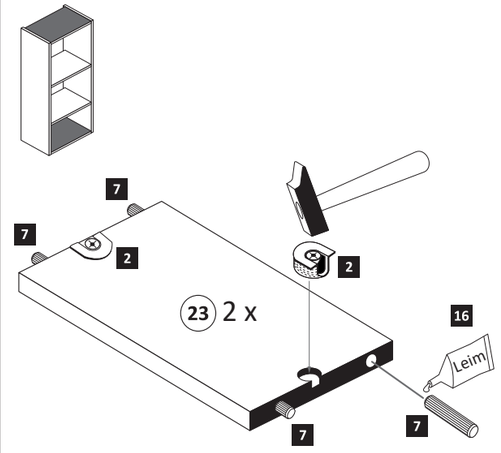

3

6 — 3,5 x 15 — 2 x — 2804

A — 4 x

20 min.

16 — Leim — 1 x — 2863

D Leim
GB Glue
NL Lijm
PL Klej
TR Tutkal
F Colle
I Colla

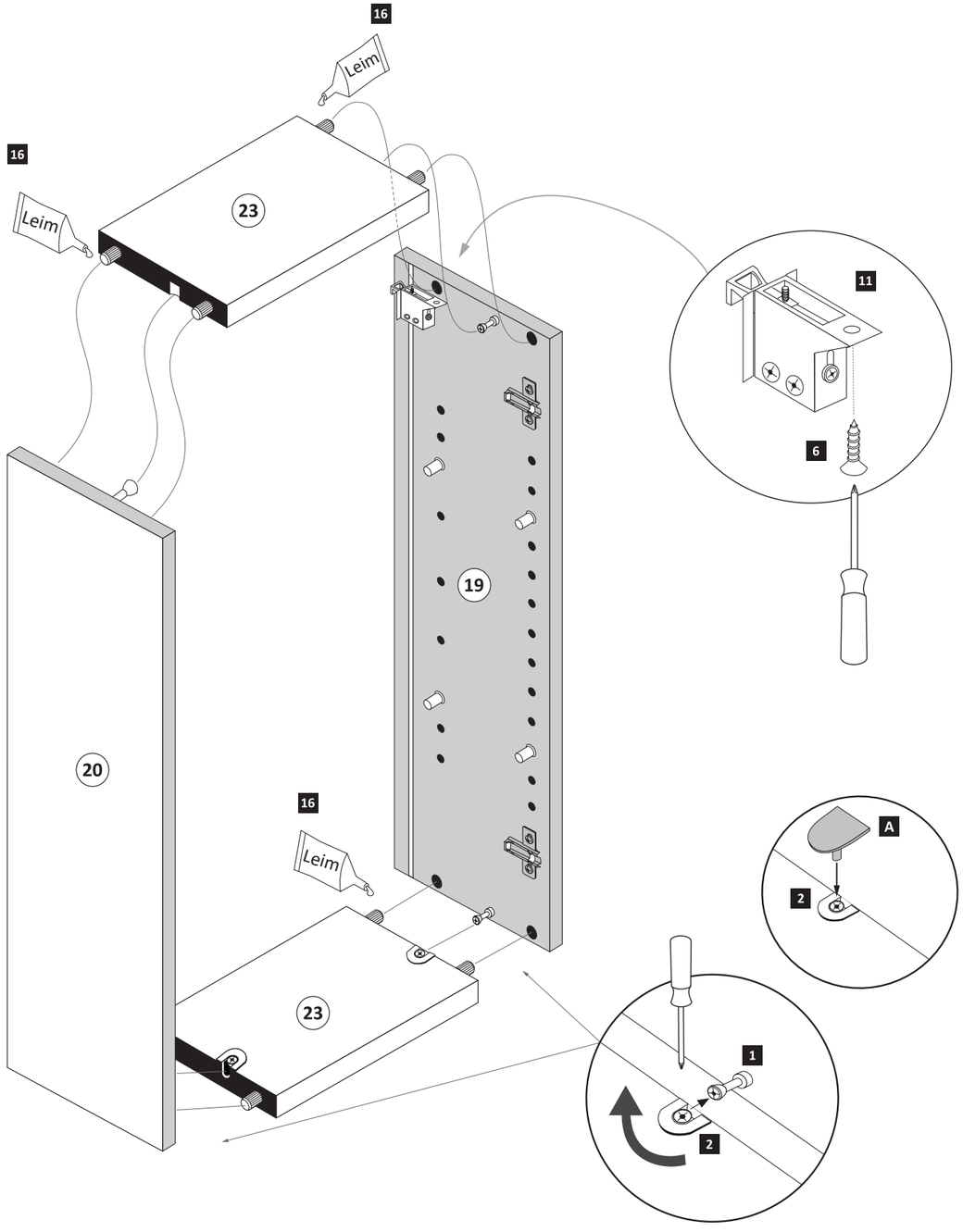

4

17 — 25 x — 2862

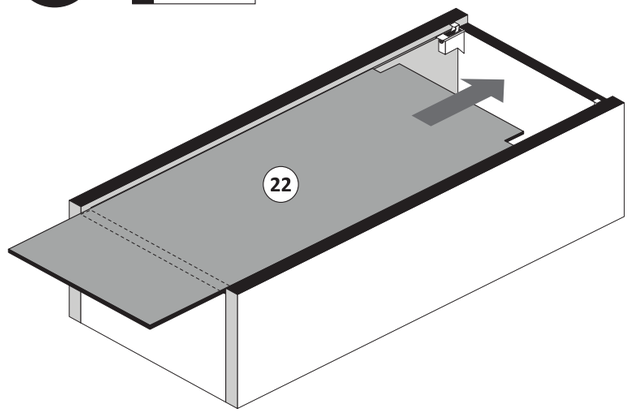

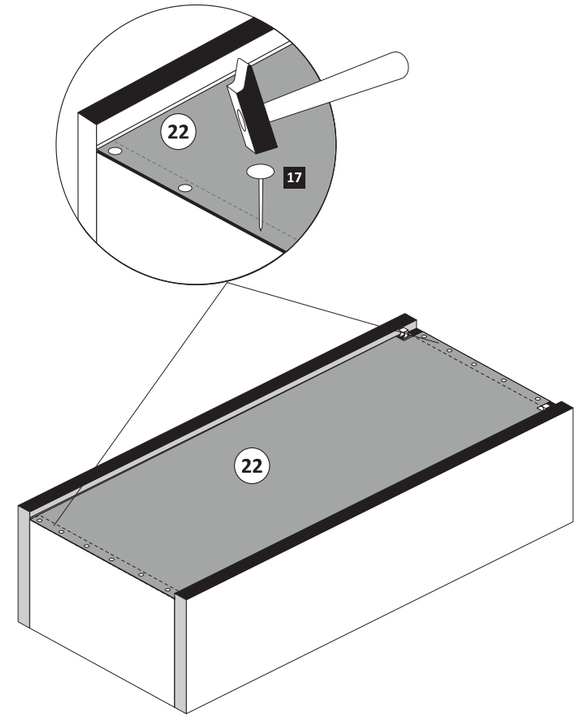

5

3 — gedämpft — 1 x — 1504

4 — ungedämpft — 1 x — 1505

6 — 3,5 x 15 — 4 x — 2804

12 — 2 x — 2865

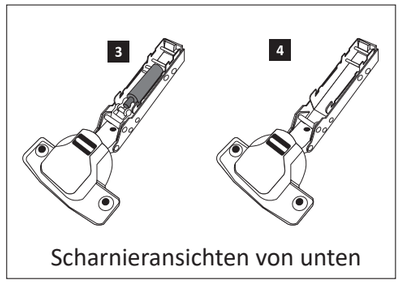

Scharnieransichten von unten

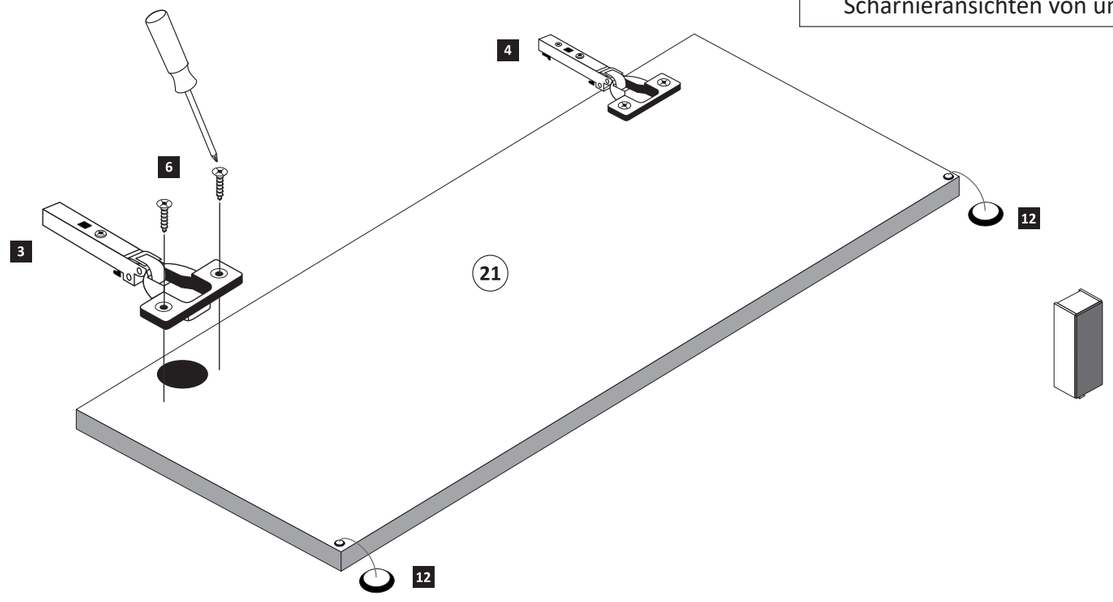

6

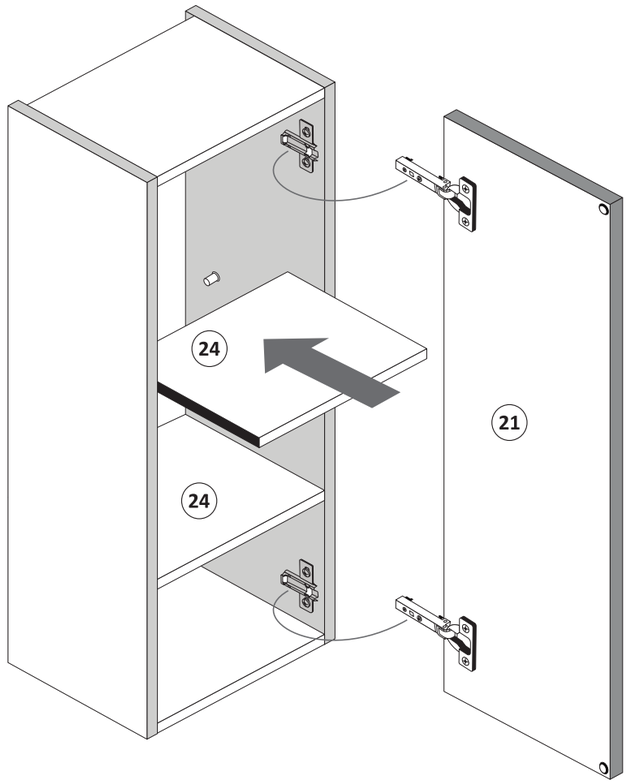

Scharniermontage

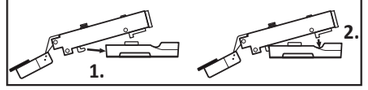

Scharnier lösen

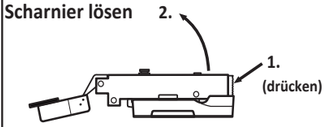

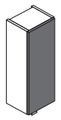

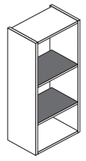

8

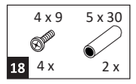

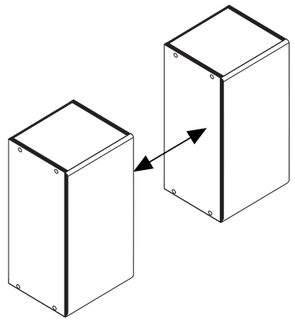

a

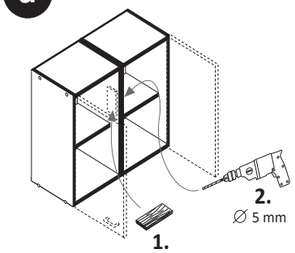

b

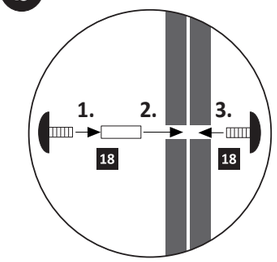

7

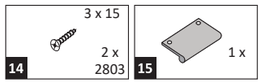

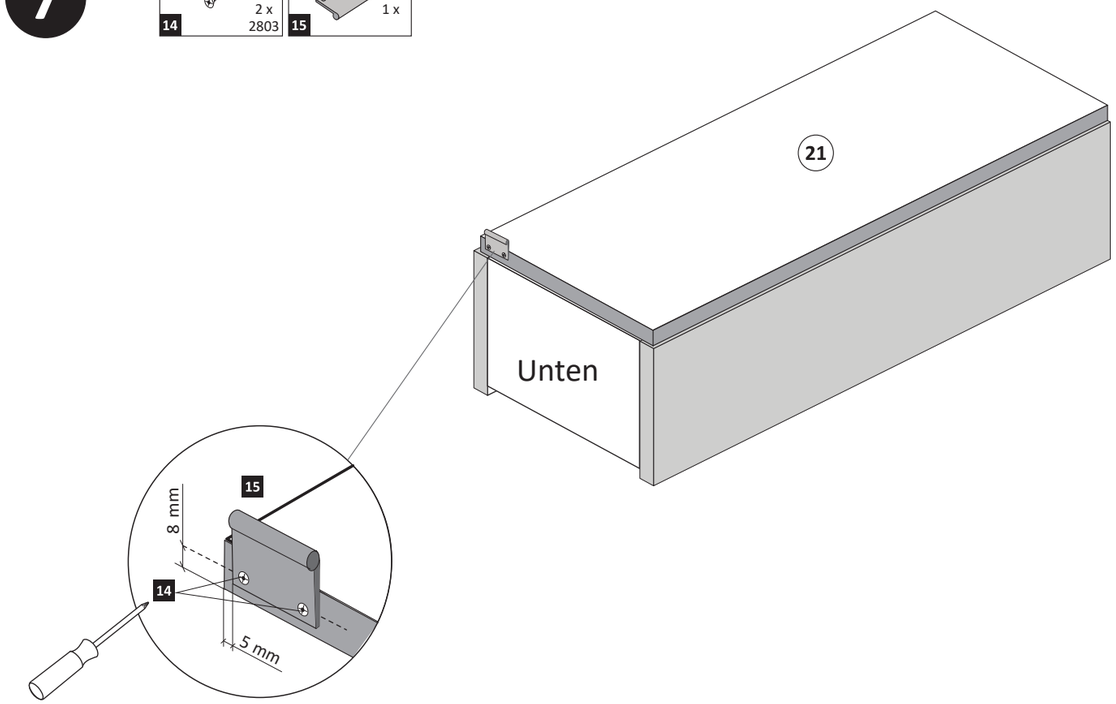

9

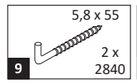

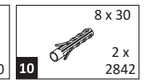

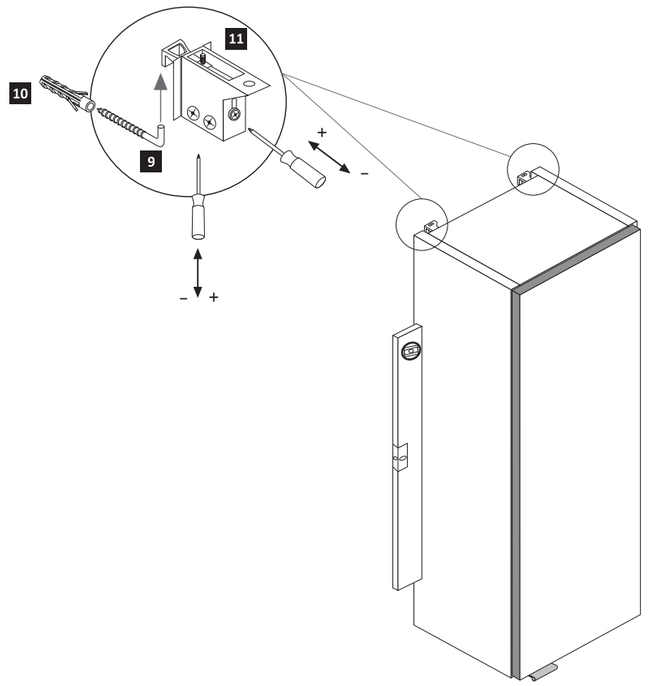

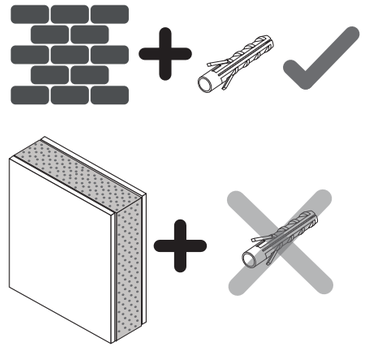

D

Wichtige Sicherheitshinweise

Die Installation Ihrer neuen Leuchte darf ausschließlich von autorisierten Fachpersonen durchgeführt werden.

www.till-hilft.de → **Montagehilfen**

GB

Important safety instruc ons

The installation of your new luminaire may only be carried out by authorized specialists.

www.till-hilft.de → **Montagehilfen**

FR

Consignes de sécurité importantes

La L'installation votre nouveau luminaire doit uniquement être réalisée par des spécialistes autorisés

www.till-hilft.de → **Montagehilfen**

IT

Important disposizioni di sicurezza

l'installazione della il loro nuovo lampada può essere eseguita solo ed esclusivamente da personale tecnico autorizzato.

www.till-hilft.de → **Montagehilfen**

NL

Belangrijke veiligheidsaanwijzingen

De installatie van de nieuwe lamp moet worden uitgevoerd door vakbekwame personen worden uitgevoerd.

www.till-hilft.de → **Montagehilfen**

CZ

Důležité bezpečnostní pokyny

Instalaci nových svi del smí provádět pouze kvalifikovaný elektrikář .

www.till-hilft.de → **Montagehilfen**

PL

Ważne wskazówki dotyczące bezpieczeństwa

Ta Instalację nowej lampy mogą przeprowadzać wyłącznie autoryzowani instalatorzy

www.till-hilft.de → **Montagehilfen**

SK

Dôležité bezpečnostné upozornenia

Inštaláciu lampy smú vykonať výhradne autorizovani

www.till-hilft.de → **Montagehilfen**

HU

Fontos biztonsági utmutatások

Az On Új lámpájának beszerelését kizárólag hivatalos szakember végezhe el

www.till-hilft.de → **Montagehilfen**

RO

Instrucțiuni de siguranță importante

Instalarea noii dumneavoastră lămpi este permisă exclusiv specialiș lor autorizați

www.till-hilft.de → **Montagehilfen**

TR

Önemli güvenlik uyarıları

Yeni lamba montajı yetkin kişiler tara ndan yapılmalıdır

www.till-hilft.de → **Montagehilfen**

RU

важная информация по технике безопасности

Установка вашей новой лампы должна выполняться квалифицированным персоналом

www.till-hilft.de → **Montagehilfen**

89904.330

www.till-hilft.de

Artikel-Nr.	Aufbauanleitungs-Nr.	Fertigungsdatum
	88085.536	

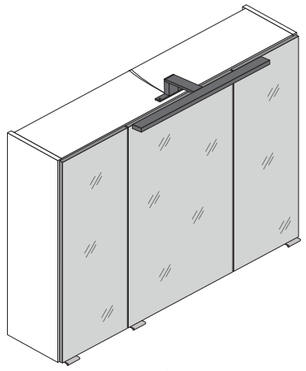

3D-Effekt

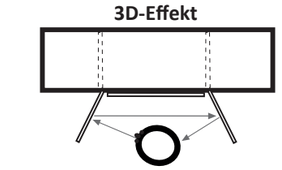

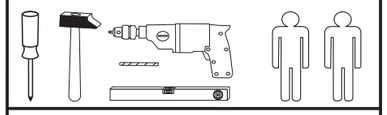

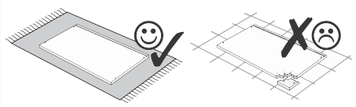

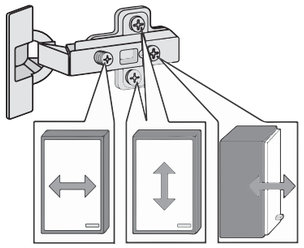

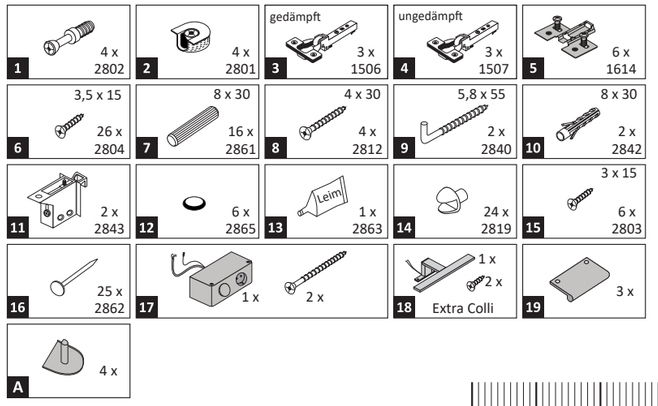

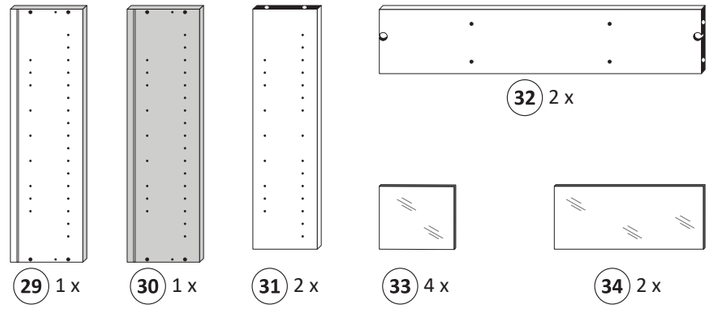

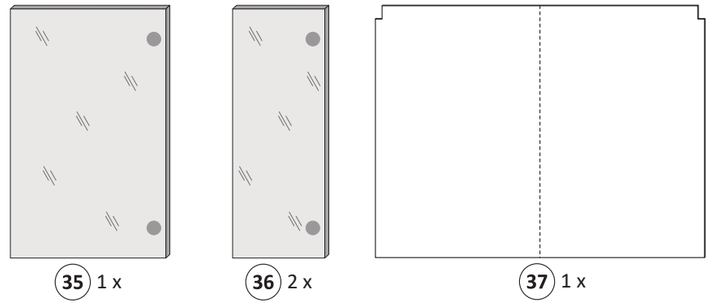

Held Möbel GmbH
Vogelparadies 9
32457 Porta Westfalica

Mail:
info@held-moebel.de

Diese Aufbauanleitung muss bis zum Ende der Nutzungszeit ihres Produktes sorgfältig aufbewahrt werden! Im Rahmen des Produkthaftungsgesetztes müssen Sie die Herstellerkennzeichnung aufbewahren.
Zusätzlich kann Ihnen die Aufbauanleitung bei Ersatzteilbestellungen helfen, Bauteile und Beschläge eindeutig zu identifizieren.

1

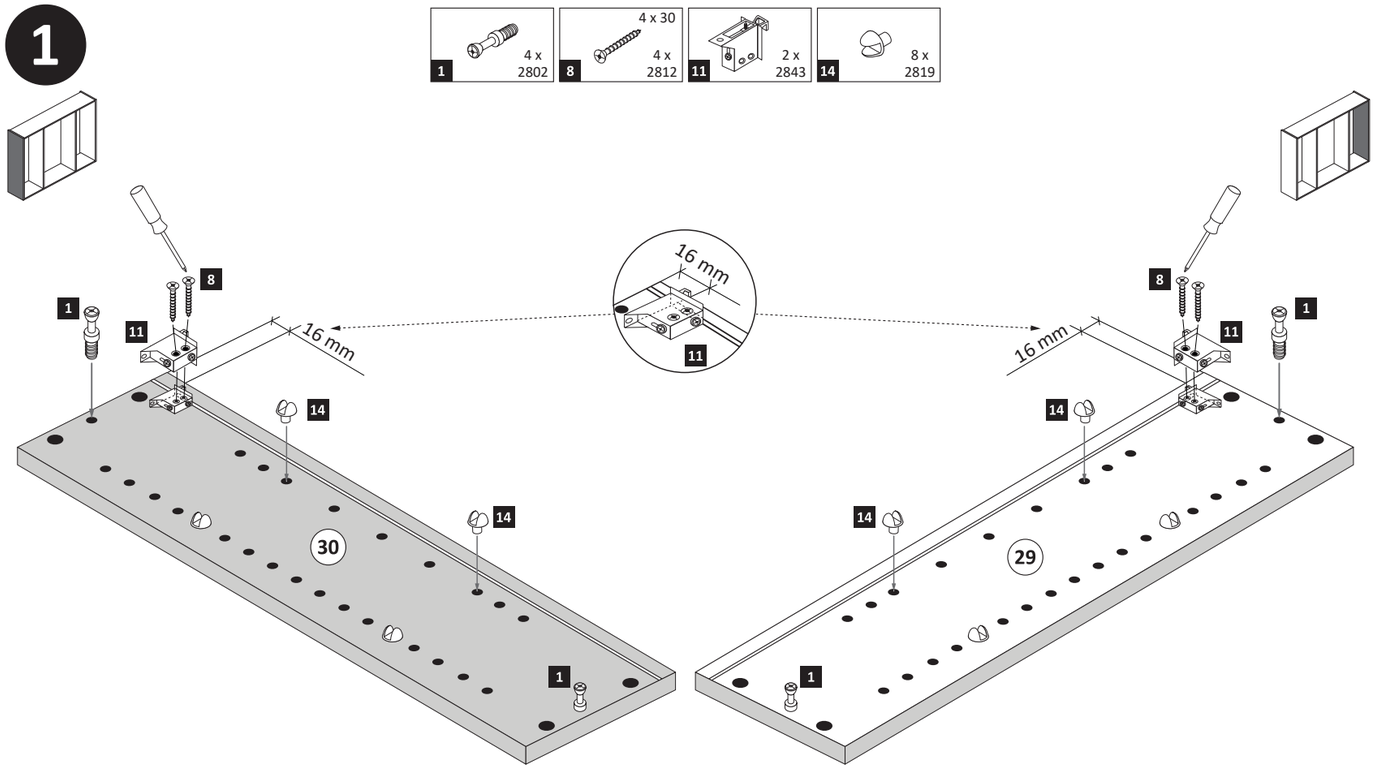

2

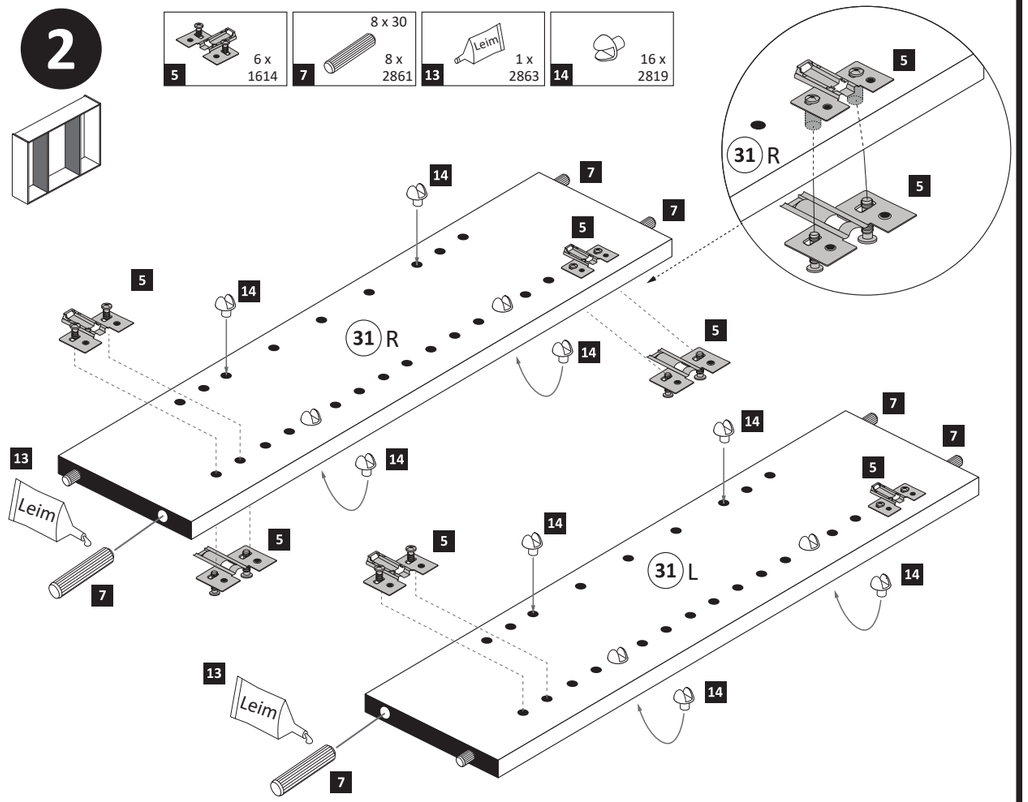

3

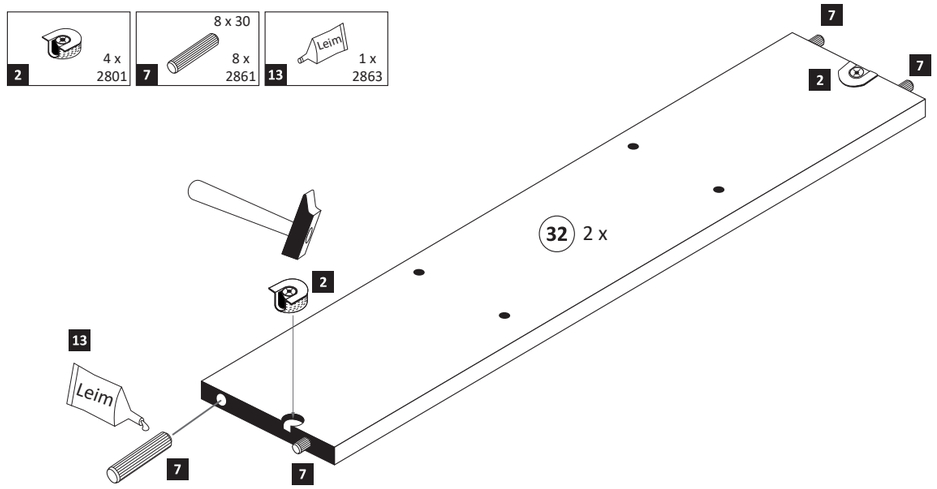

4



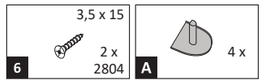

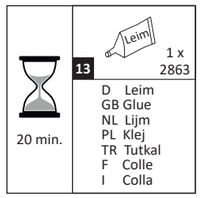

5

Bitte nur eine Variante auswählen und den entsprechenden Ausschnitt in einer Größe von maximal Trafobreite wie Trafohöhe **- 10 mm** aussägen. Trafomontage wird im Schritt 7 durchgeführt.

Variante 1: Trafomontage unten

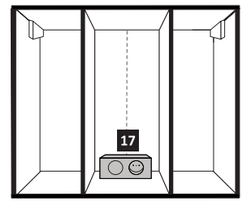

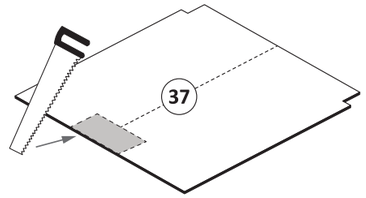

Variante 2: Trafomontage oben

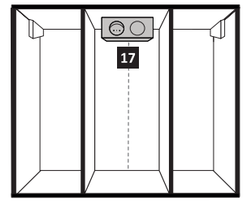

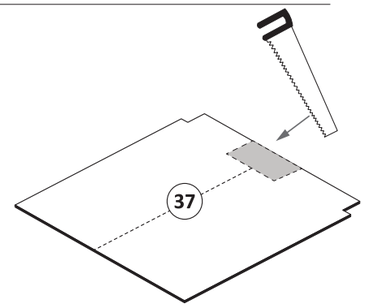

6

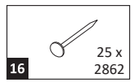

ACHTUNG !
Folgende Montageschritte mit dem Beispiel „Trafomontage Variante unten“ !

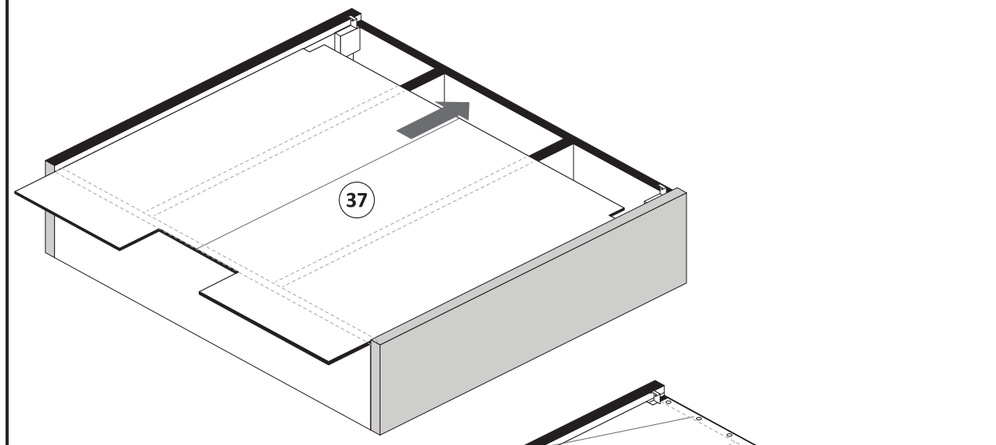

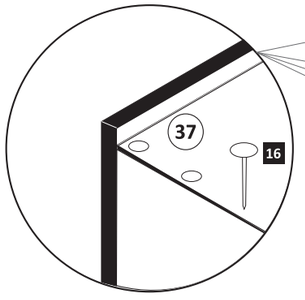

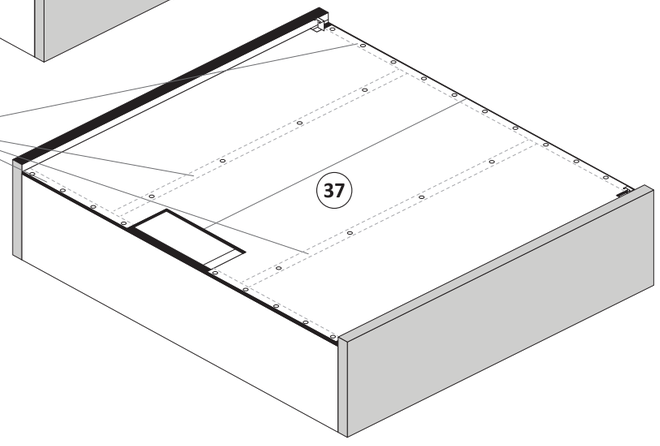

7

17 — 1 x, 2 x

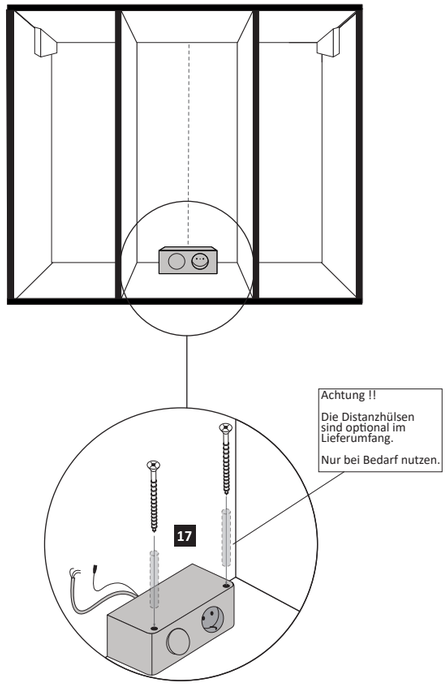

8

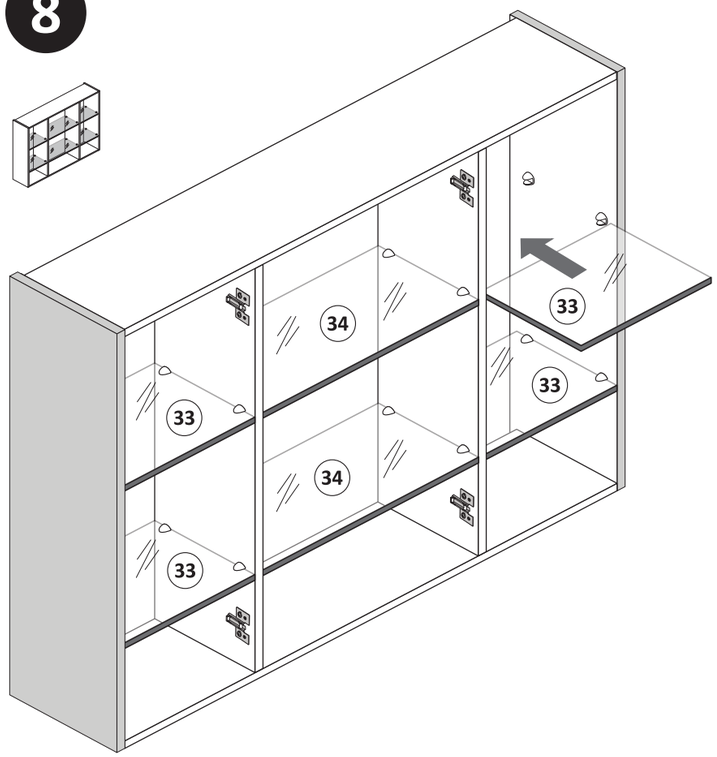

10

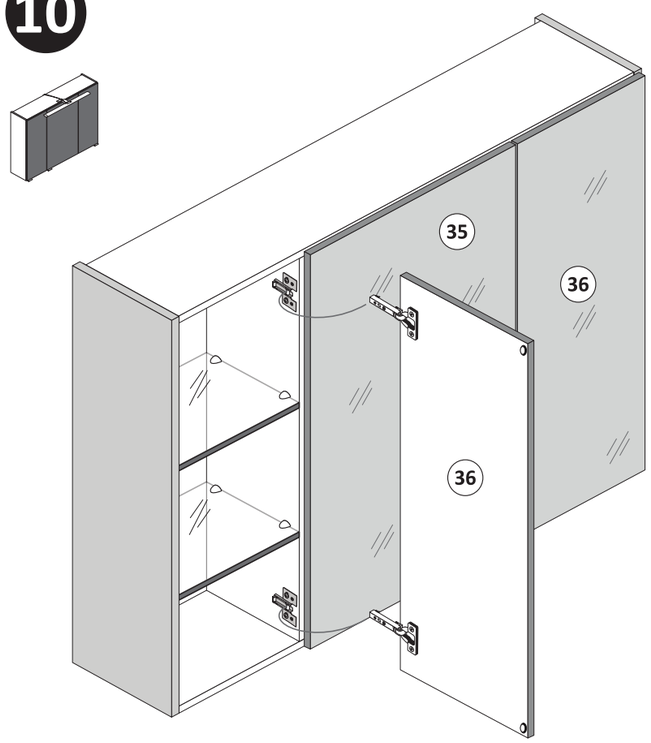

Scharniermontage

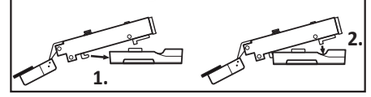

Scharnier lösen

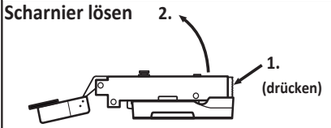

9

3 — gedämpft — 3 x 1506
4 — ungedämpft — 3 x 1507
6 — 3,5 x 15 — 12 x 2804
12 — 6 x 2865

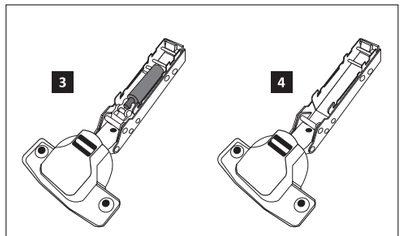

11

15 — 3 x 15 — 6 x 2803
19 — 3 x

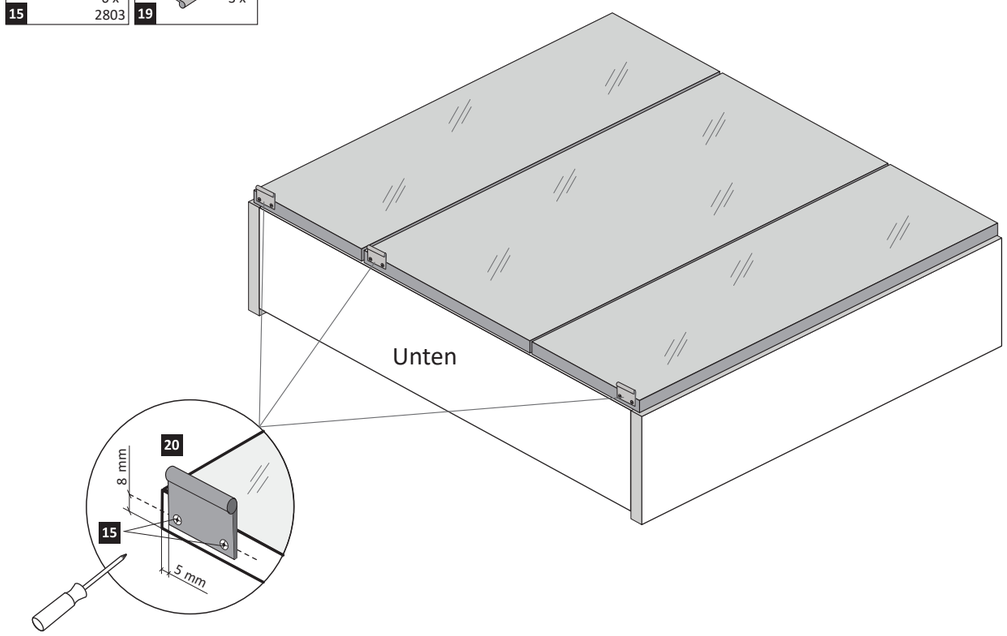

12

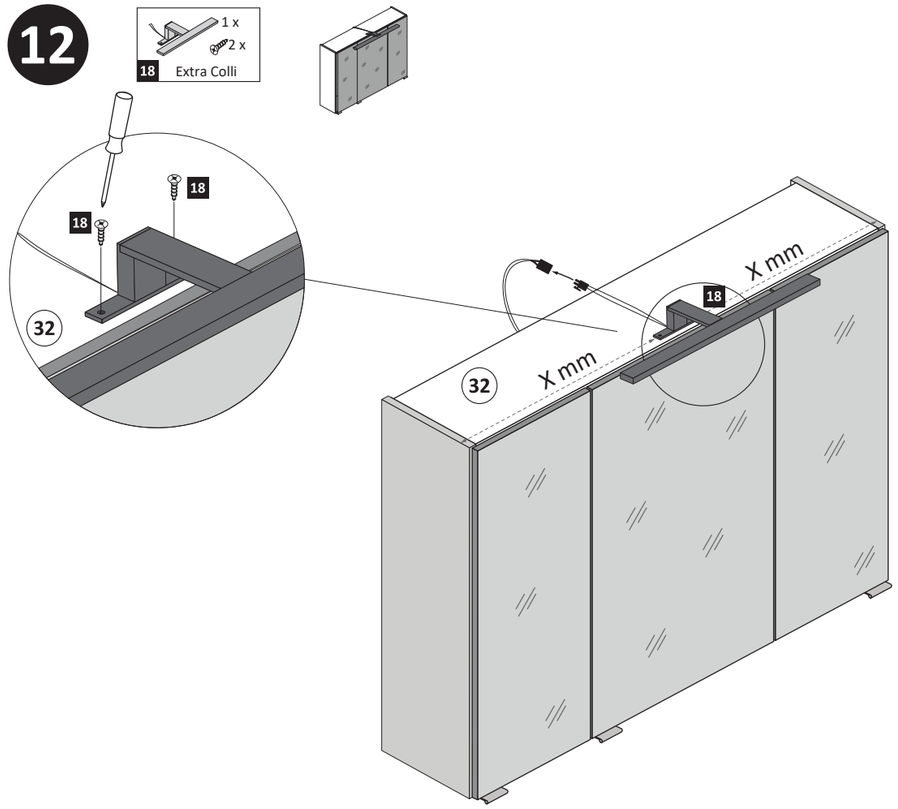

13

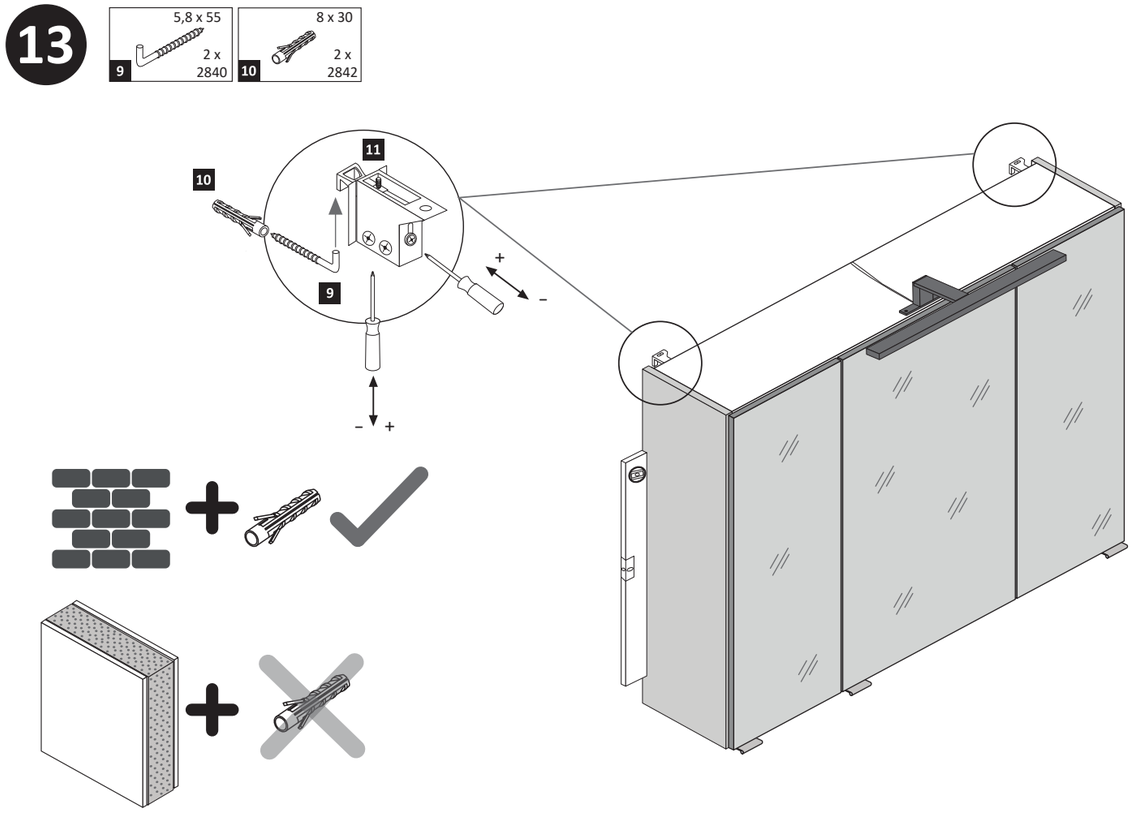

14

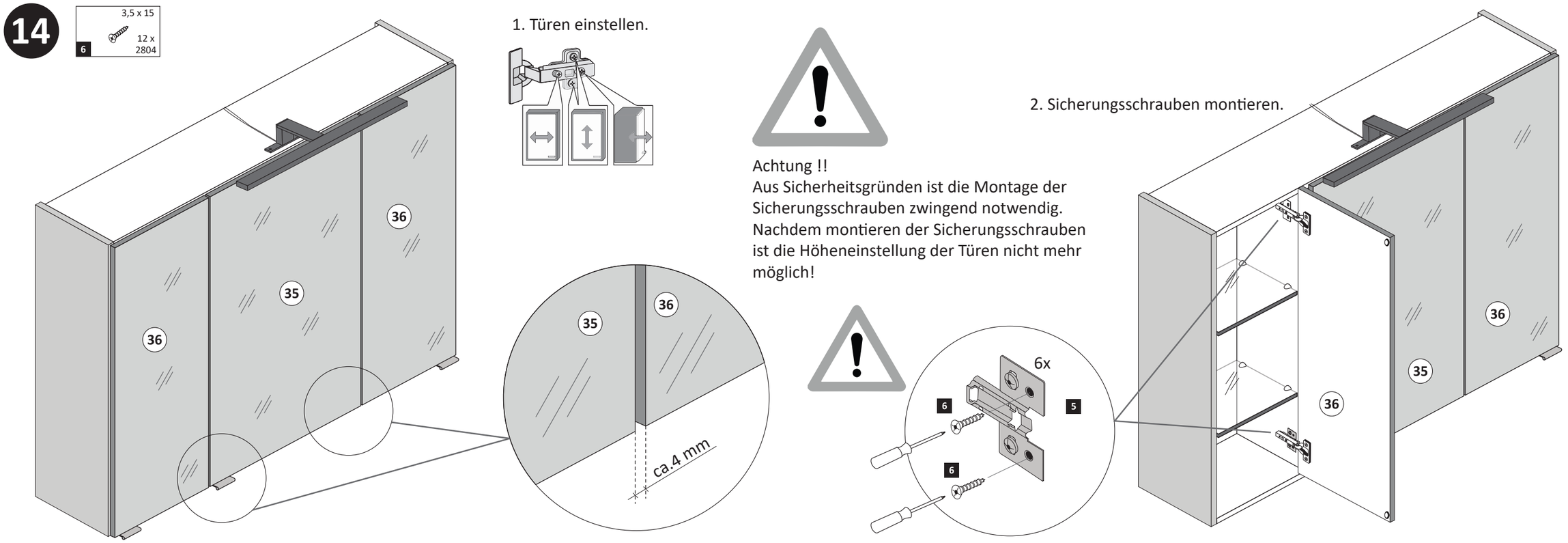

1. Türen einstellen.

Achtung !!
Aus Sicherheitsgründen ist die Montage der Sicherungsschrauben zwingend notwendig. Nachdem montieren der Sicherungsschrauben ist die Höheneinstellung der Türen nicht mehr möglich!

2. Sicherungsschrauben montieren.

89935.330

D

Wichtige Pflegehinweise

Bitte beachten Sie die wichtigen Pflegehinweise auf unserer Internetseite

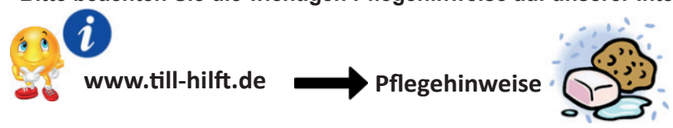

GB

Important care instructions

Please note the important care instructions on our website

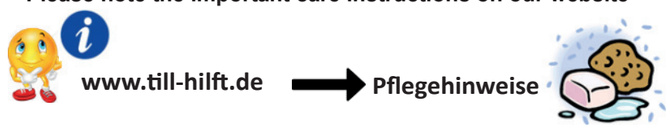

FR

Instructions d'entretien importantes

S'il vous plaît noter les instructions de soins importants sur notre site Web

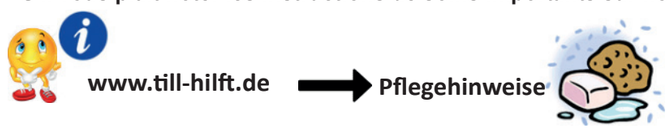

IT

Importanti istruzioni per la cura

Si prega di notare le importanti istruzioni per la cura sul nostro sito web

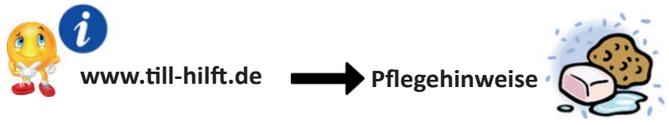

NL

Belangrijke zorginstructies

Let op de belangrijke zorginstructies op onze website

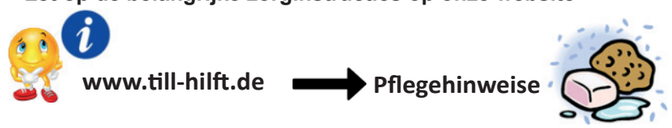

CZ

Důležité pokyny pro péči

Vezměte prosím na vědomí důležité pokyny pro péči na našich webových stránkáchg

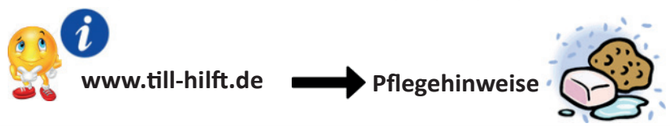

PL

Ważne instrukcje dotyczące pielęgnacji

Zwróć´uwagę na ważne instrukcję dotyczące pielęgnacji na naszej stronie internetowej

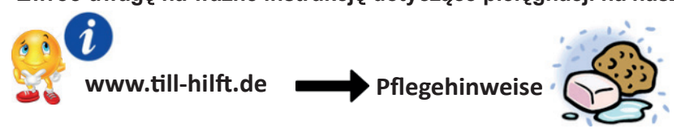

SK

Dôležité pokyny na starostlivosť

Dbajte na dôležité pokyny týkajúce sa starostlivosti na našich webových stránkach

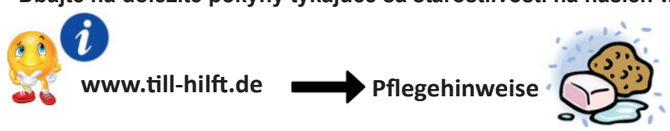

HU

Fontos kezelési utasítások

Kérjük, vegye figyelembe a honlapunkon található fontos kezelési útmutatót

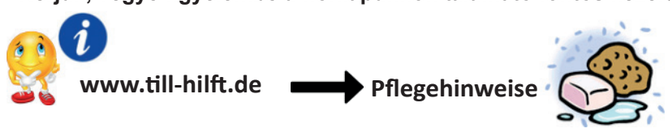

RO

Instructiuni importante de îngrijire

Rețineți instrucțiunile importante de îngrijire de pe site-ul nostru

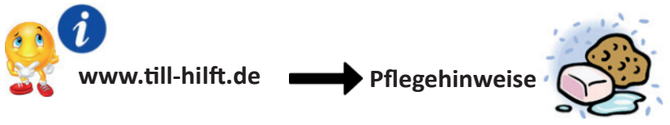

TR

Önemli bakım talimatları

Lütfen web sitemizdeki önemli bak•m talimatlarını dikkate alınız

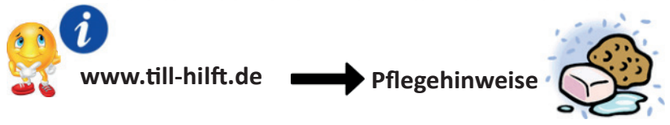

RU

Важные инструкции по уходу

Обратите внимание на важные инструкции по уходу на нашем веб-сайте

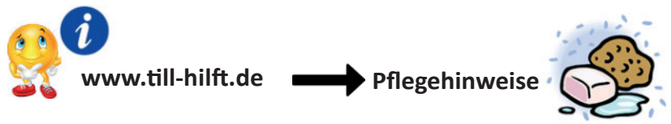

www.till-hilft.de

Artikel-Nr.	Aufbauanleitungs-Nr.	Fertigungsdatum
	88844.732	

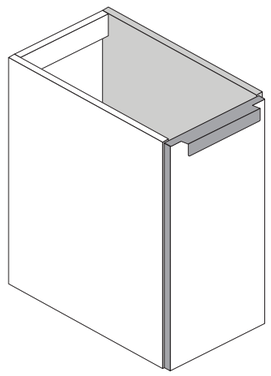

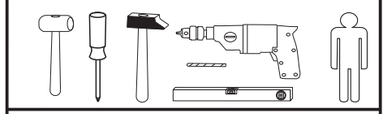

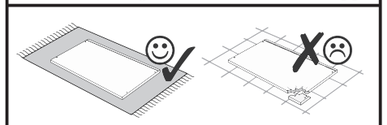

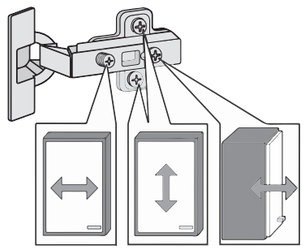

Held Möbel GmbH
Vogelparadies 9
32457 Porta Westfalica

Mail:
info@held-moebel.de

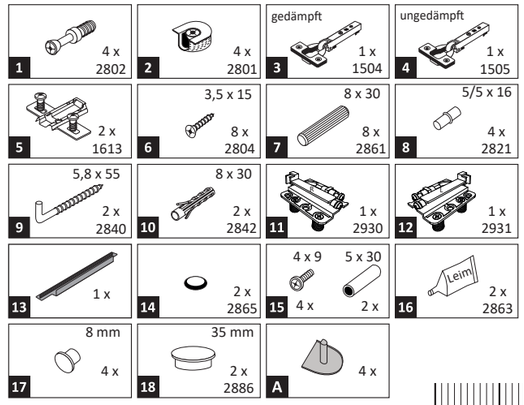

Diese Aufbauanleitung muss bis zum Ende der Nutzungszeit ihres Produktes sorgfältig aufbewahrt werden! Im Rahmen des Produkthaftungsgesetztes müssen Sie die Herstellerkennzeichnung aufbewahren.
Zusätzlich kann Ihnen die Aufbauanleitung bei Ersatzteilbestellungen helfen, Bauteile und Beschläge eindeutig zu identifizieren.

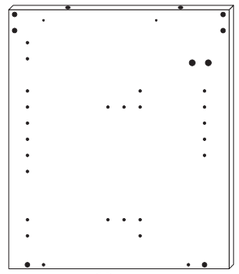

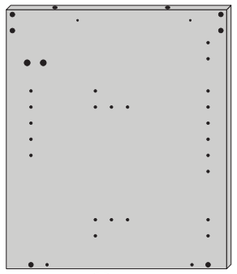

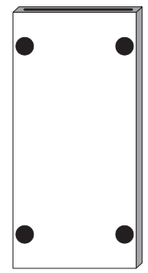

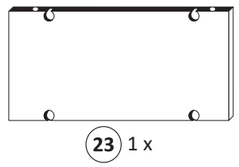

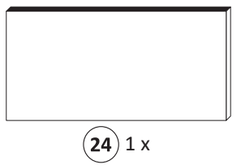

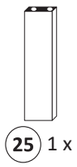

1

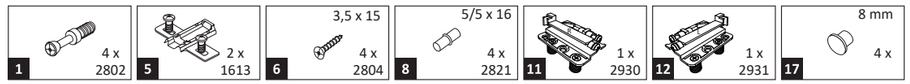

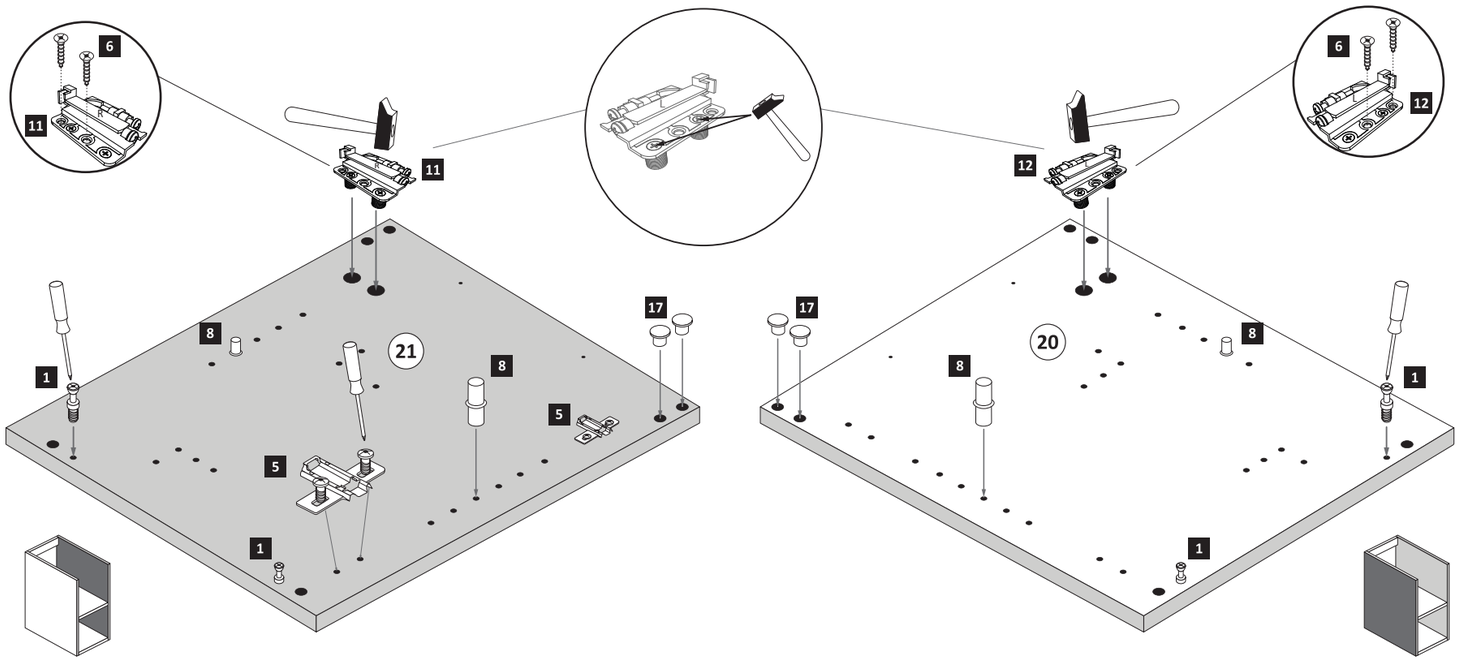

2

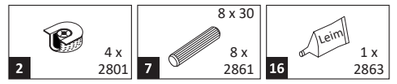

3

A 4 x

16 Leim 1 x 2863

D Leim
GB Glue
NL Lijm
PL Klej
TR Tutkal
F Colle
I Colla

20 min.

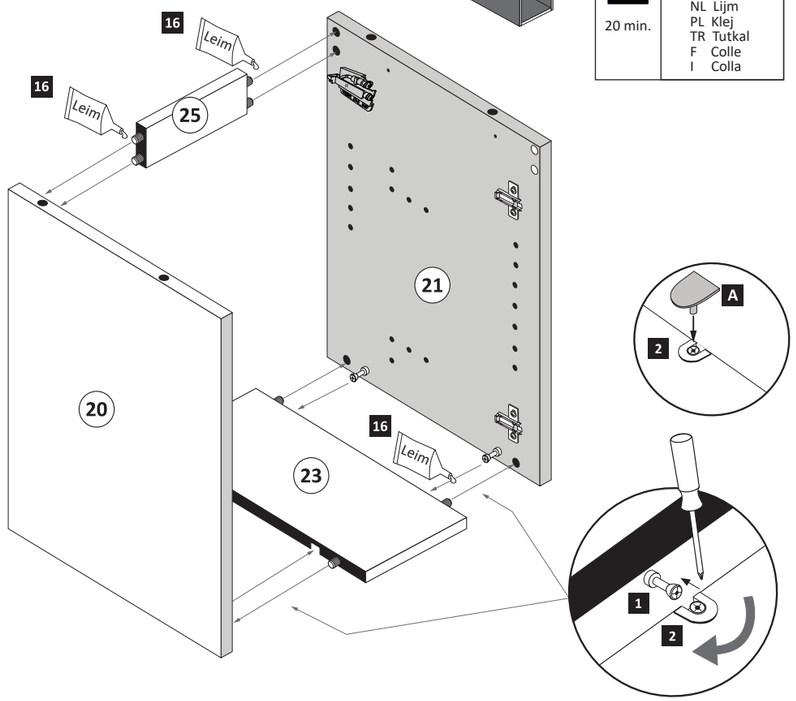

4

15 4 x 9 8 x
5 x 30 4 x

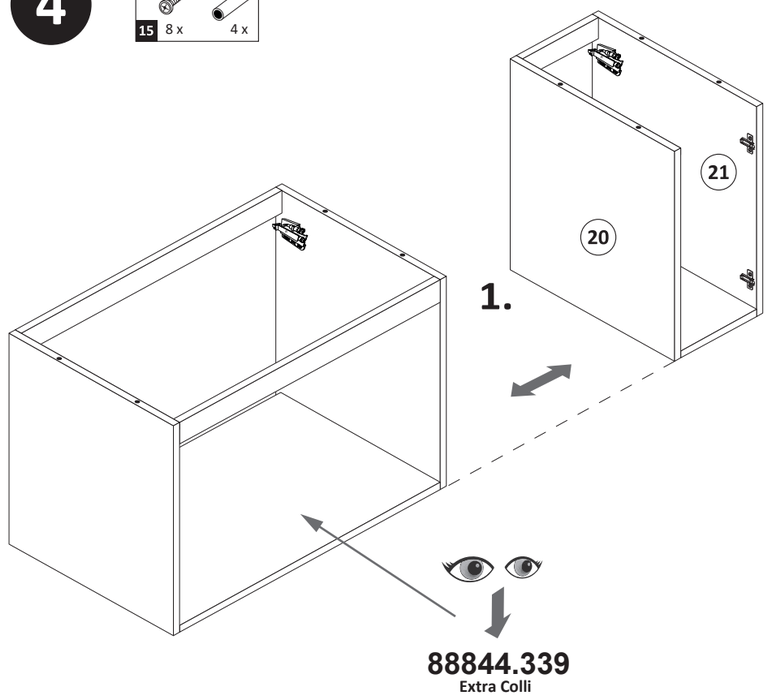

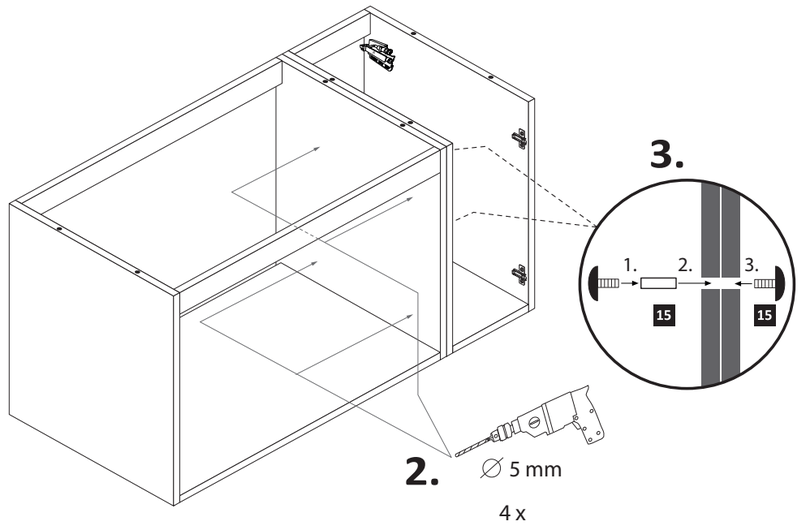

5

3 gedämpft 1 x 1504

4 ungedämpft 1 x 1505

6 3,5 x 15 4 x 2804

14 2 x 2865

18 35 mm 2 x 2886

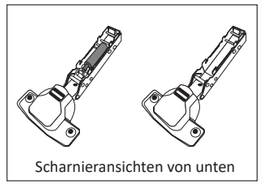
Scharnieransichten von unten

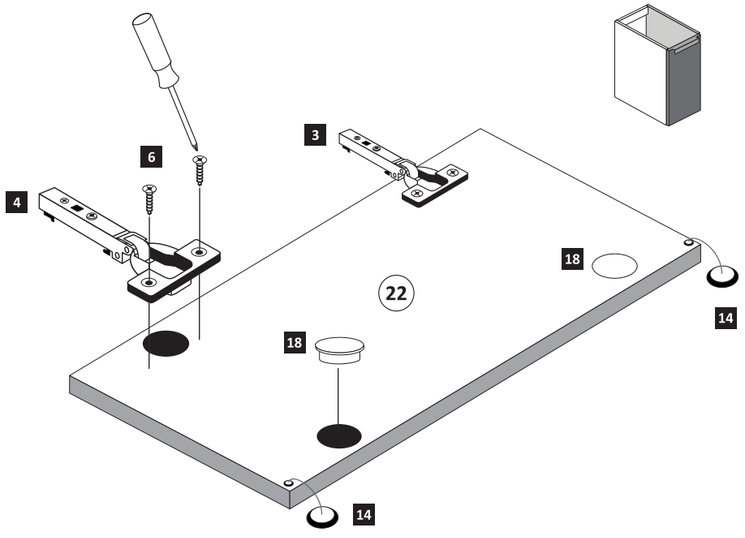

6

13 1 x

16 Leim 14 x 2863

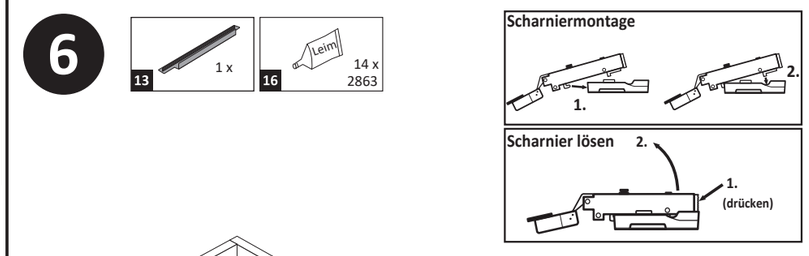

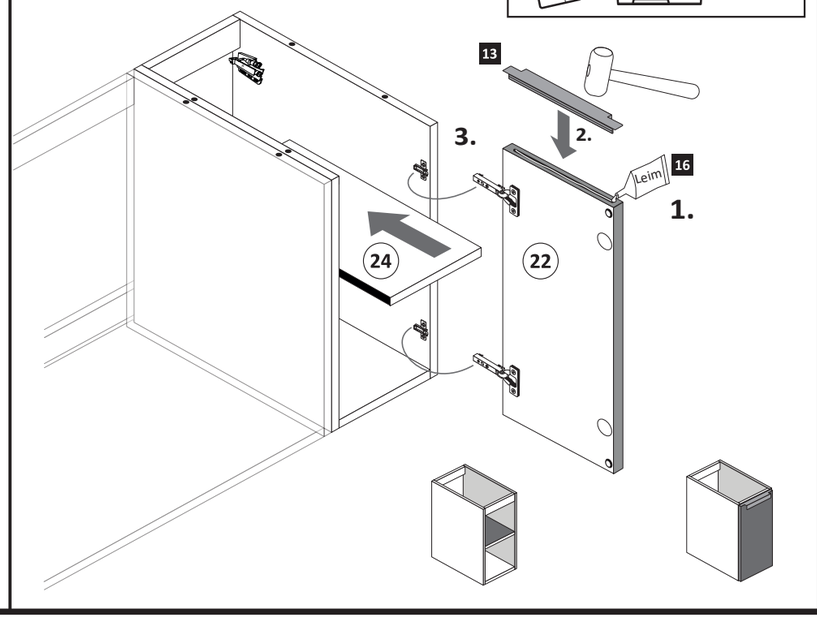

7

9 5,8 x 55 2 x 2840

10 8 x 30 2 x 2842

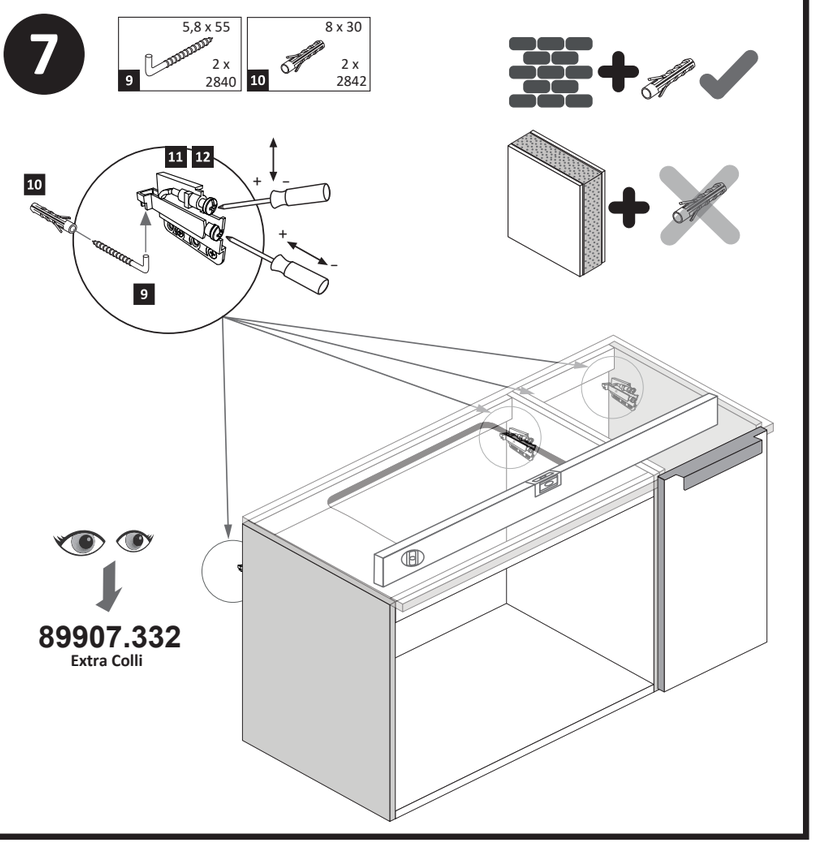

www.till-hilft.de

89944.335

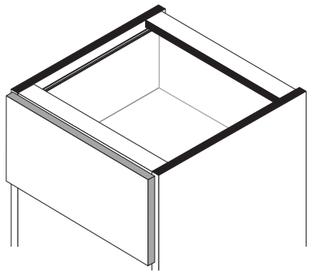

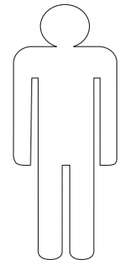

Montageanleitung: Einbau des Schubkastens

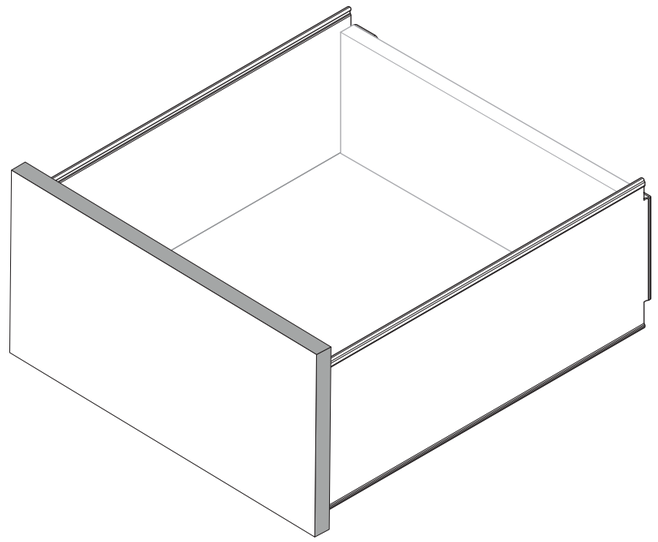

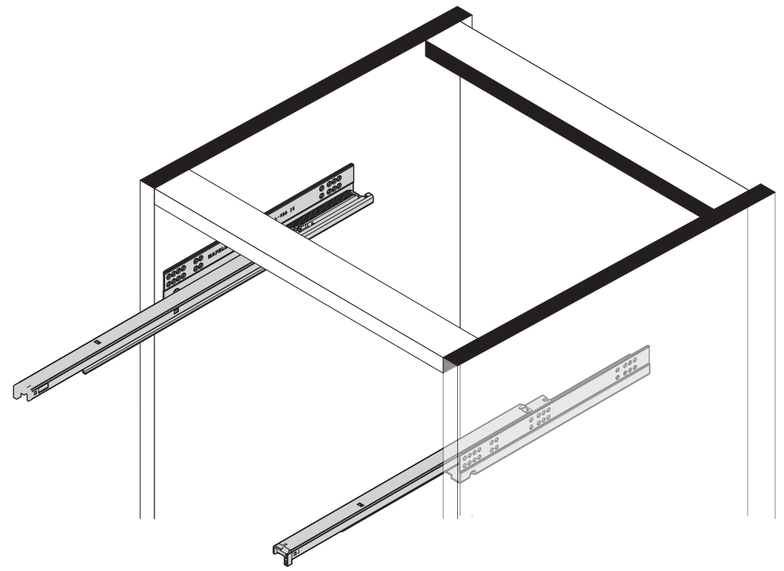

Montage

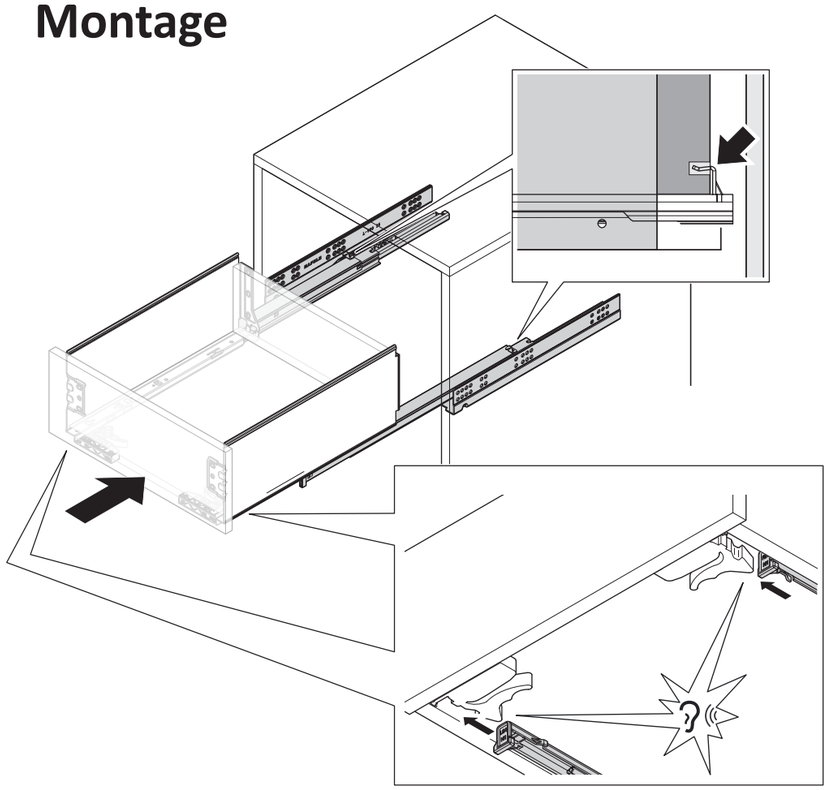

Demontage

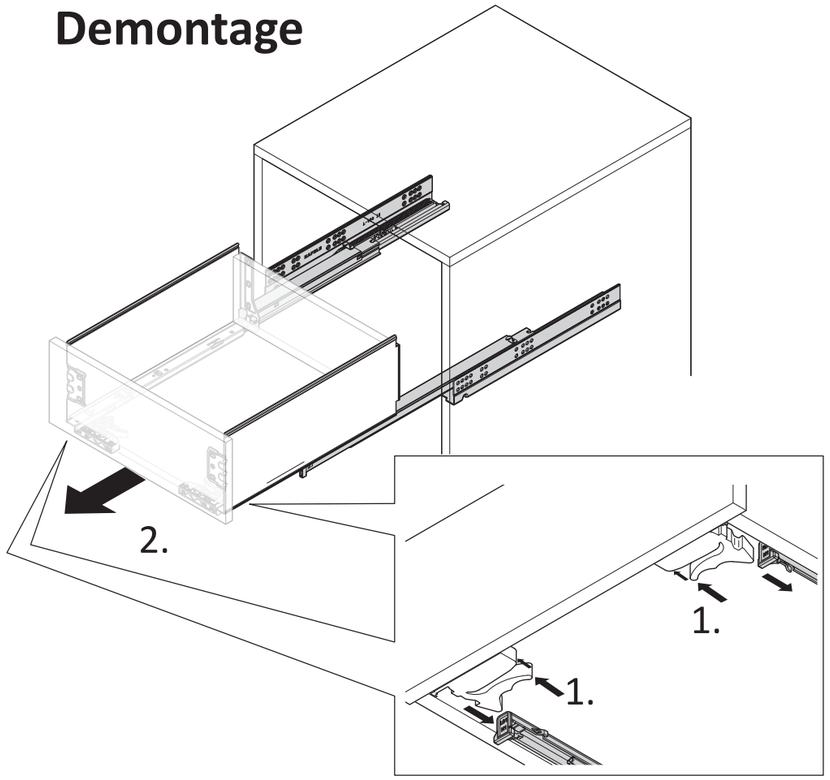

Höheneinstellung

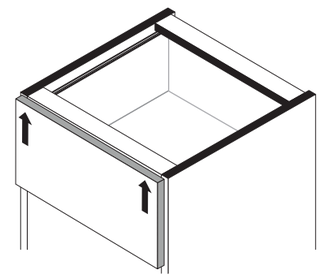

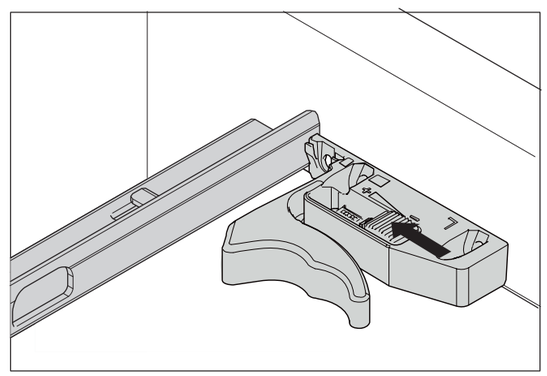

www.till-hilft.de

Artikel-Nr.	Aufbauanleitungs-Nr.	Fertigungsdatum
	88844.342	

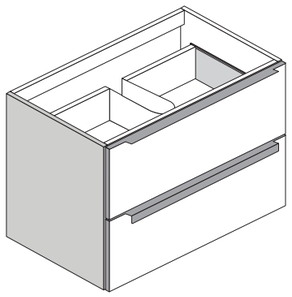

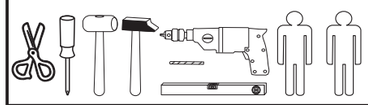

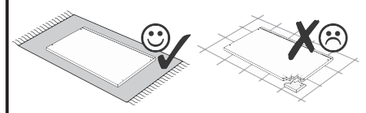

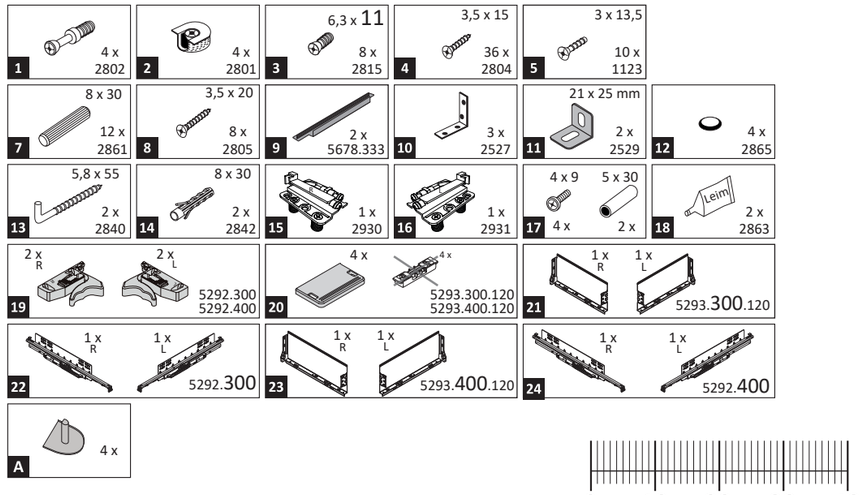

Held Möbel GmbH
Vogelparadies 9
32457 Porta Westfalica

Mail:
info@held-moebel.de

Diese Aufbauanleitung muss bis zum Ende der Nutzungszeit ihres Produktes sorgfältig aufbewahrt werden! Im Rahmen des Produkthaftungsgesetztes müssen Sie die Herstellerkennzeichnung aufbewahren.
Zusätzlich kann Ihnen die Aufbauanleitung bei Ersatzteilbestellungen helfen, Bauteile und Beschläge eindeutig zu identifizieren.

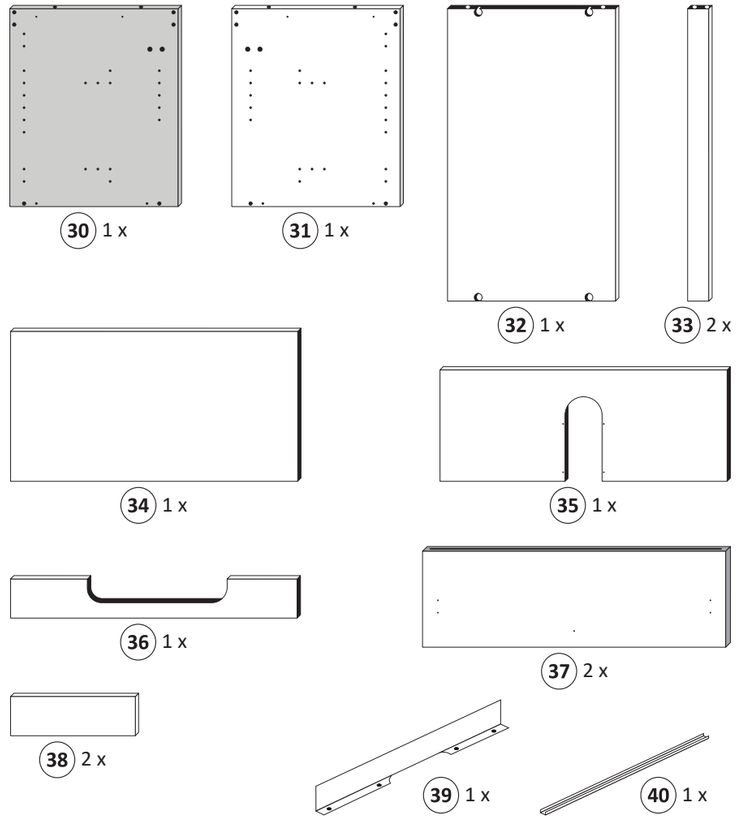

1

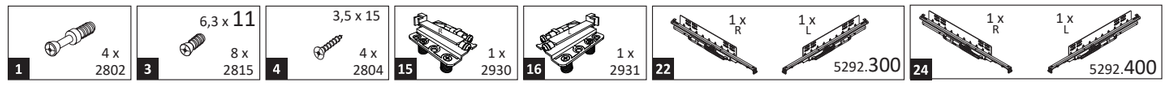

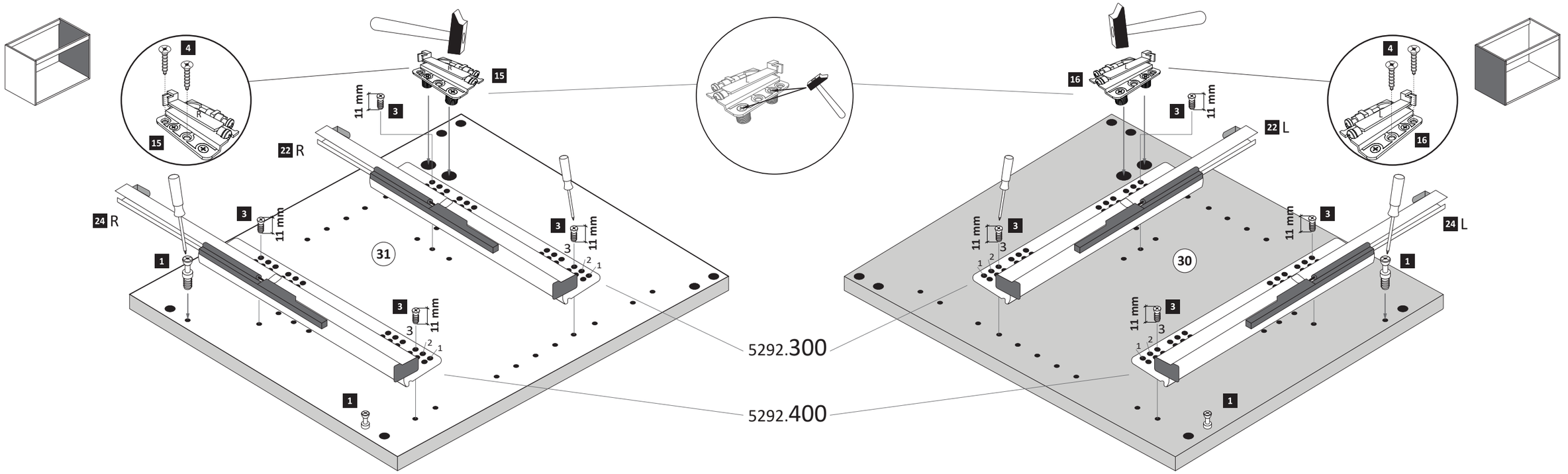

2

2 — 4 x 2801
7 — 8 x 30 — 12 x 2861
18 — Leim — 1 x 2863

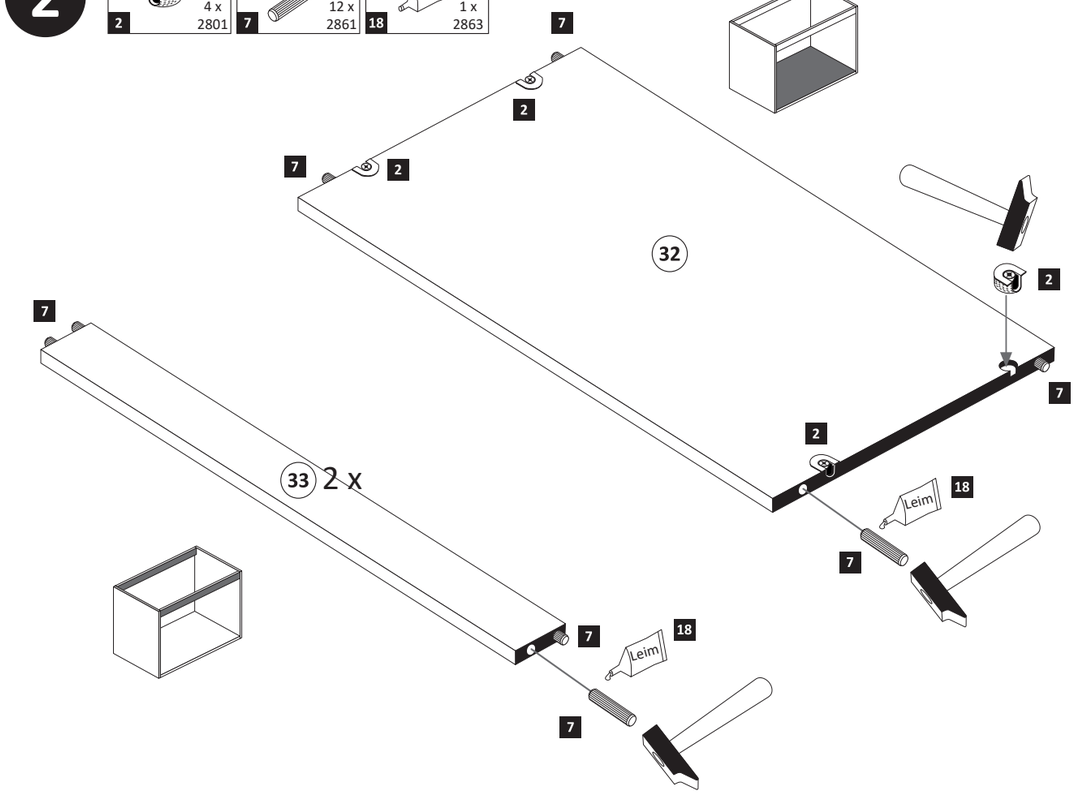

3

A — 4 x

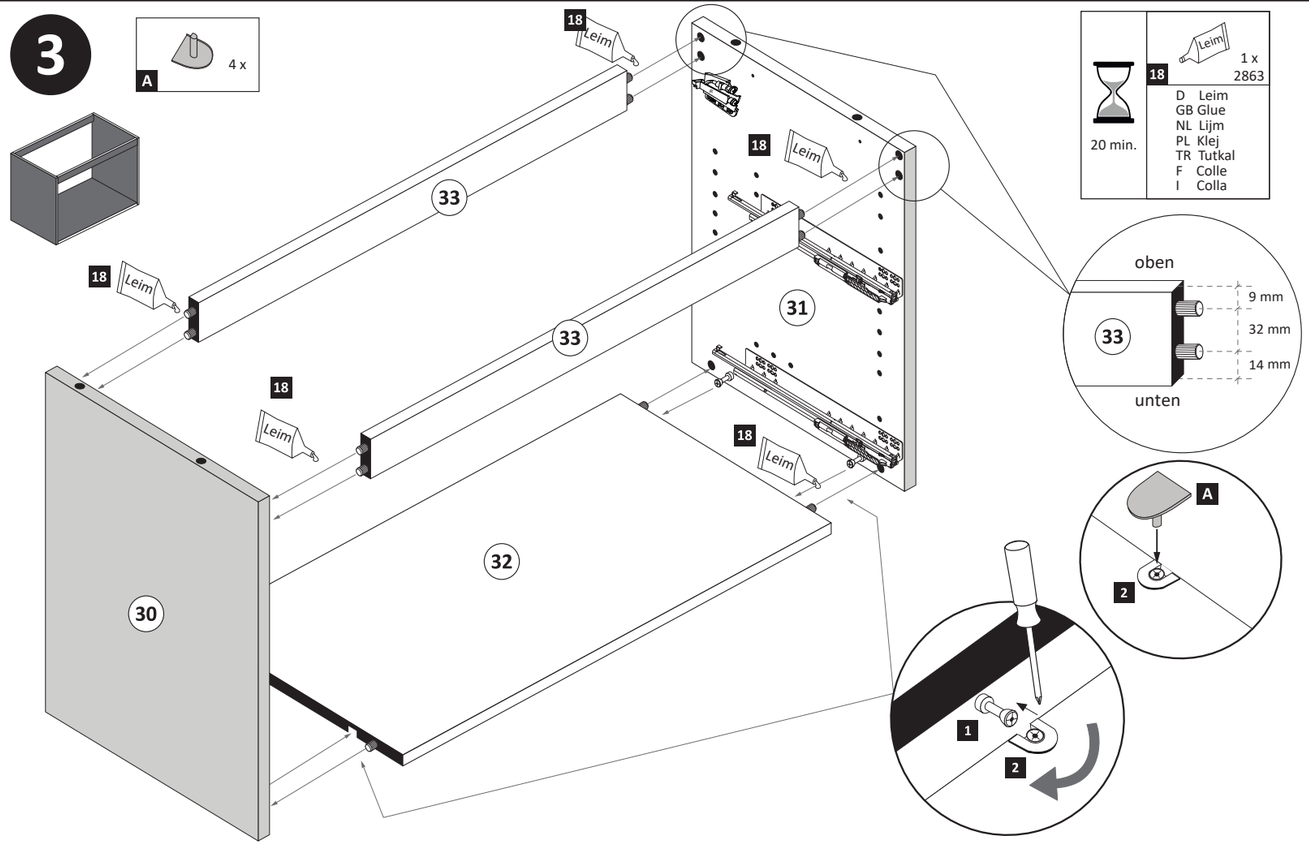

20 min.

18 — Leim — 1 x 2863

D Leim
GB Glue
NL Lijm
PL Klej
TR Tutkal
F Colle
I Colla

4

4 — 3,5 x 15 — 10 x 2804
23 — 1 x R, 1 x L — 5293.400.120

5 — 3 x 13,5 — 4 x 1123
10 — 1 x 2527
20 — 2 x — 4 x — 5293.300.120 5293.400.120

8 — 3,5 x 20 — 4 x 2805
19 — 1 x R, 1 x L — 5292.300 5292.400

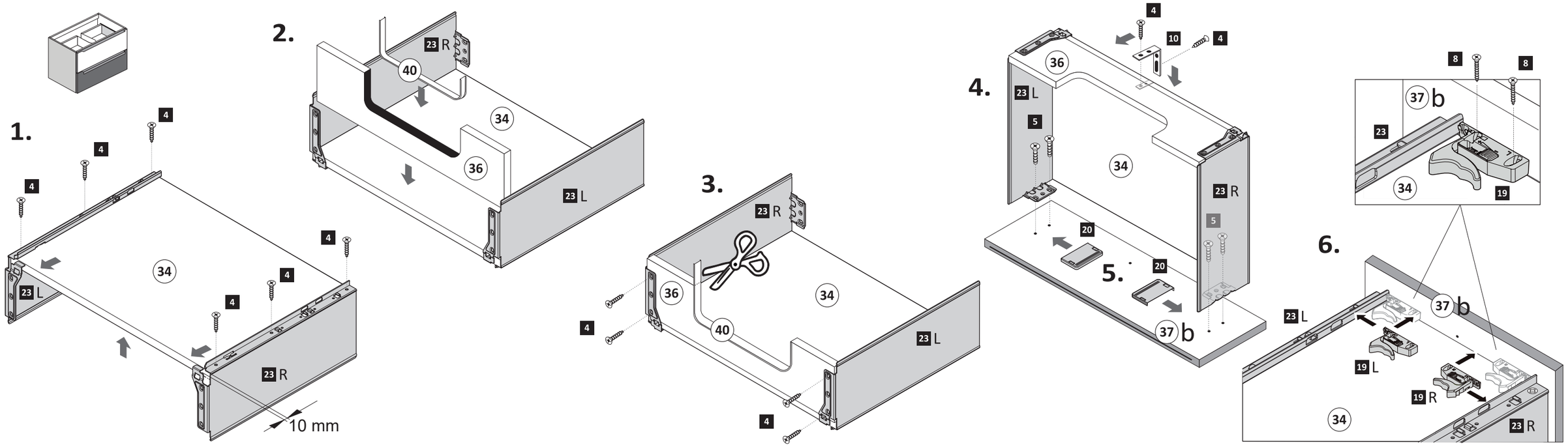

5

4 — 3,5 x 15 — 10 x 2804

21 — 1 x R, 1 x L — 5293.300.120

4 — 3,5 x 15 — 4 x 2804

5 — 3 x 13,5 — 4 x 1123

10 — 2 x 2527

4 — 3,5 x 15 — 4 x 2804

20 — 2 x, 2 x — 5293.300.120 5293.400.120

8 — 3,5 x 20 — 4 x 2805

19 — 1 x R, 1 x L — 5292.300 5292.400

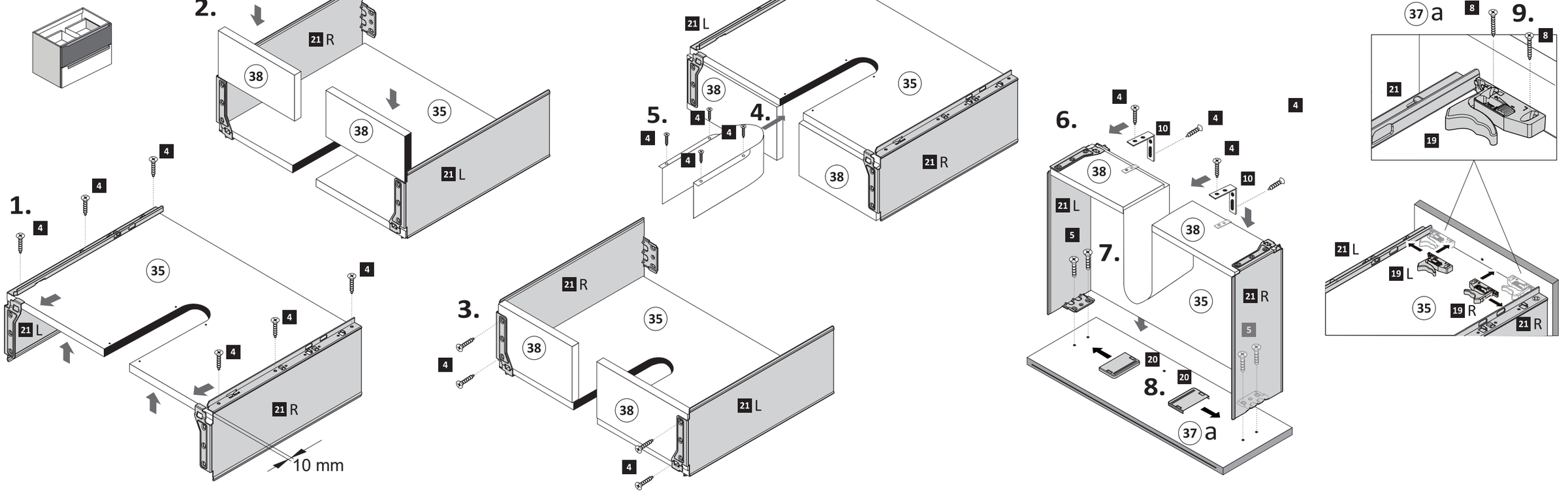

6

4 — 3,5 x 15 — 2 x 2804

5 — 3 x 13,5 — 2 x 1123

11 — 21 x 25 mm — 2 x 2529

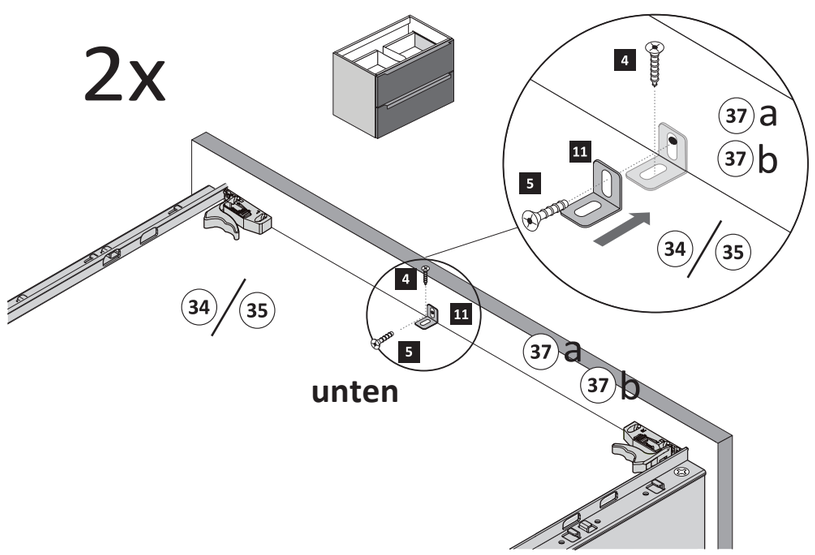

7

9 — 2 x 5678.333

18 — Leim — 1 x 2863

20 min.

D Leim
GB Glue
NL Lijm
PL Klej
TR Tutkal
F Colle
I Colla

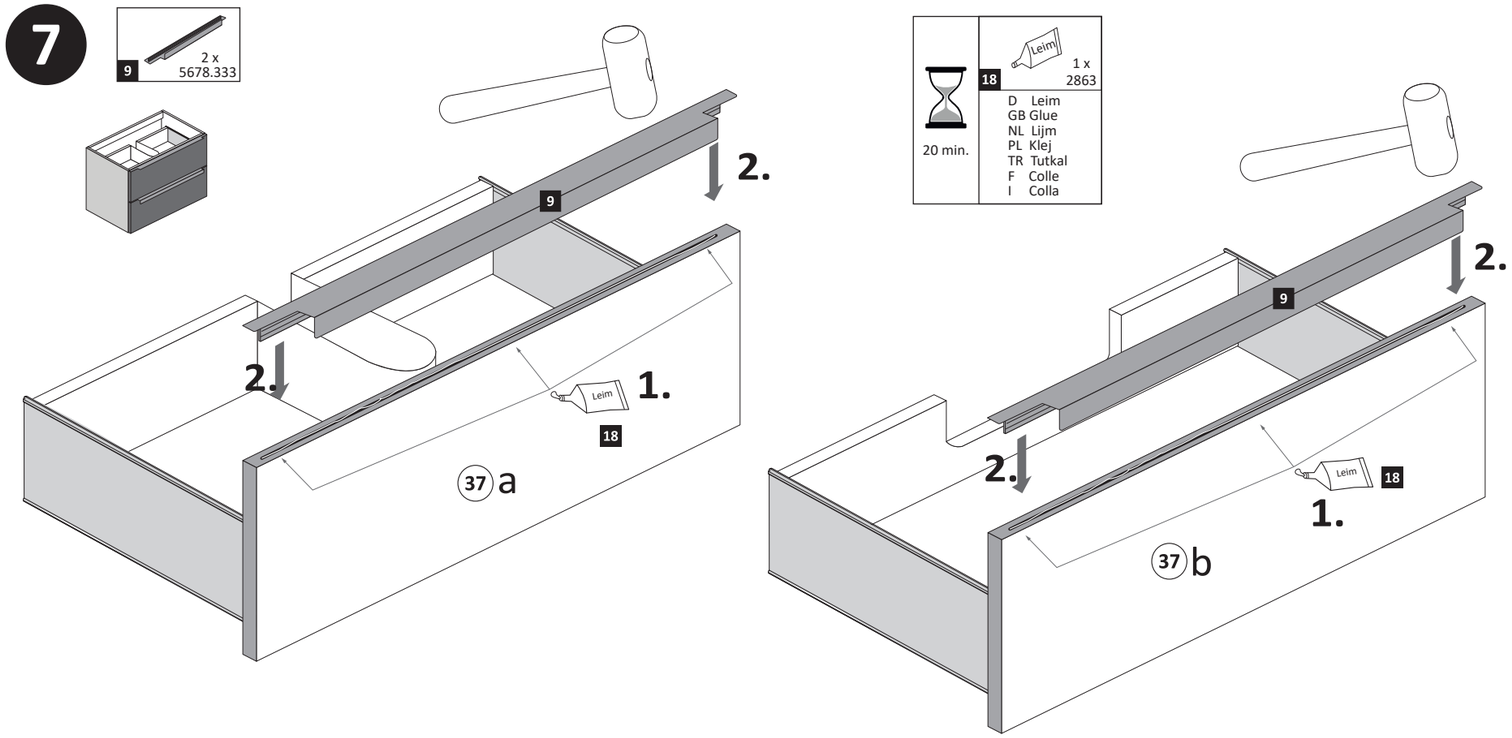

8

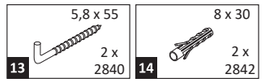
5,8 x 55
13
2 x
2840

8 x 30
14
2 x
2842

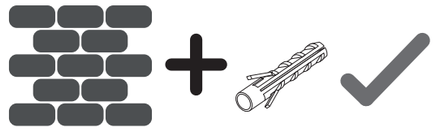

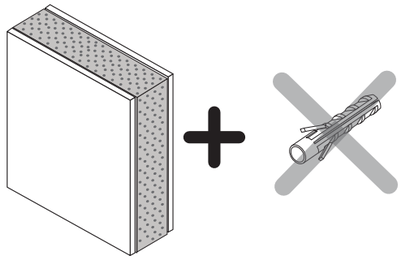

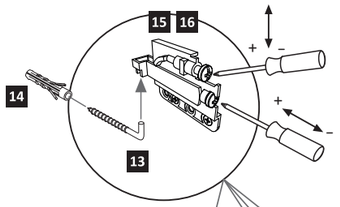
15
16
14
13

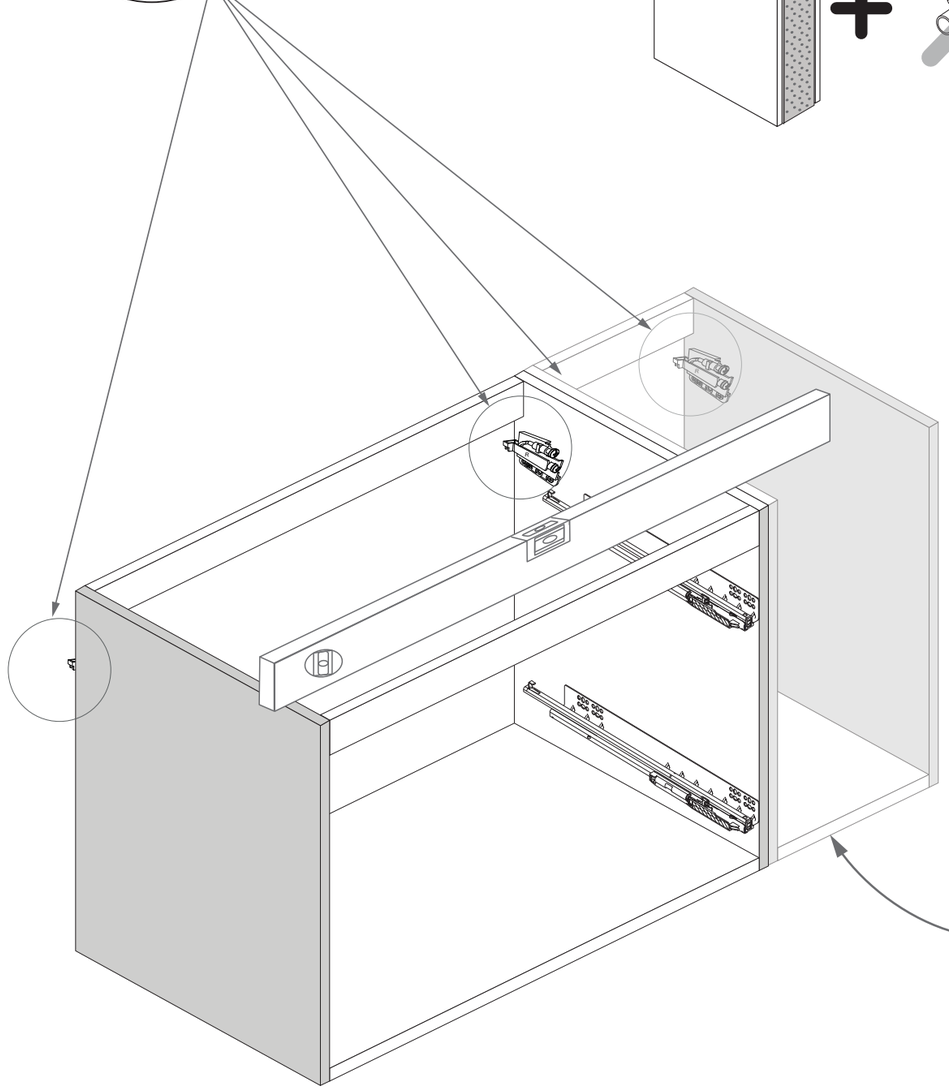

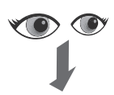
89944.732

9

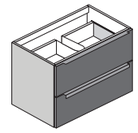

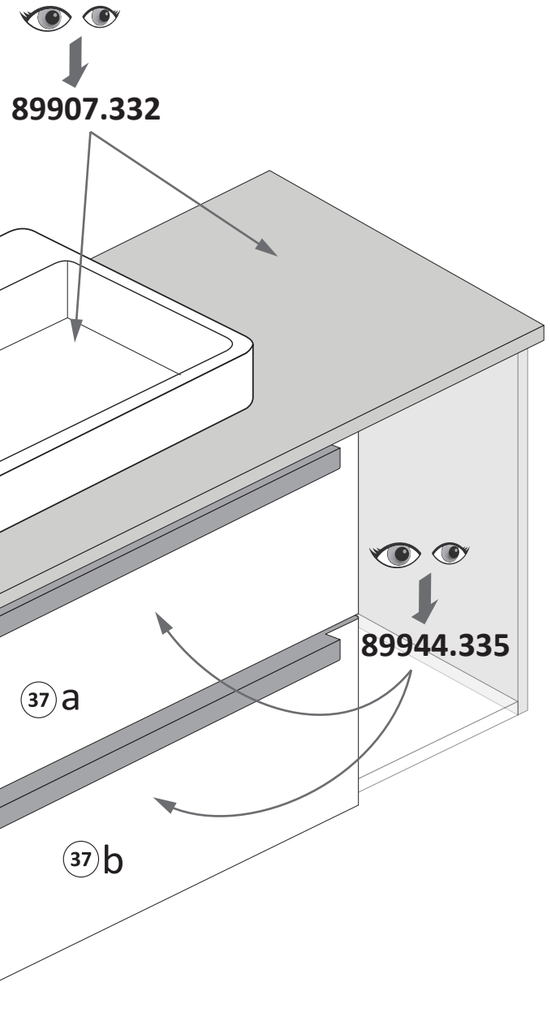
89907.332
89944.335
37 a
37 b

www.till-hilft.de

89907.332

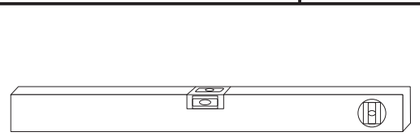

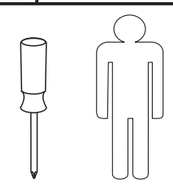

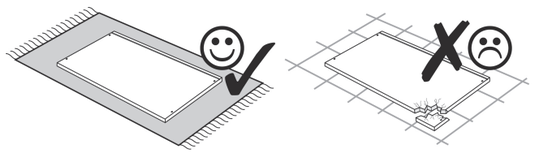

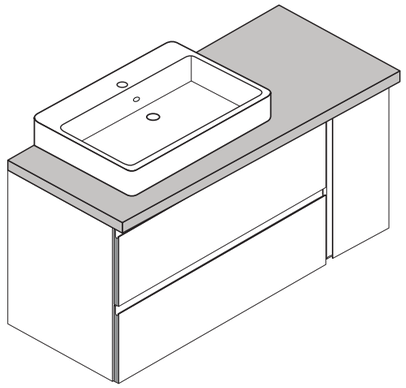

Variante links

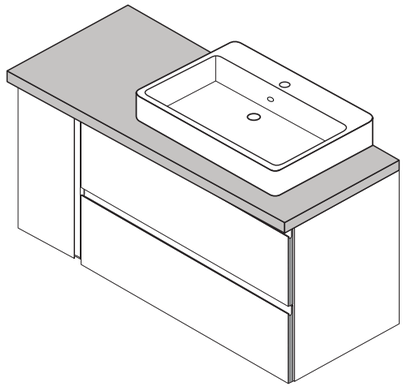

Variante rechts

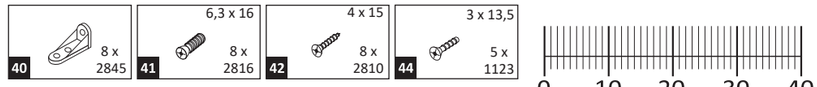

Variante links

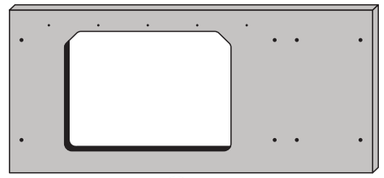

45 1 x

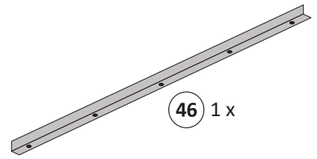

46 1 x

Variante rechts

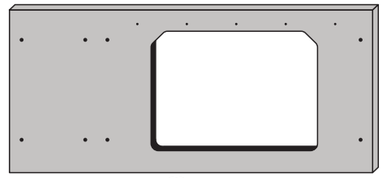

45 1 x

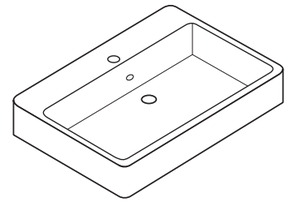

47 1 x

1

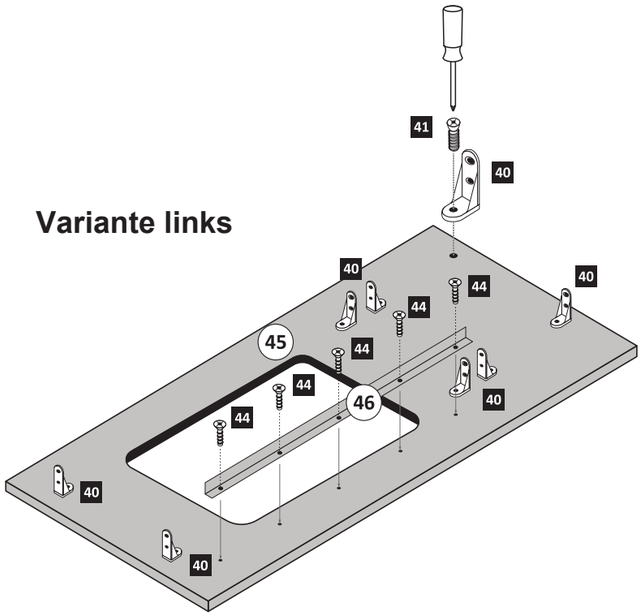

44

46

2

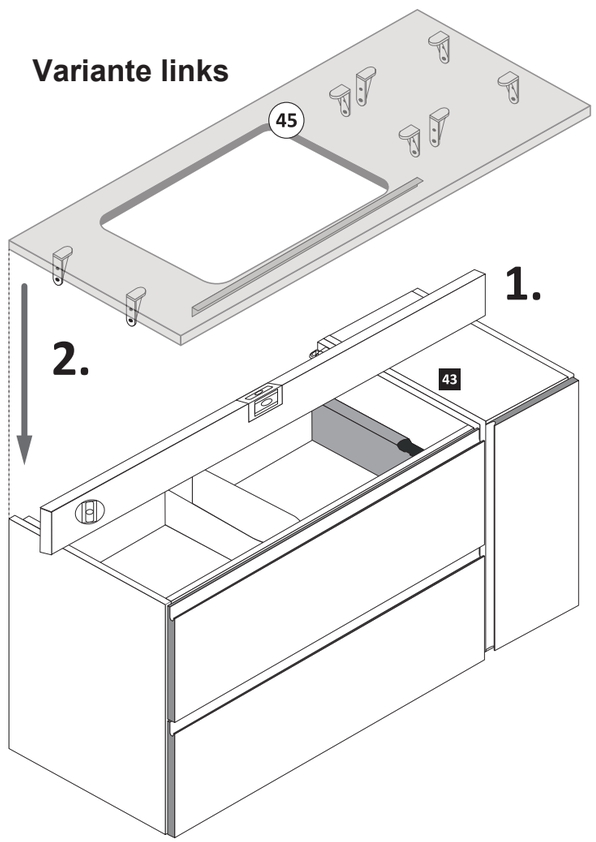

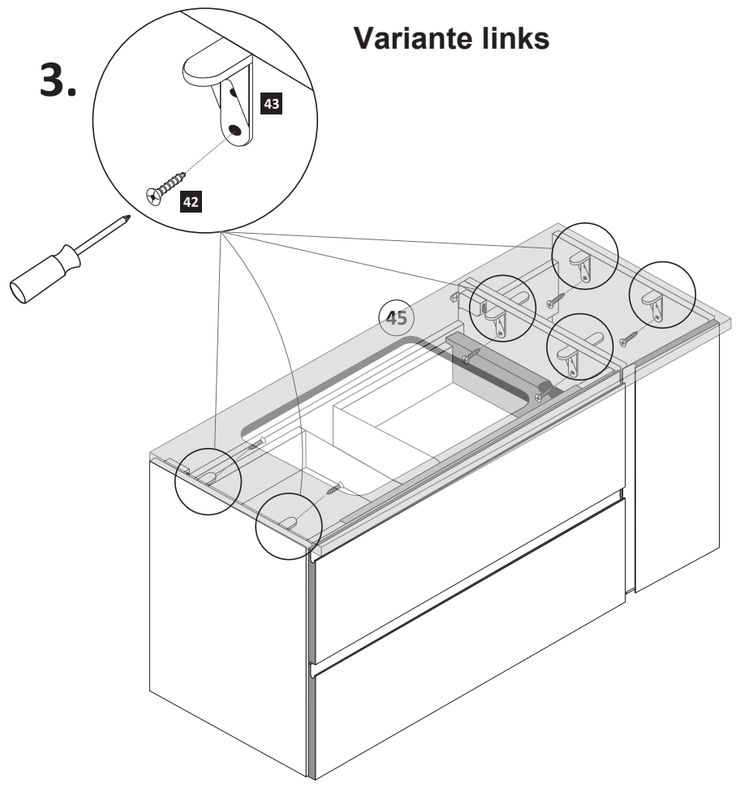

3

Silikon nicht im Lieferumfang enthalten!

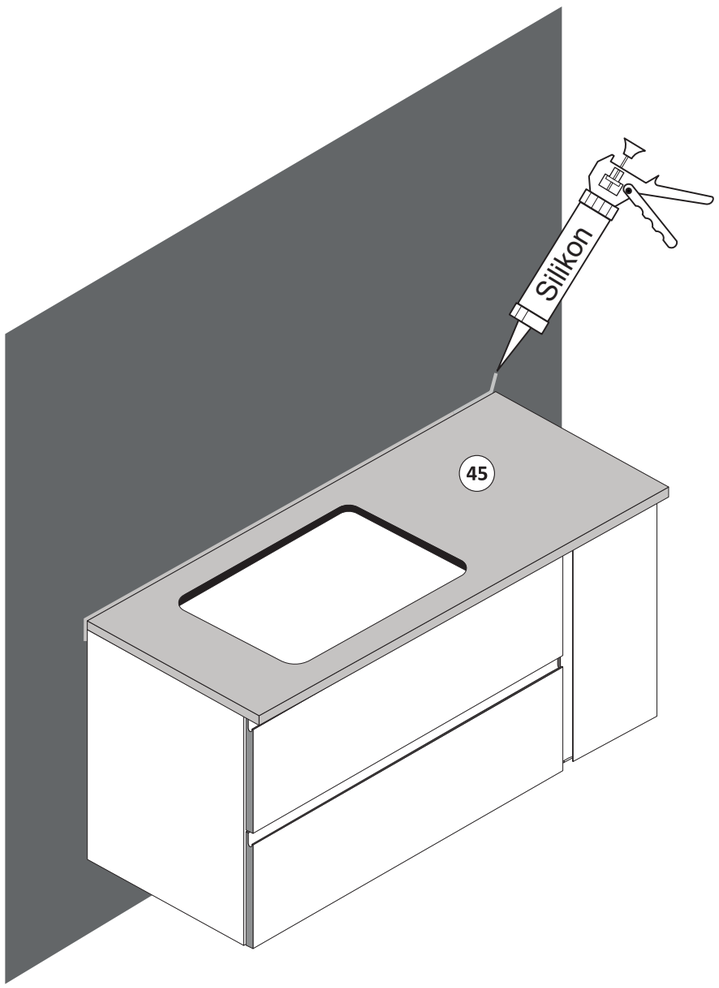

Variante links

4

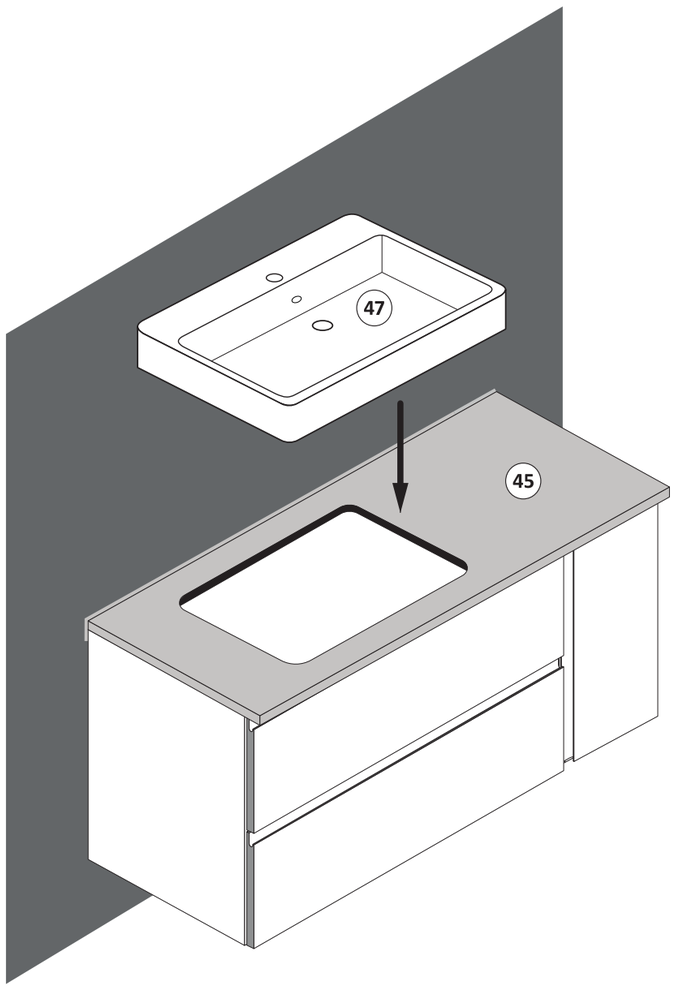

Variante links

5

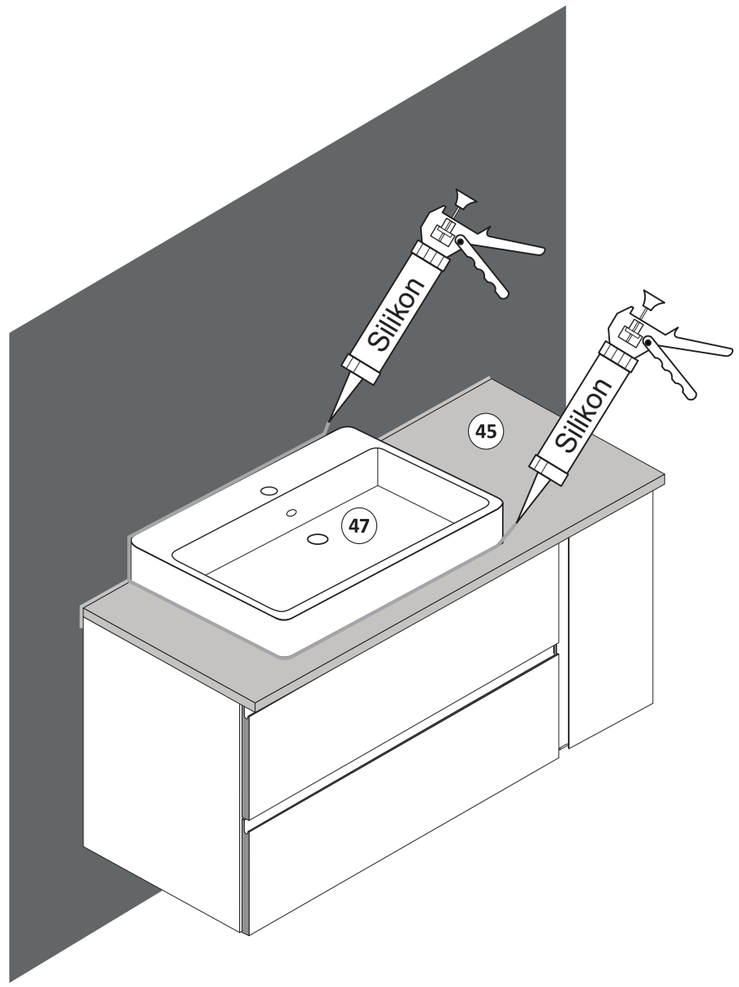

Variante links

89935.330

D

Wichtige Pflegehinweise

Bitte beachten Sie die wichtigen Pflegehinweise auf unserer Internetseite

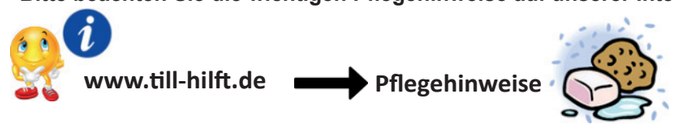

GB

Important care instructions

Please note the important care instructions on our website

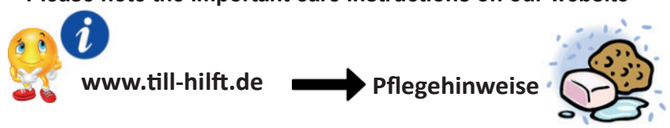

FR

Instructions d'entretien importantes

S'il vous plaît noter les instructions de soins importants sur notre site Web

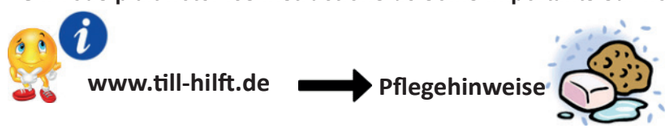

IT

Importanti istruzioni per la cura

Si prega di notare le importanti istruzioni per la cura sul nostro sito web

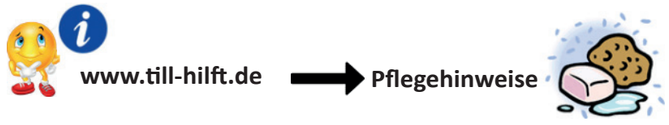

NL

Belangrijke zorginstructies

Let op de belangrijke zorginstructies op onze website

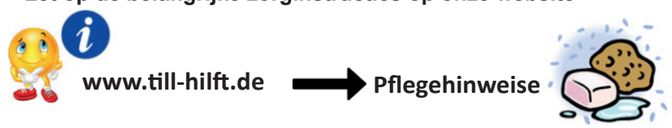

CZ

Důležité pokyny pro péči

Vezměte prosím na vědomí důležité pokyny pro péči na našich webových stránkáchg

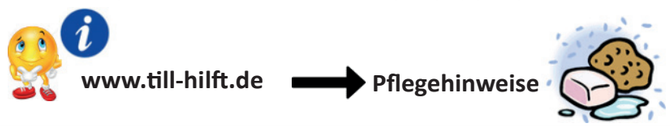

PL

Ważne instrukcje dotyczące pielęgnacji

Zwróć´uwagę na ważne instrukcję dotyczące pielęgnacji na naszej stronie internetowej

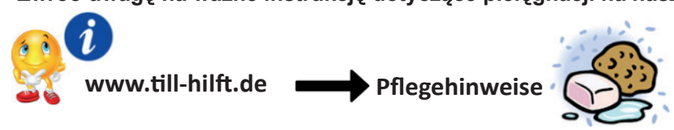

SK

Dôležité pokyny na starostlivosť

Dbajte na dôležité pokyny týkajúce sa starostlivosti na našich webových stránkach

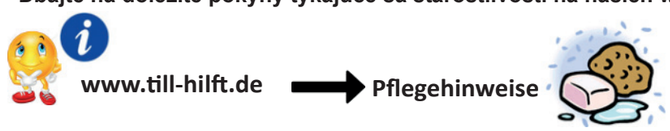

HU

Fontos kezelési utasítások

Kérjük, vegye figyelembe a honlapunkon található fontos kezelési útmutatót

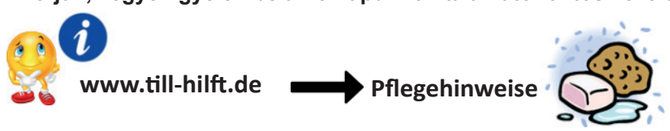

RO

Instructiuni importante de îngrijire

Rețineți instrucțiunile importante de îngrijire de pe site-ul nostru

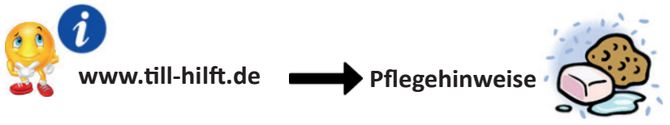

TR

Önemli bakım talimatları

Lütfen web sitemizdeki önemli bak•m talimatlarını dikkate alınız

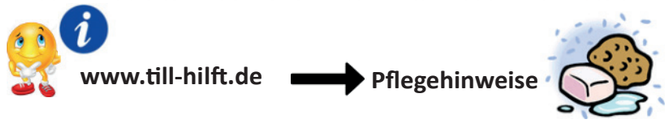

RU

Важные инструкции по уходу

Обратите внимание на важные инструкции по уходу на нашем веб-сайте

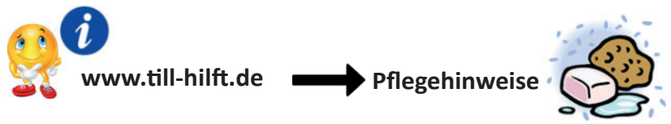

www.till-hilft.de

Artikel-Nr.	Aufbauanleitungs-Nr.	Fertigungsdatum
	88130.553	

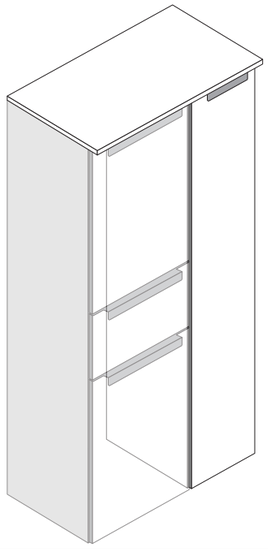

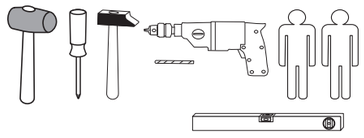

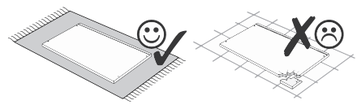

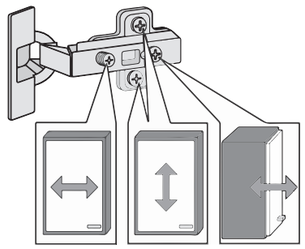

Held Möbel GmbH
Vogelparadies 9
32457 Porta Westfalica

Mail:
info@held-moebel.de

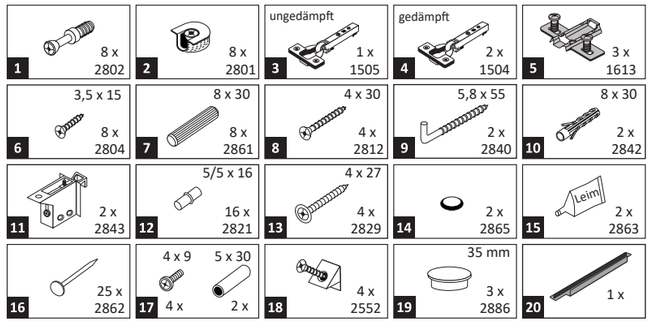

Diese Aufbauanleitung muss bis zum Ende der Nutzungszeit ihres Produktes sorgfältig aufbewahrt werden! Im Rahmen des Produkthaftungsgesetztes müssen Sie die Herstellerkennzeichnung aufbewahren.
Zusätzlich kann Ihnen die Aufbauanleitung bei Ersatzteilbestellungen helfen, Bauteile und Beschläge eindeutig zu identifizieren.

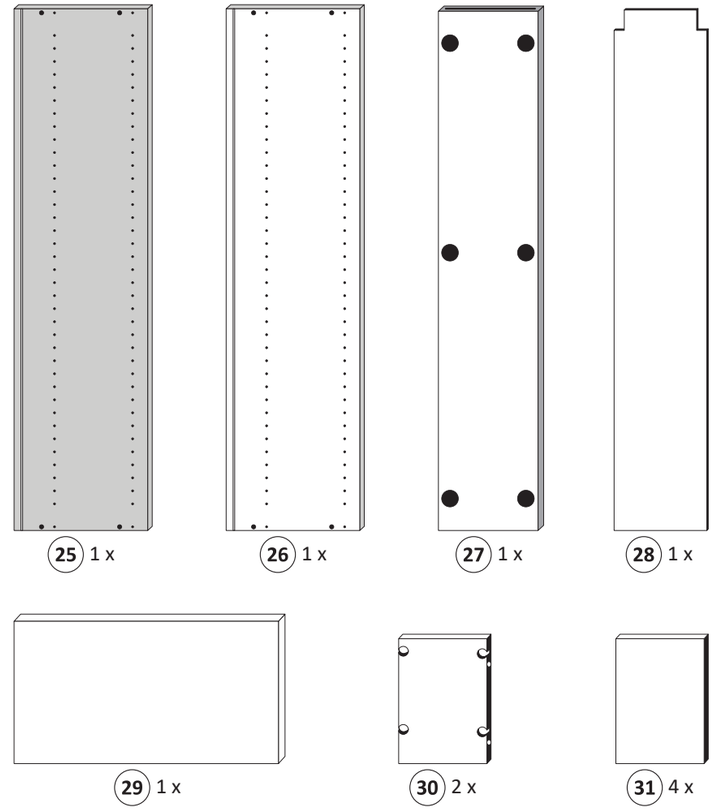

1

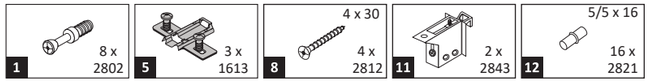

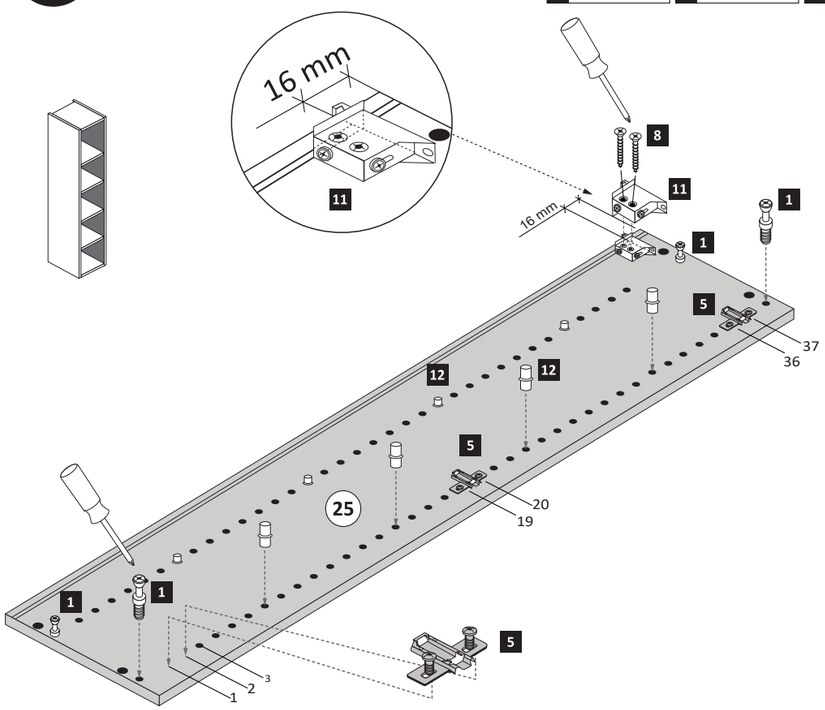

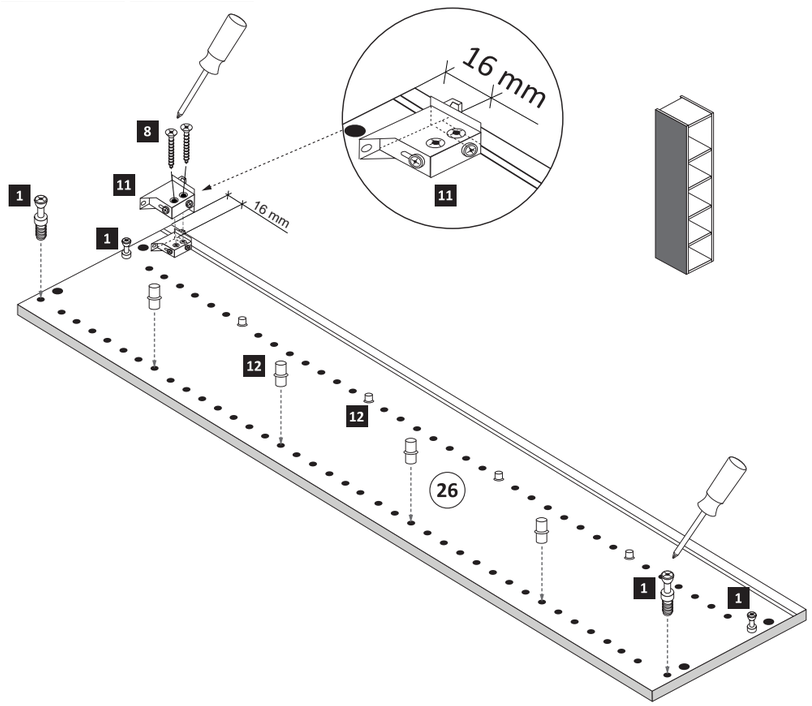

2

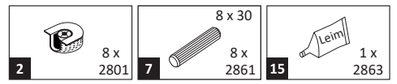

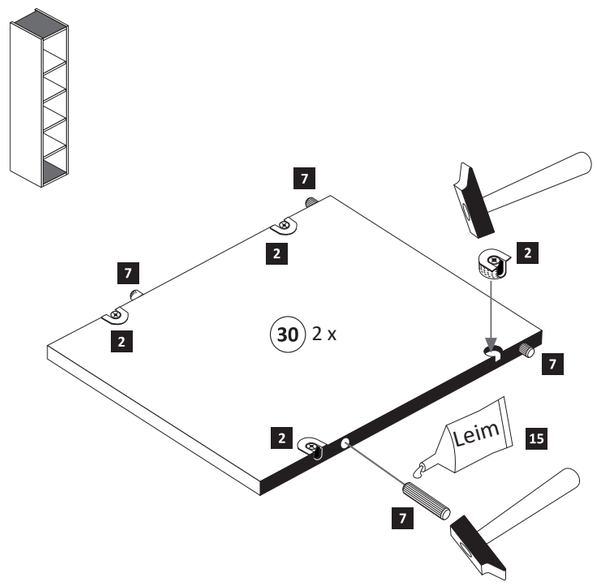

3

6 — 3,5 x 15 — 2 x 2804

A — 8 x

20 min.

15 — Leim — 1 x 2863

D Leim
GB Glue
NL Lijm
PL Klej
TR Tutkal
F Colle
I Colla

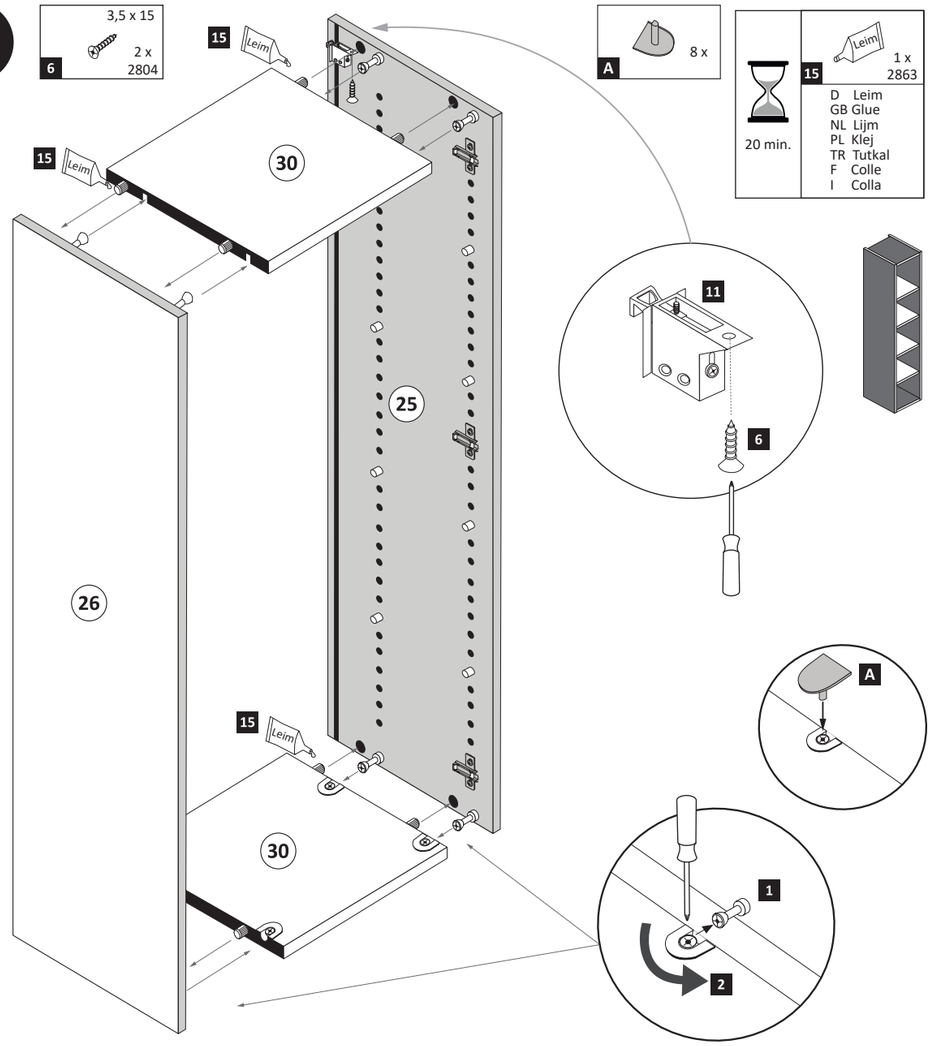

4

16 — 25 x 2862

18 — 4 x 2552

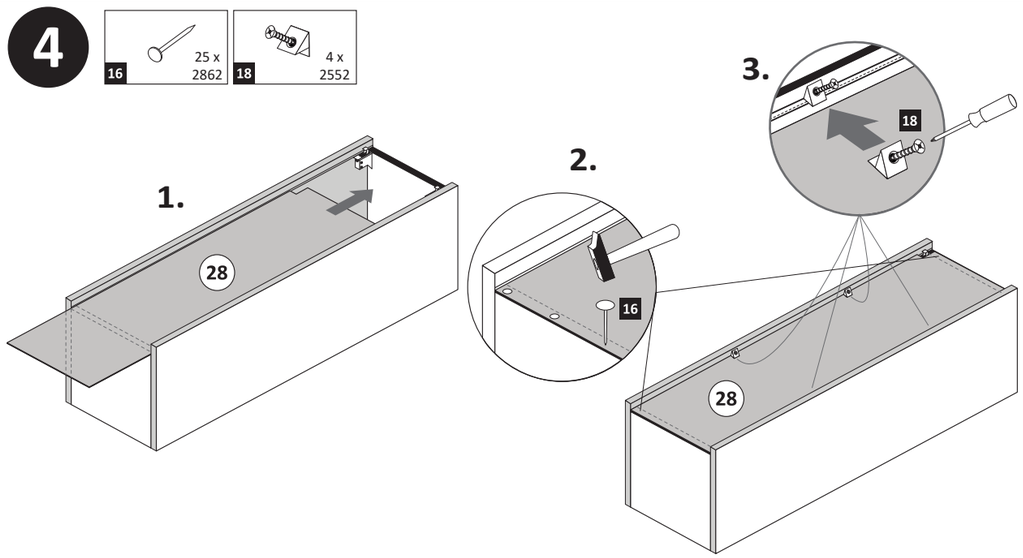

5

17 — 4 x 9 — 4 x

5 x 30 — 2 x

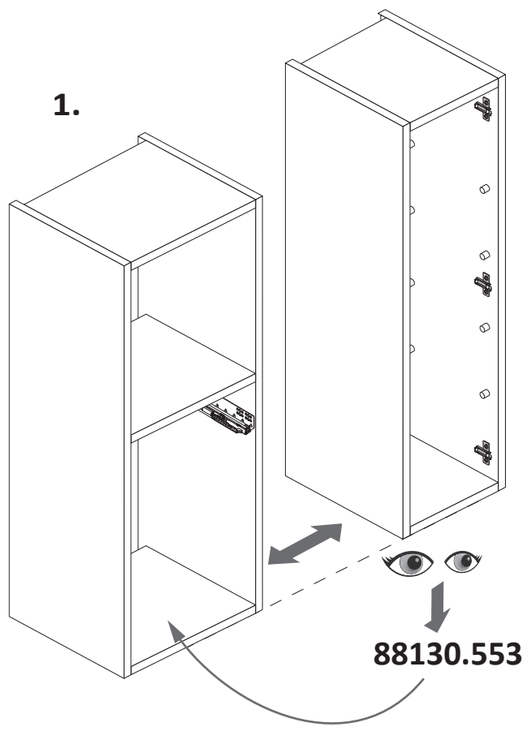

ACHTUNG !
Montagebeispiel rechts.

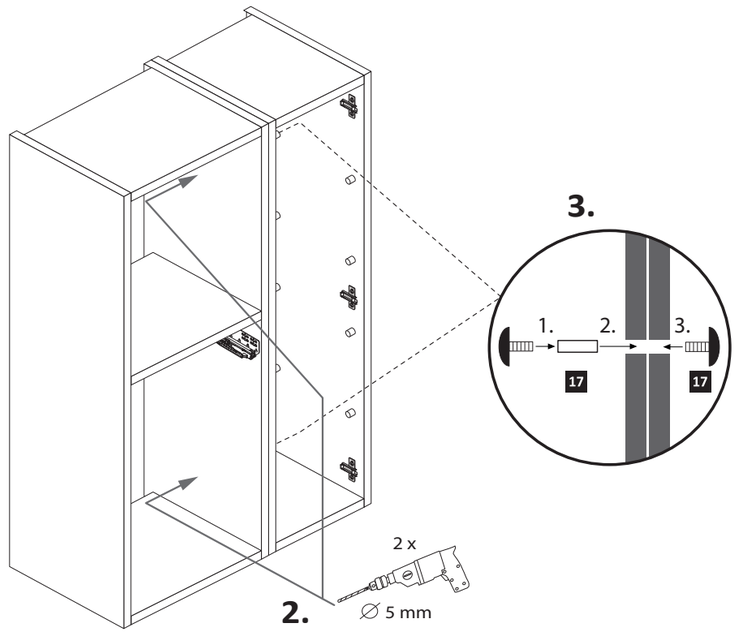

6

13 — 4 x 27 — 4 x 2829

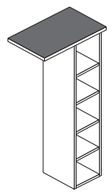

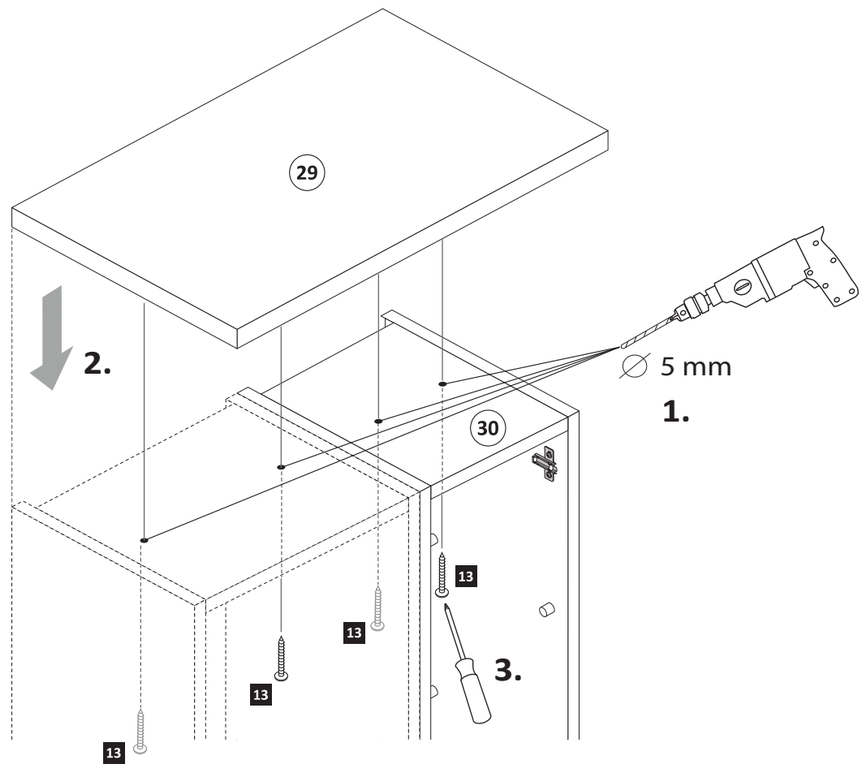

7

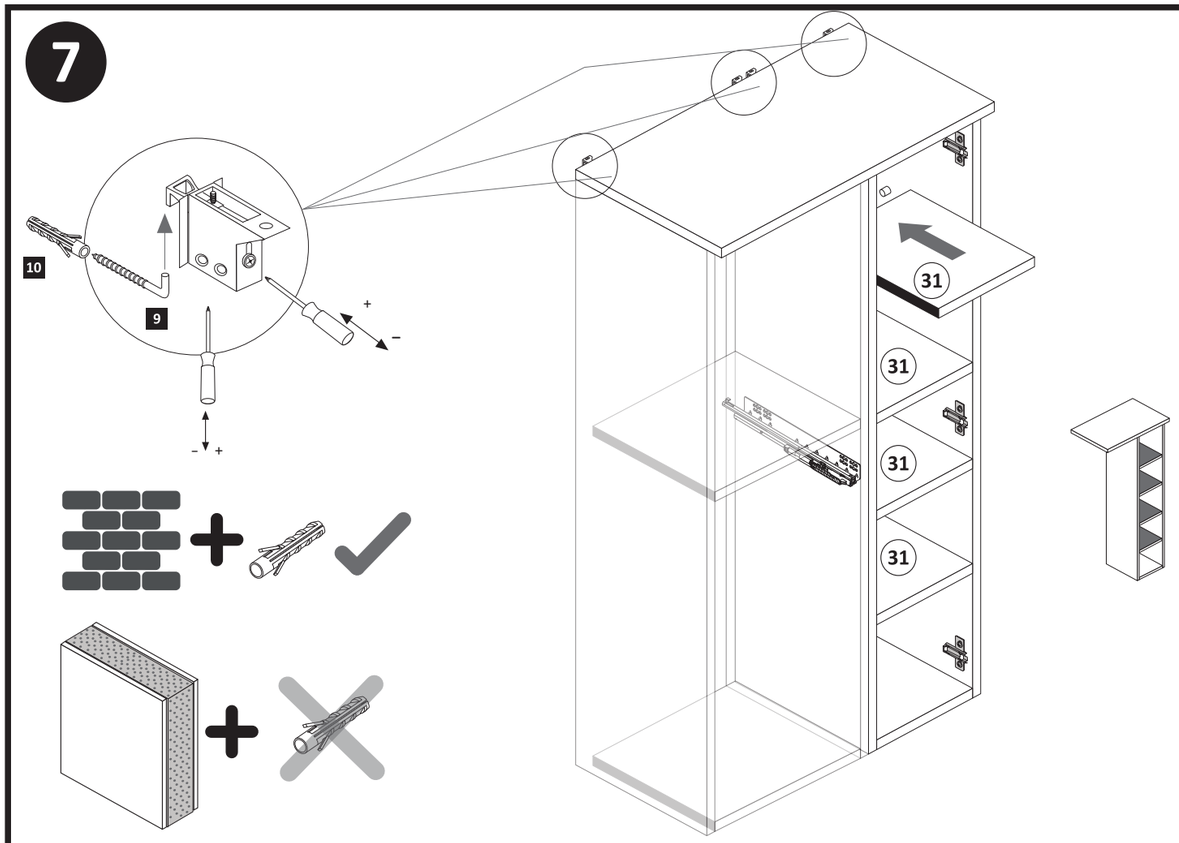
10
9
+
–
–
+
31
31
31
31

9

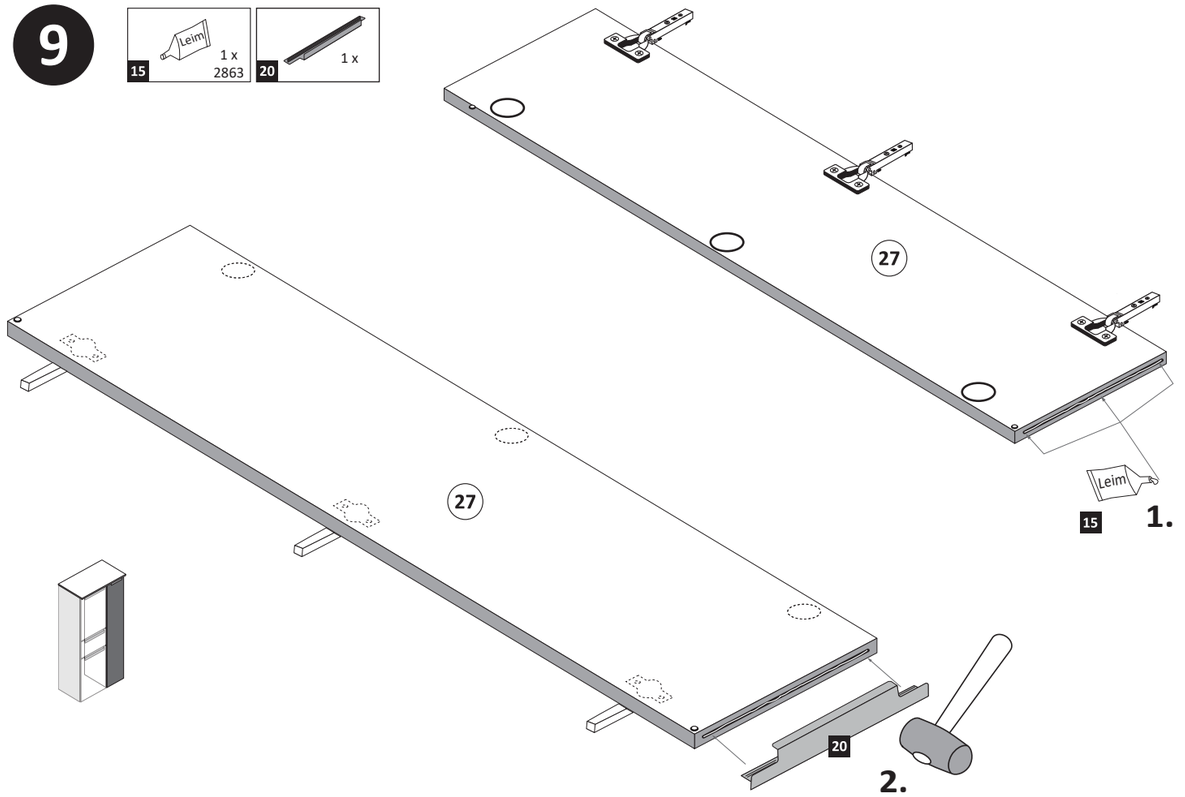
Leim
15
1 x
2863
20
1 x
27
27
Leim
15
1.
20
2.

8

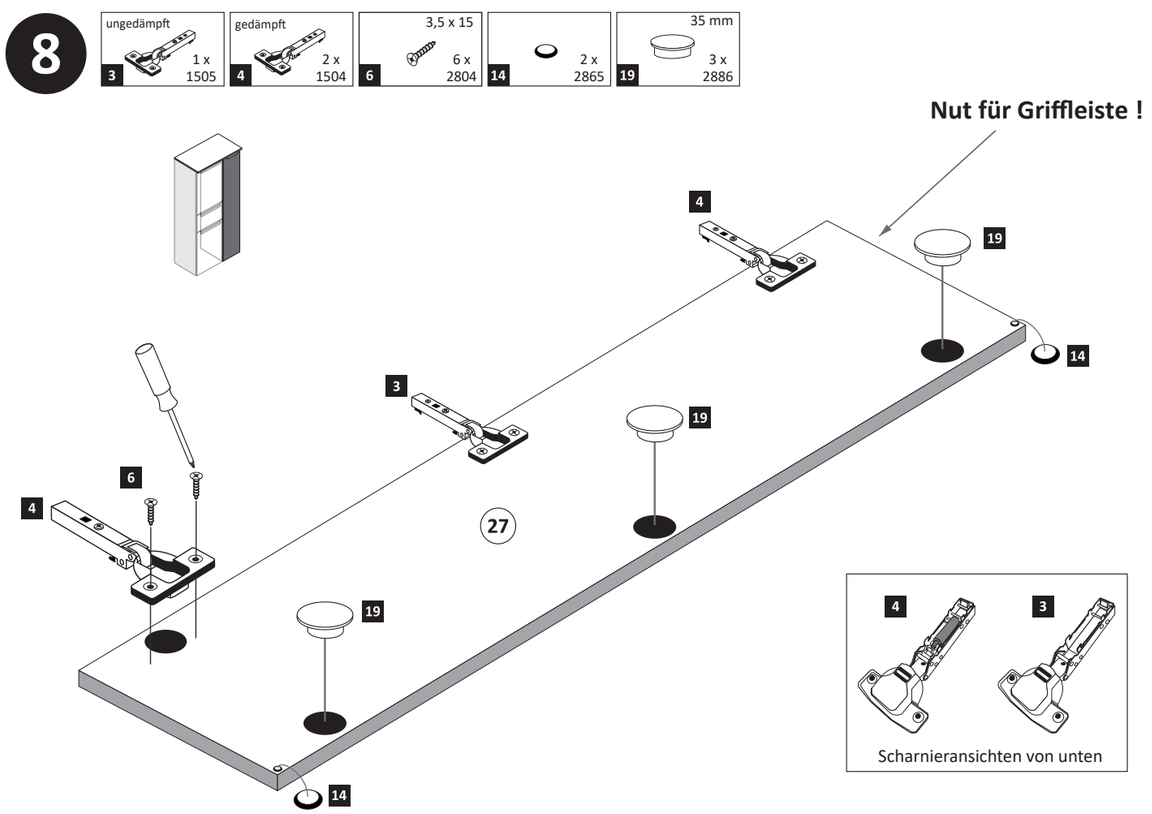
ungedämpft
3
1 x
1505
gedämpft
4
2 x
1504
3,5 x 15
6
6 x
2804
14
2 x
2865
35 mm
19
3 x
2886
Nut für Griffleiste !
4
19
14
3
19
6
4
27
19
14
4
3
Scharnieransichten von unten

10

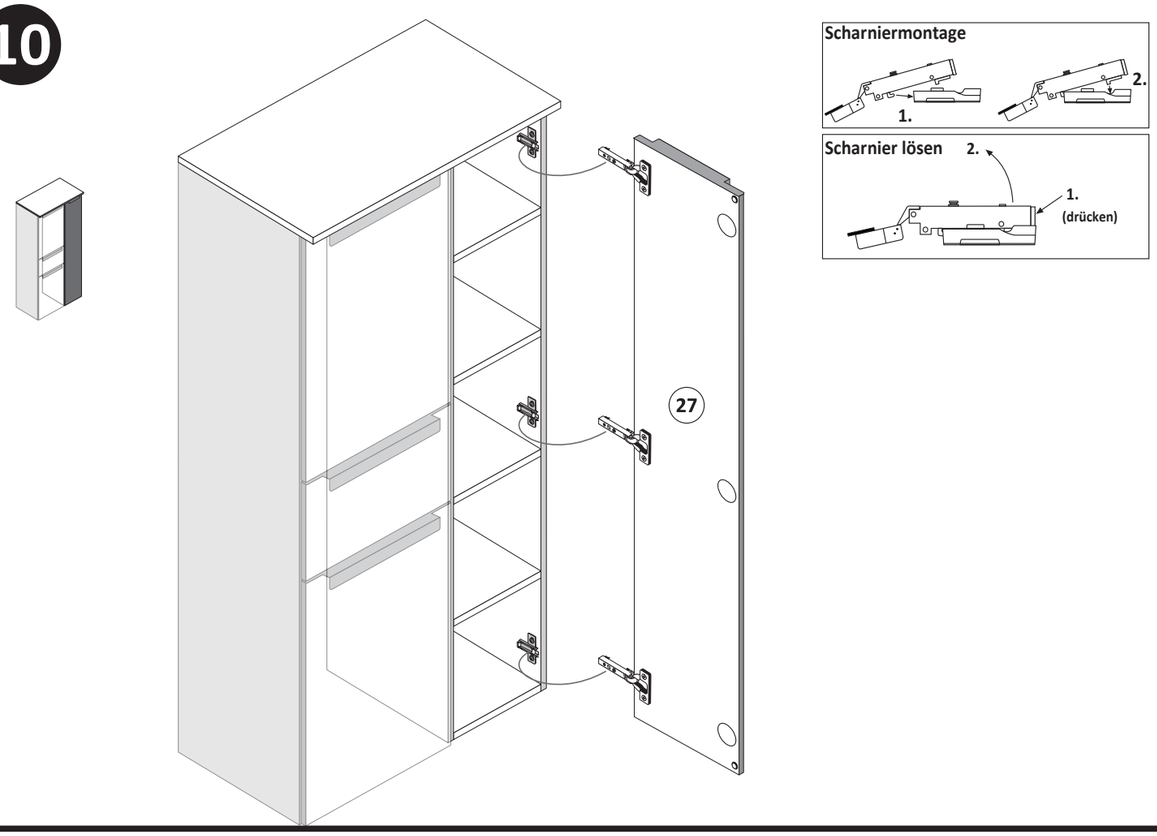
27
Scharniermontage
1.
2.
Scharnier lösen
2.
1.
(drücken)

www.till-hilft.de

89944.335

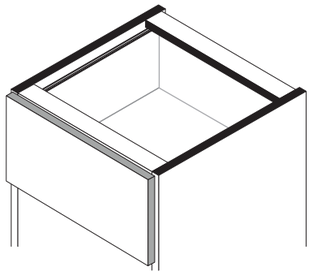

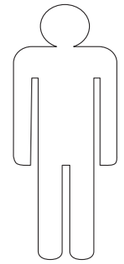

Montageanleitung: Einbau des Schubkastens

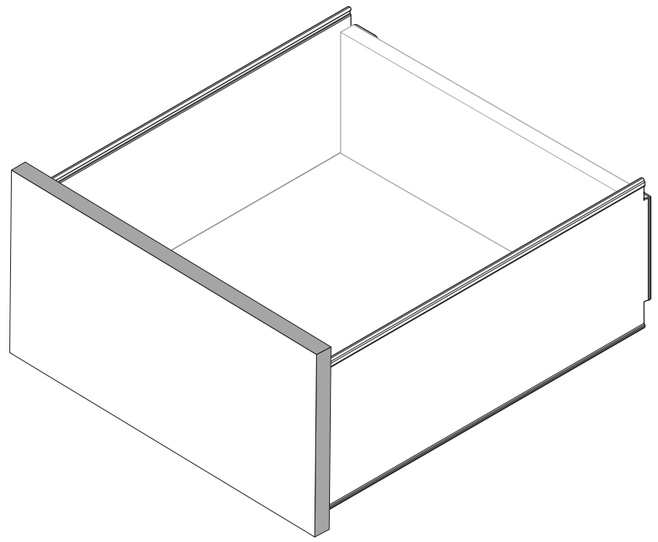

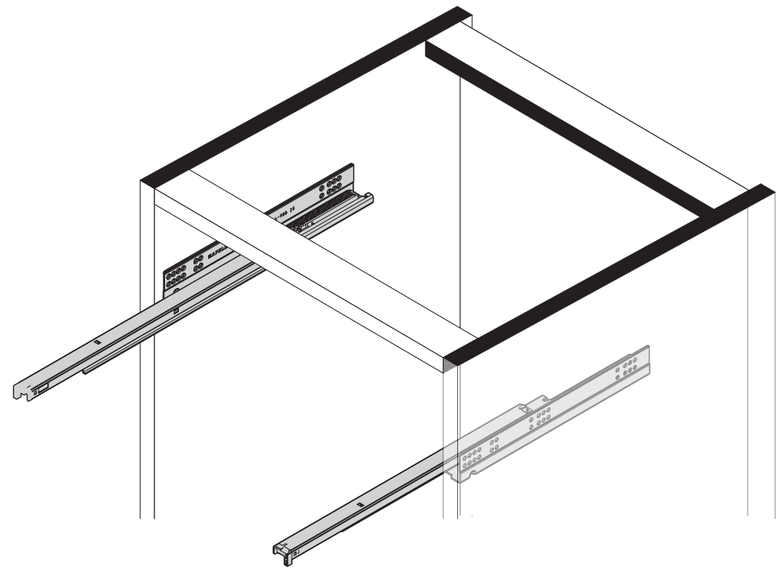

Montage

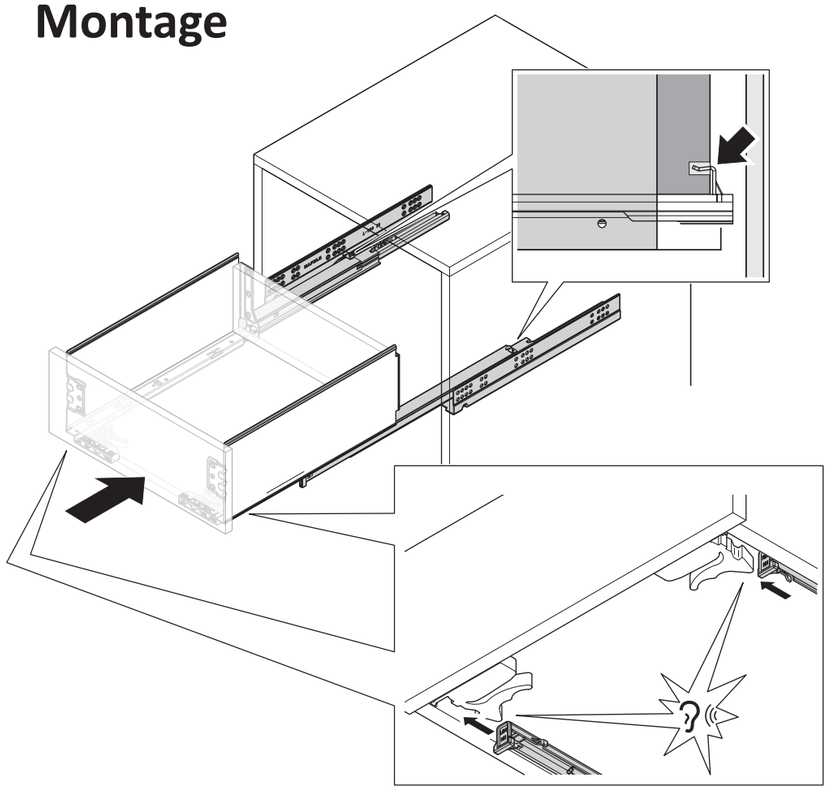

Demontage

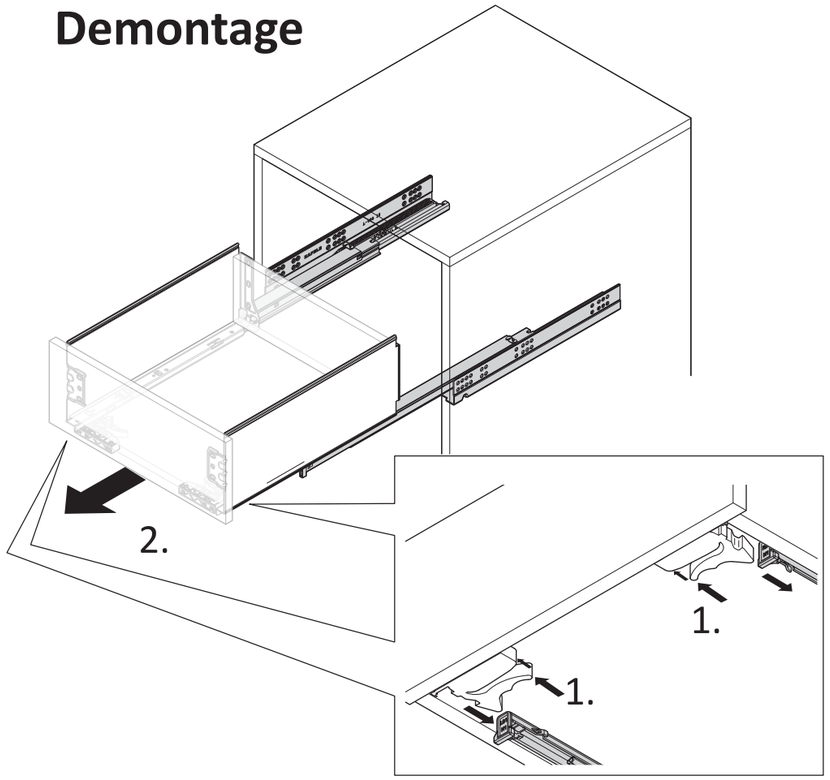

Höheneinstellung

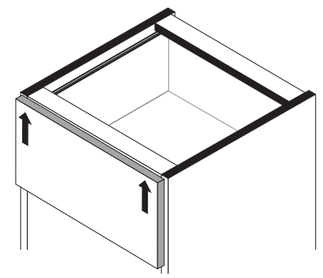

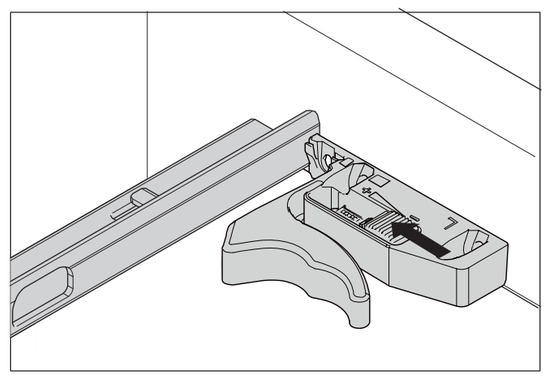

www.till-hilft.de

88127.535

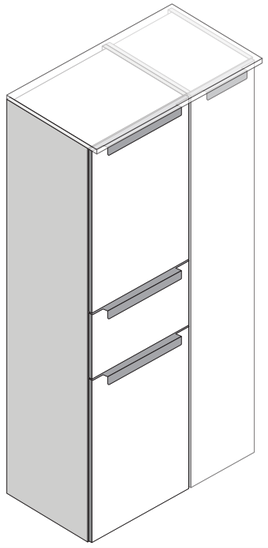

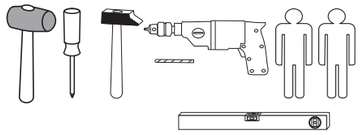

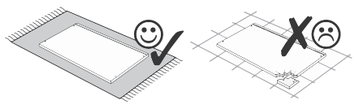

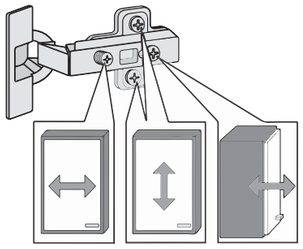

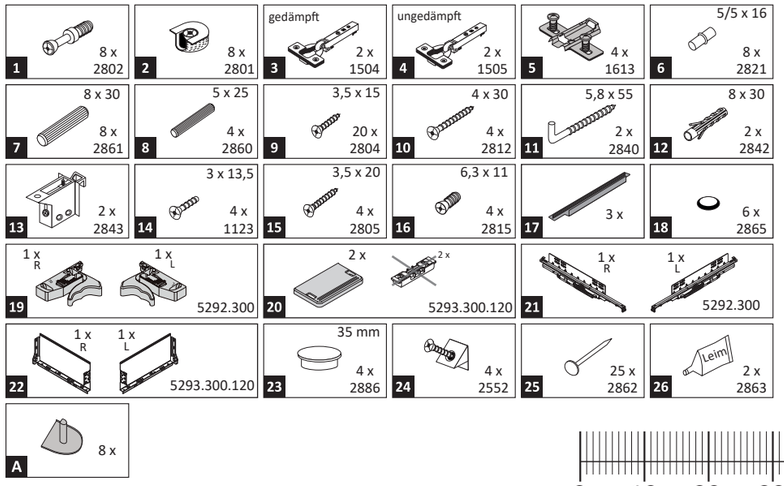

Held Möbel GmbH
Vogelparadies 9
32457 Porta Westfalica

Mail:
info@held-moebel.de

Diese Aufbauanleitung muss bis zum Ende der Nutzungszeit ihres Produktes sorgfältig aufbewahrt werden! Im Rahmen des Produkthaftungsgesetztes müssen Sie die Herstellerkennzeichnung aufbewahren.
Zusätzlich kann Ihnen die Aufbauanleitung bei Ersatzteilbestellungen helfen, Bauteile und Beschläge eindeutig zu identifizieren.

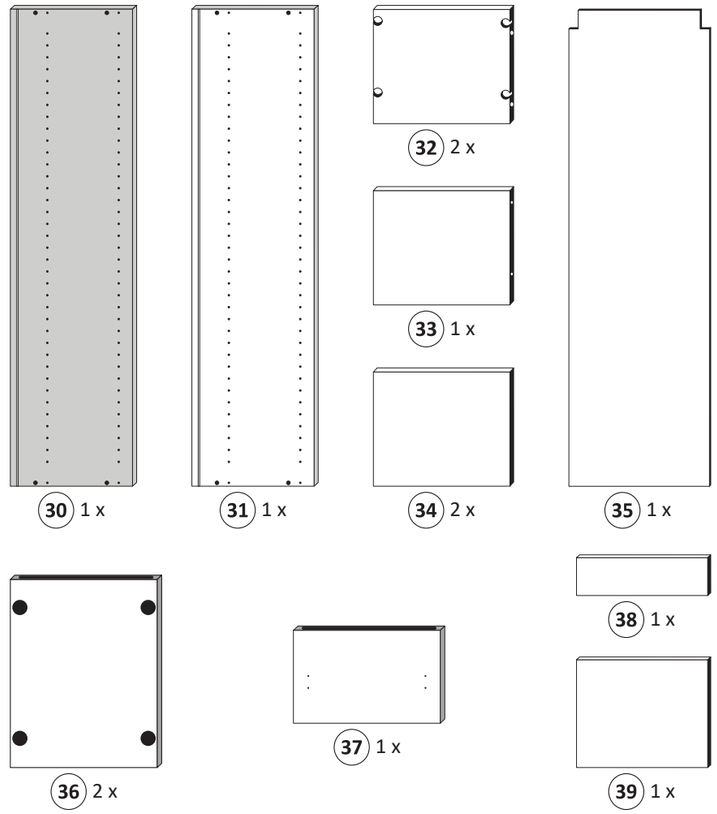

1

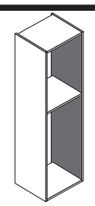

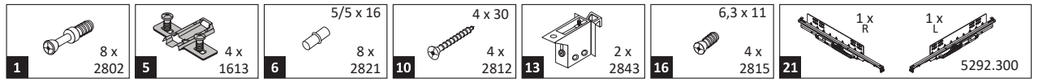

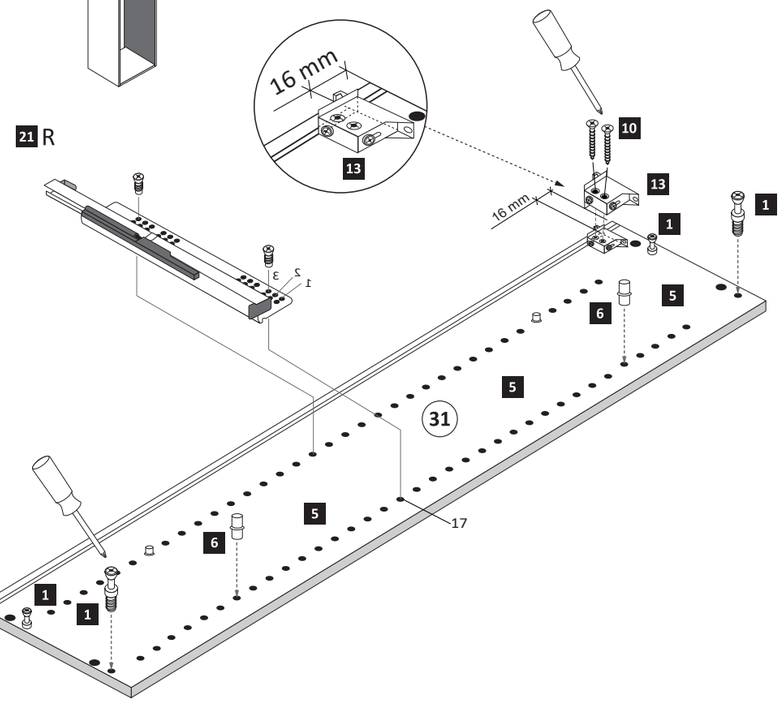

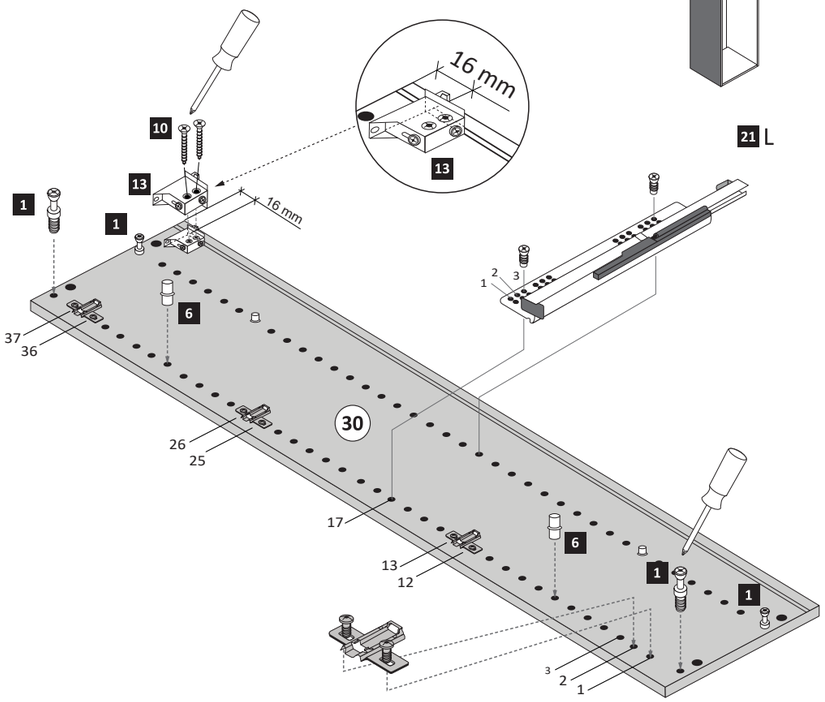

2

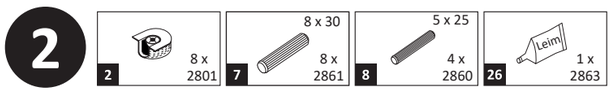

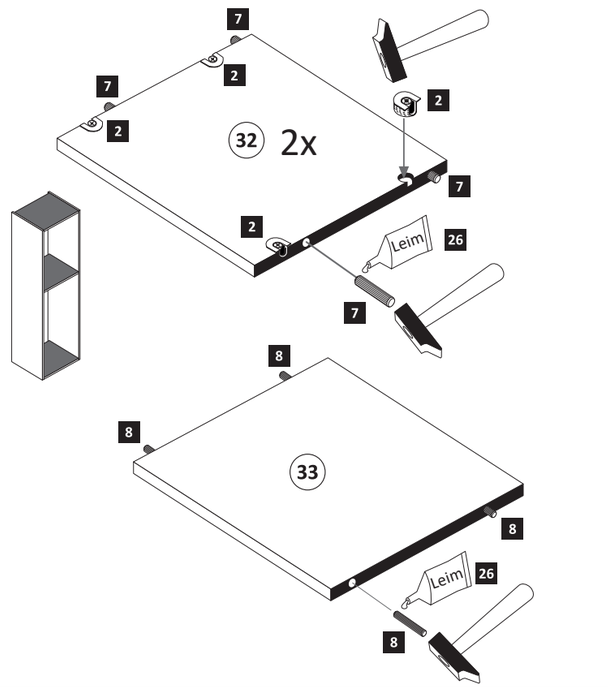

3

9 — 3,5 x 15 — 2 x 2804

A — 8 x

20 min.

26 — Leim — 1 x 2863

D Leim
GB Glue
NL Lijm
PL Klej
TR Tutkal
F Colle
I Colla

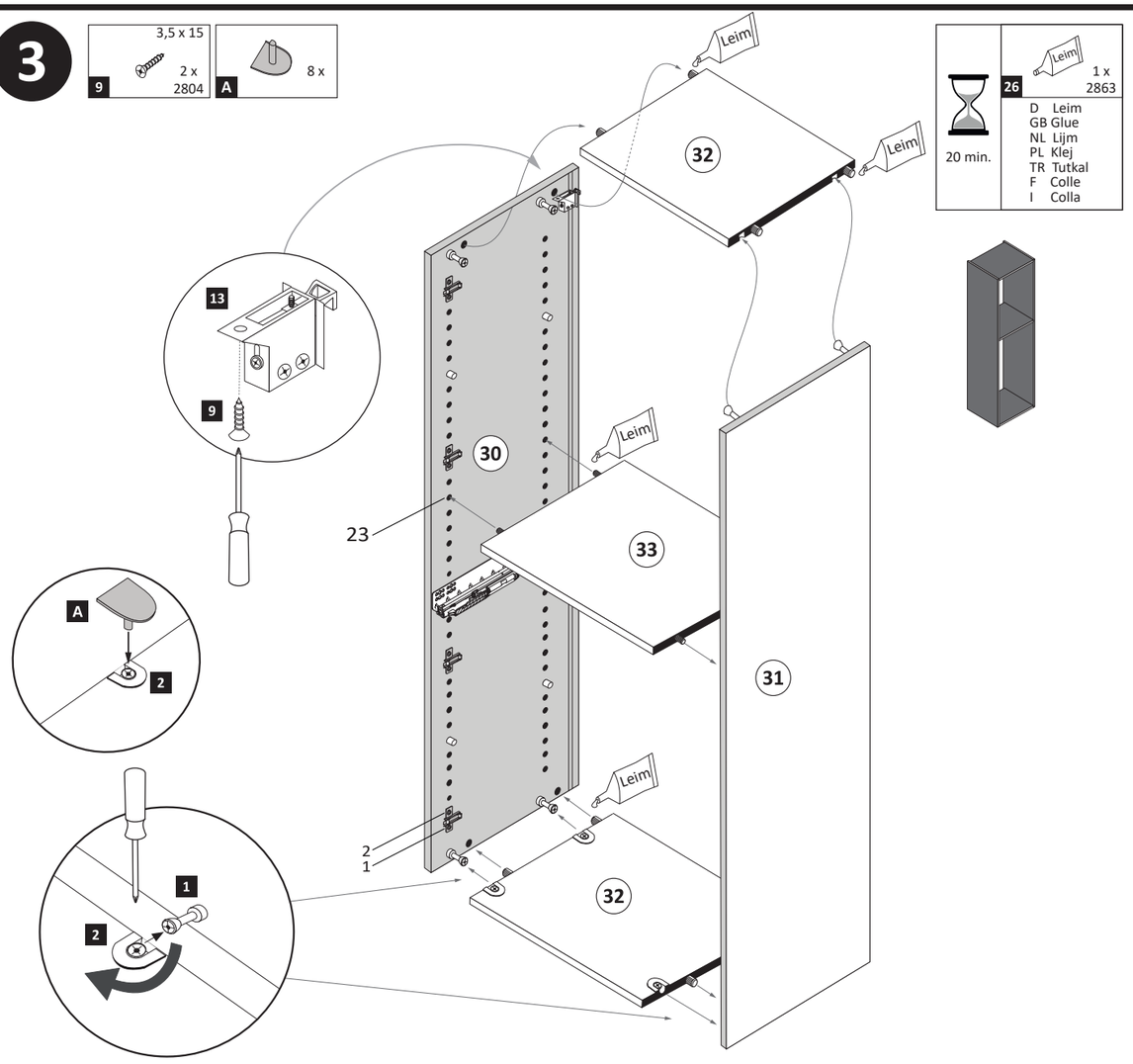

4

24 — 4 x 2552

25 — 25 x 2862

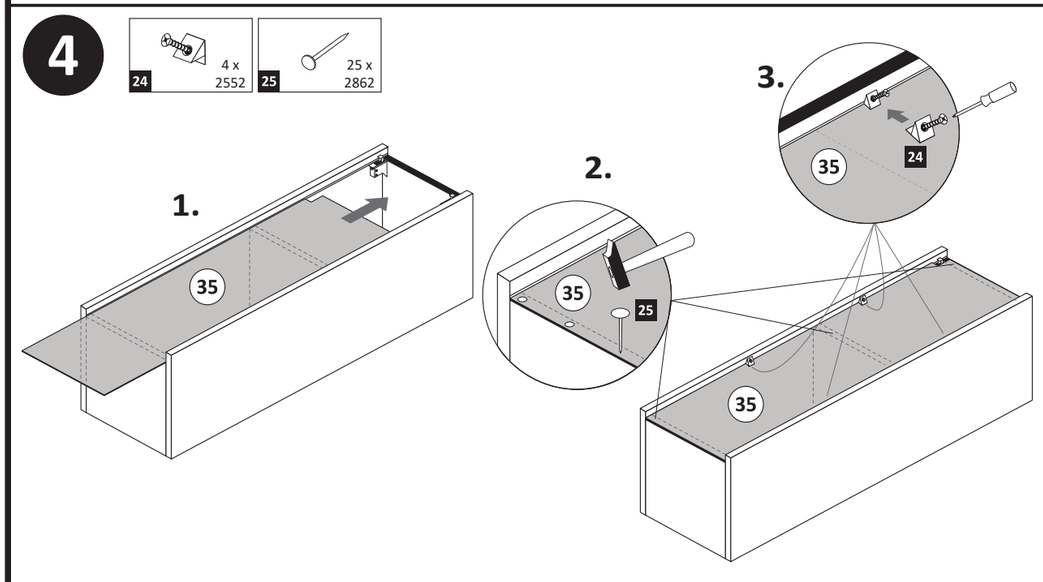

5

9 — 3,5 x 15 — 10 x 2804

14 — 3 x 13,5 — 4 x 1123

15 — 3,5 x 20 — 4 x 2805

17 — 1 x

18 — 2 x 2865

19 — 1 x R, 1 x L — 5292.300

20 — 2 x — 5293.300.120

22 — 1 x R, 1 x L — 5293.300.120

26 — Leim — 1 x 2863

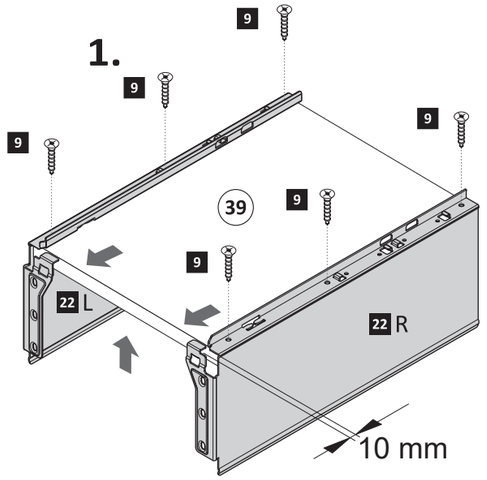

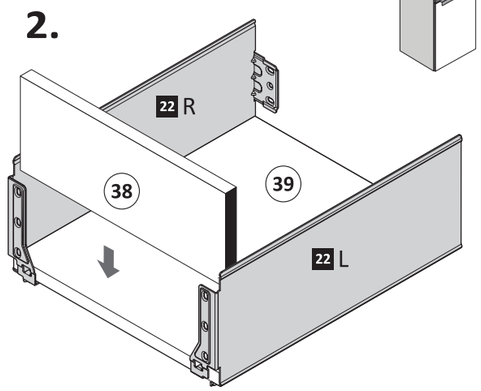

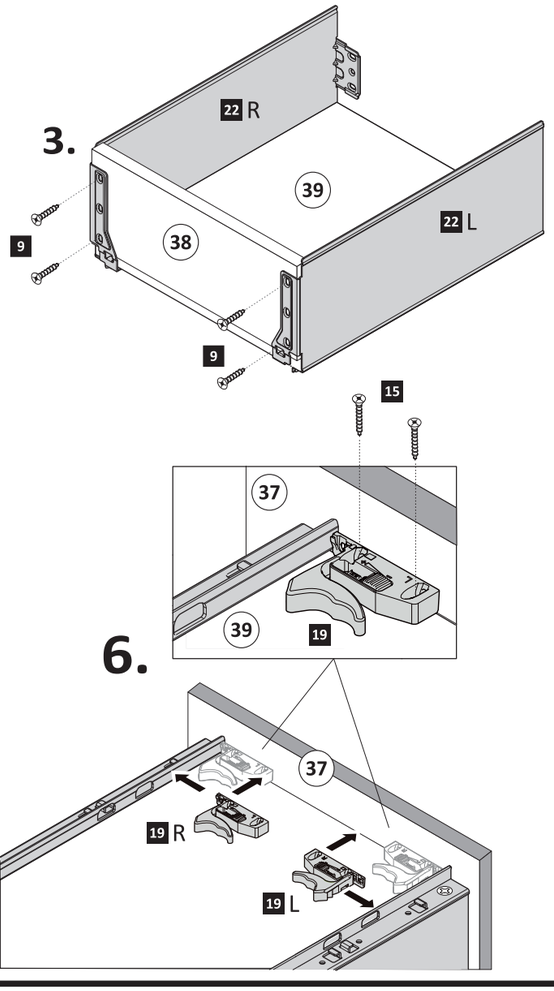

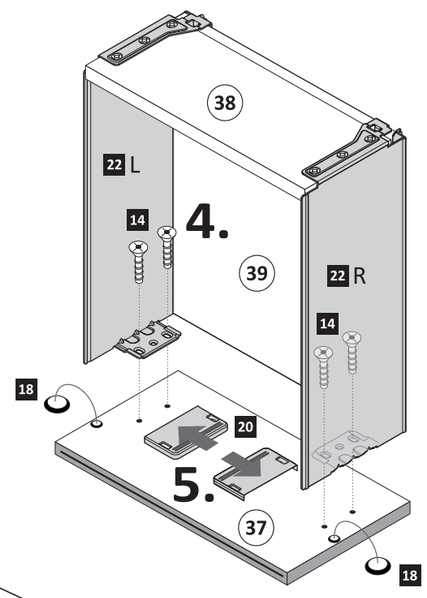

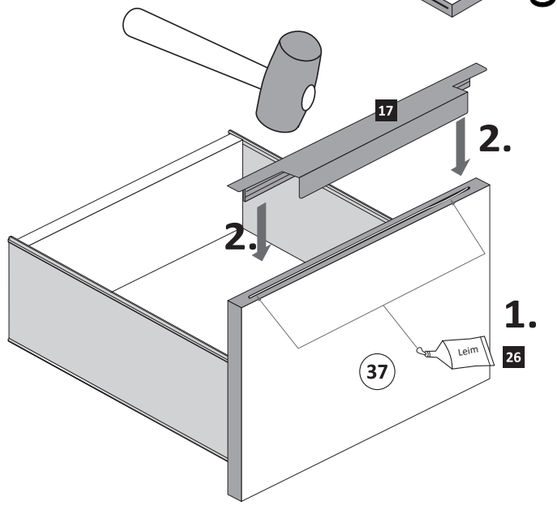

6

3 gedämpft 2 x 1504
4 ungedämpft 2 x 1505
9 3,5 x 15 8 x 2804
18 4 x 2865
23 35 mm 4 x 2886

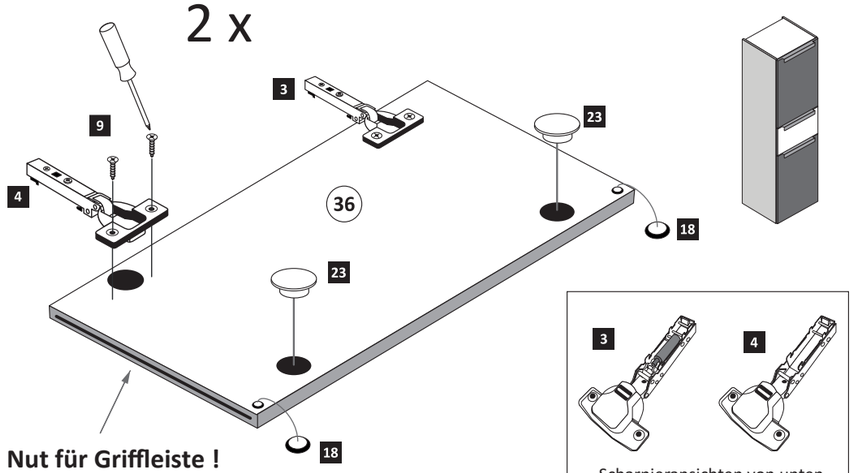

7

17 2 x
26 Leim 1 x 2863

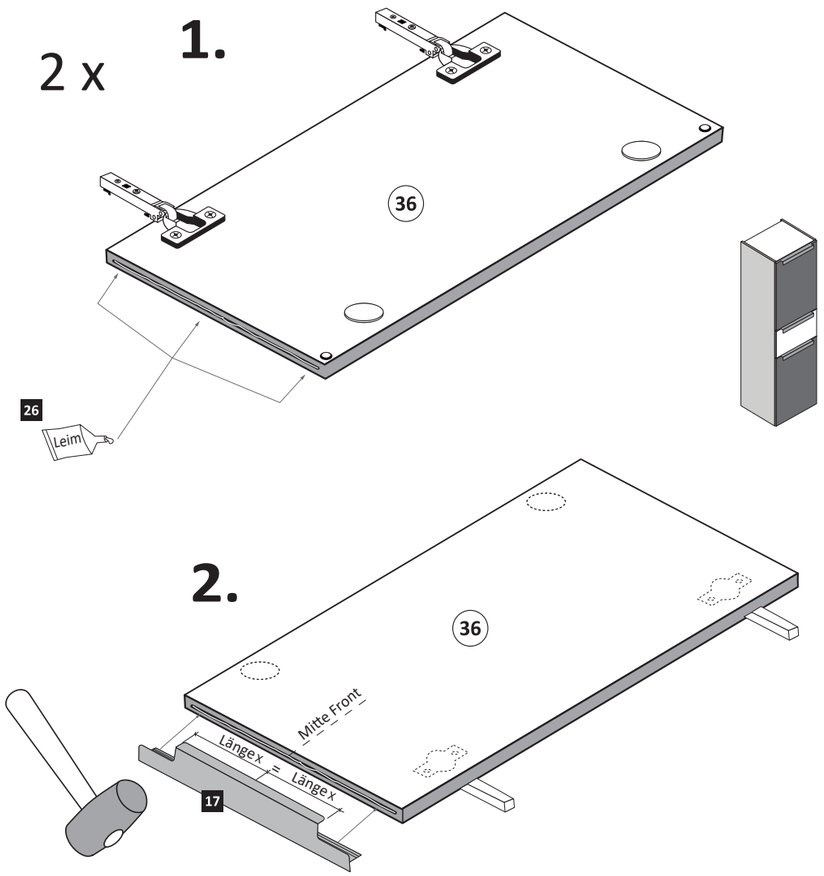

8

11 5,8 x 55 2 x 2840
12 8 x 30 2 x 2842

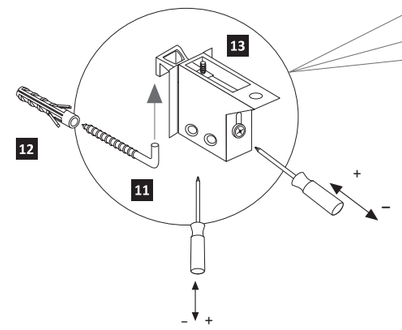

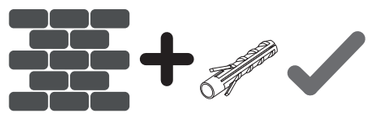

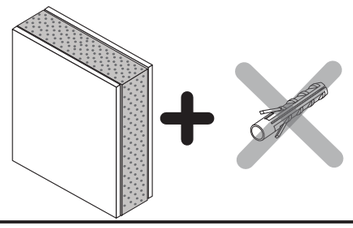

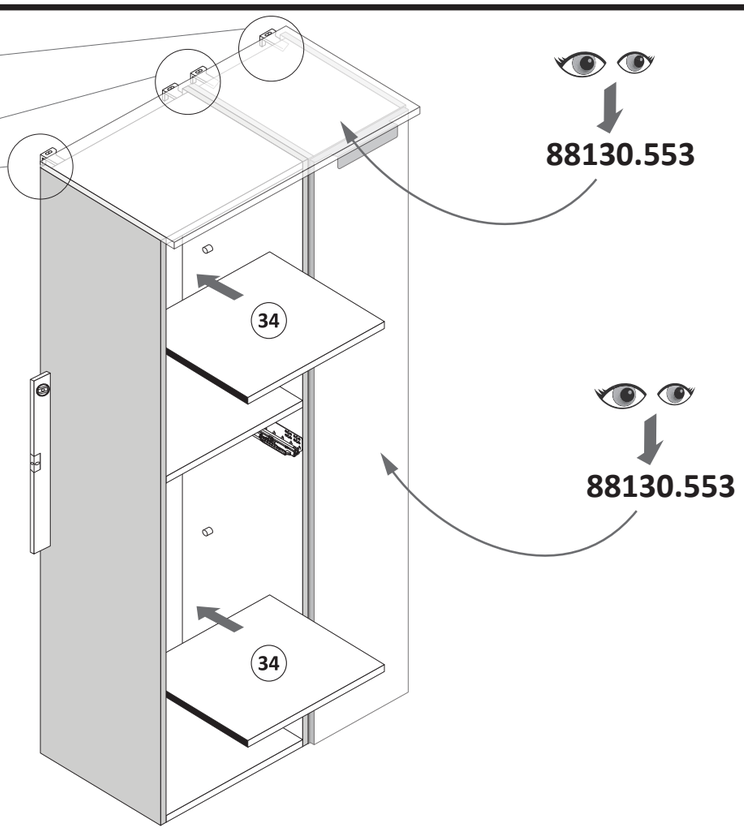

9

