MADEIRA 220

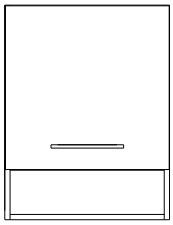

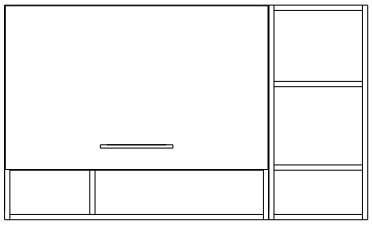

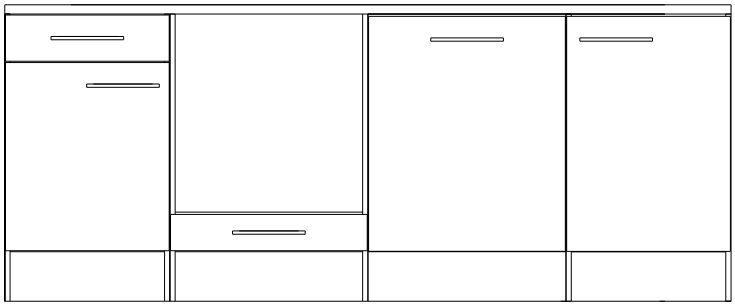

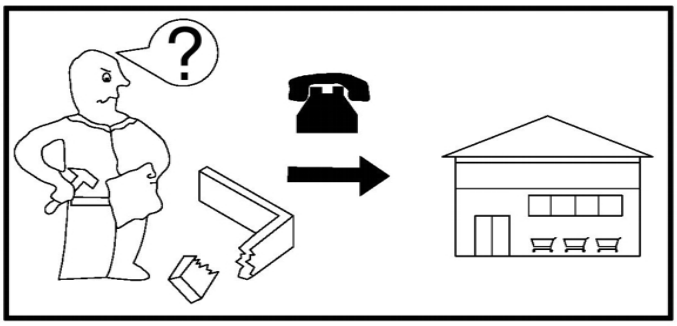

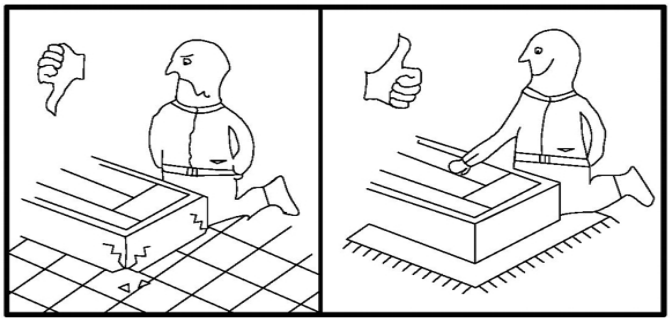

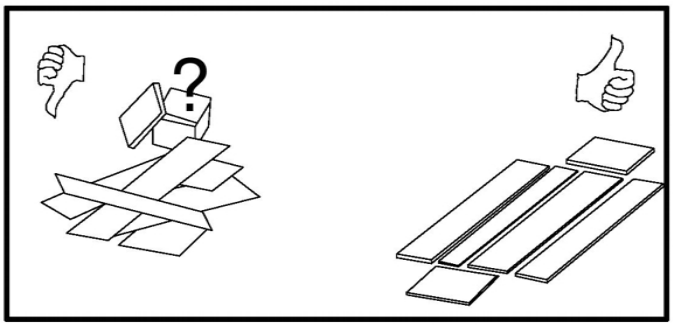

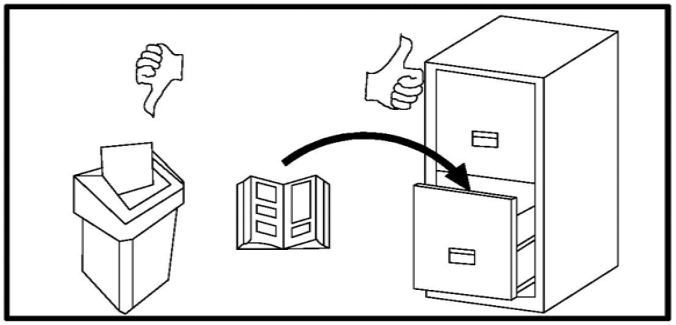

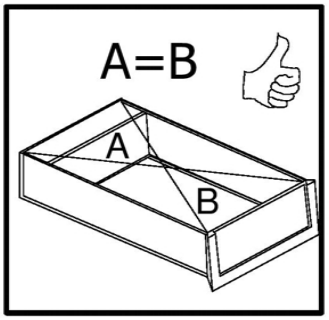

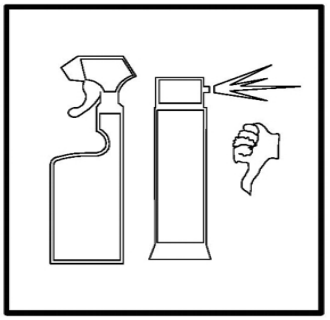

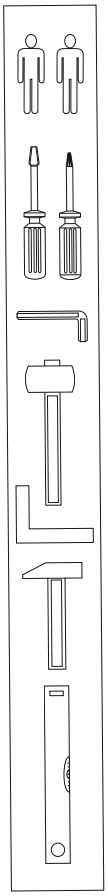

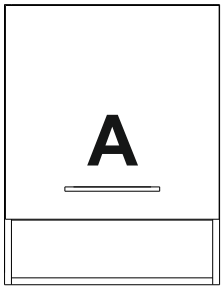

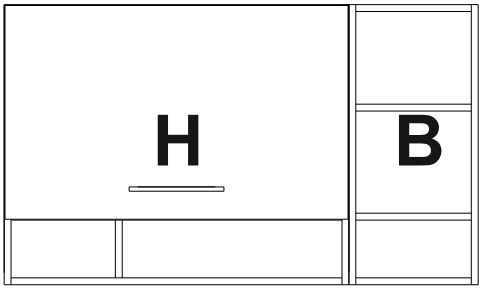

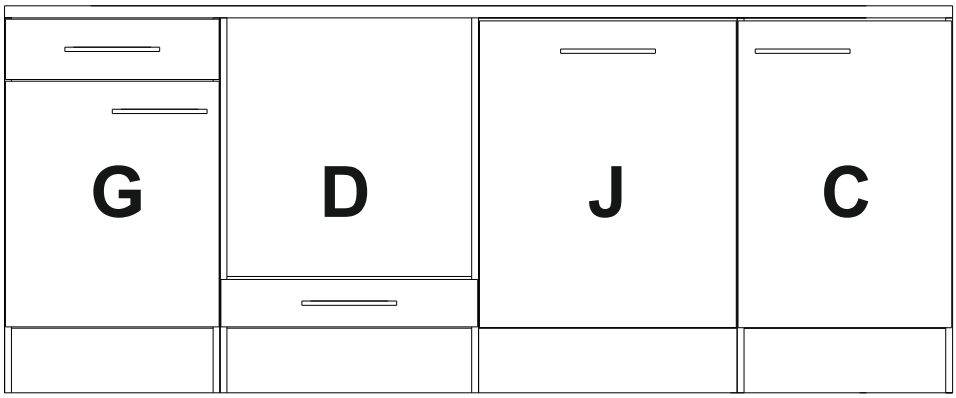

1	8mm x 35mm	x 48
2		x 10
39	3x20	x 82
4A	4mm x 16mm	x 30
54		x 10
6	5mm x 11mm	x 24
92A		x 1
92B		x 1

31		x 13
26		x 1
38		x 17
9		x 8
9A		x 8
24		x 2
17		x 3
18		x 3

22	7mm x 50mm	x 54
22A		x 40
13		x 20
10A		x 12
35		x 10
21	4x30	x 22
41		x 2
4	M4	x 14

85A		x 2
85B		x 2
11	3.5x13	x 8
3		x 7
76A		x 2
76B		x 2
76C		x 2

I

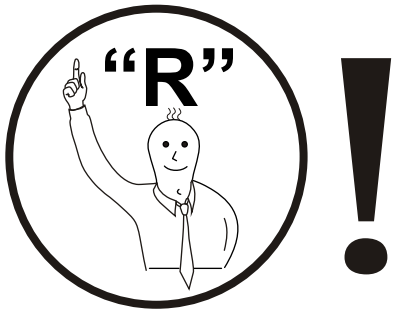

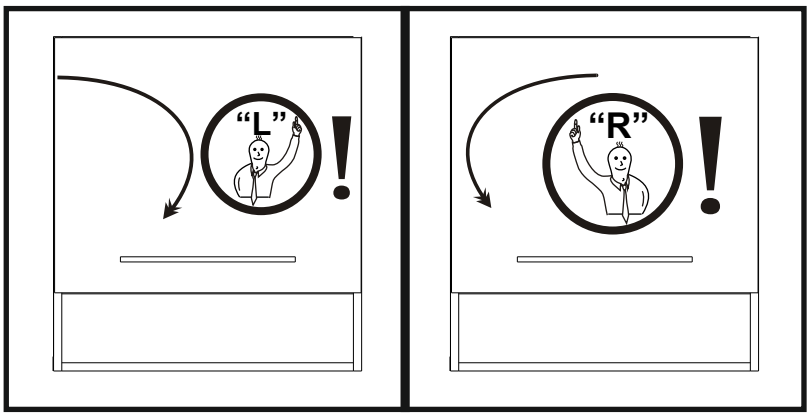

A

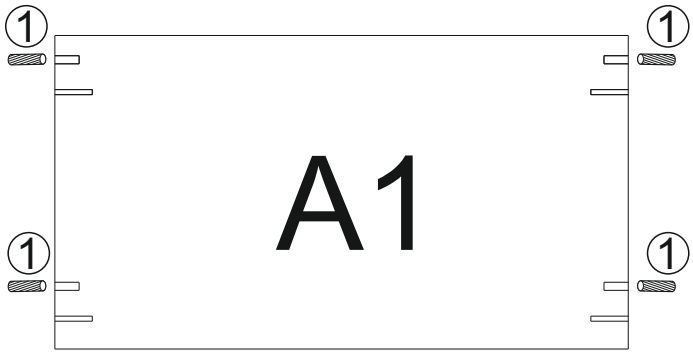

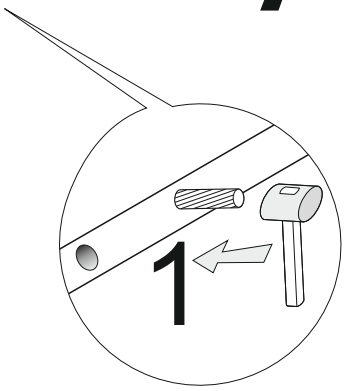

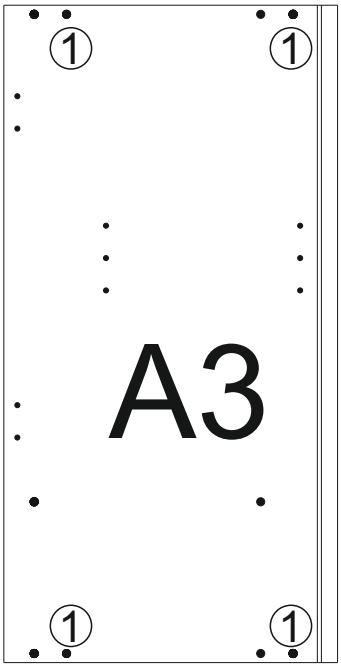

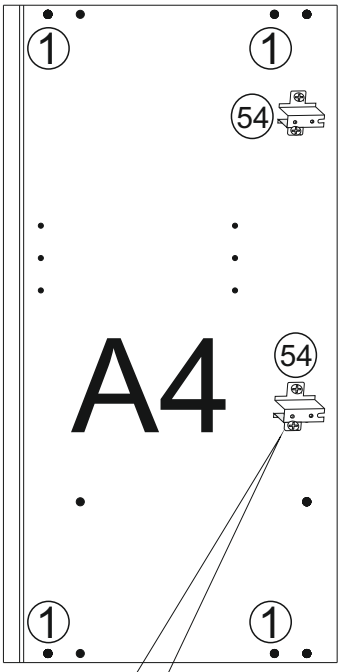

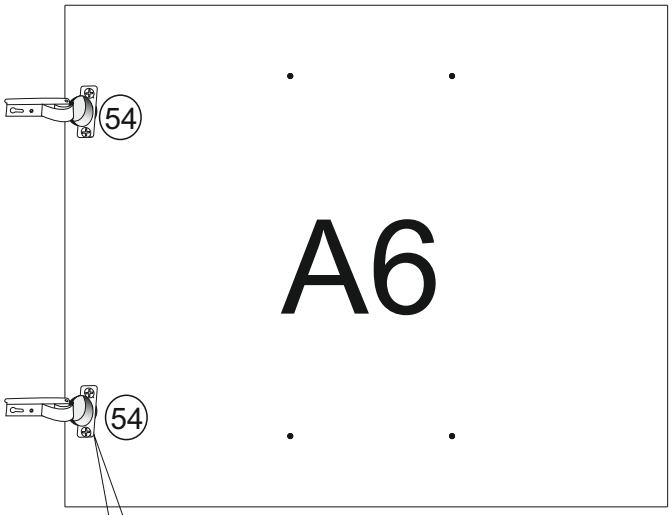

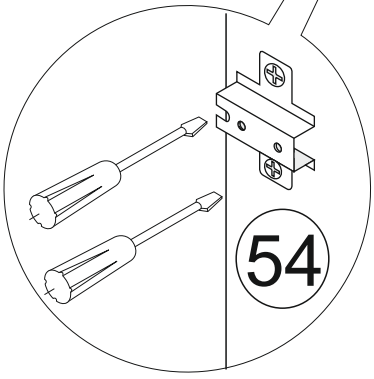

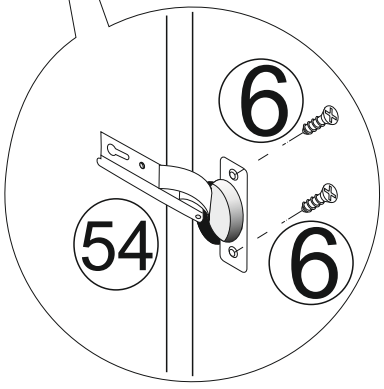

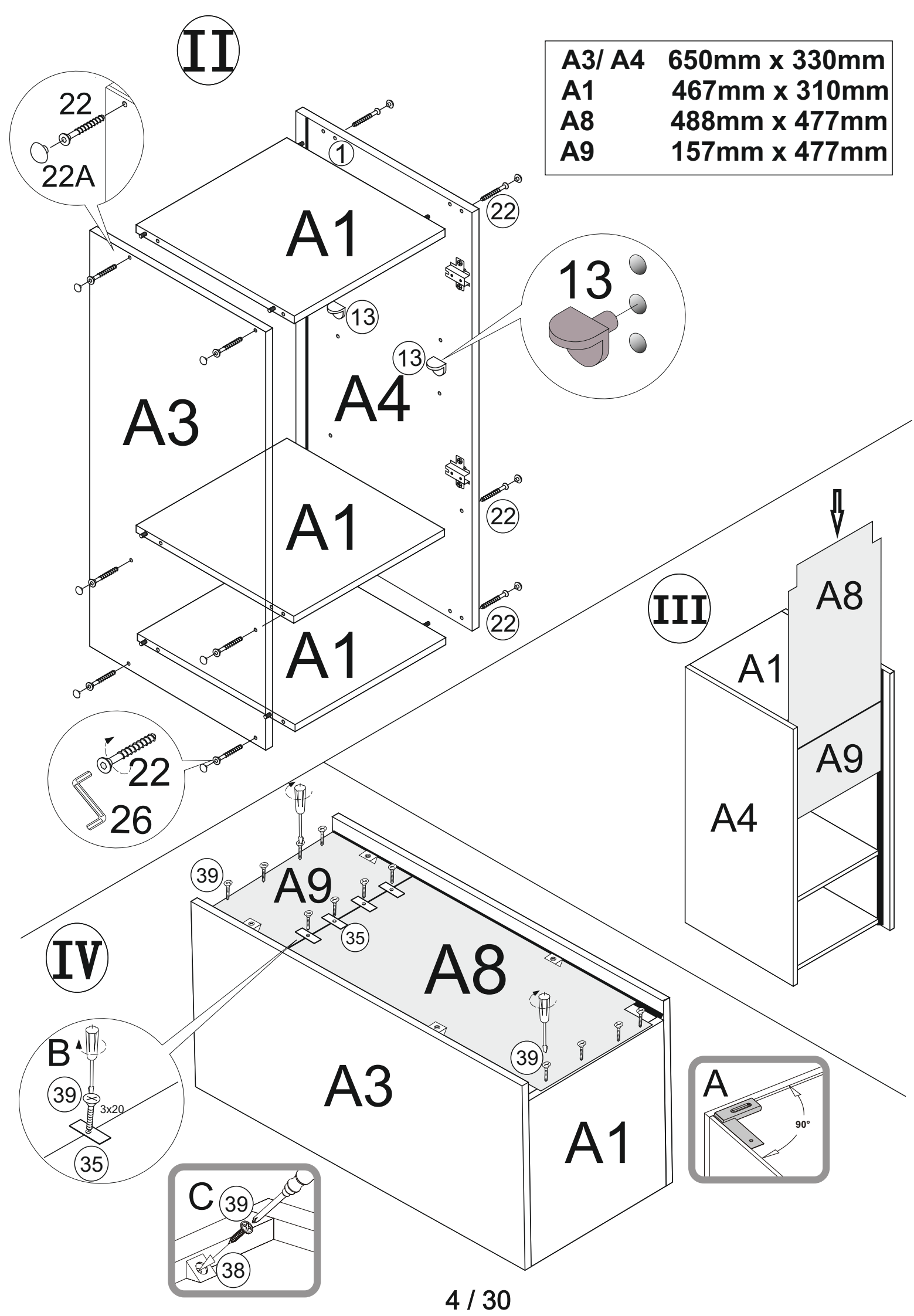
II
A3/ A4 650mm x 330mm
A1 467mm x 310mm
A8 488mm x 477mm
A9 157mm x 477mm
22
22A
1
A1
22
13
13
13
A3
A4
A1
22
A1
22
22
26
III
A8
A1
A9
A4
IV
39
A9
35
A8
B
39
3x20
35
39
A3
A1
A
90°
C
39
38

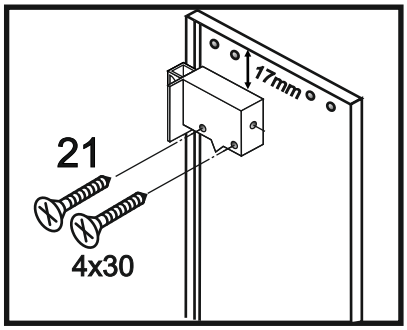

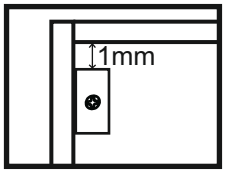

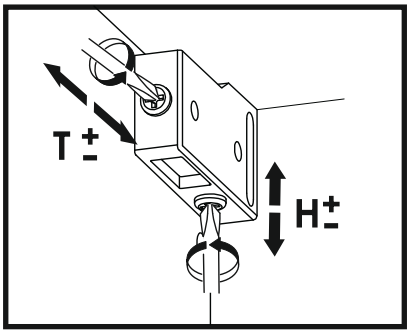

A6 496mm x 496mm
A10 467mm x 246mm

V

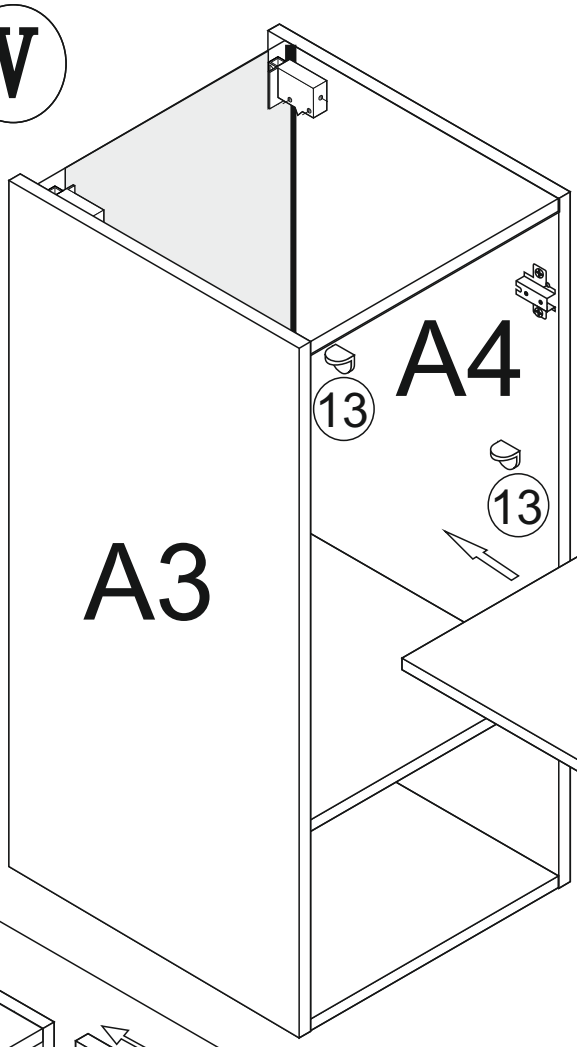

!

VI

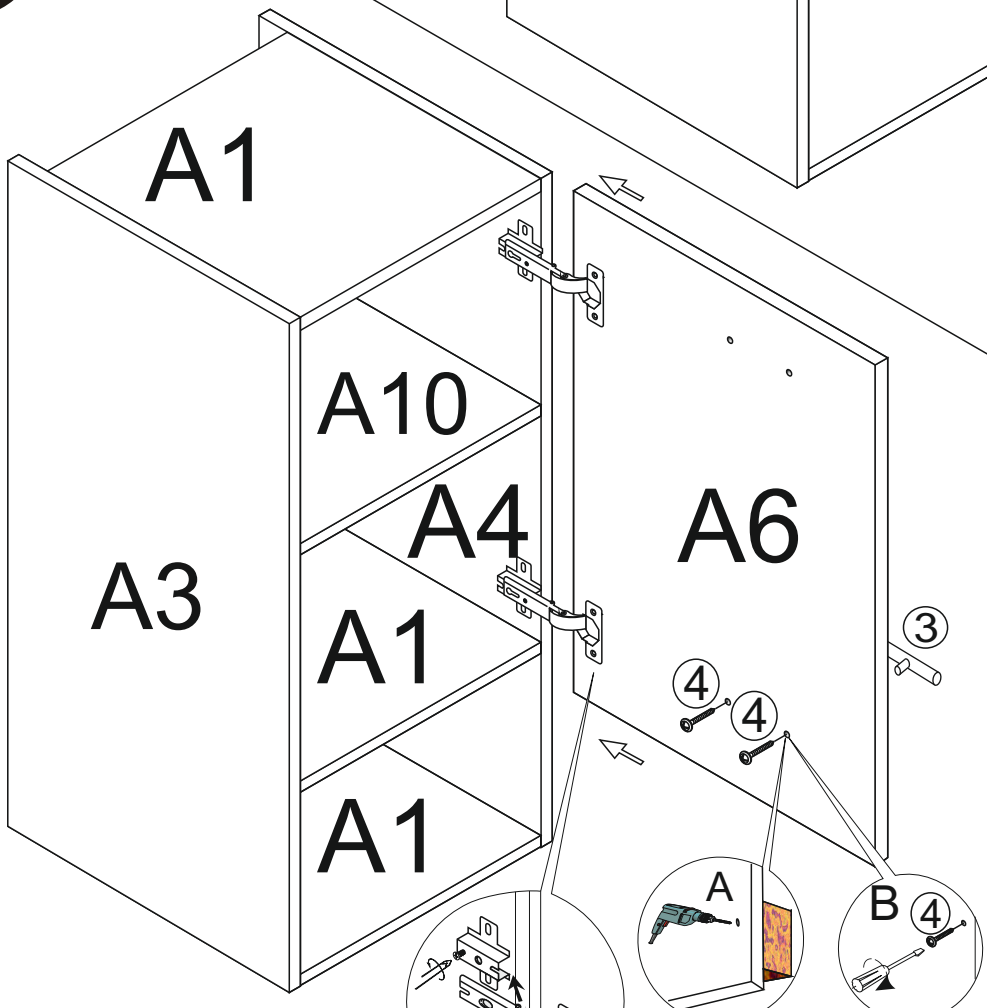

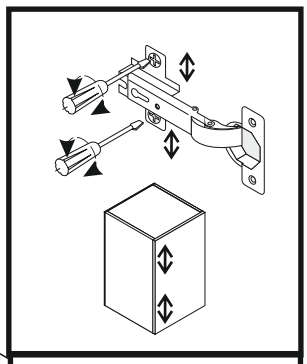

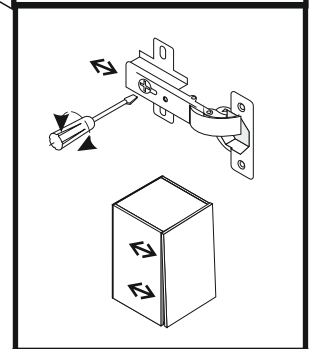

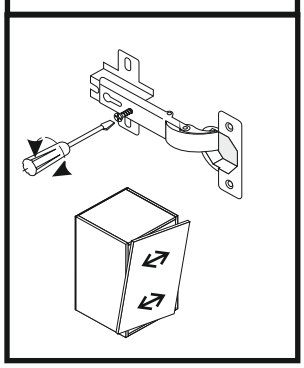

I

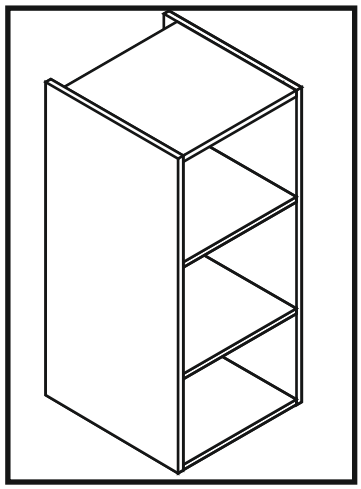

B

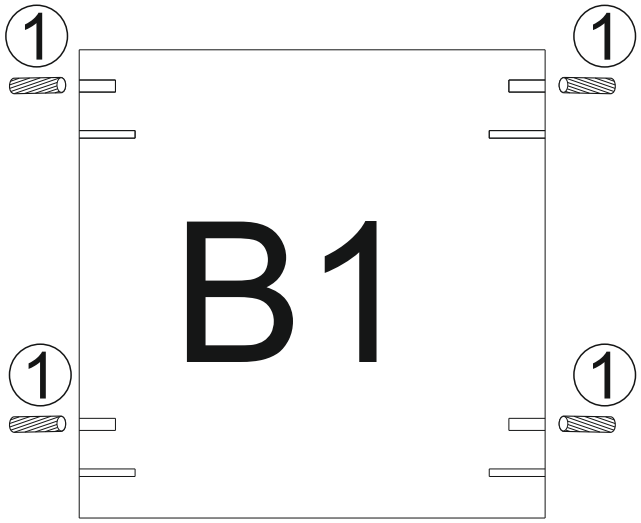

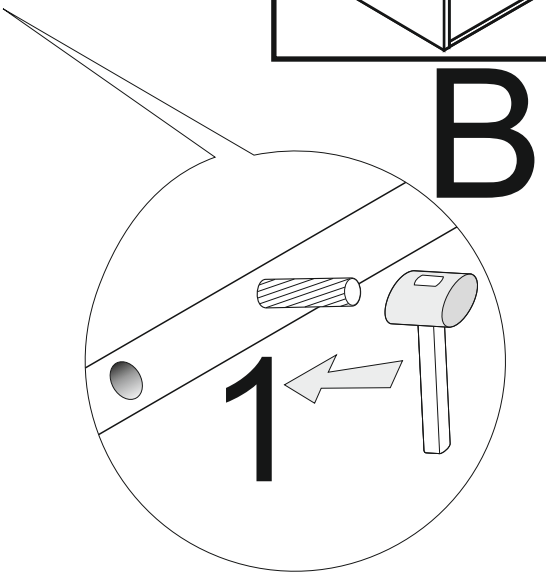

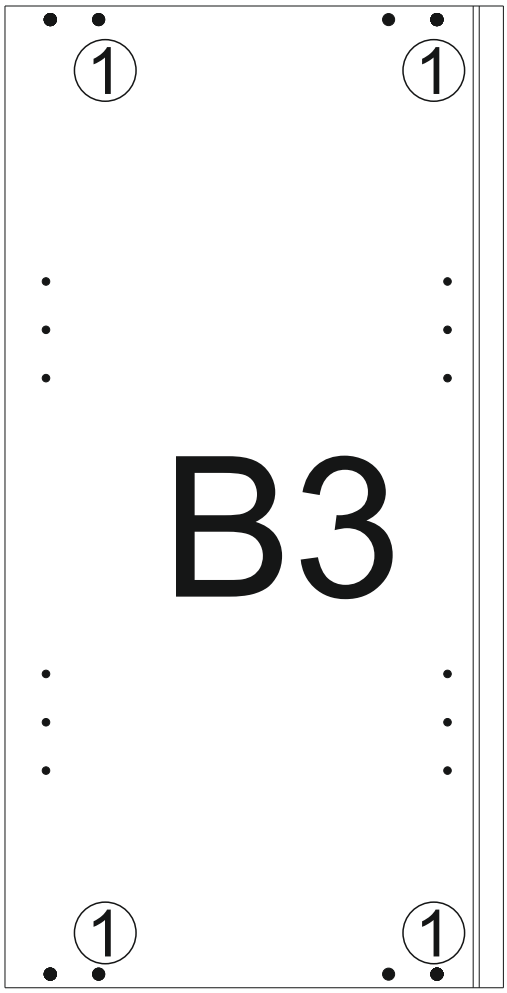

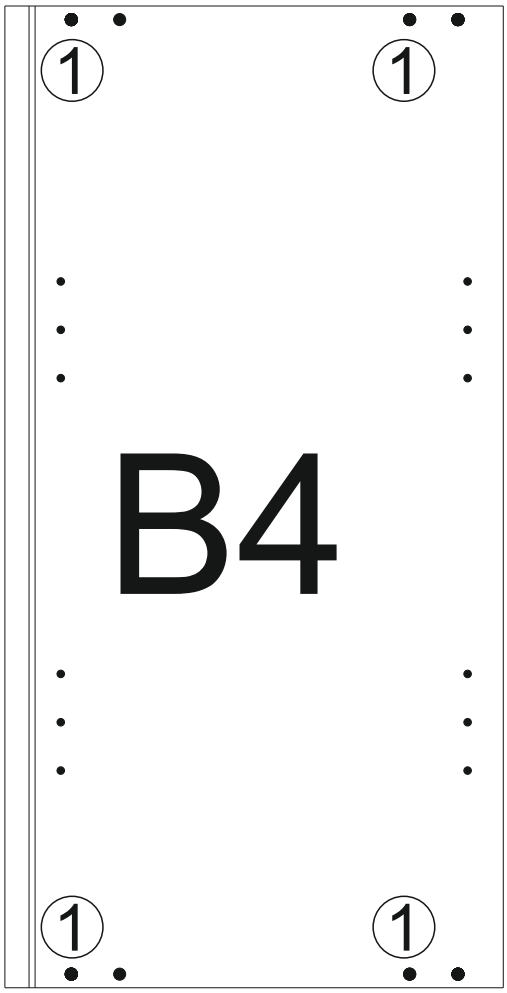

II

22
22A

B3/ B4 650mm x 330mm
B1/ B2 267mm x 310mm
B8 645mm x 277mm

B1
22
13
13
B3
13
13
B4
B1
22
22
26

13

T ±
H ±

III

17mm
21
4x30
11mm

B4
13
13
13
B3
B10
B10

B10 267mm x 300mm

IV

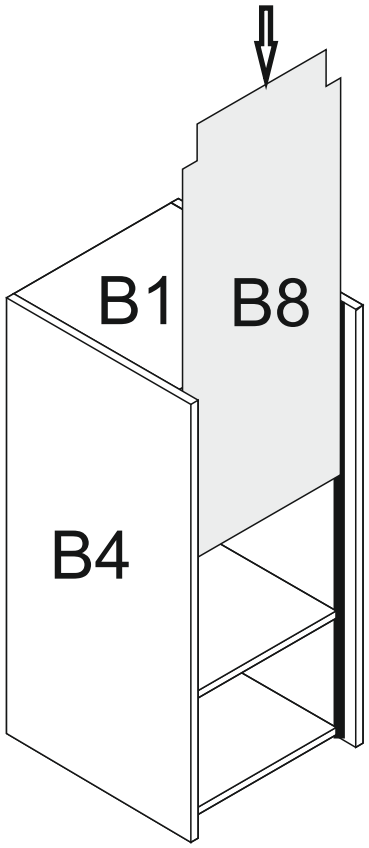
B1
B8
B4

V

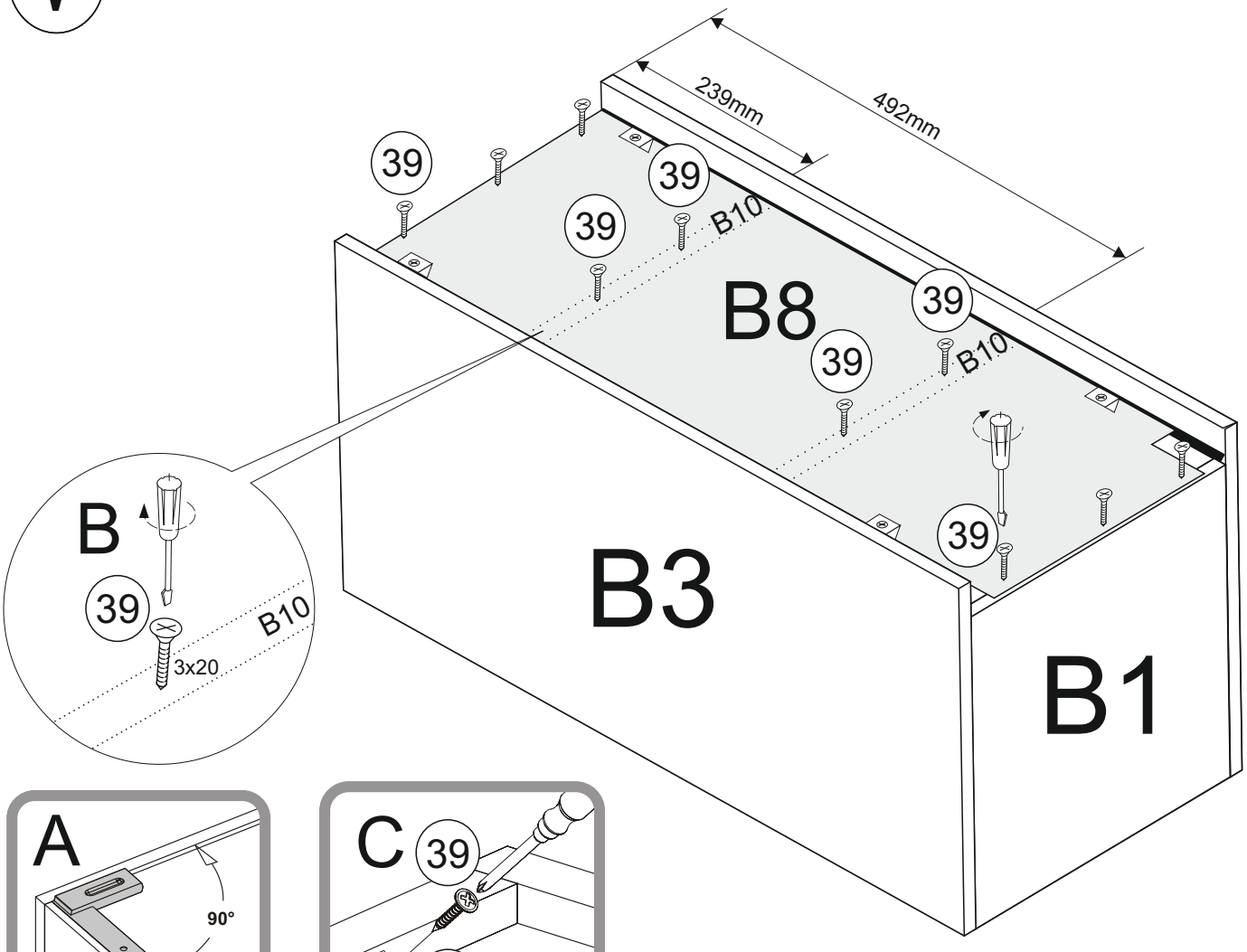
239mm
492mm
39
39
39
B10
B8
39
39
B10
39
B
39
B10
3x20
B3
B1

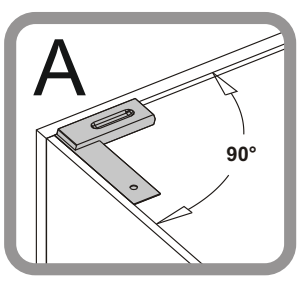
A
90°

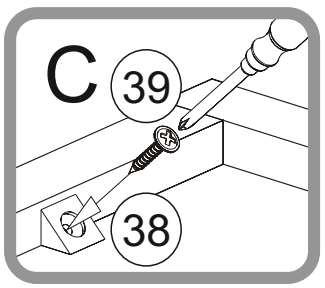
C
39
38

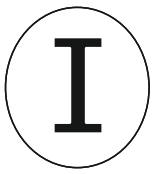
I

9

9
C5
9

C2

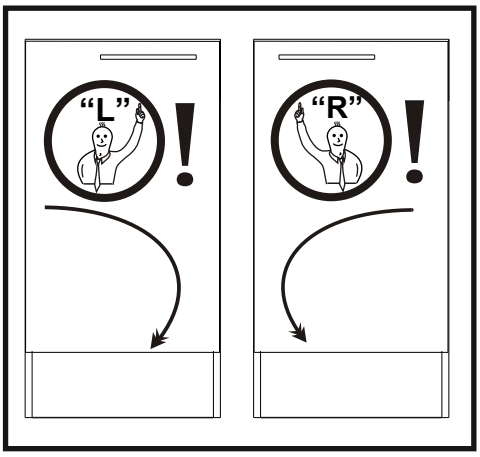
"L"
!
"R"
!

C

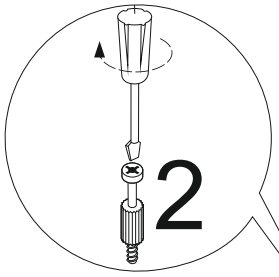
2

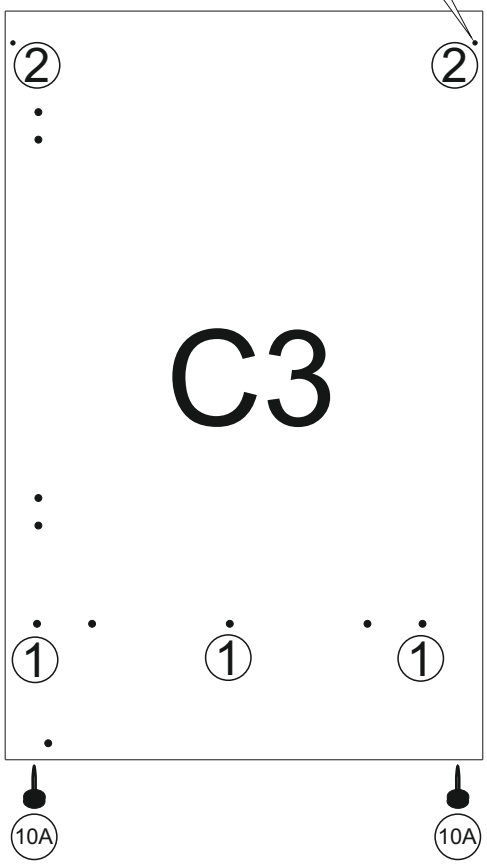
2
2
C3
1
1
1
10A
10A

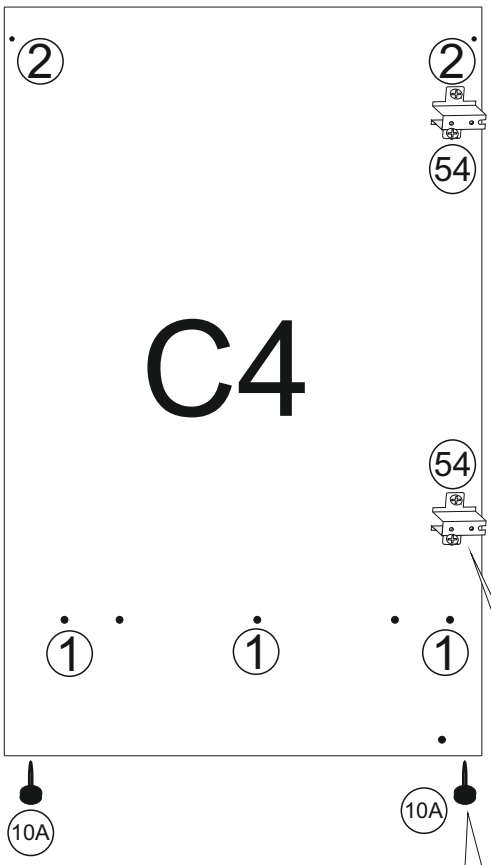
2
2
54
C4
1
1
1
10A
10A

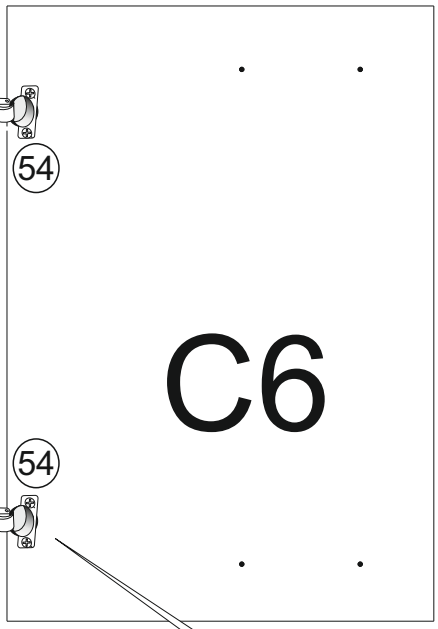
54
C6

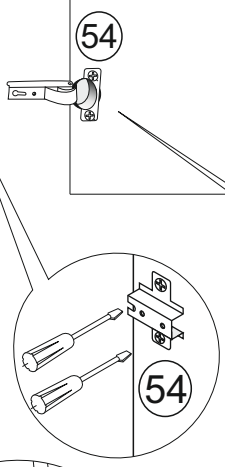
54

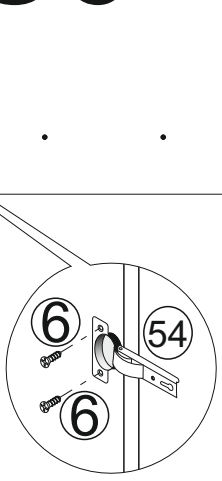
6
54
6

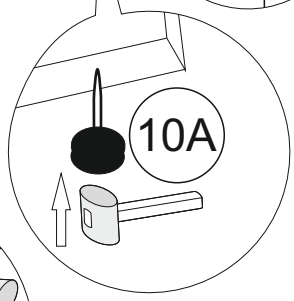
10A

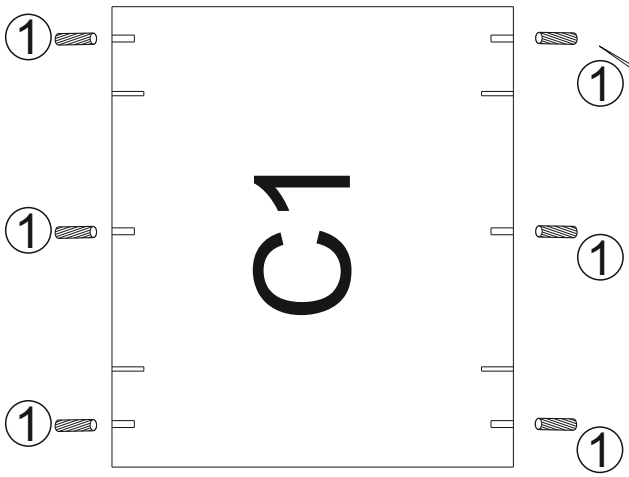
1
1
1
1
1
1
C1

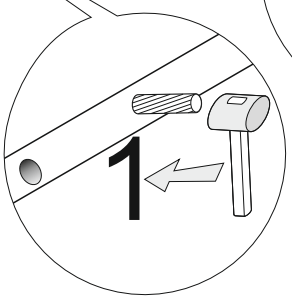
1

II

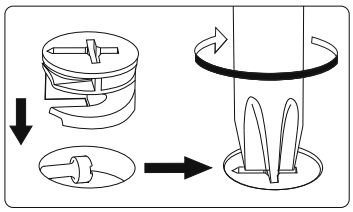

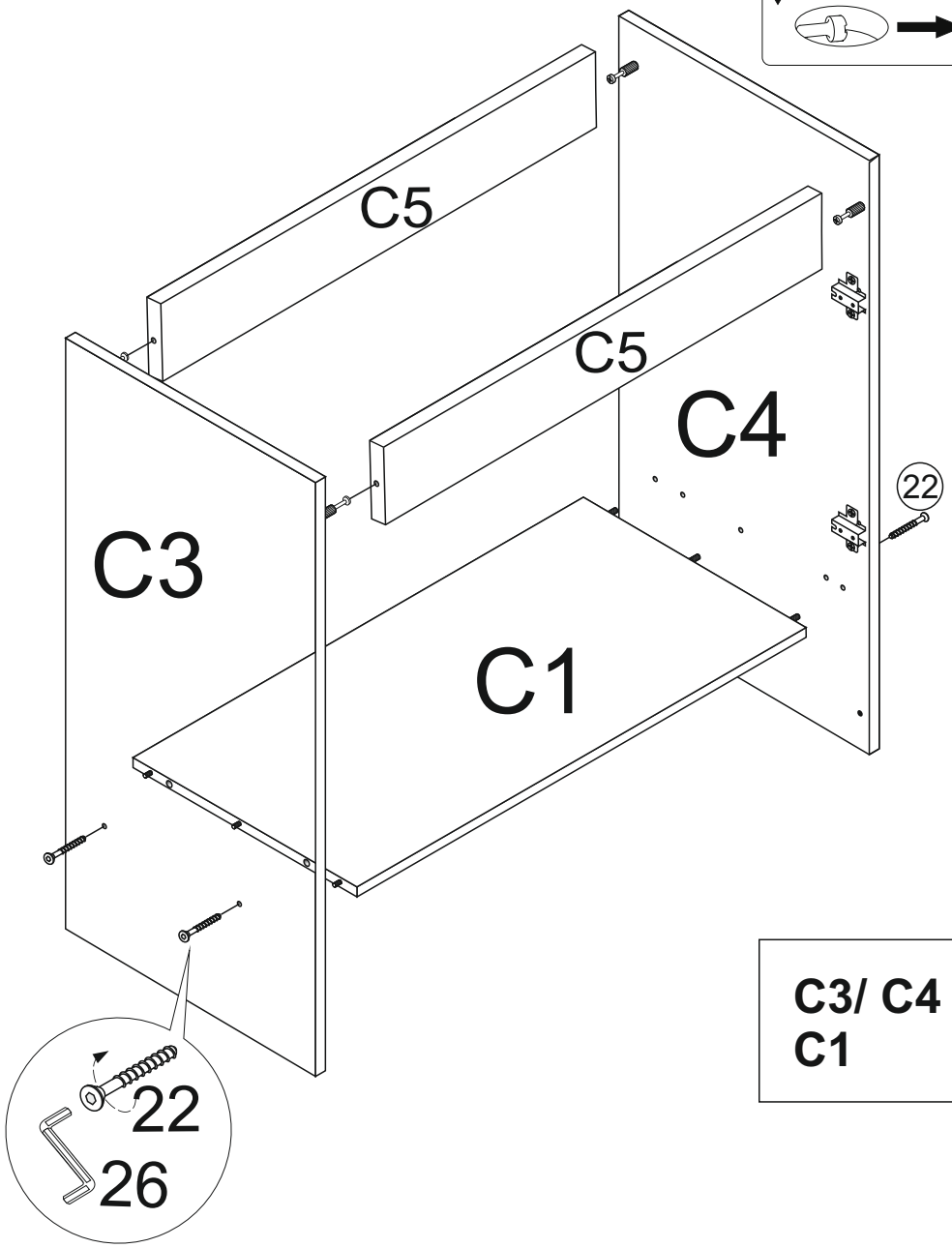

C3/ C4	**870mm x 555mm**
C1	**467mm x 535mm**

III

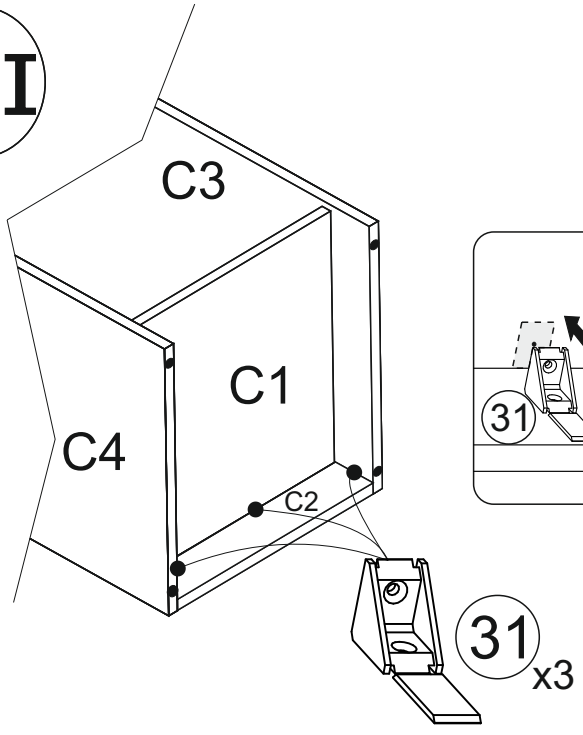

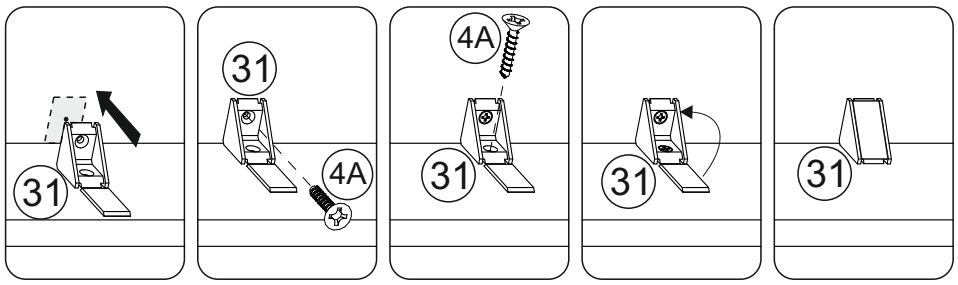

IV

C5	467mm x 74mm
C6	713mm x 496mm
C2	467mm x 150mm

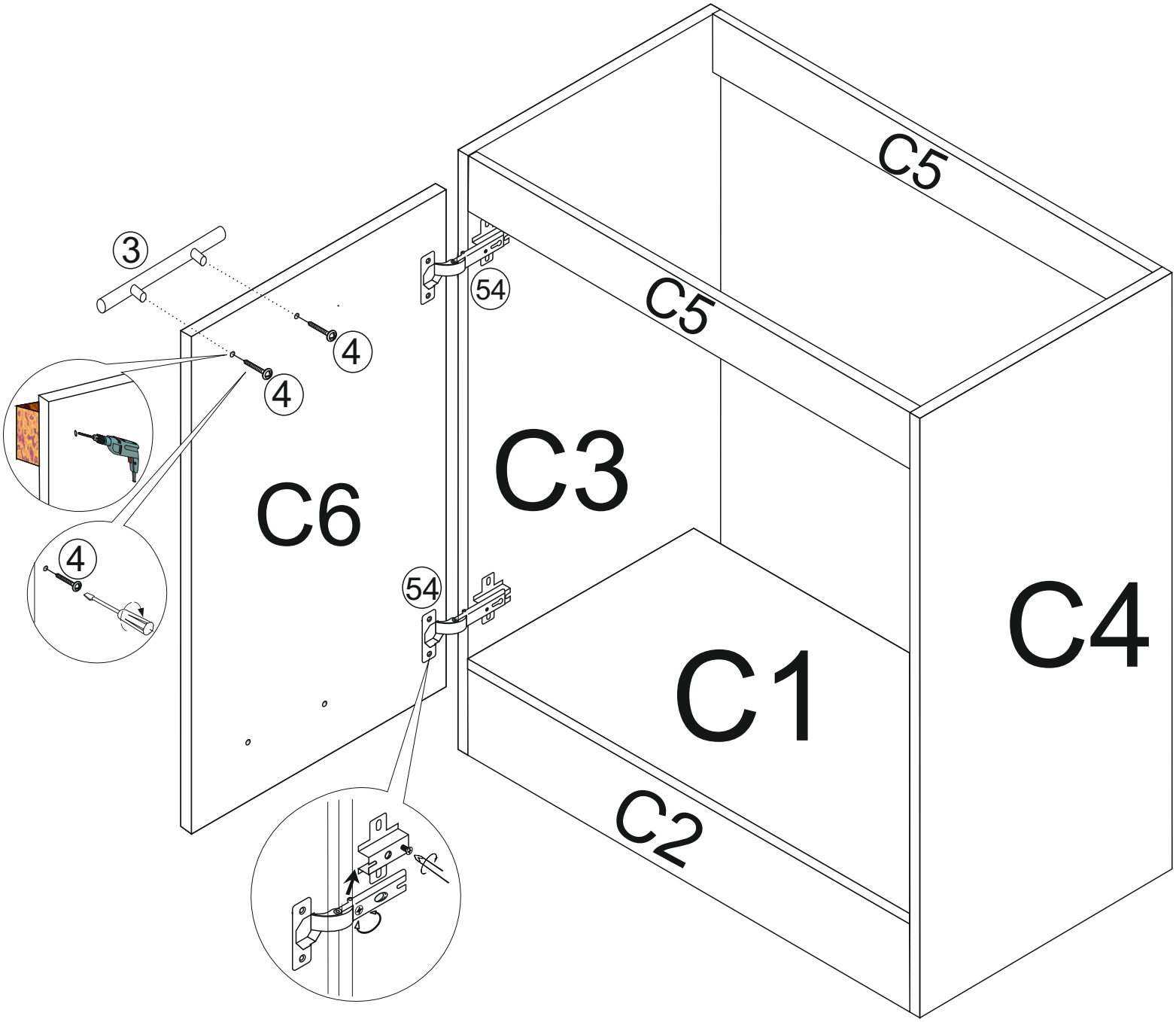

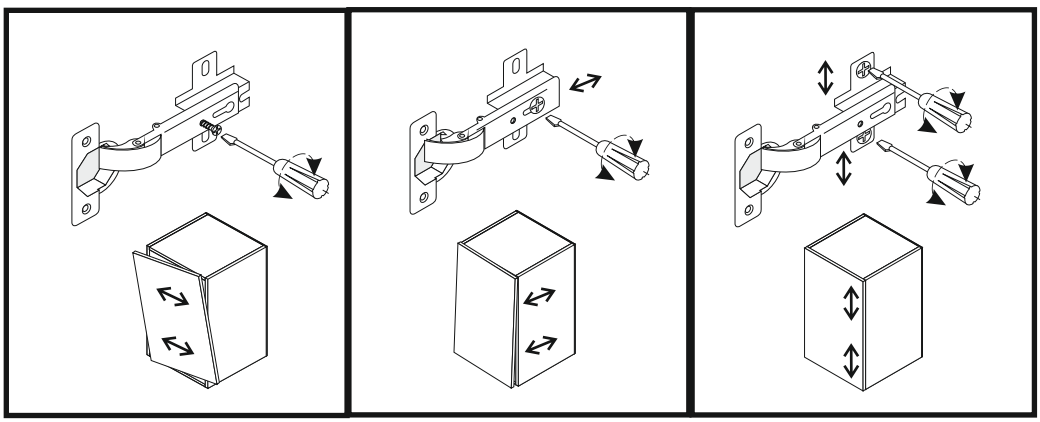

I

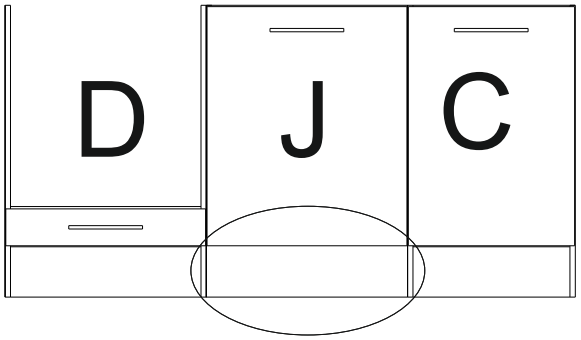

D4

C3

85A

11 x2

600mm

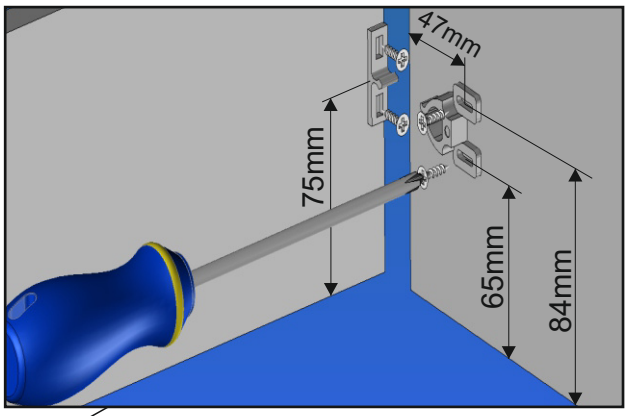

II

J1

85B

11 x2

75mm

J1 600mm x 150mm

III

D4

J1

85B

85A

85B	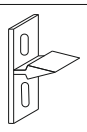	x 2
85A	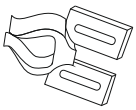	x 2
11	3.5x13	x 8

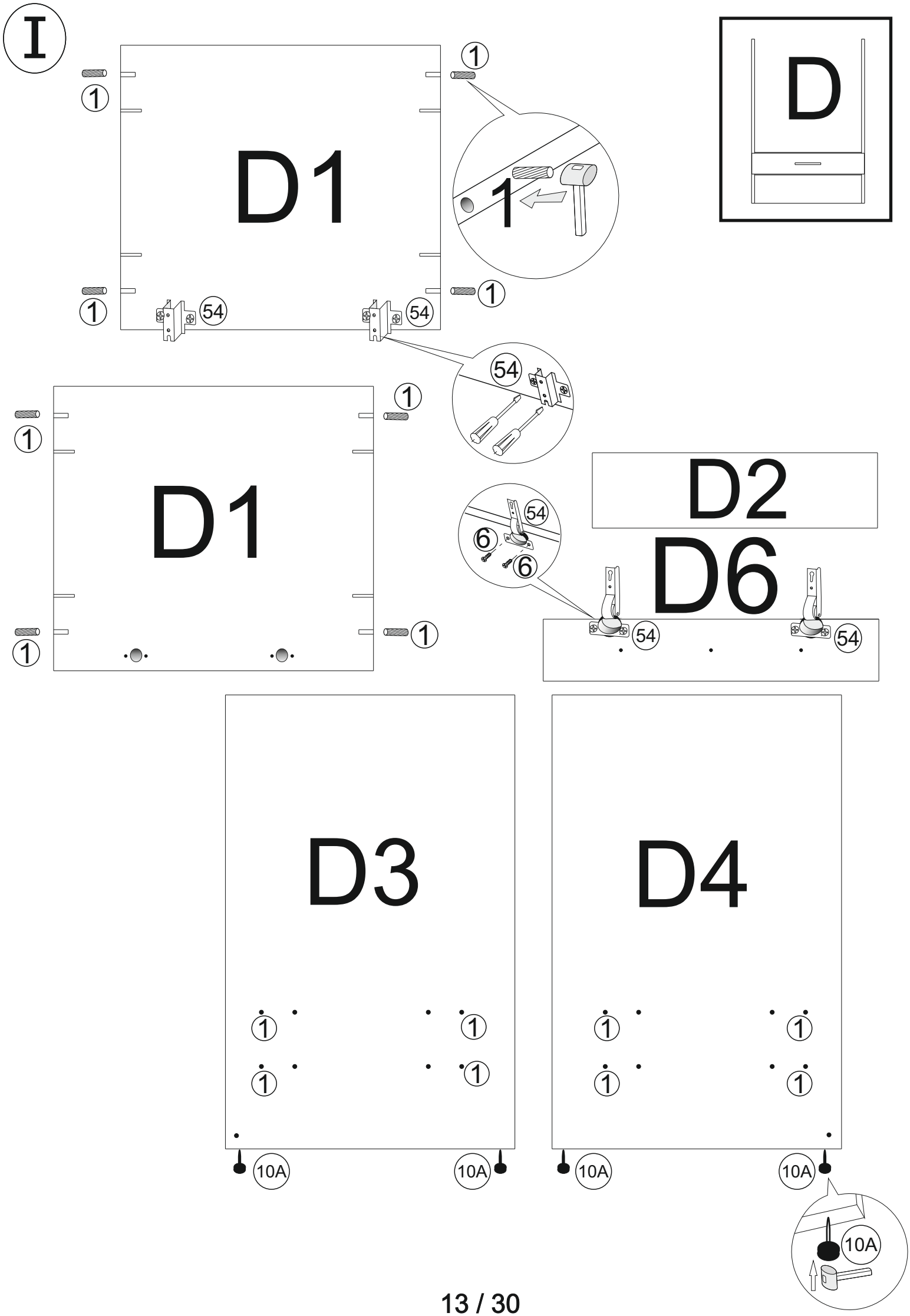
I
D
D1
1
54
D1
D2
D6
6
D3
D4
10A

II

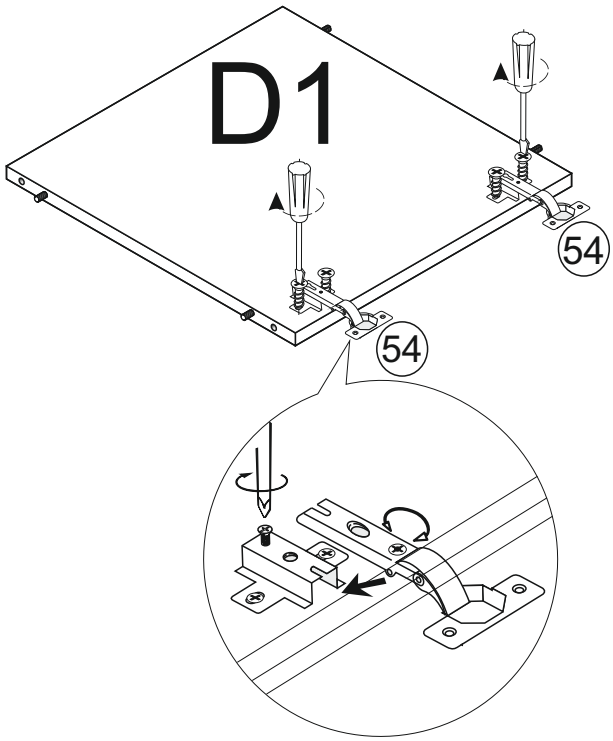

III

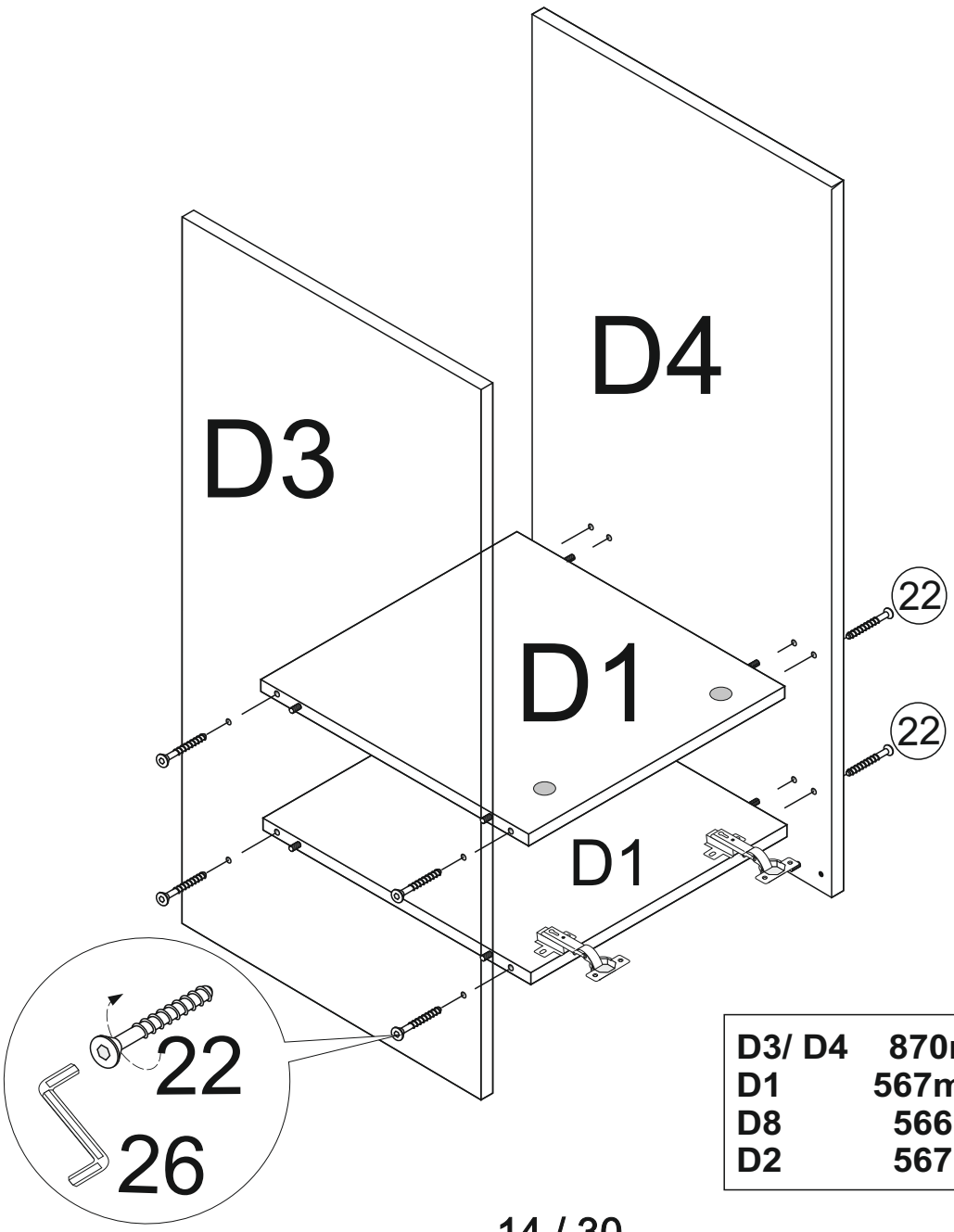

D3/ D4	870mm x 555mm
D1	567mm x 510mm
D8	566mm x 120mm
D2	567mm x 150mm

IV

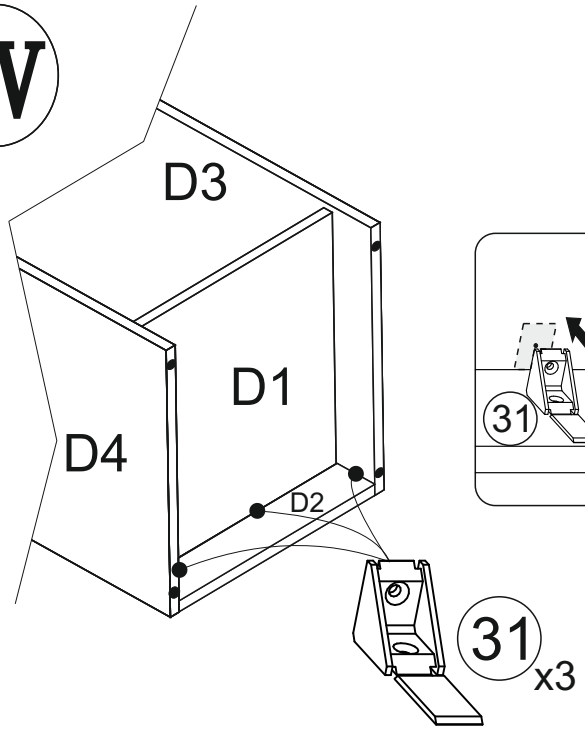

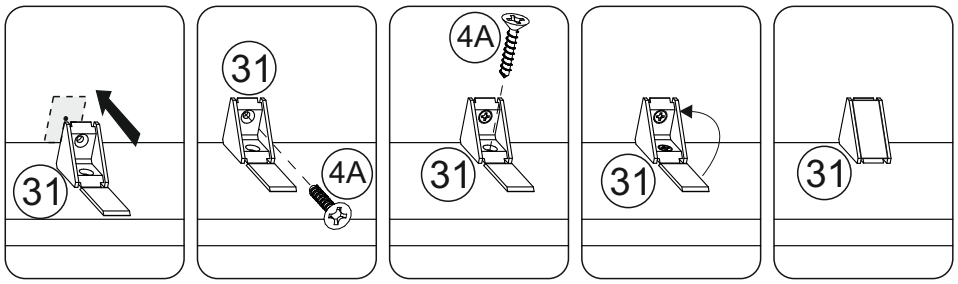

V

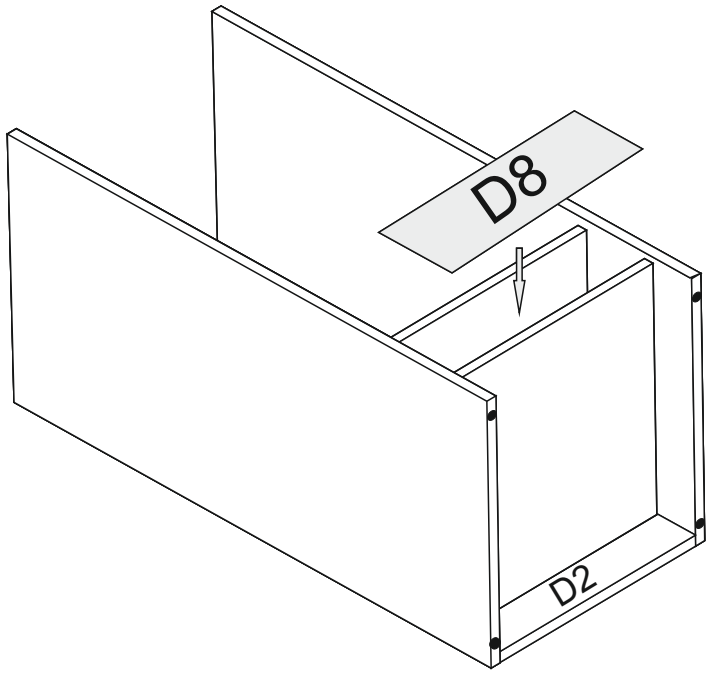

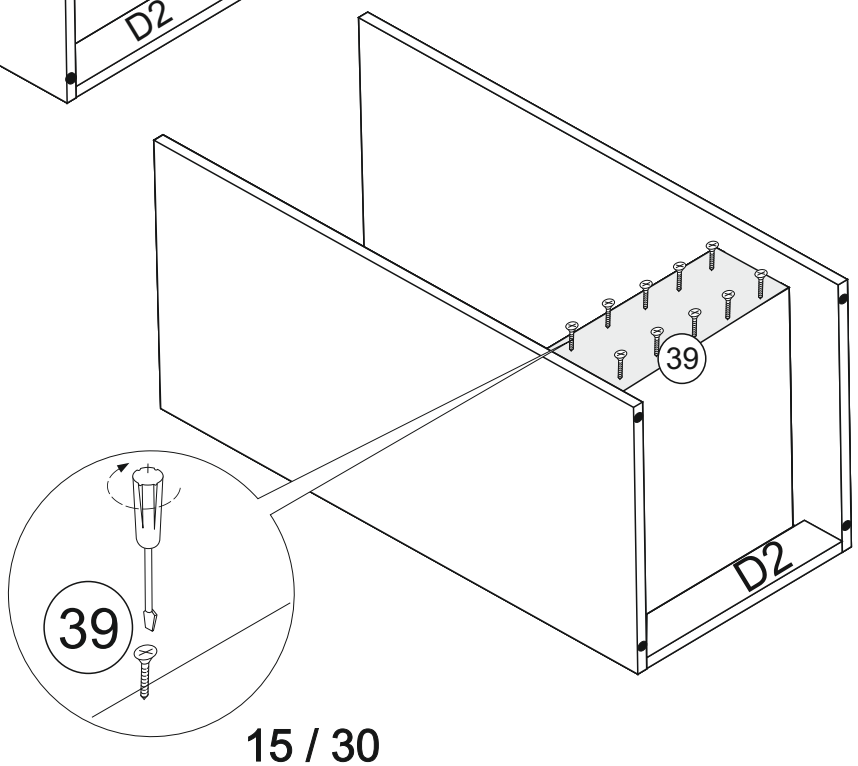

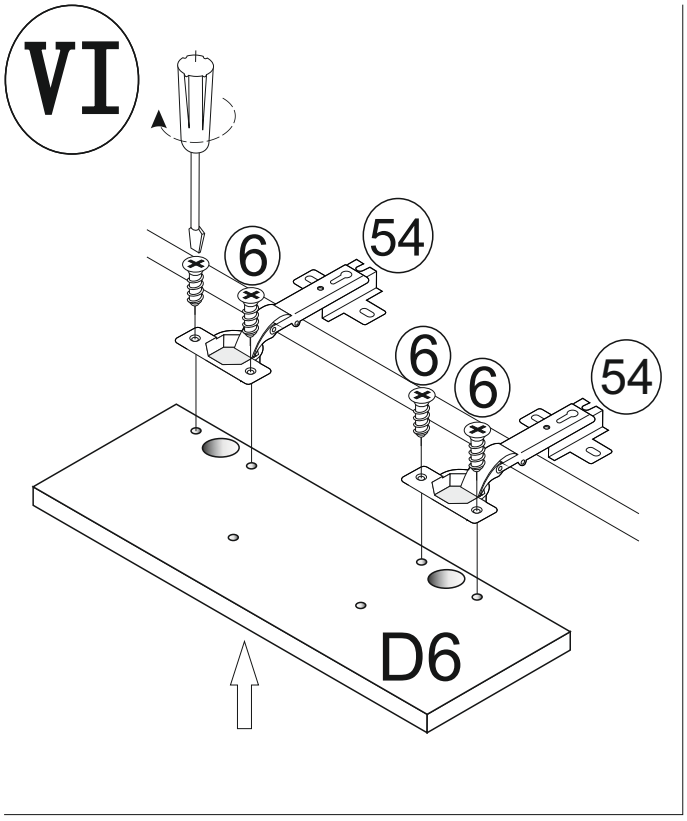
VI
6
54
6
6
54
D6

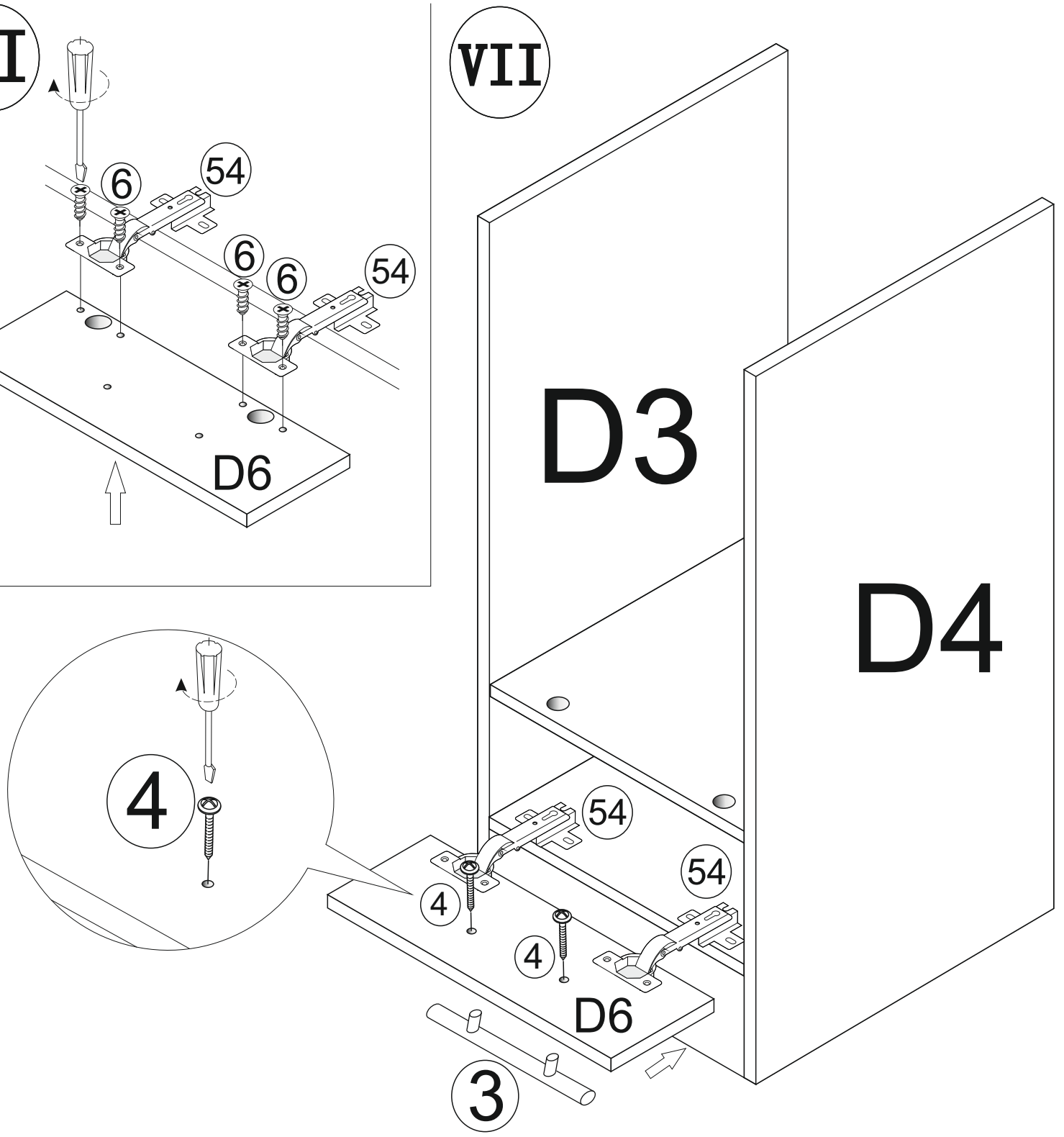
VII
D3
D4
4
54
54
4
4
D6
3

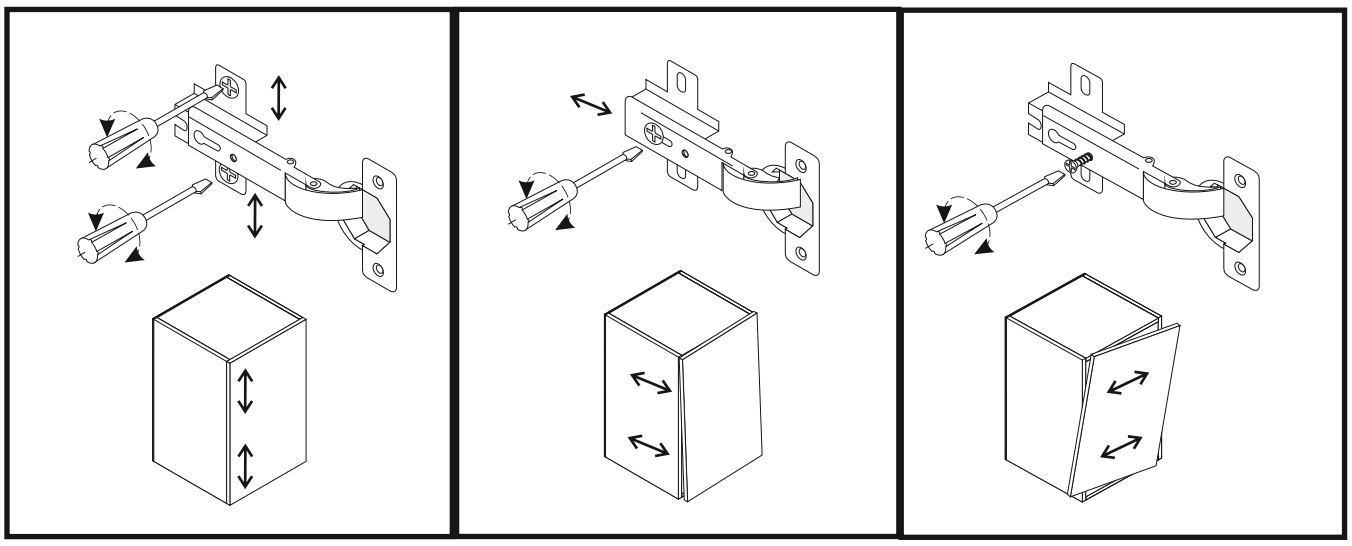

I

G1	467mm x 535mm
G8	467mm x 74mm
G3 / G4	870mm x 555mm
G9	570mm x 496mm
G6	140mm x 496mm

G

!

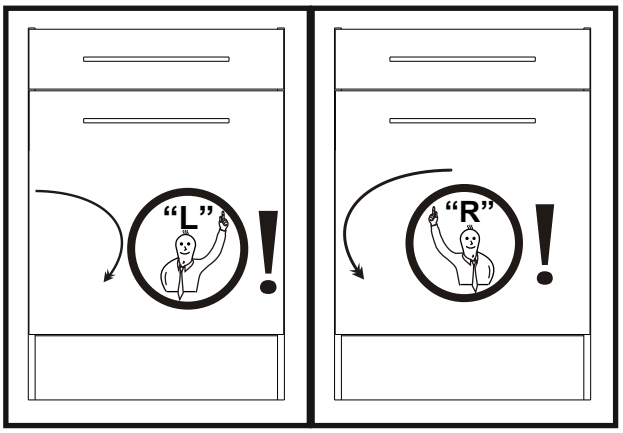

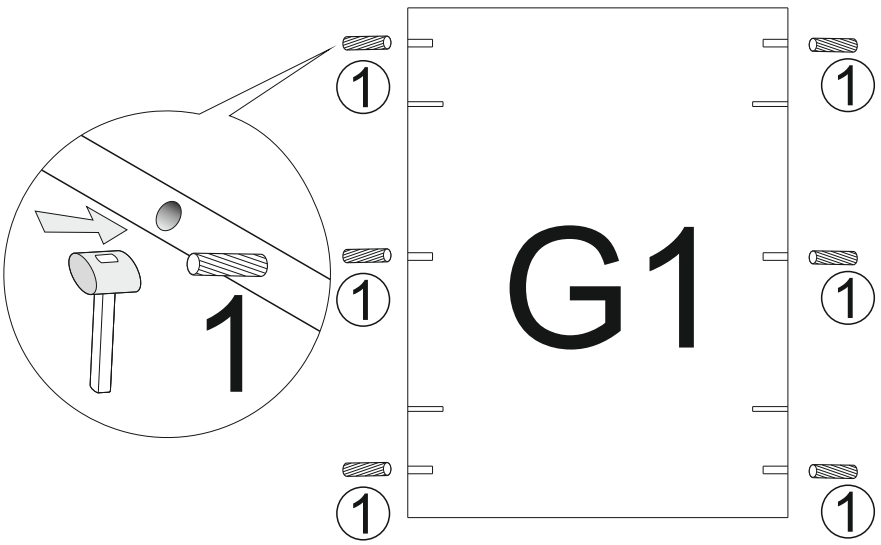

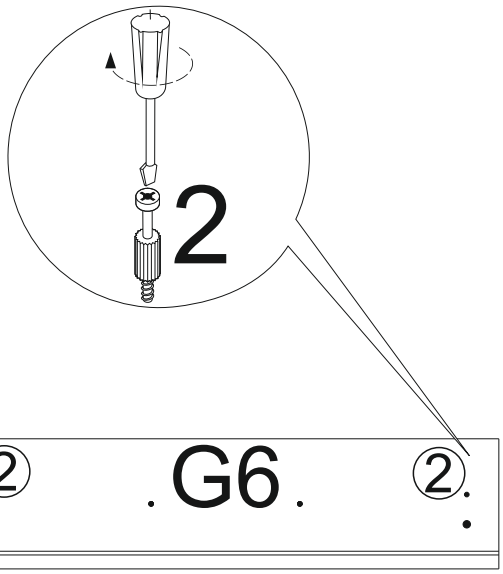

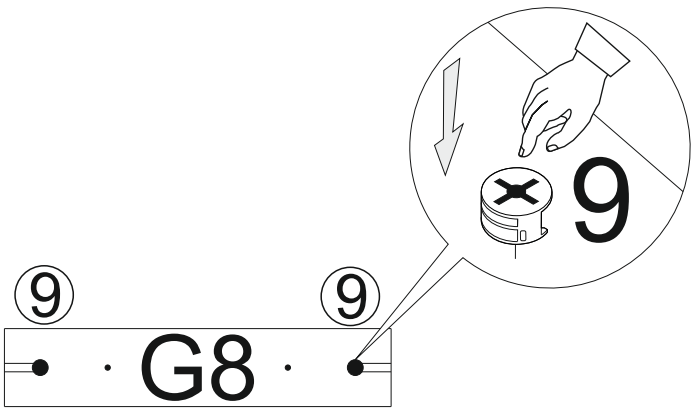

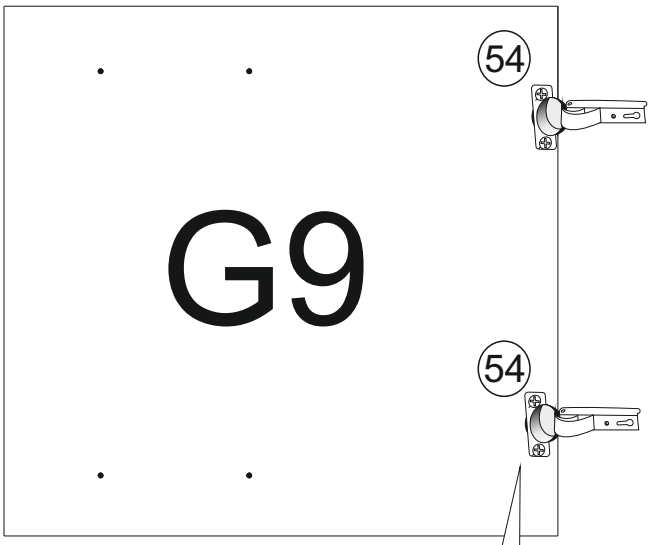

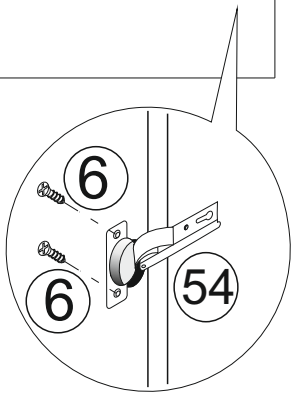

G2

Sg2

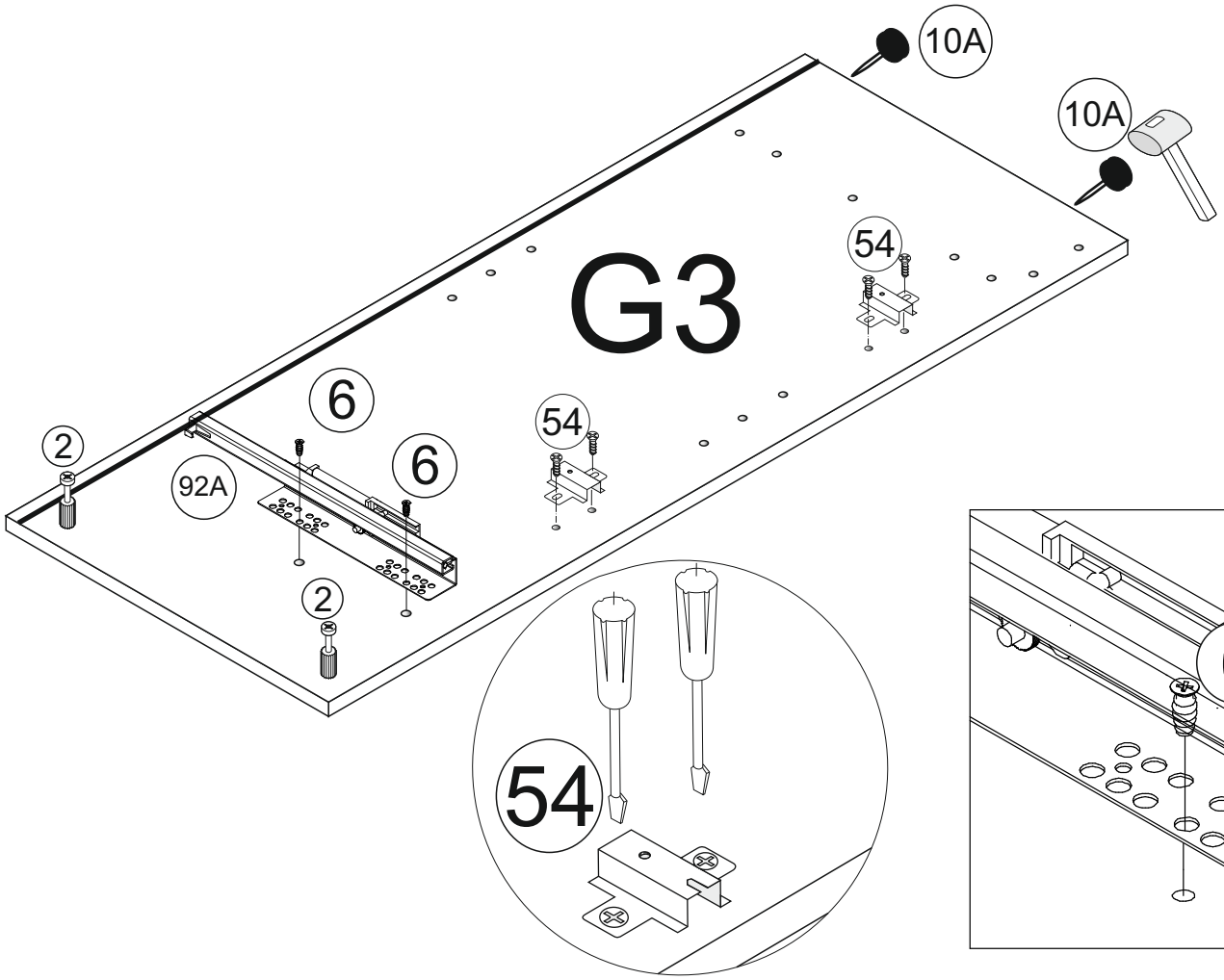
10A
10A
G3
54
6
54
6
92A
2
2
54
6

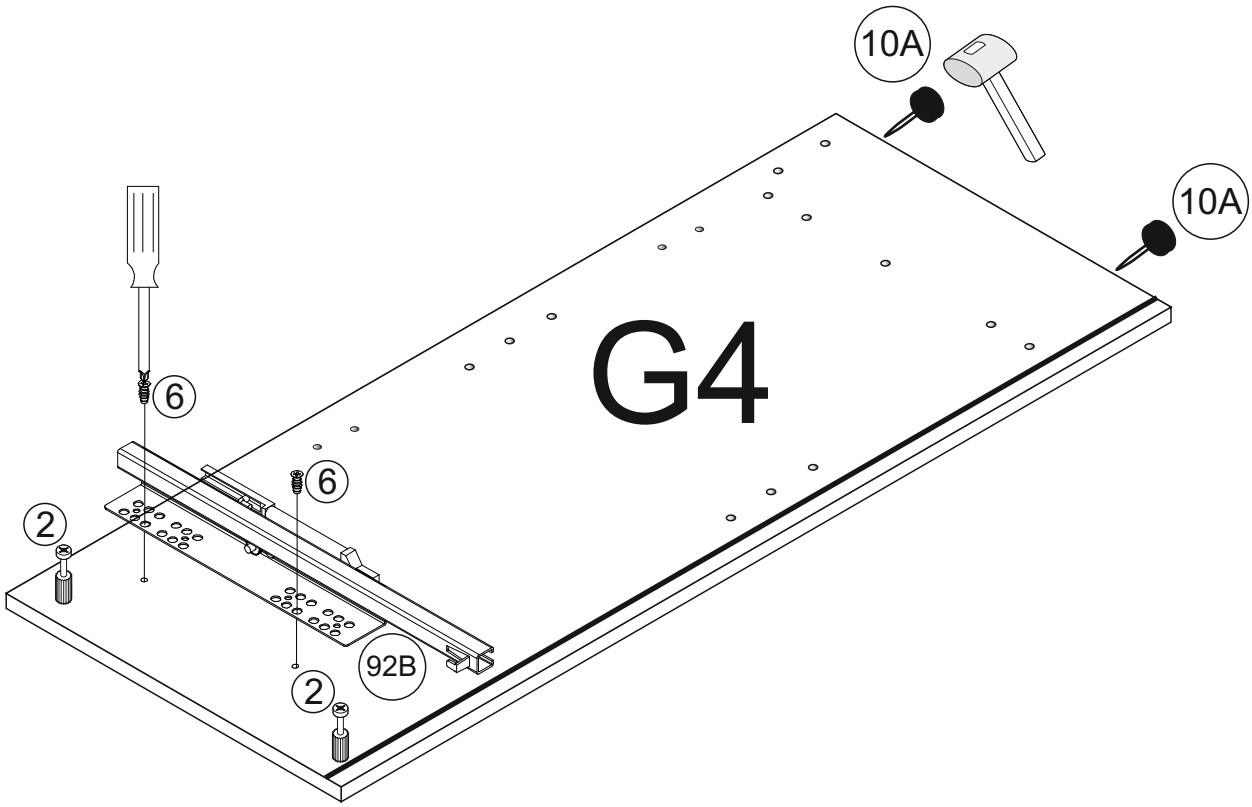
10A
10A
G4
6
6
2
92B
2

II

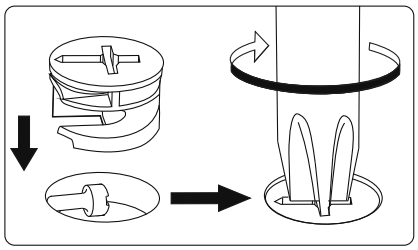

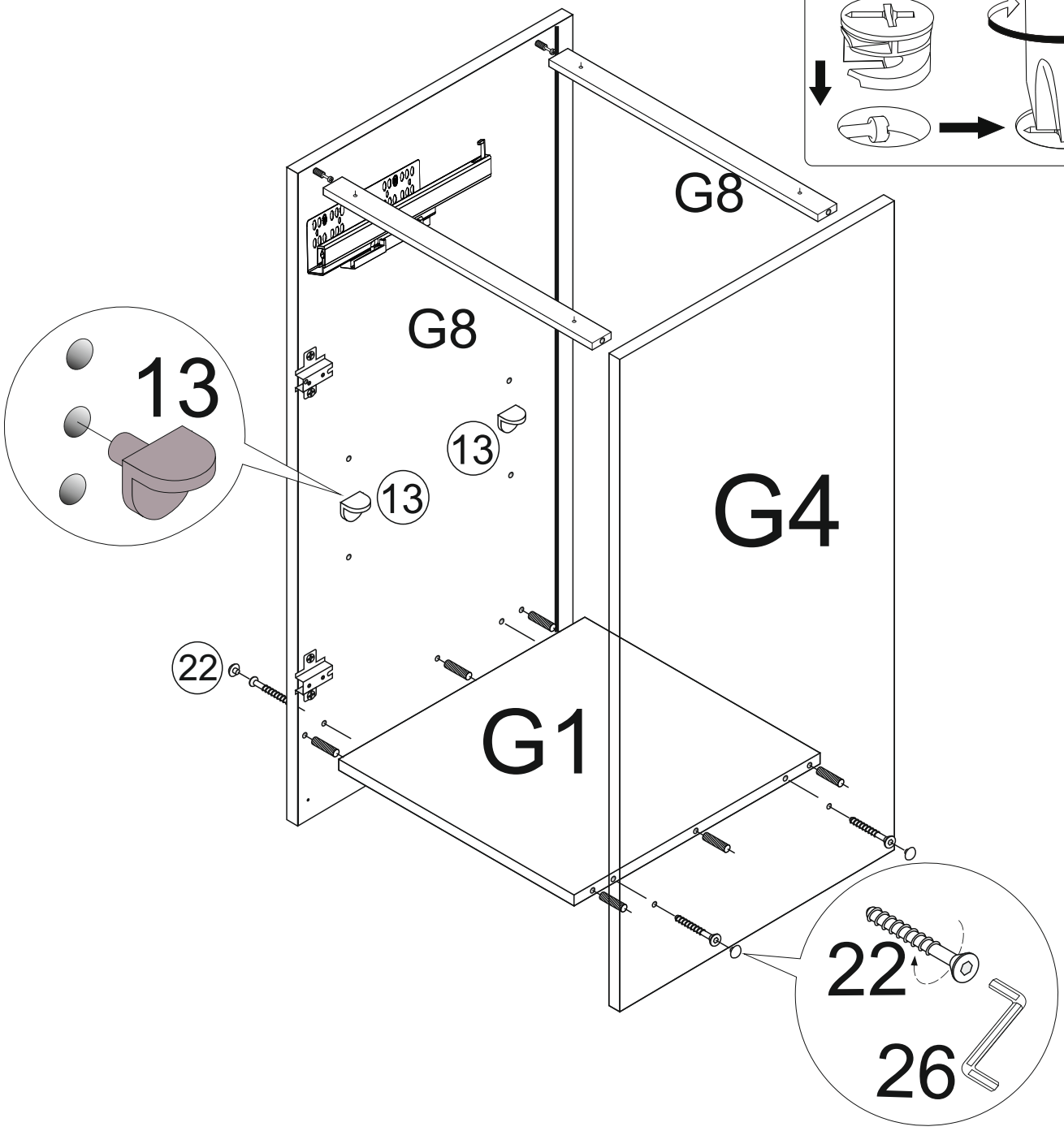

III

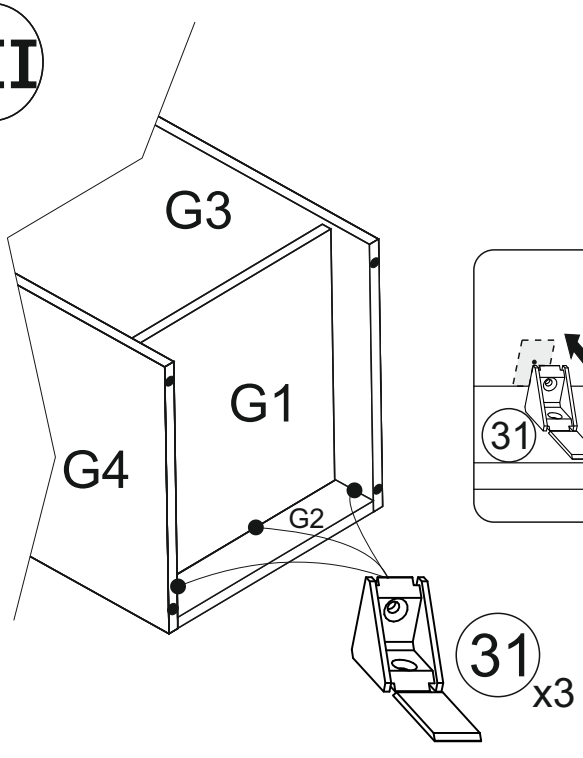

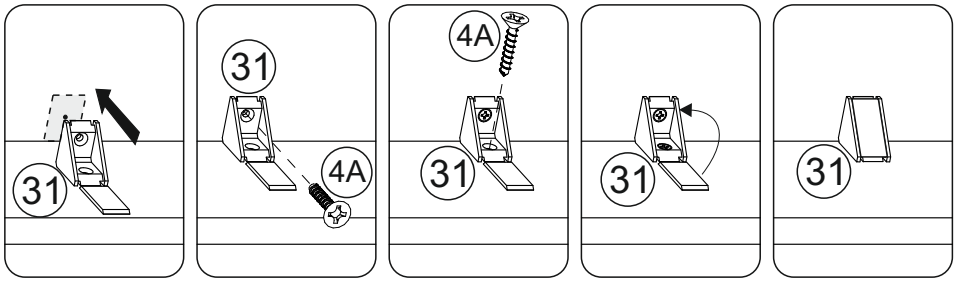

IV

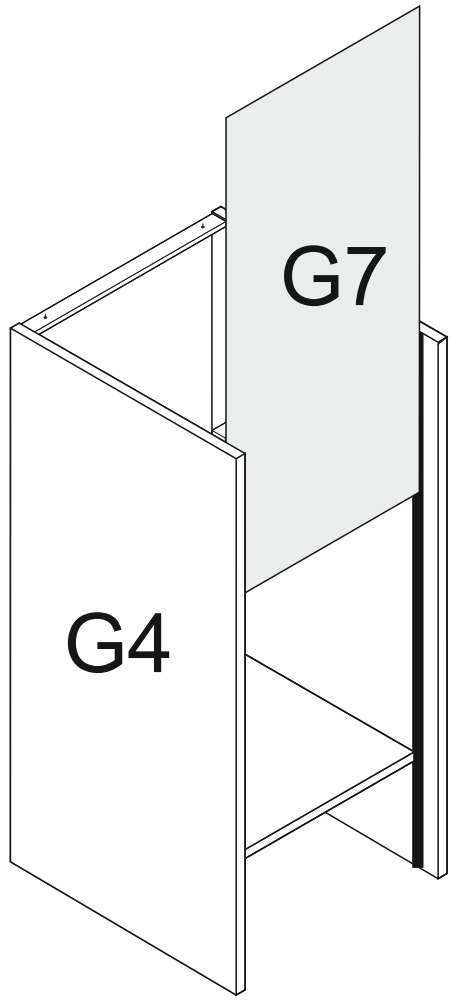

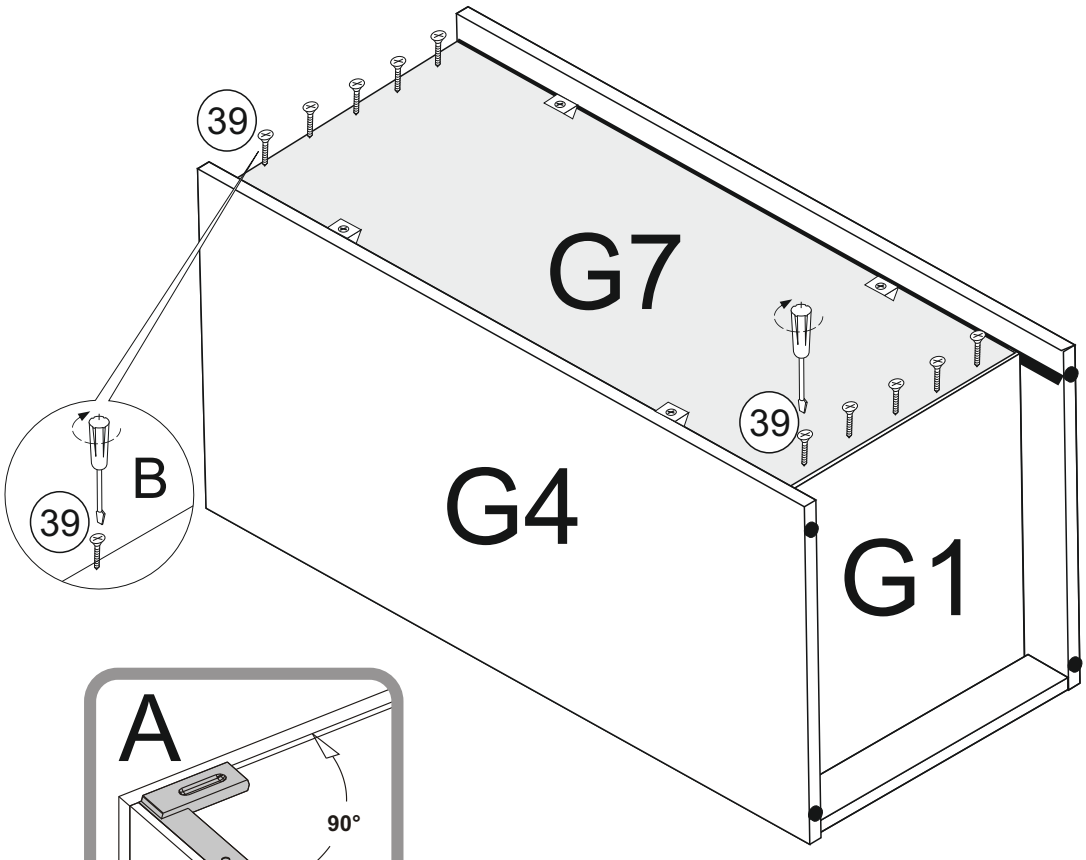

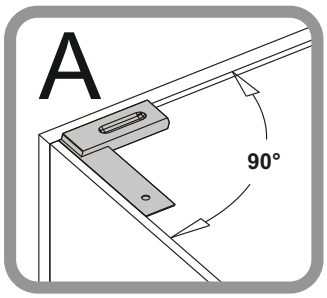

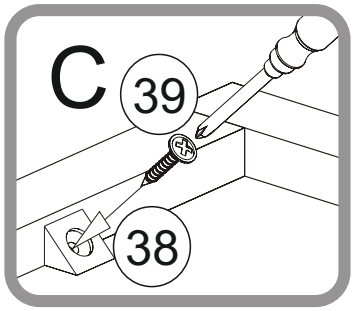

V

SG1/SG3	400mm x 96mm
SG2	428mm x 82mm
SG5	438mm x 405mm

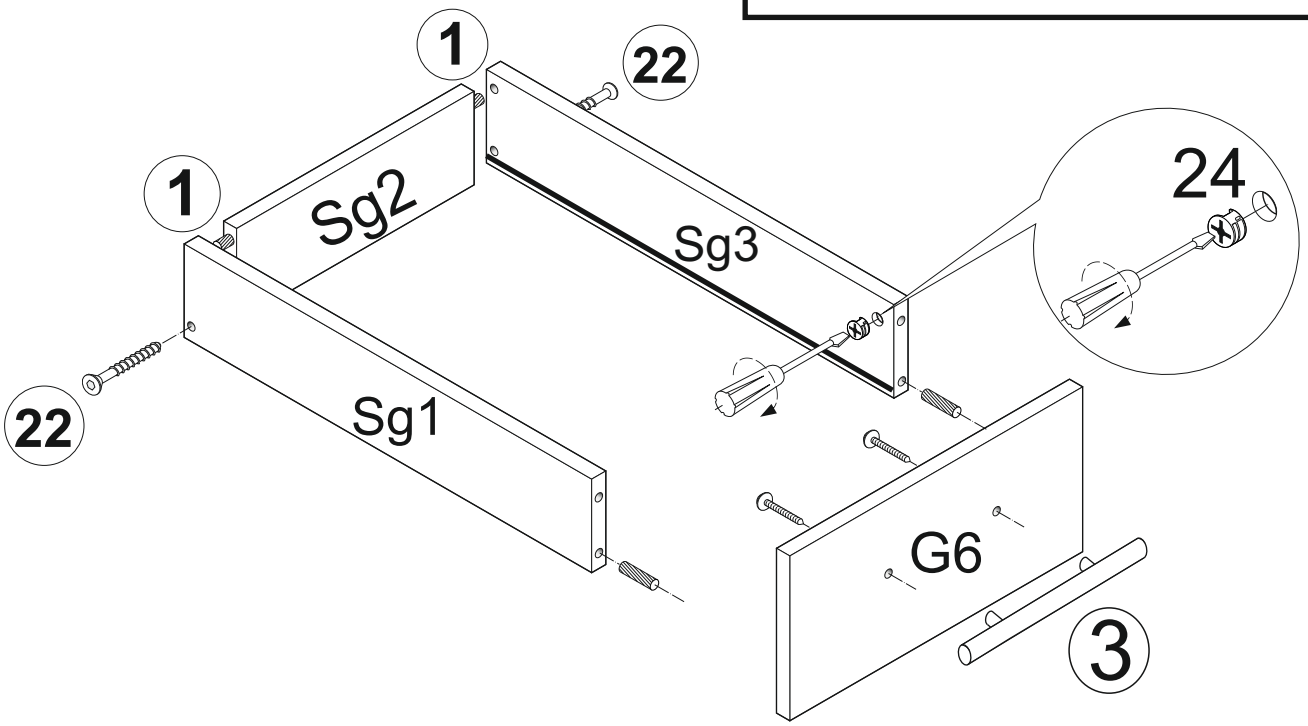

VI

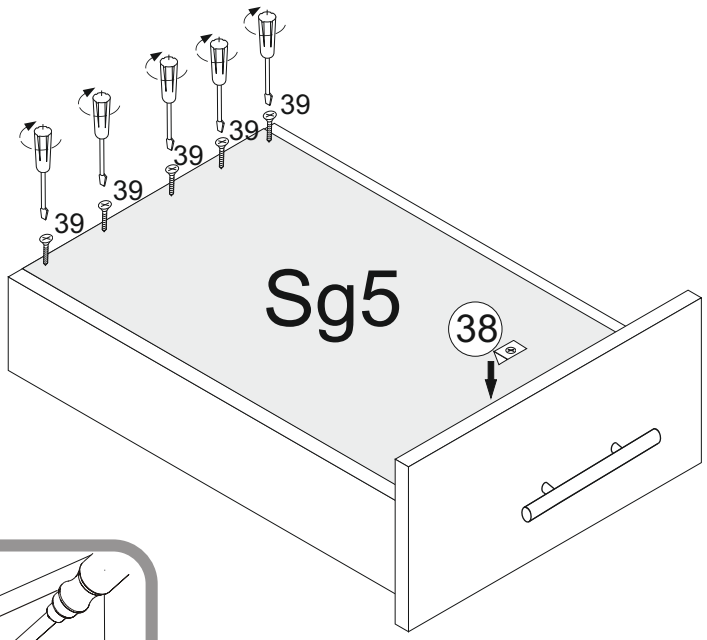

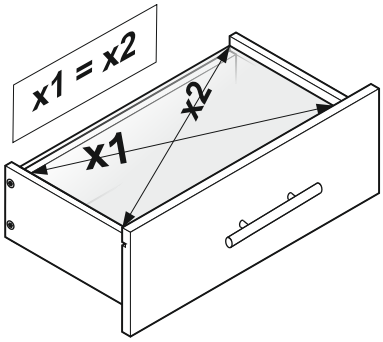

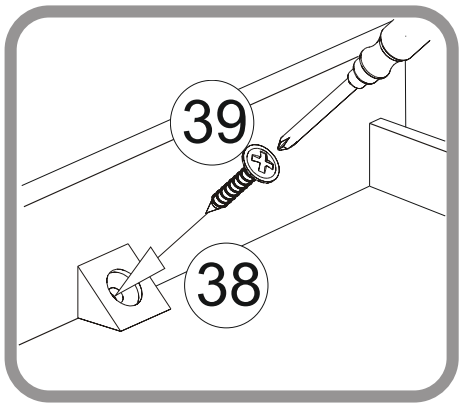

VII

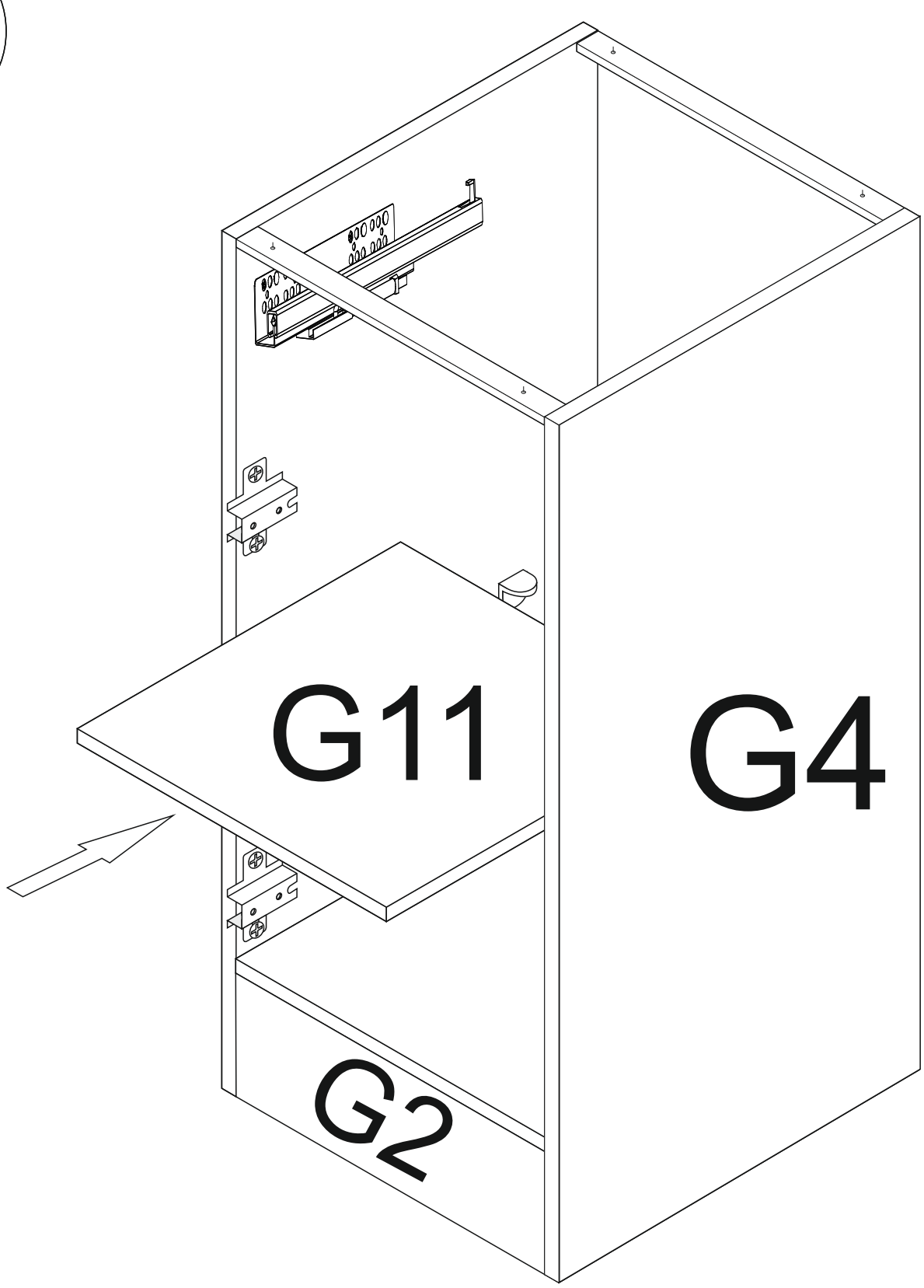

G11 467mm x 510mm

VIII

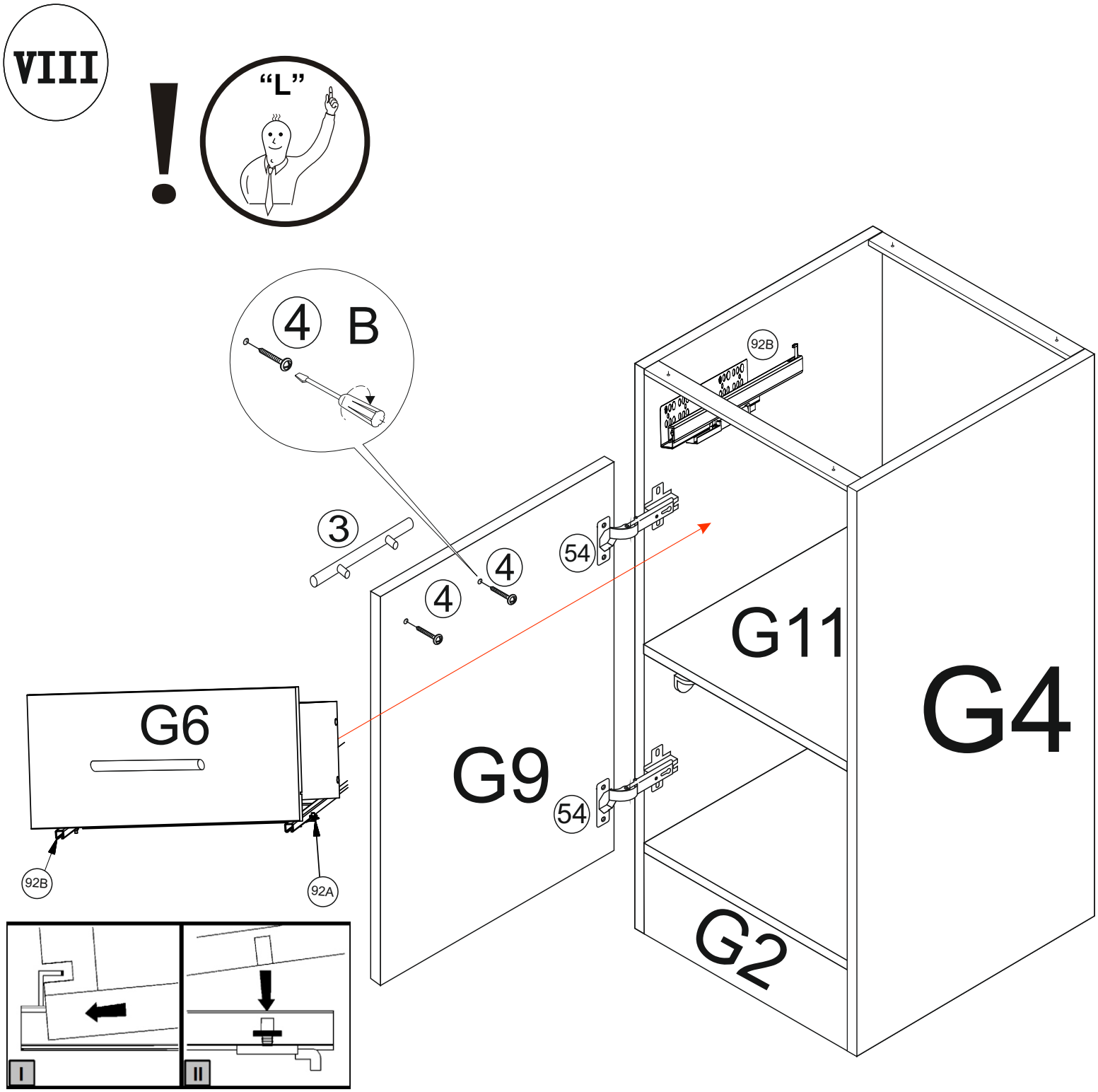

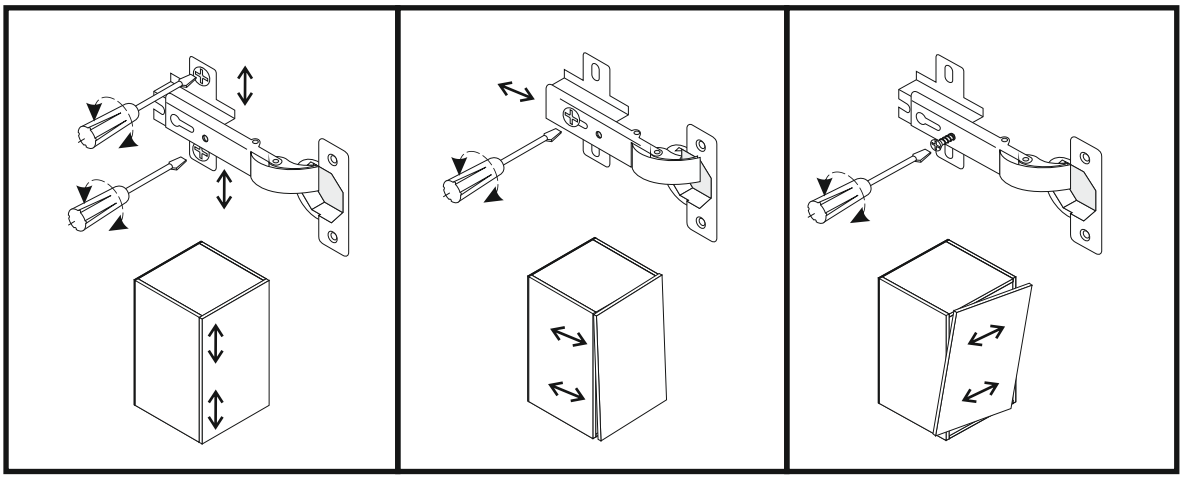

I

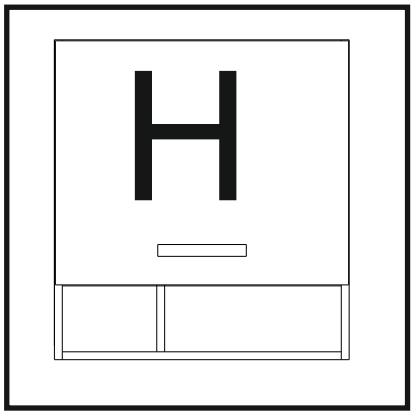

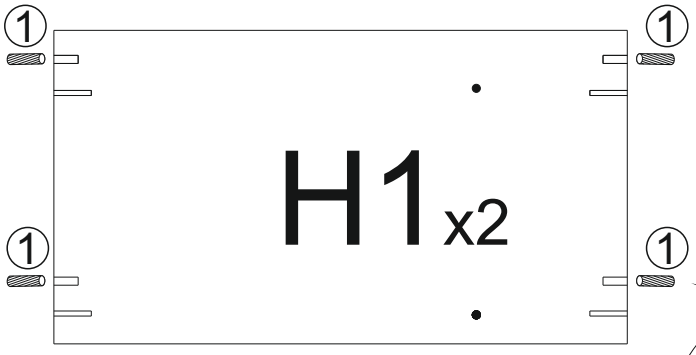

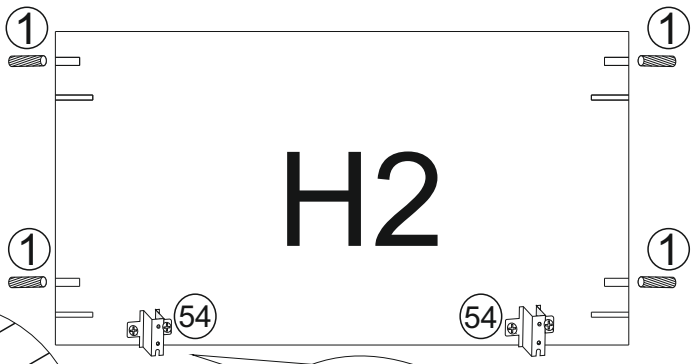

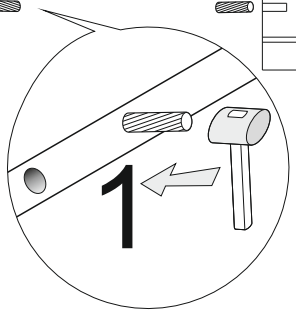

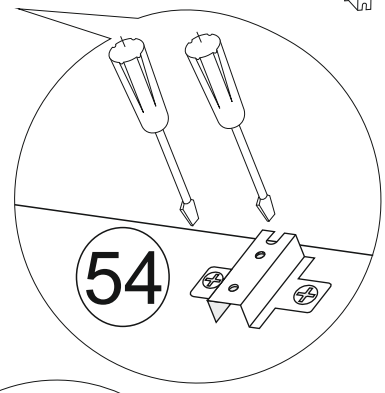

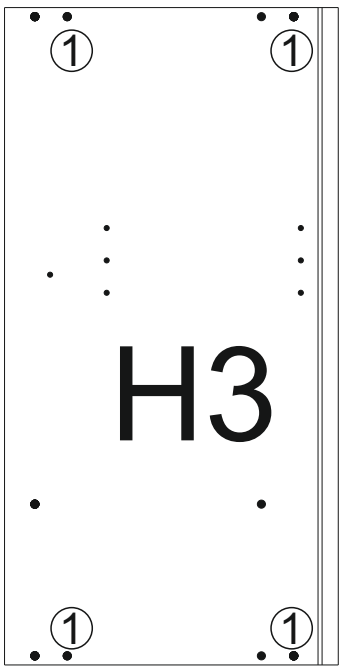

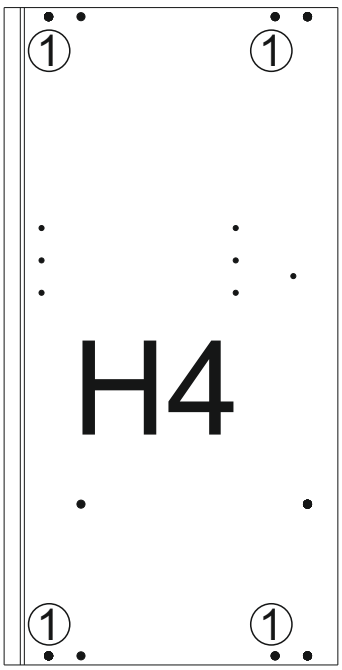

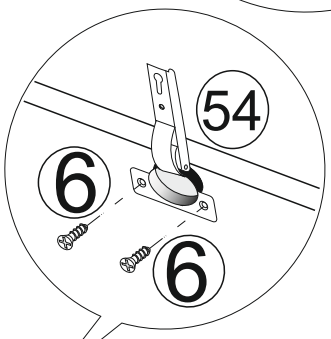

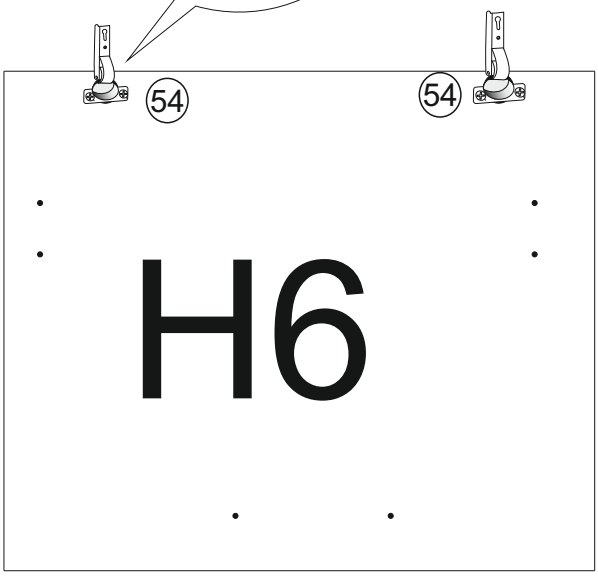

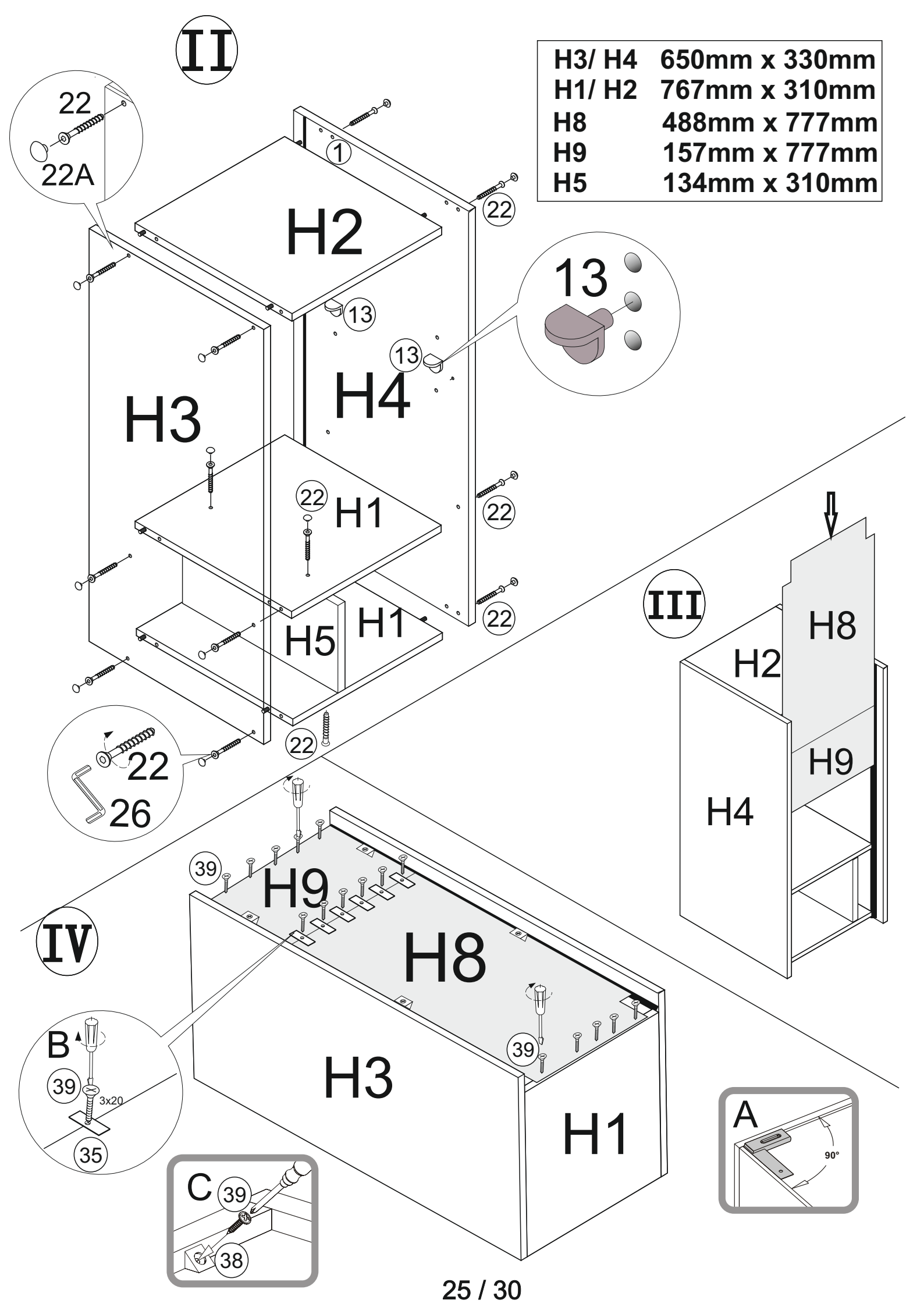

H3/ H4	650mm x 330mm
H1/ H2	767mm x 310mm
H8	488mm x 777mm
H9	157mm x 777mm
H5	134mm x 310mm

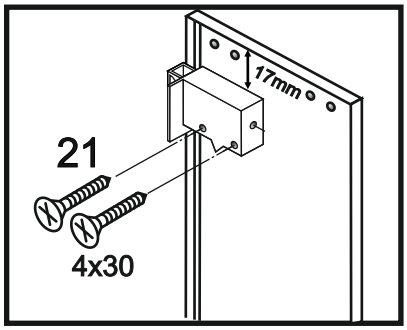

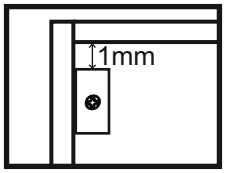

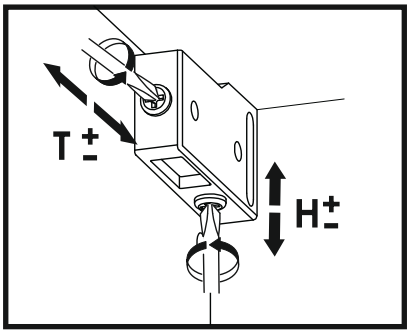

H6 496mm x 796mm
H10 767mm x 246mm

V

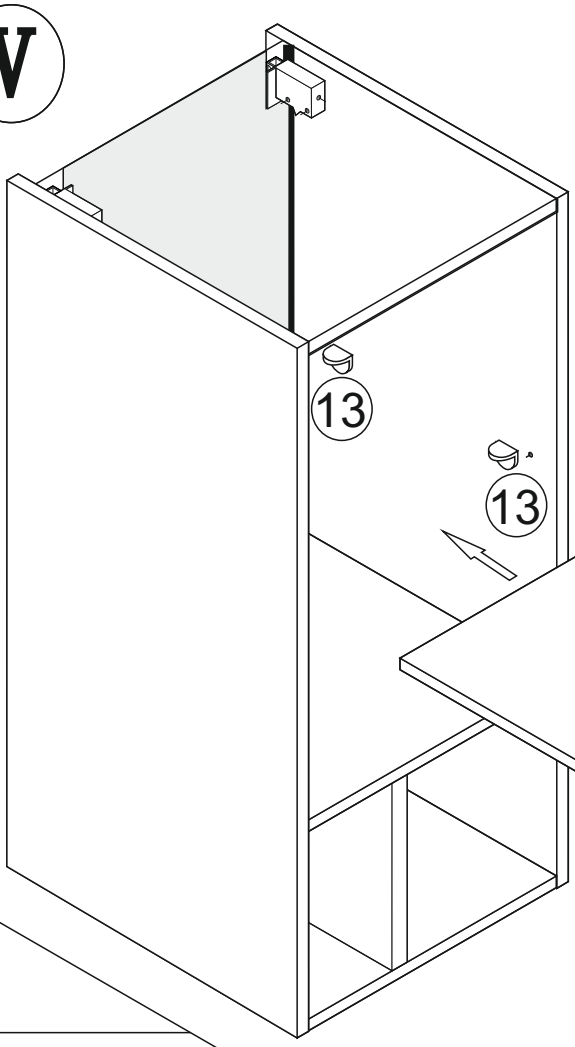

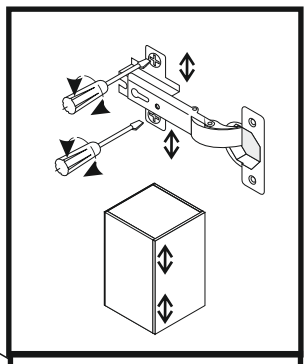

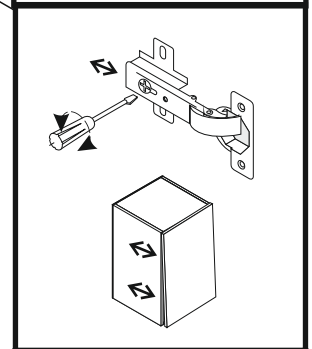

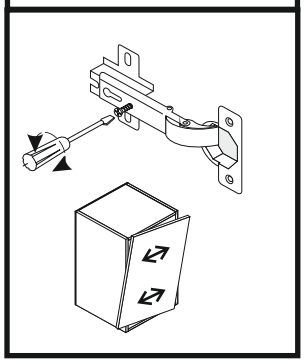

VI

H6 496mm x 796mm

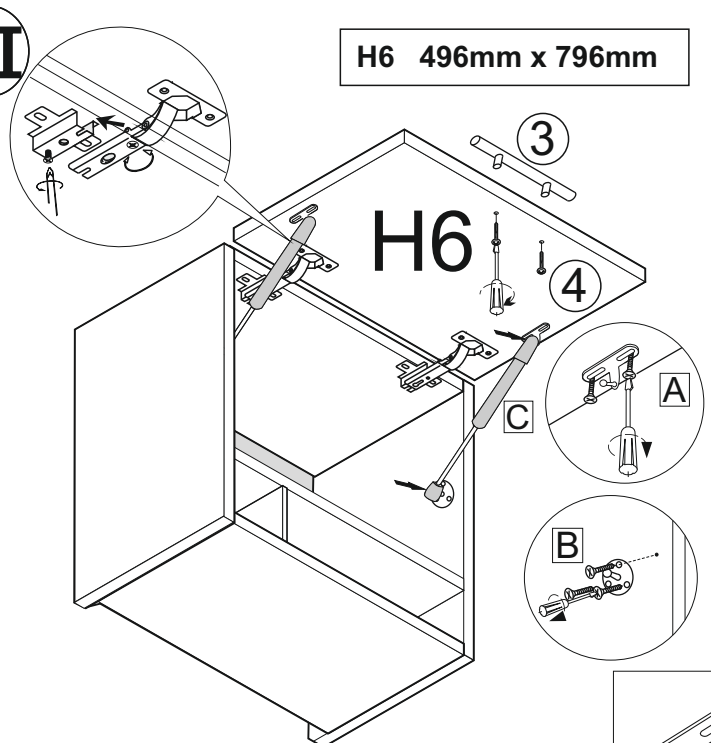

x2	x2	x2
76A	76B	76C

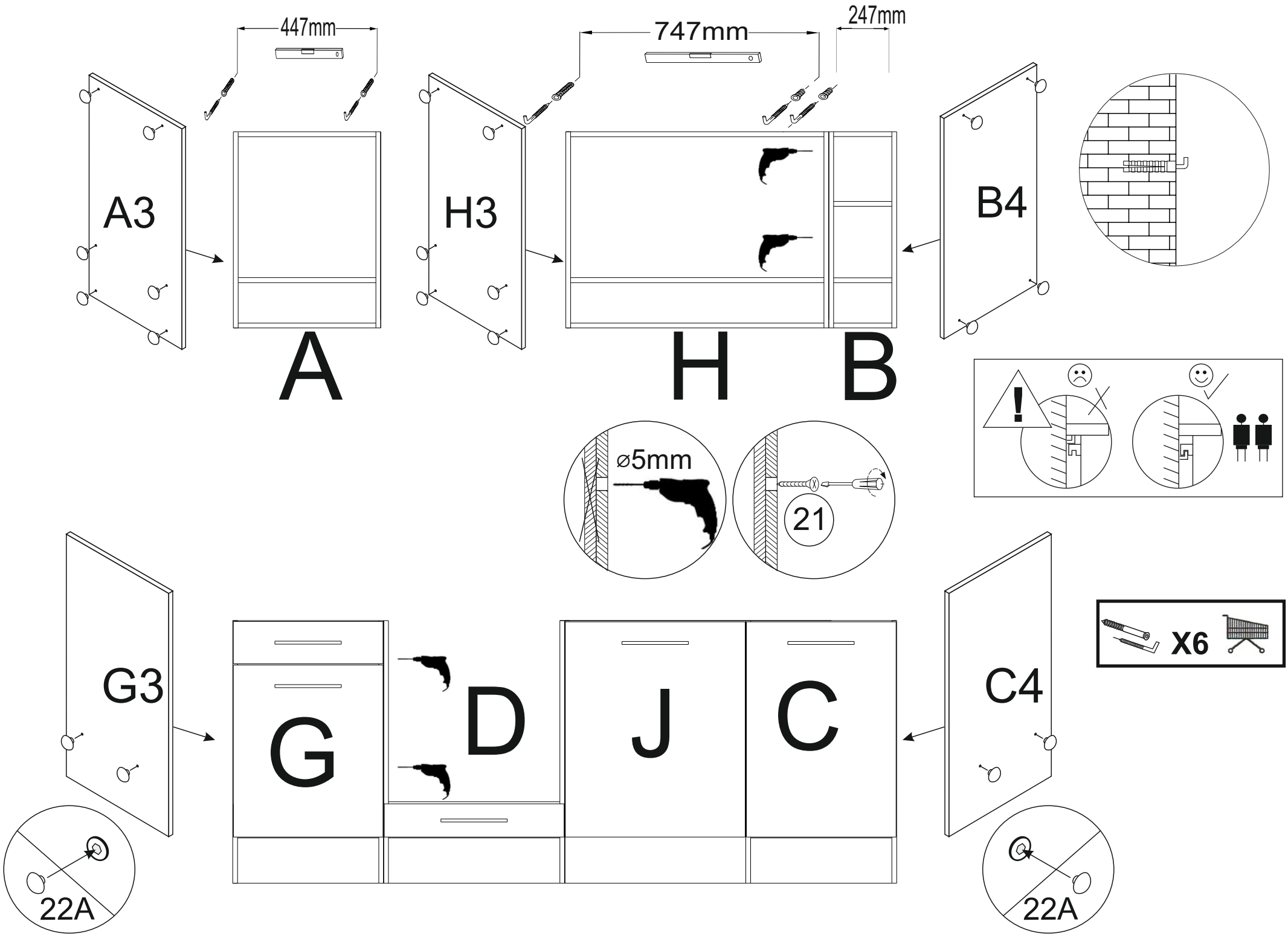
447mm
747mm
247mm
A3
H3
B4
A
H
B
⌀5mm
21
!
G3
G
D
J
C
C4
X6
22A
22A

II

Z1

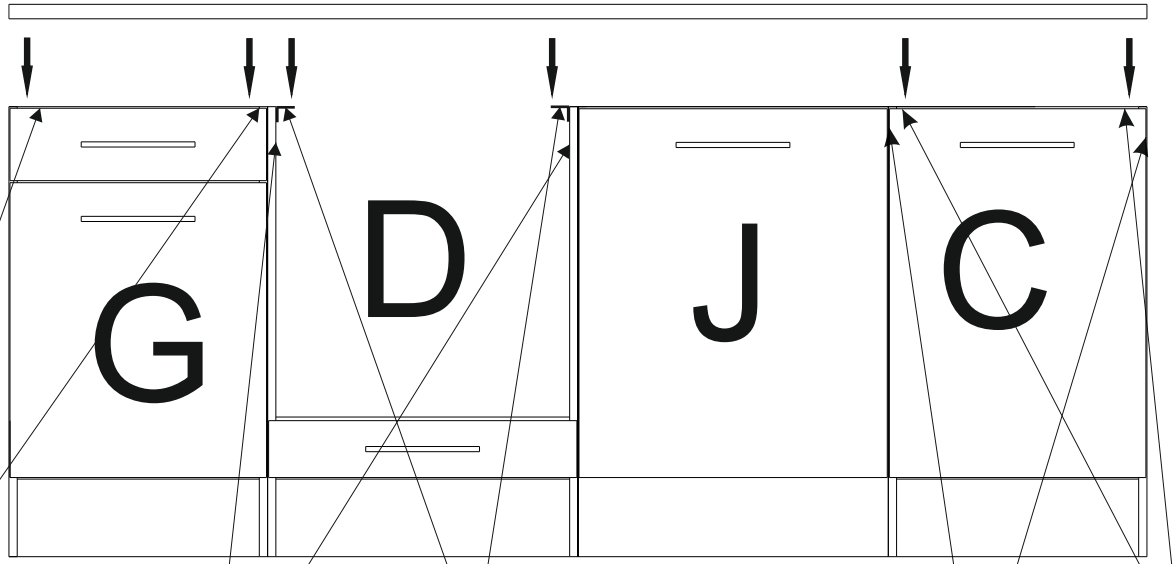

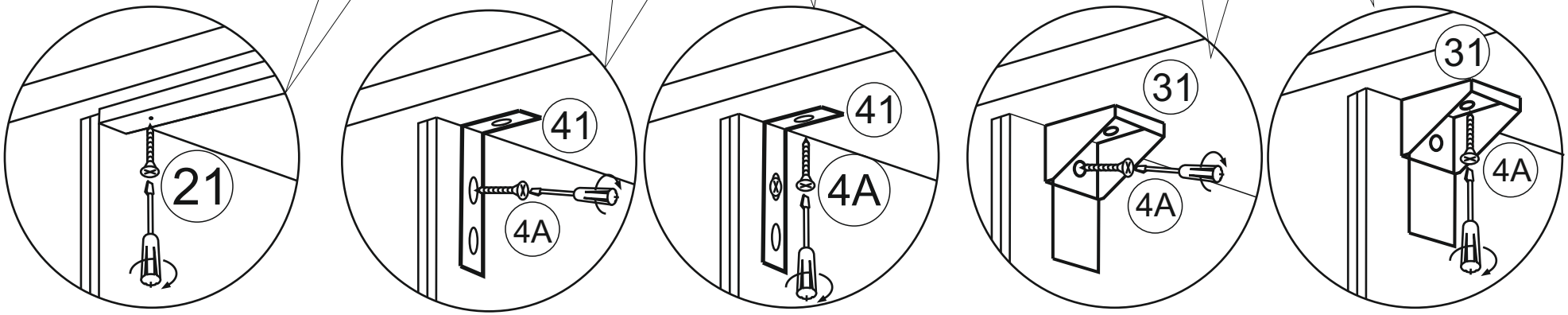

G D D C C

MADEIRA - KUHLSCHRANK

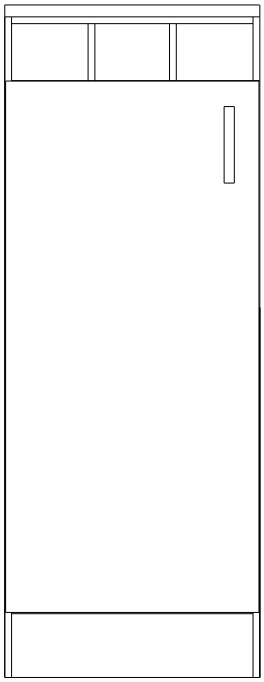

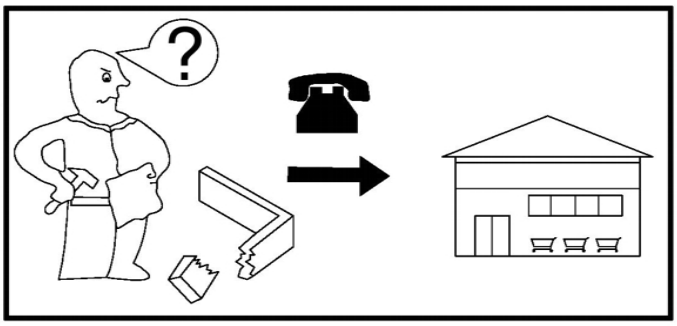

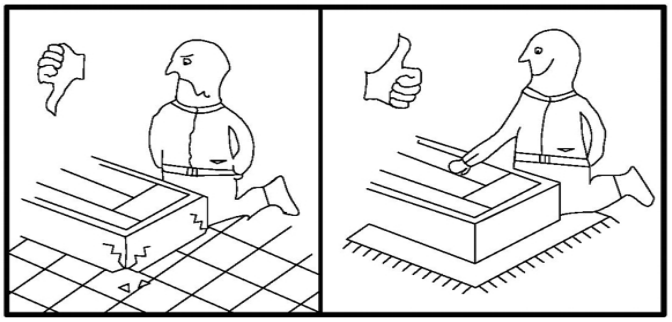

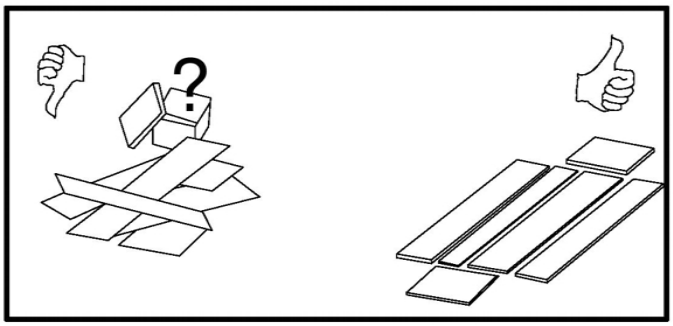

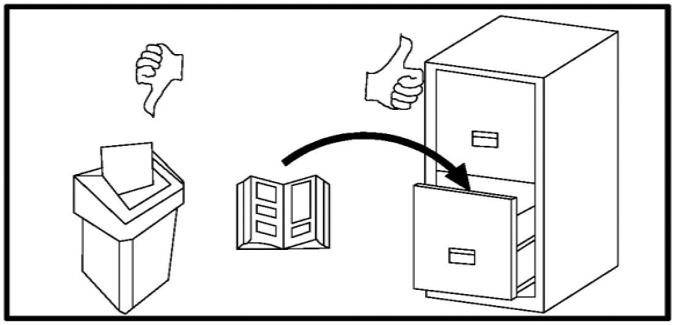

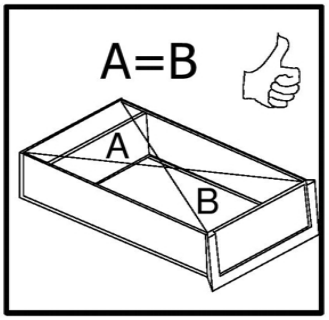

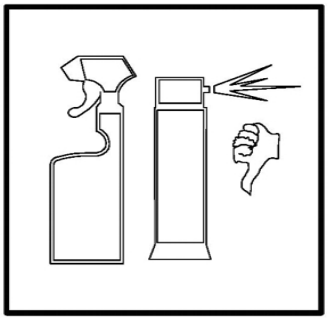

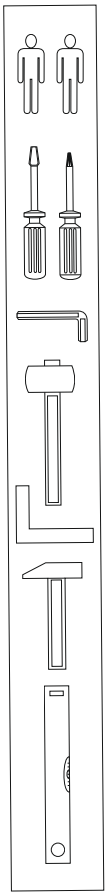

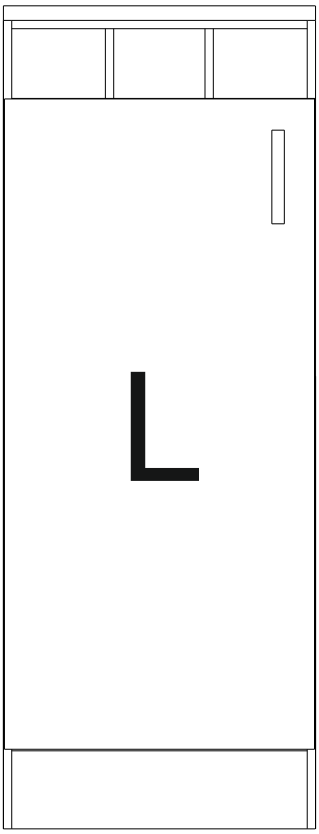

1	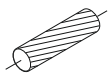 8mm x 35mm	x 12
2	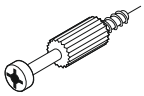	x 16
39	3x20	x 20
4A	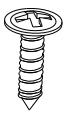 4mm x 16mm	x 27
54	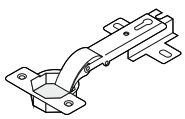	x 4
6	5mm x 11mm	x 8
86	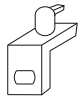	x 4

31		x 3
3	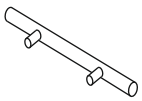	x 1
26		x 1
9		x 16
9A		x 16
91	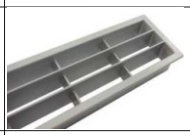	x 2
4	M4	x 2

22	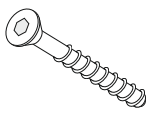 7mm x 50mm	x 8
22A		x 8
21	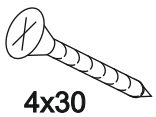 4x30	x 6
10A		x 4
41	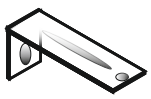	x 1
31B	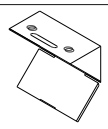	x 4

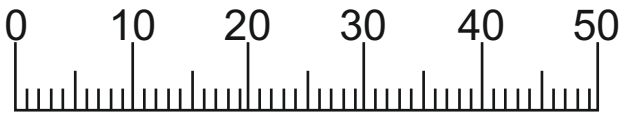

I

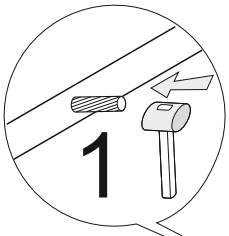
1

"L"

!

L

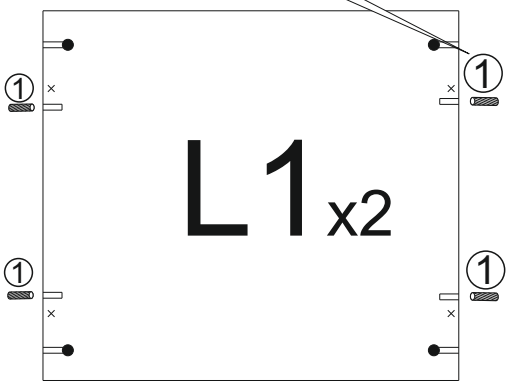
1
1
1
1
L1x2

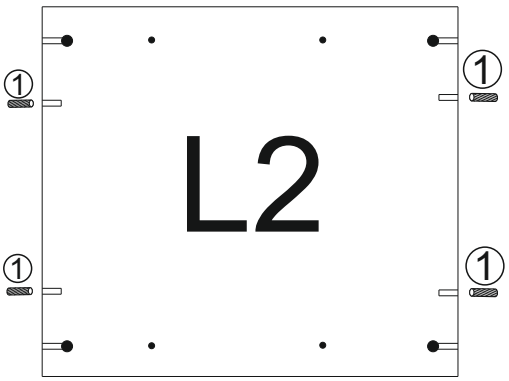
1
1
1
1
L2

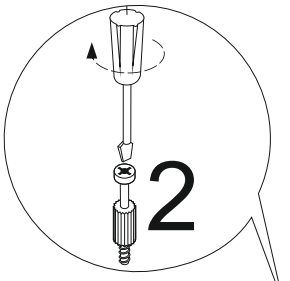
2

L6x2

L7

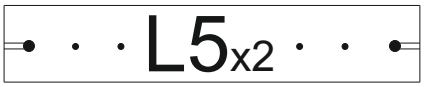
L5x2

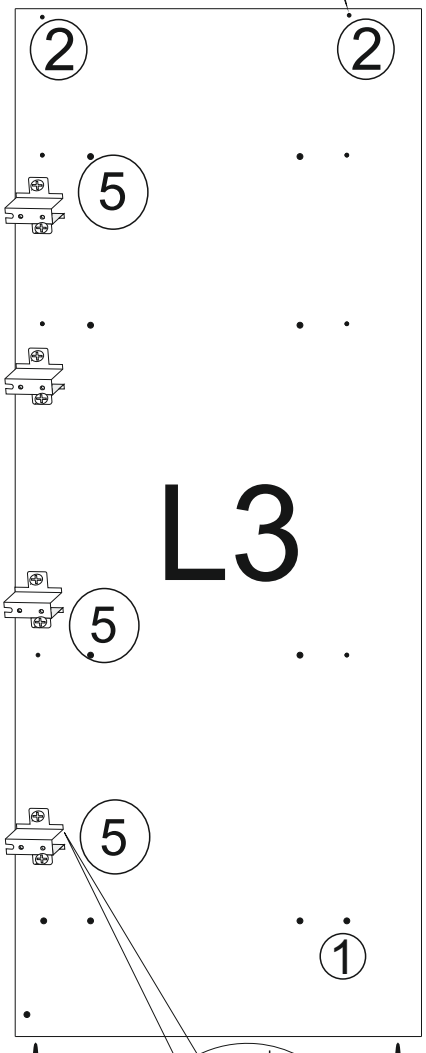
2
2
5
5
5
1
L3

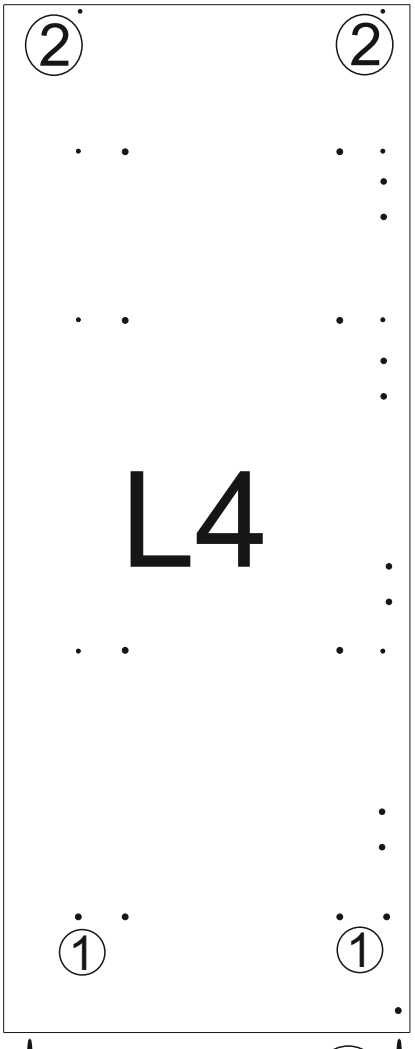
2
2
1
1
L4

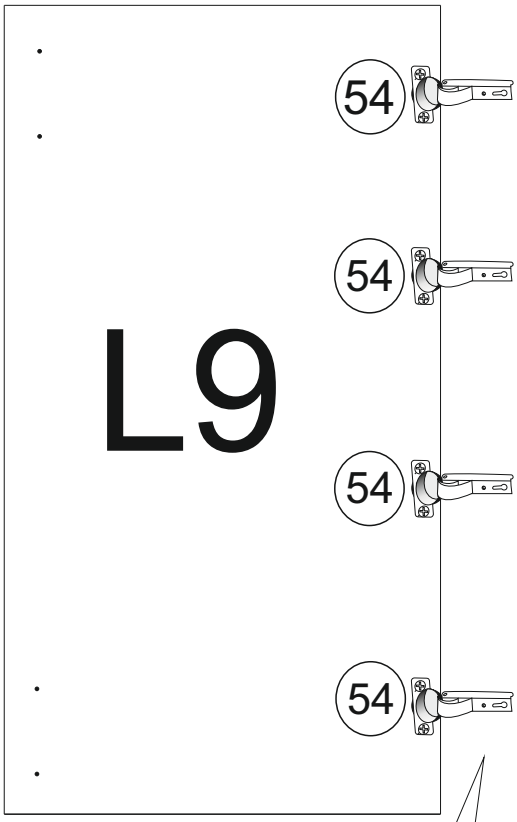
54
54
54
54
L9

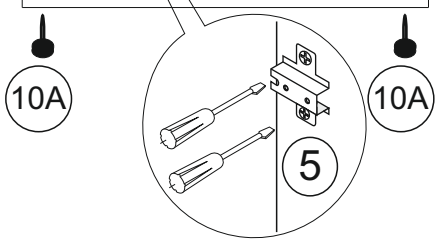
10A
10A
5

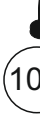
10A

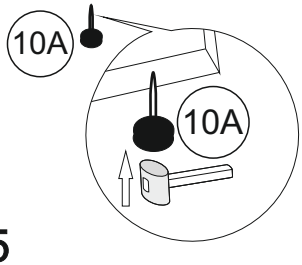
10A
10A

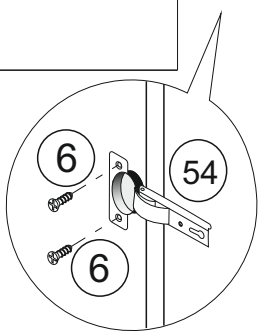
6
54
6

II

OPTION 1

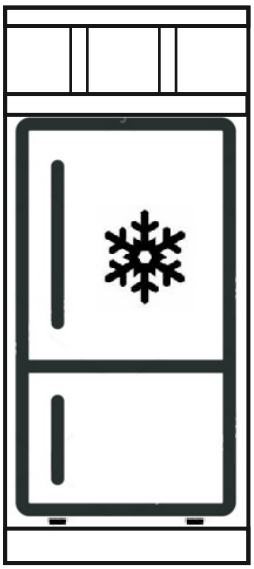

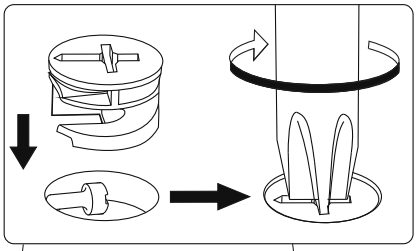

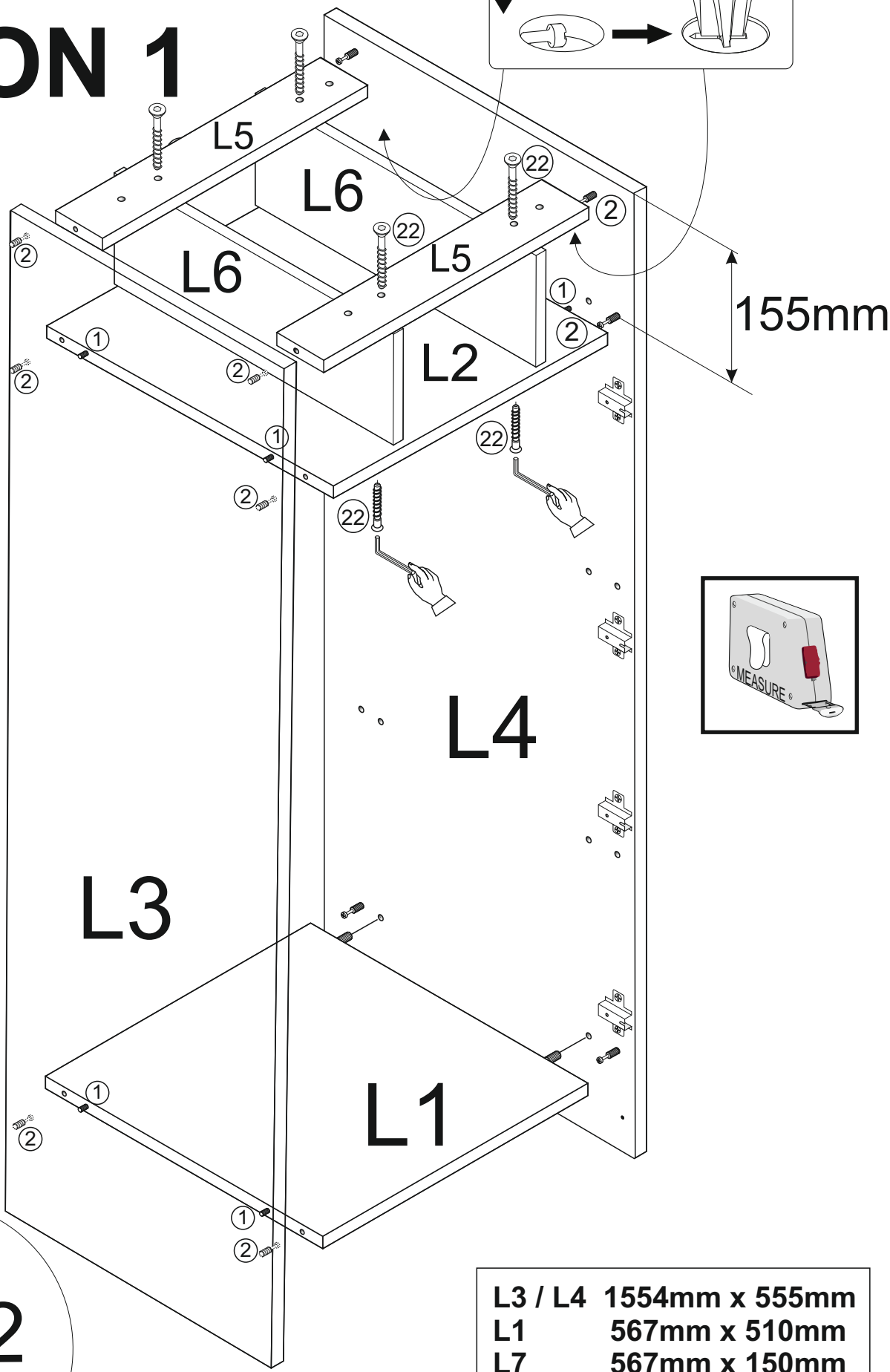

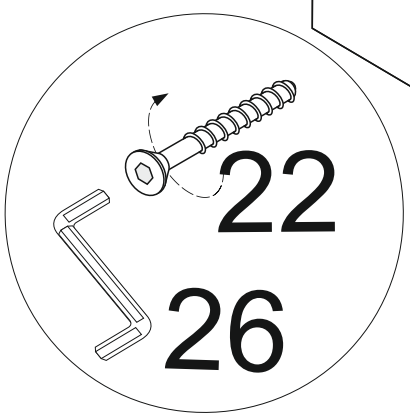

L3 / L4	**1554mm x 555mm**
L1	**567mm x 510mm**
L7	**567mm x 150mm**
L2	**567mm x 458mm**
L6	**458mm x 130mm**
L5	**567mm x 74mm**

III

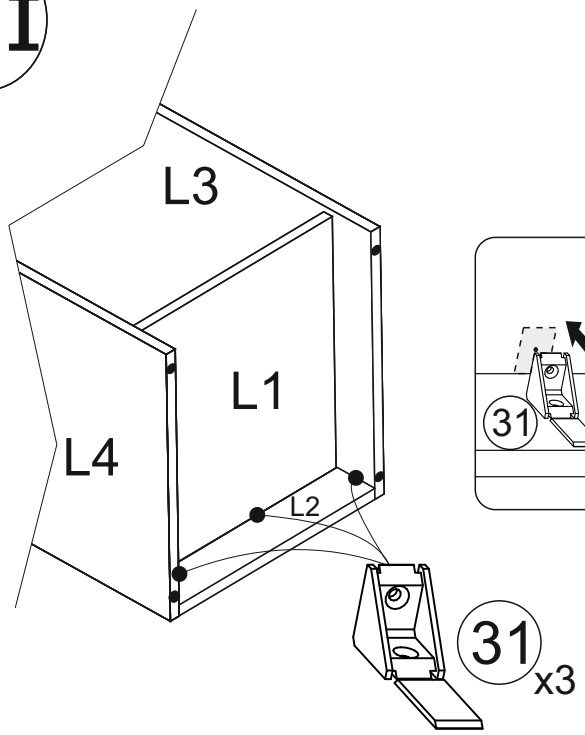

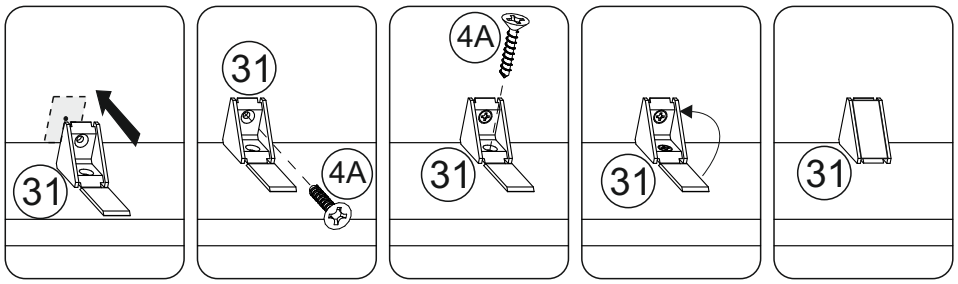

IV

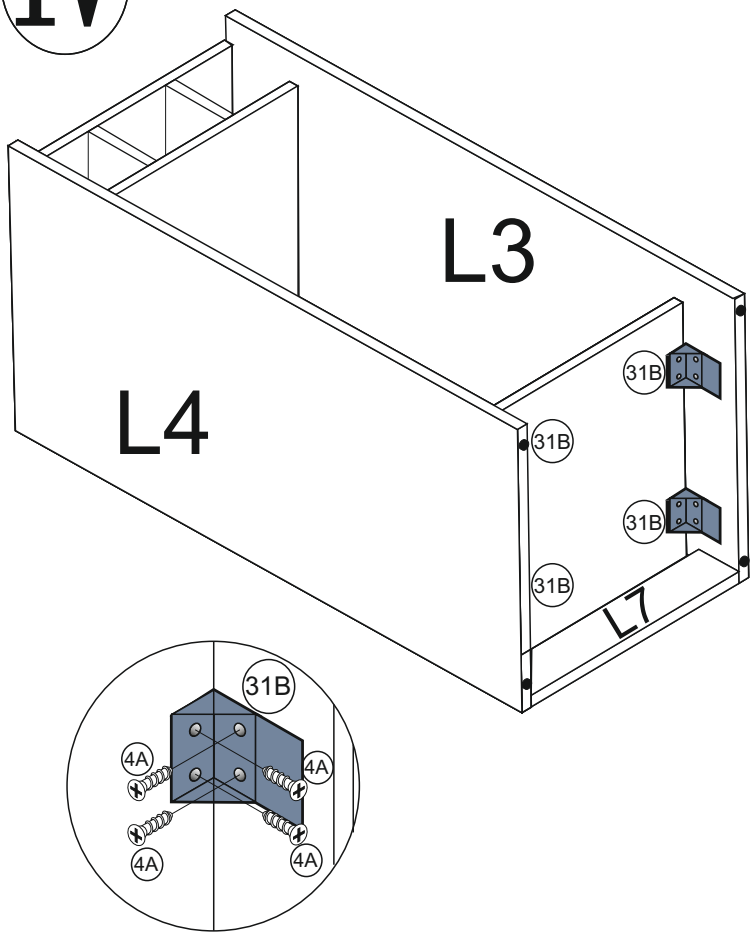

V

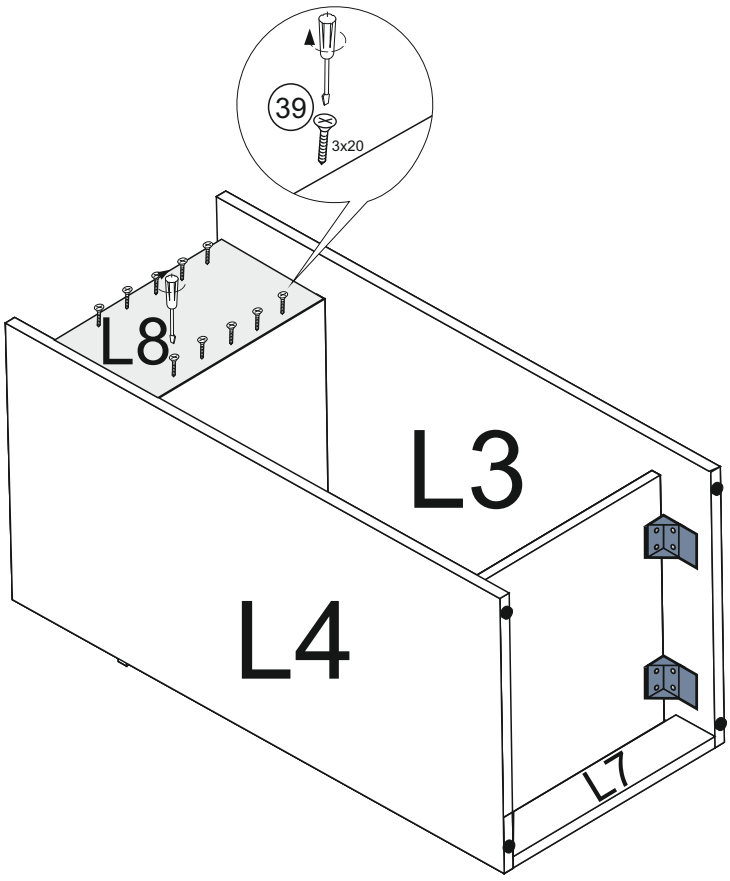

L8 160x566mm

VI

!

L9 1254x596mm

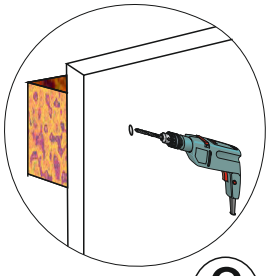

3

4

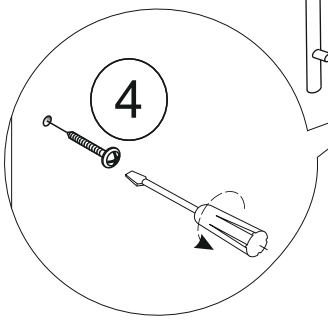

L9

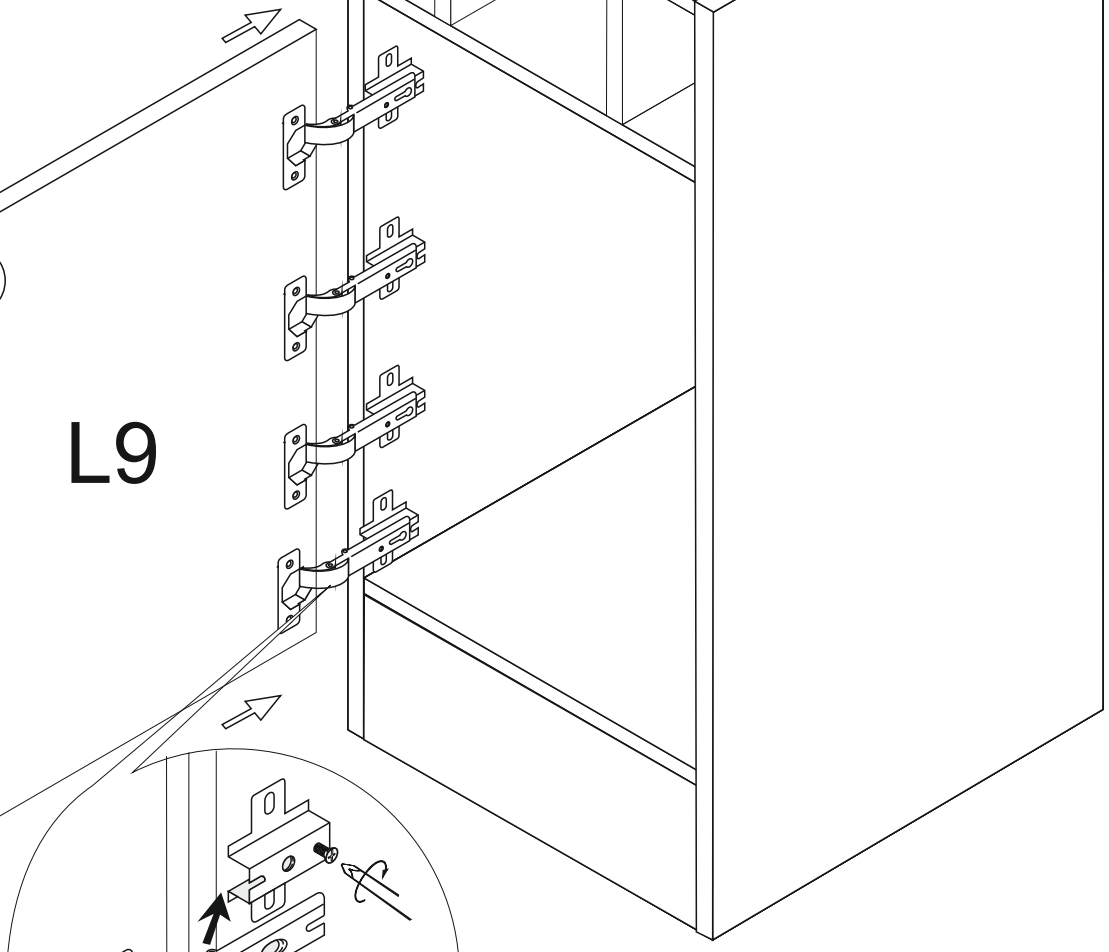

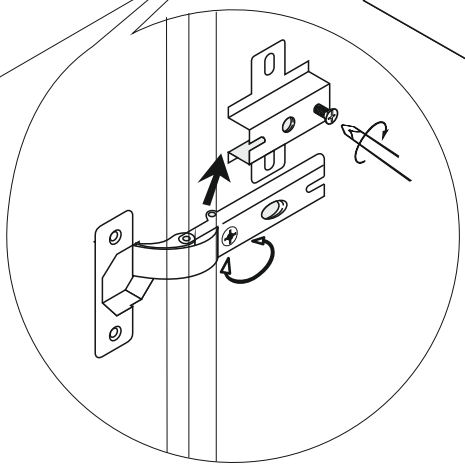

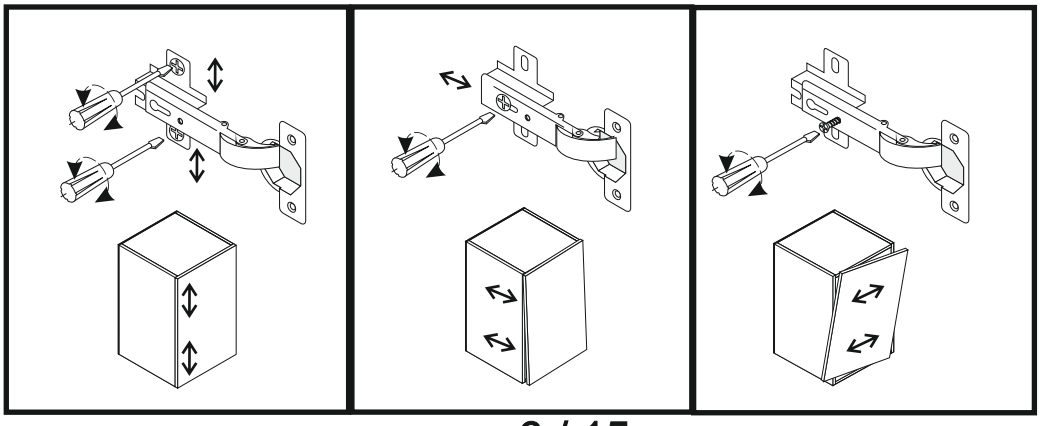

II

OPTION 2

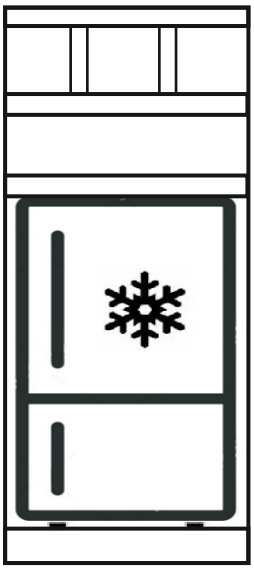

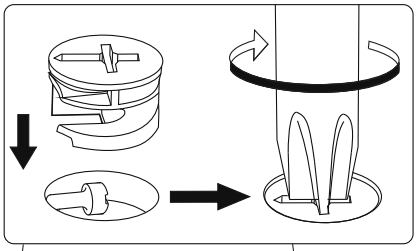

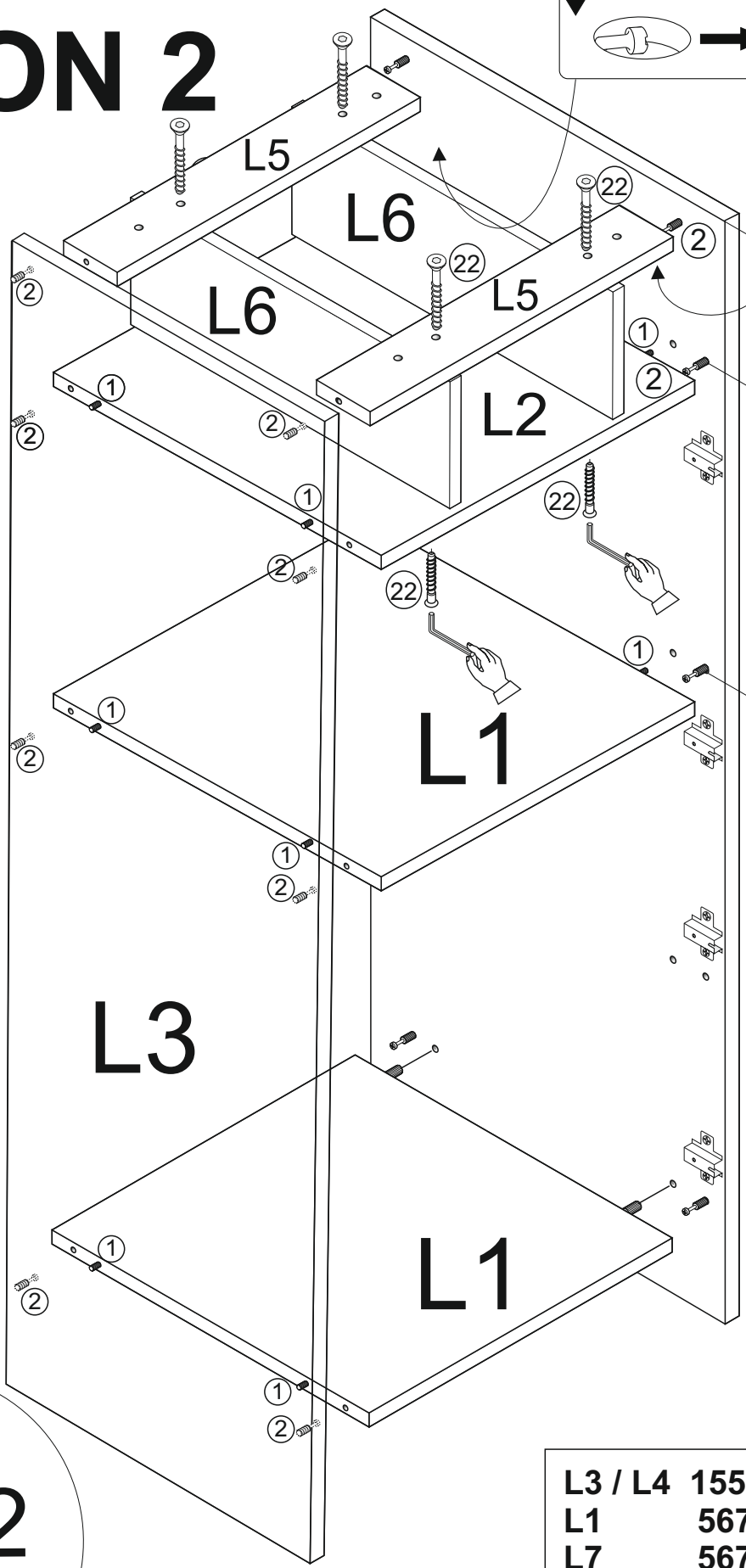

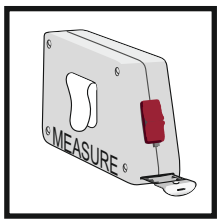

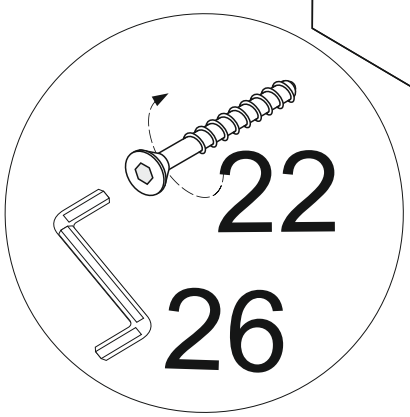

L3 / L4	1554mm x 555mm
L1	567mm x 510mm
L7	567mm x 150mm
L2	567mm x 458mm
L6	458mm x 130mm
L5	567mm x 74mm

III

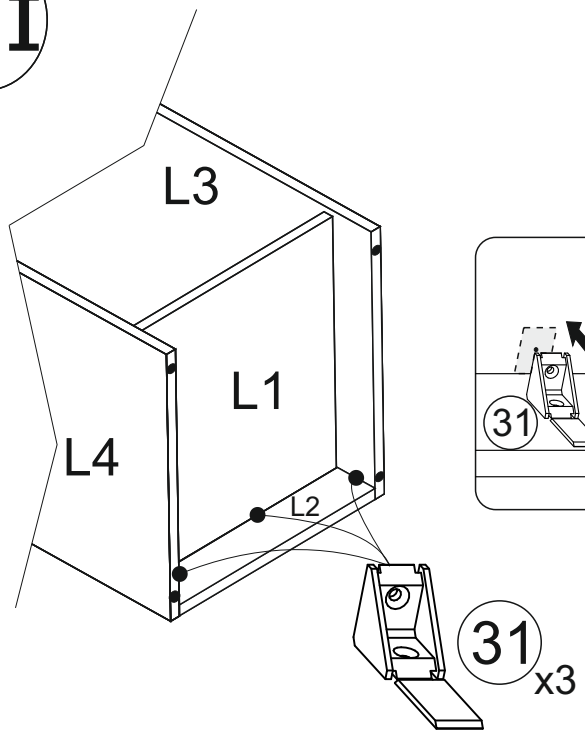
L3
L1
L4
L2
31
x3

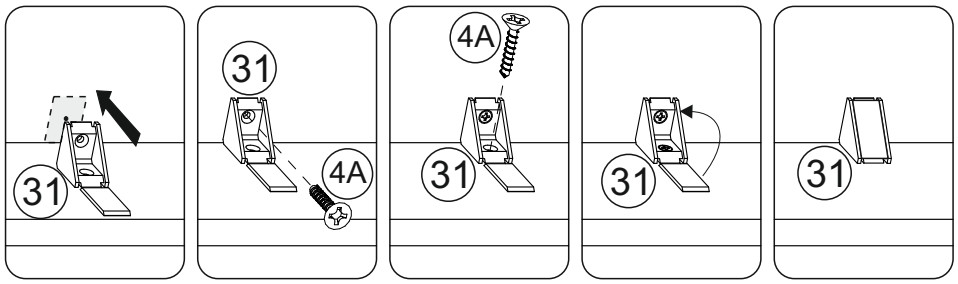
31
31
4A
31
31
31

IV

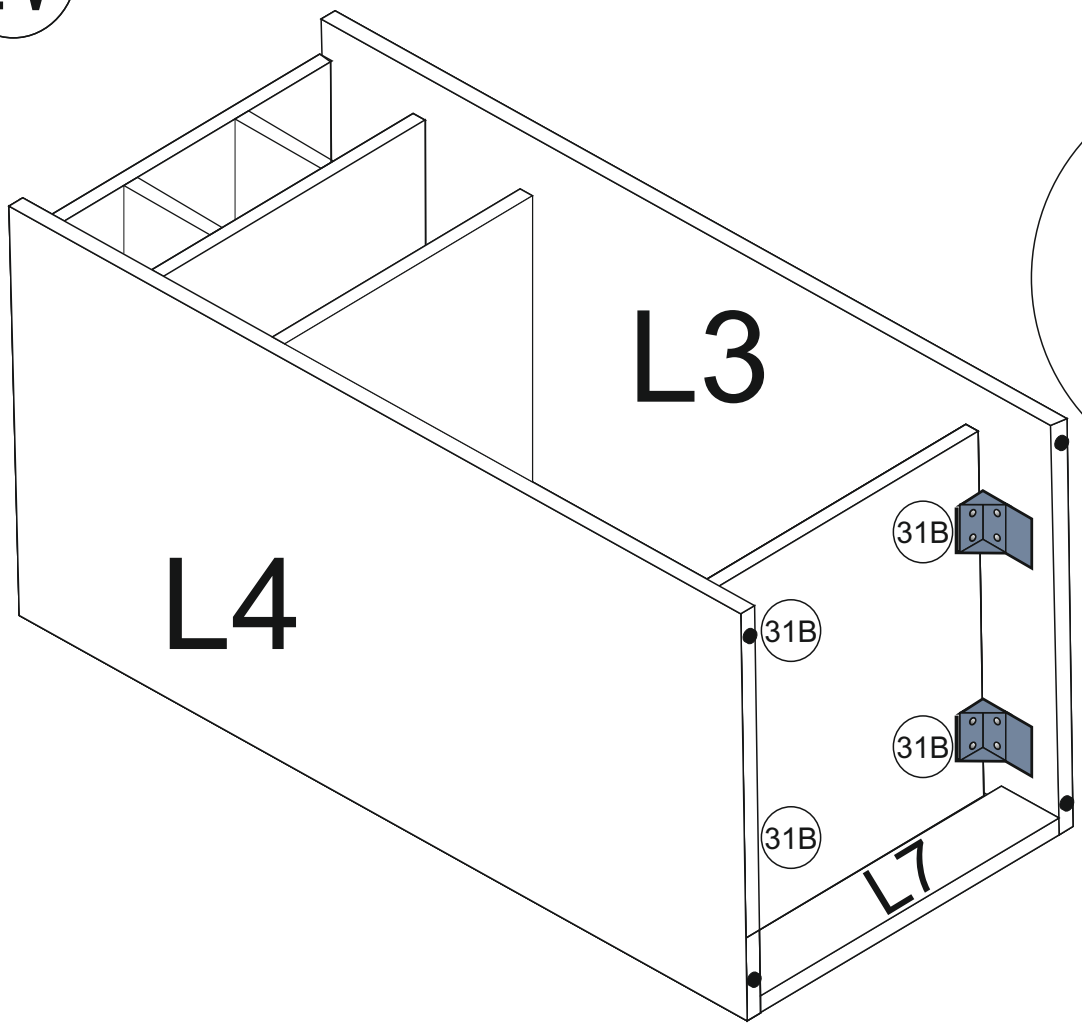
L3
L4
31B
31B
31B
31B
L7

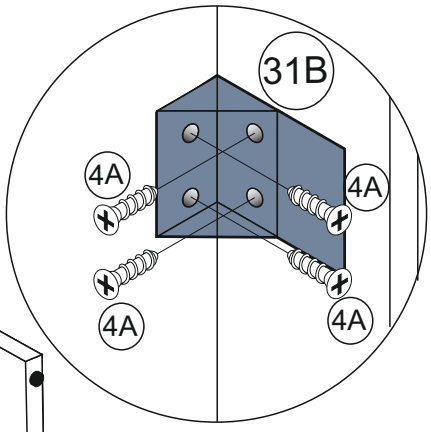
31B
4A
4A
4A
4A

V

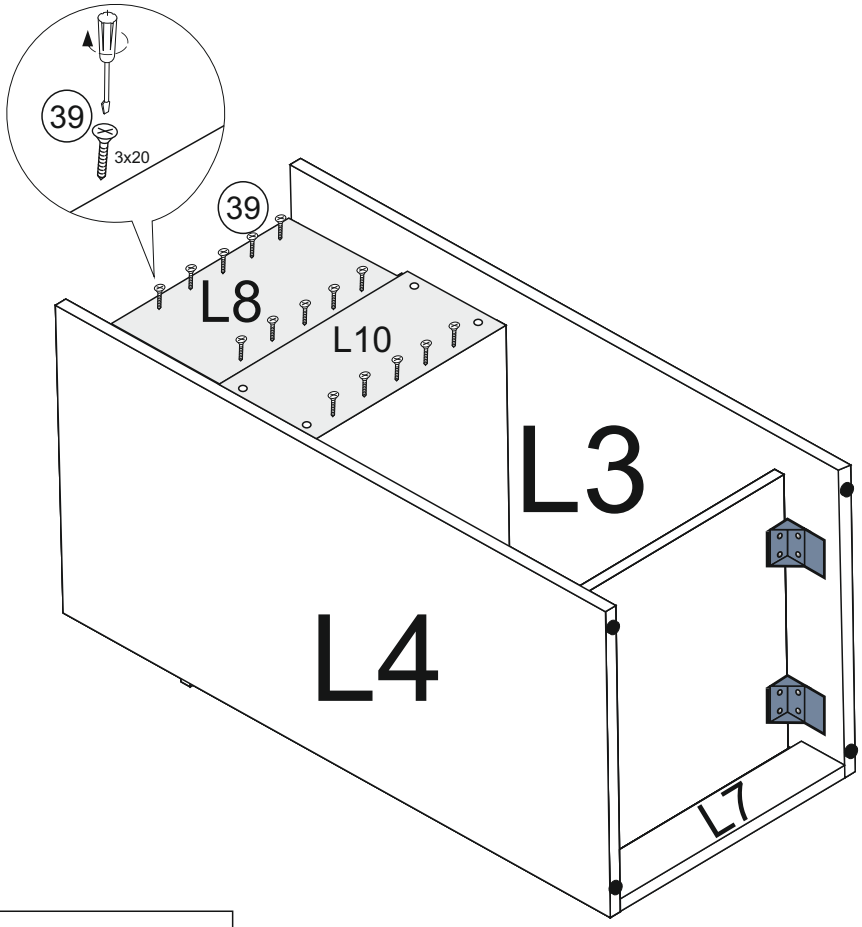

L8	**160x566mm**
L10	**352x566mm**

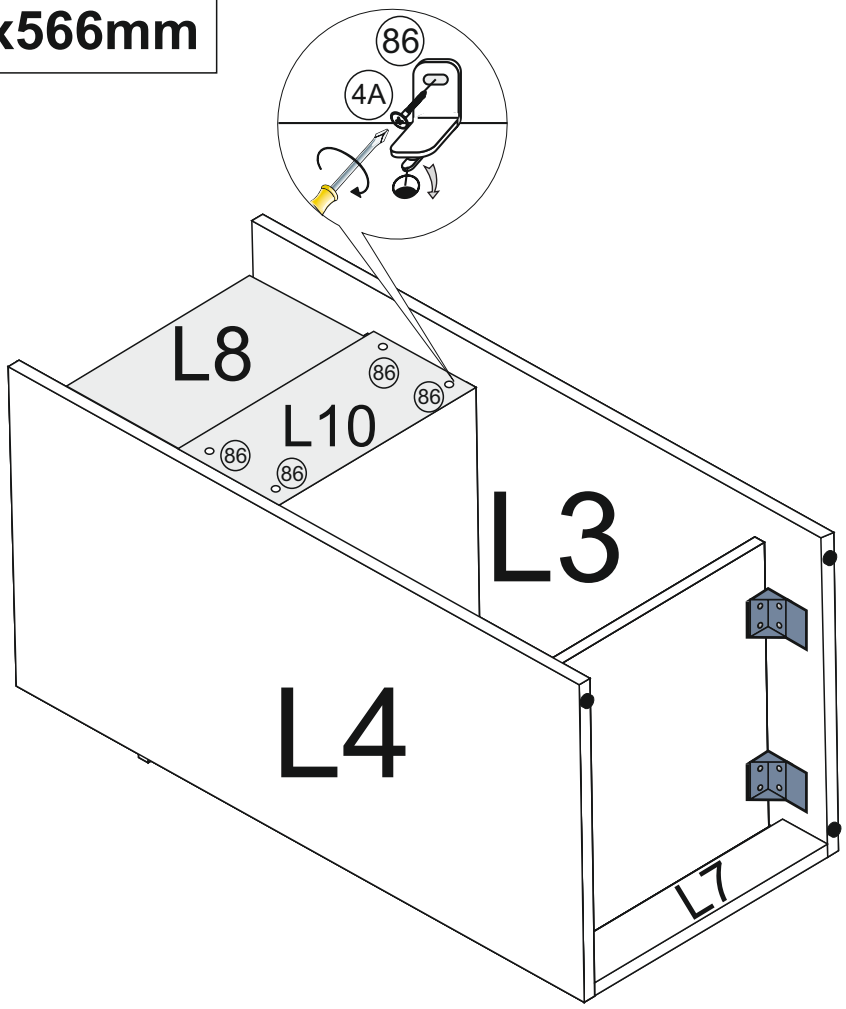

VI

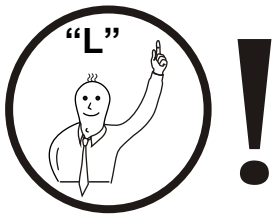

!

L9 1254x596mm

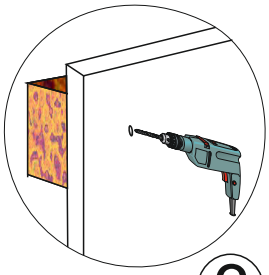

3

4

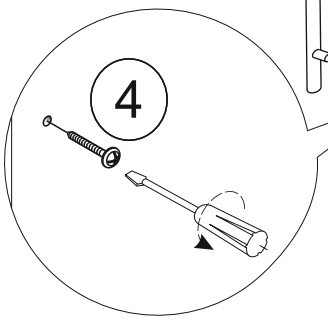

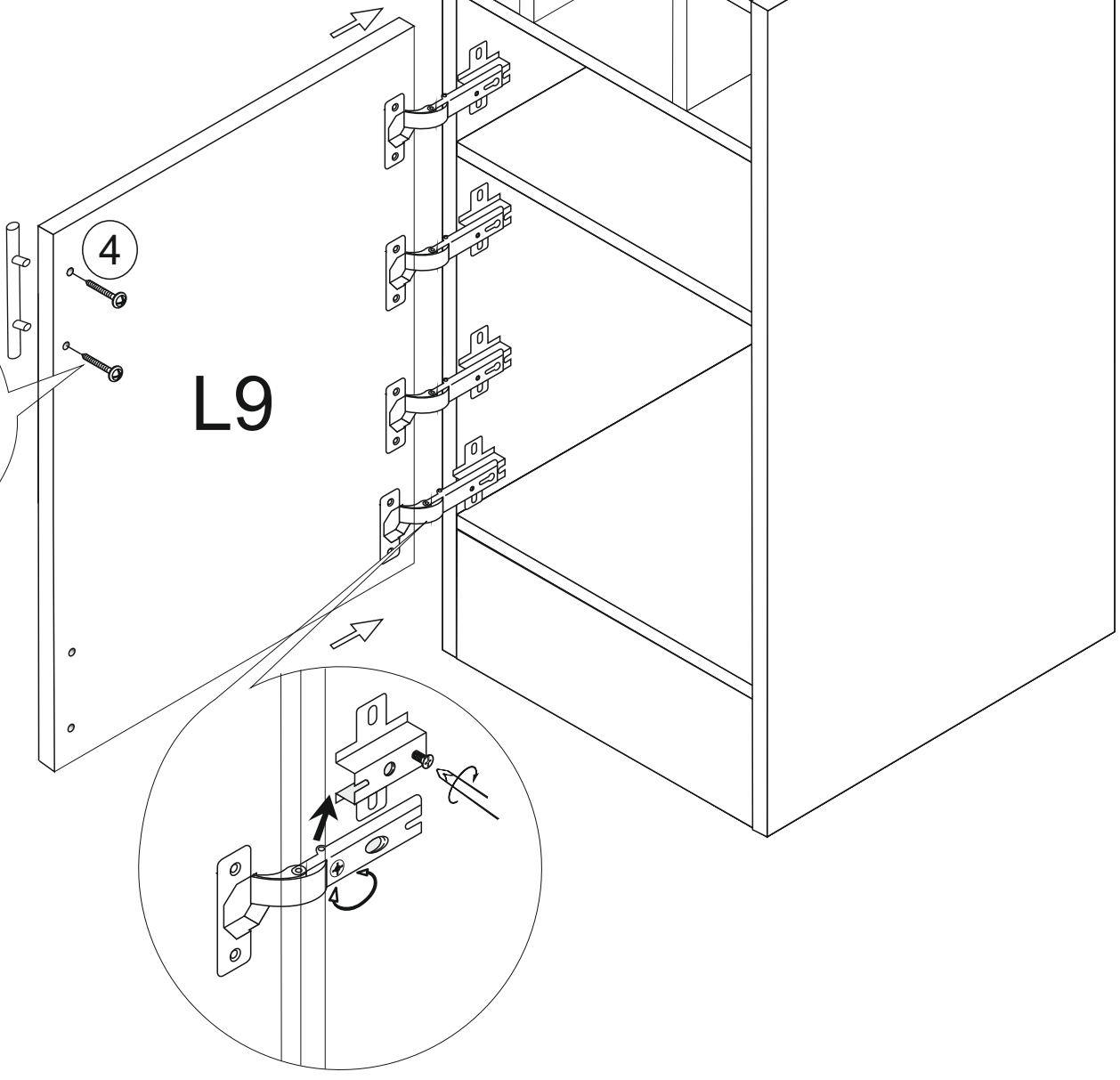

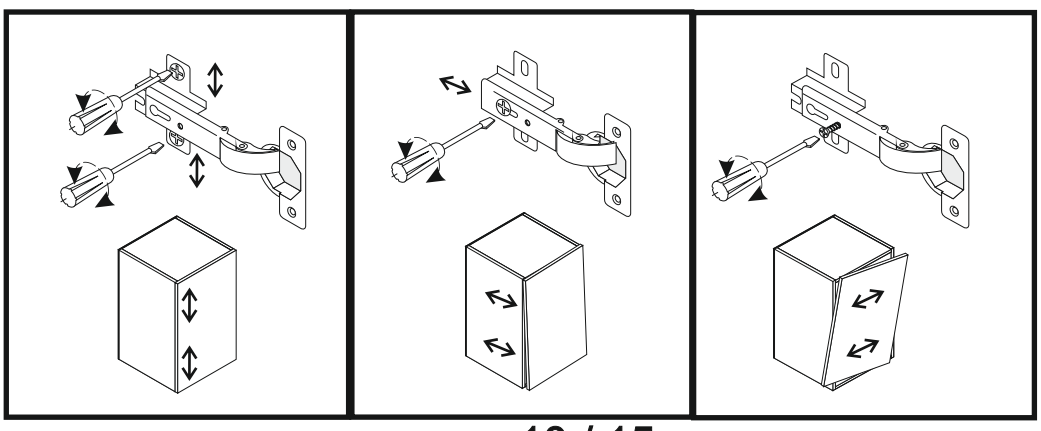

II

OPTION 3

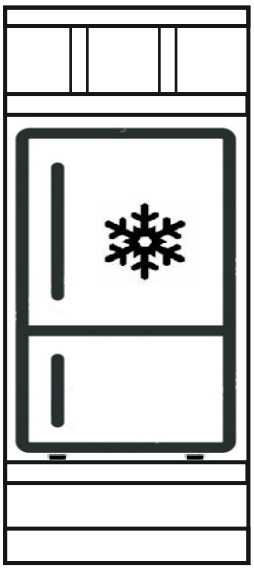

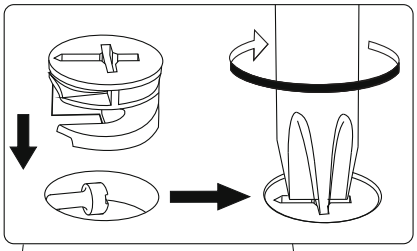

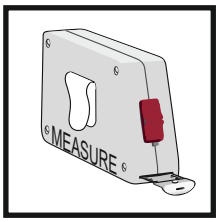

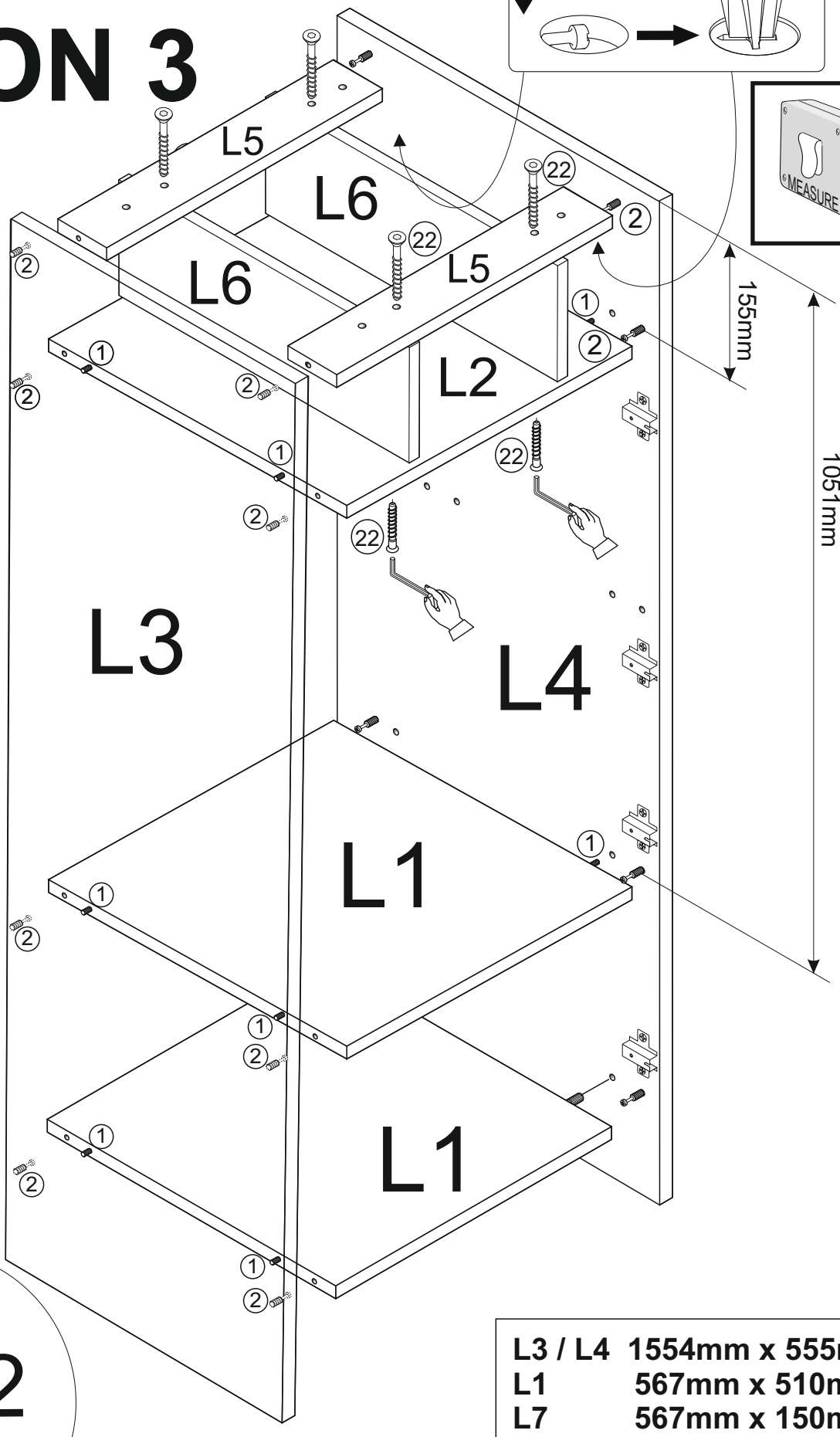

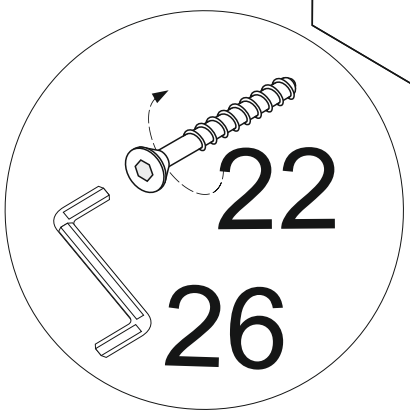

L3 / L4	1554mm x 555mm
L1	567mm x 510mm
L7	567mm x 150mm
L2	567mm x 458mm
L6	458mm x 130mm
L5	567mm x 74mm

III

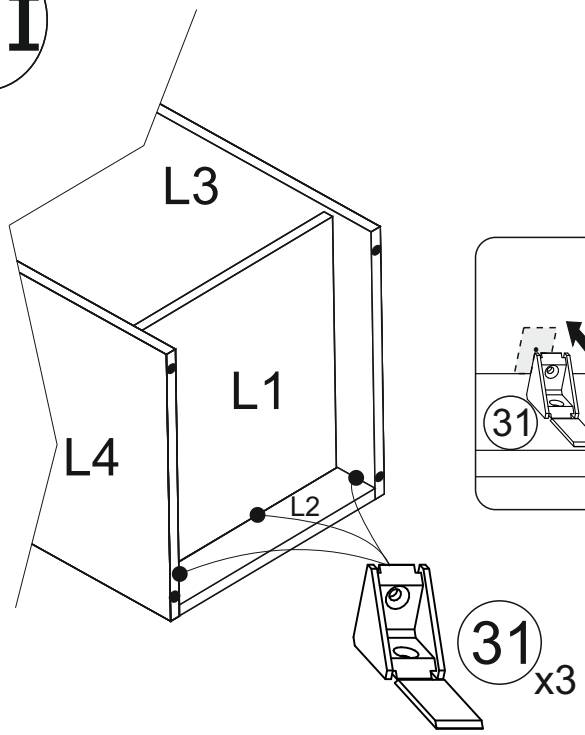
L3
L1
L4
L2
31
x3

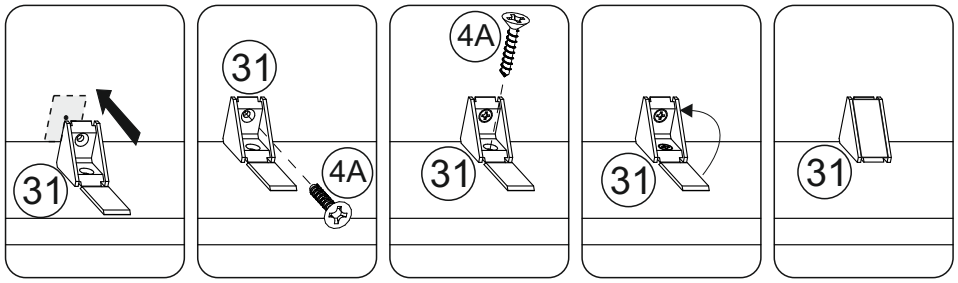
31
31
4A
31
31
31

IV

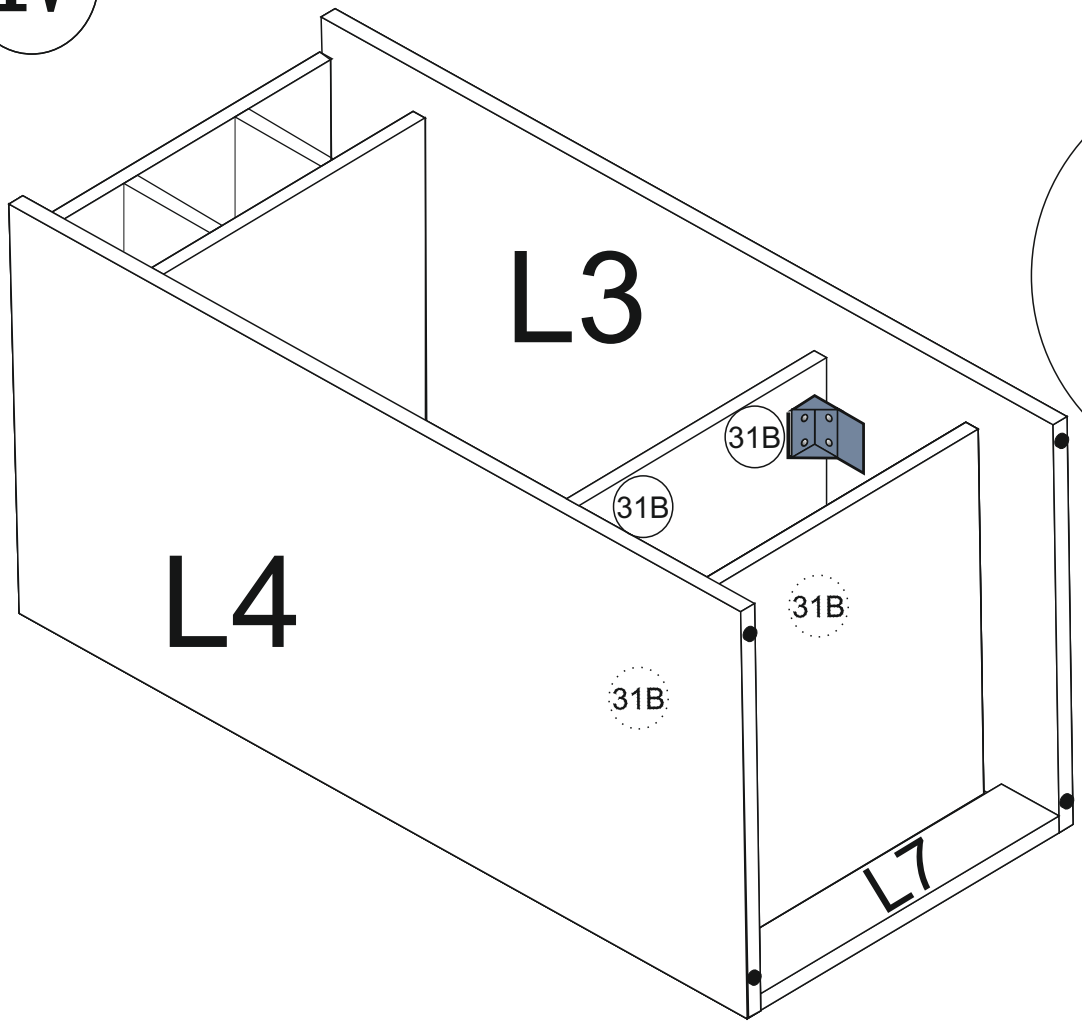
L3
L4
L7
31B
31B
31B
31B

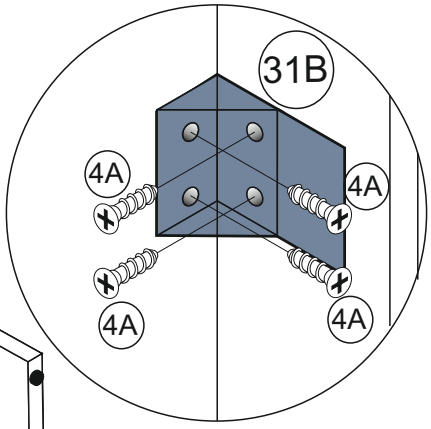
31B
4A
4A
4A
4A

V

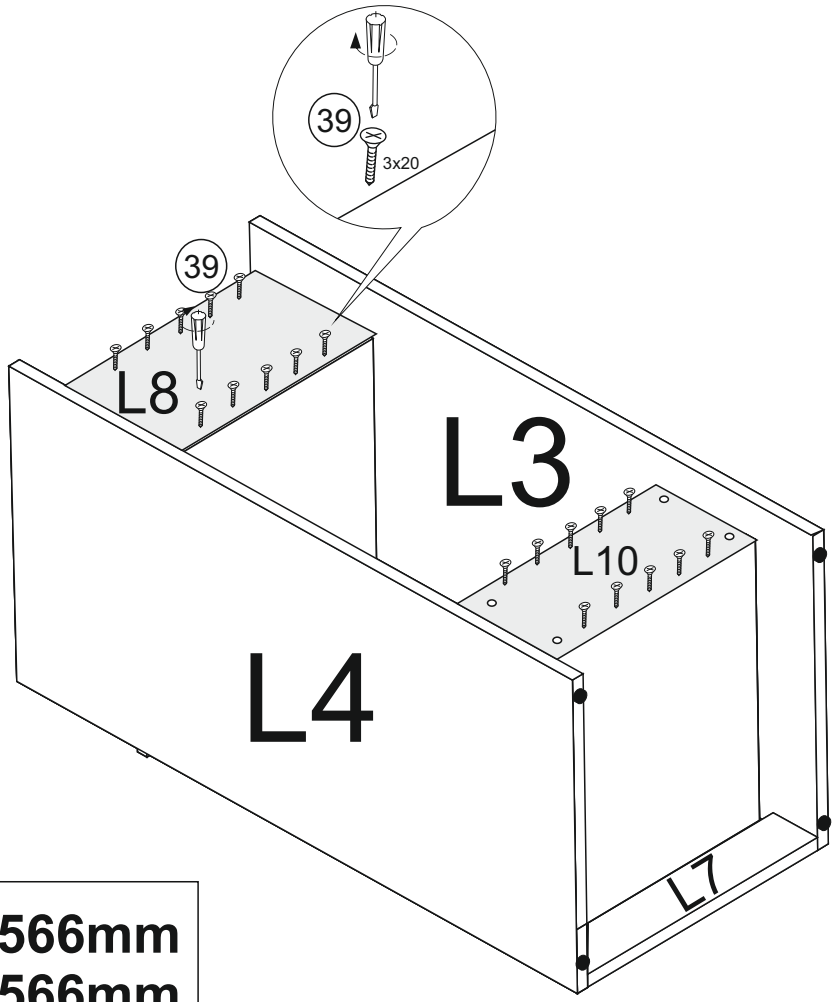

L8	**160x566mm**
L10	**352x566mm**

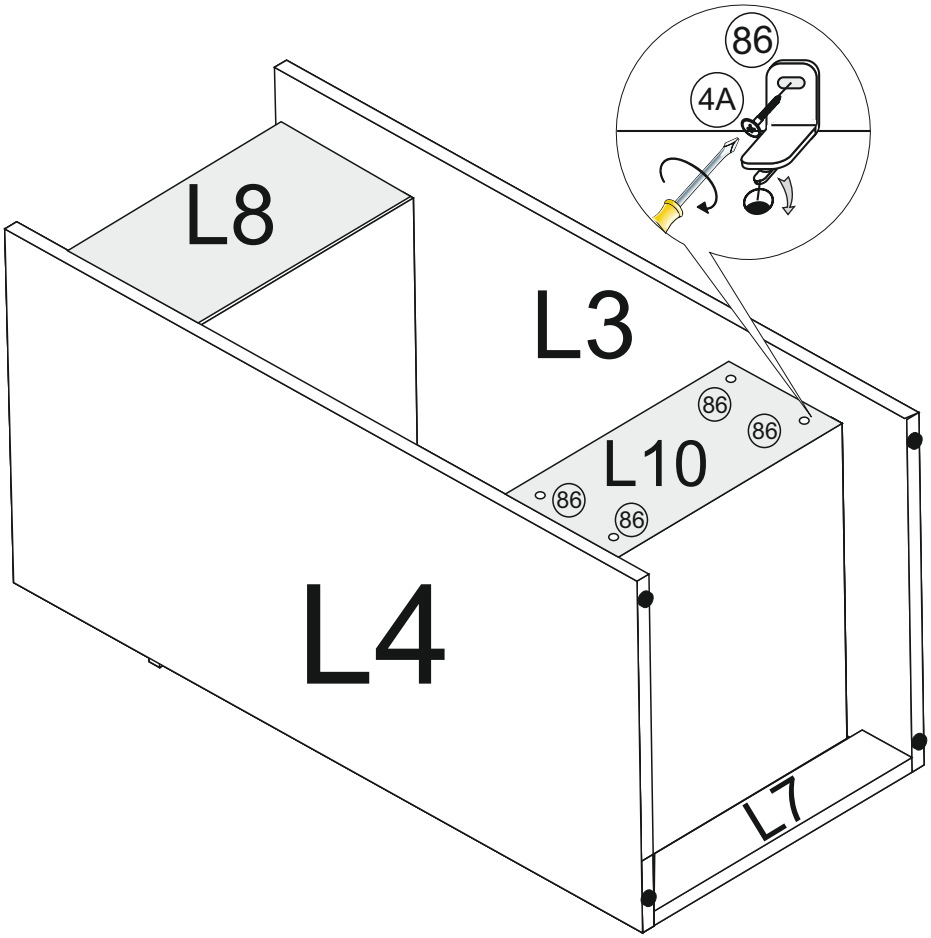

VI

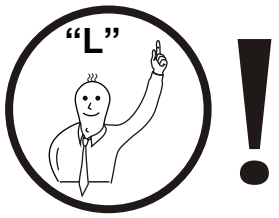

!

L9 1254x596mm

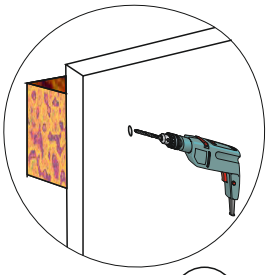

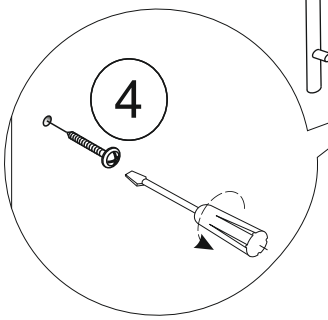

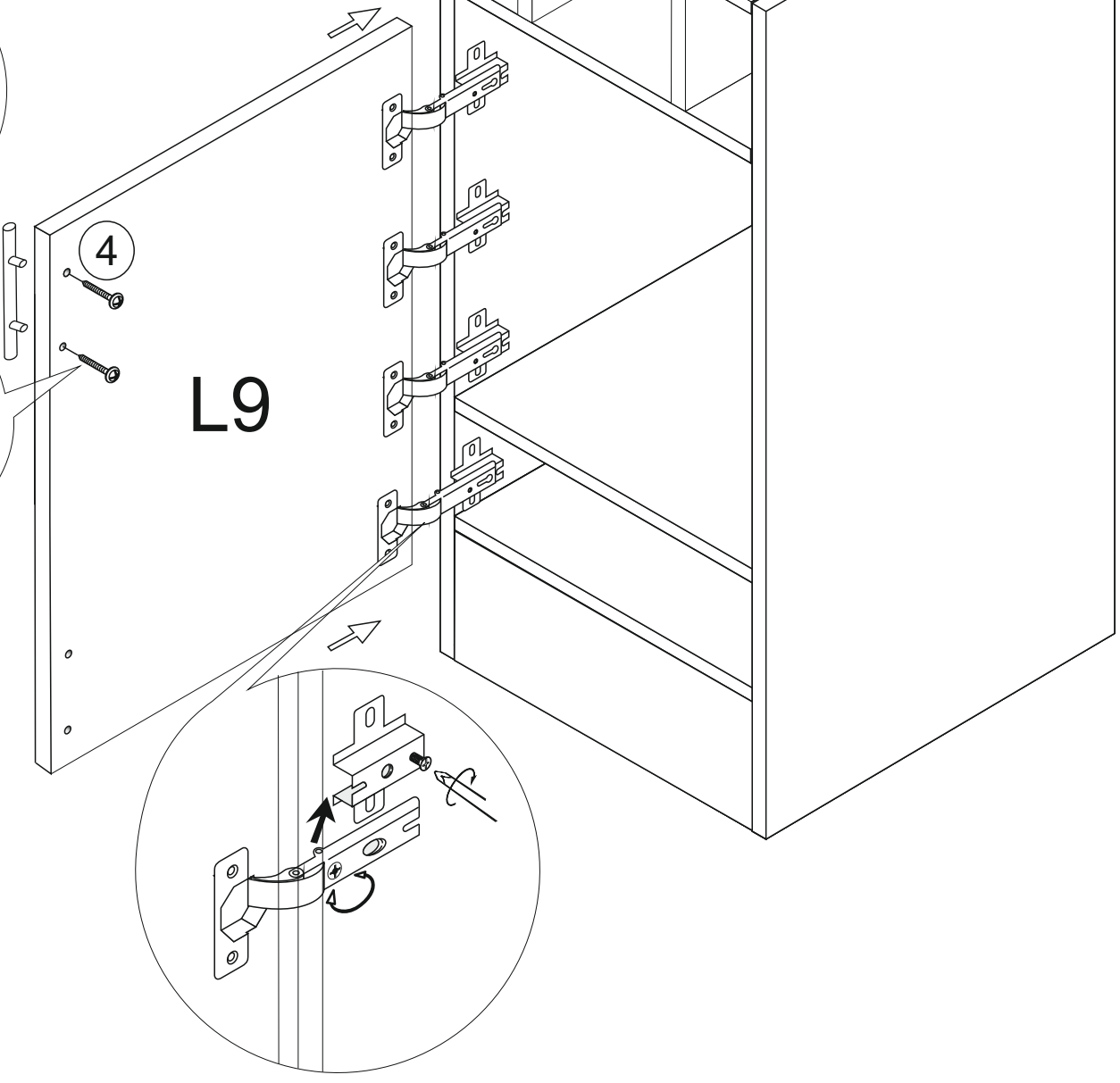

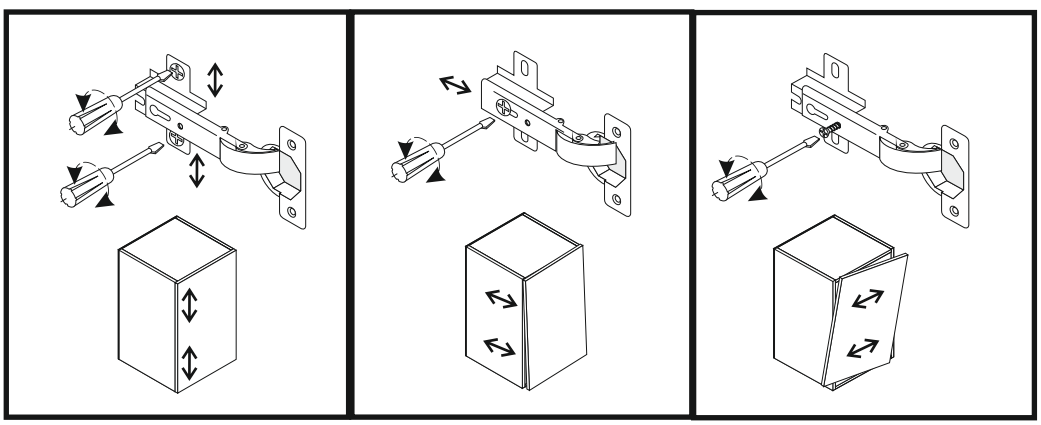

I

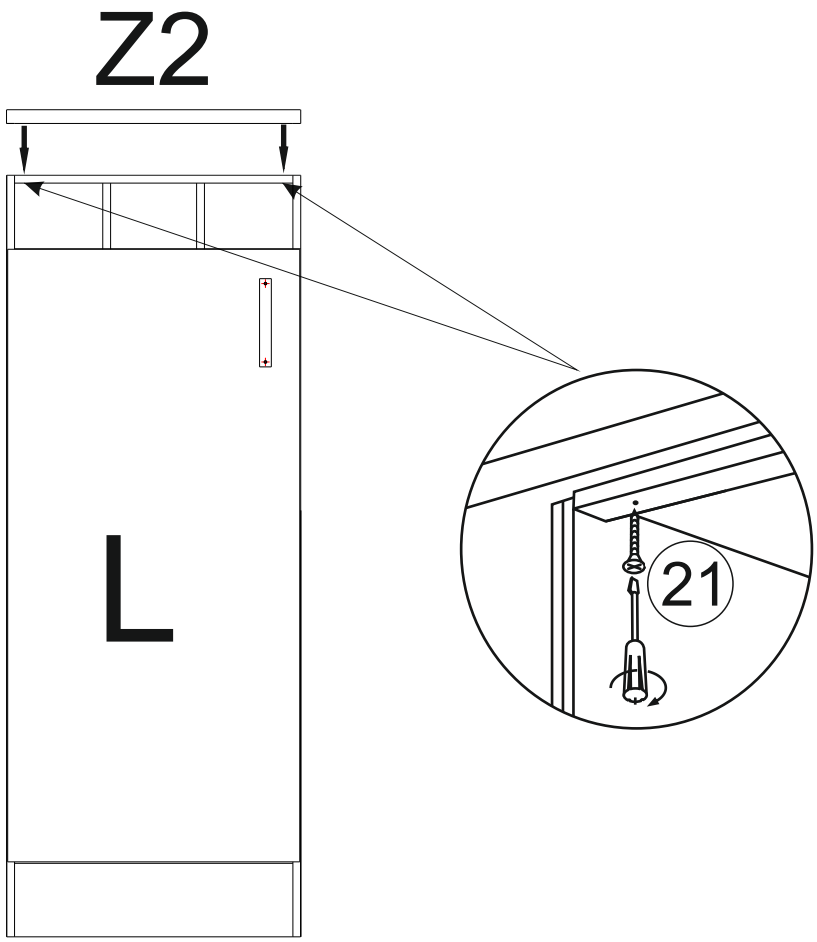

II

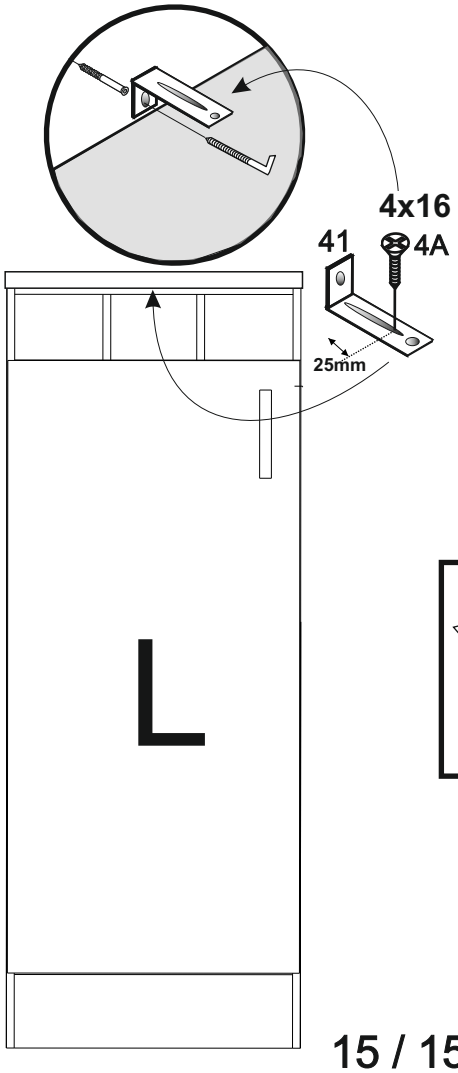

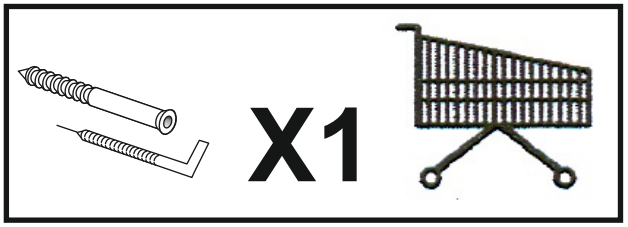

Allgemeine Hinweise

Die Montage einer Einbauküche sollte von entsprechend geschulten Fachkräften durchgeführt werden. Vor der Montage müssen die Montagehinweise gelesen werden.
Spezielle, weiterführende Montageanleitungen und Hinweise liegen den Geräten, Spülen, Beleuchtungen und Sonderausstattungen bei und müssen zusätzlich beachtet werden.
Für die Befestigung von Wandhängeelemente gilt:

Wir legen kein Befestigungsmaterial bei. Bitte prüfen Sie die gegebene Wandbeschaffenheit und wenden Sie sich an den örtlichen Fachhandel zum Erwerb der passenden Dübel / Haken / Aufhängeschienen / Schrauben
Für die Aufhängung können entweder Haken oder Aufhängeschienen verwendet werden.

Die Hängeschränke können bei korrekter Montage mit ca. 40 kg belastet werden. Achten Sie auf eine gleichmäßige Lastverteilung
Bei Nichtbeachtung der Montagehinweise können wir entstandene Schäden keine Haftung übernehmen
Achten Sie darauf bei Einzelschränken, oder der gesamten Küchenzeile eine Kippsicherung anzubringen
Sanitär- und Elektroinstallationen dürfen nur von einer entsprechenden Fachkraft vorgenommen werden

Vor Bohrarbeiten muss geprüft werden, dass an der Stelle des Bohrens keine Leitungen für Gas, Wasser, Strom, Heizung oder Abflüsse verlegt wurden
Es dürfen keine verändernden Manipulationen am Zubehör oder an Elektrogeräten vorgenommen werden. Dies gilt insbesondere für Befestigungsbohrungen.
Überprüfen Sie vor der Montage ob alle Anschlüsse vorhanden sind und fachgerecht ausgeführt wurden
Die Küche beinhaltet verschluckbare Kleinteile. Kinder unter 3 Jahre nicht ohne Beaufsichtigung lassen

Empfohlenes Vorgehen bei der Küchenmontage:

Planen Sie den genauen Montageort unter Berücksichtigung Ihrer Sanitär- und Elektroanschlüsse
Prüfen Sie ob Ihr Kühl- Gefriergerät Lüftungsauslässe im Sockelbereich bzw. im Bereich der Arbeitsplatte benötigt
Erwerben Sie ggf. passende Lüftungsgitter im Fachhandel und schneiden Sie den Sockel bzw. die Arbeitsplatten gemäß den Anweisungen des Geräteherstellers aus.
Legen Sie fest, ob Sie die Türen mit Rechts- oder Linksanschlag montieren wollen

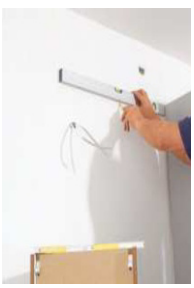

Montieren Sie zunächst die Unterschränke und richten Sie diese mit einer Wasserwaage aus.

Erst wenn alles exakt steht, verbinden Sie die einzelnen Schränke mit Schrauben. Damit dabei nichts verrutscht, empfehlen wir Ihnen dringend den Einsatz von zwei Schraubzwingen. Die Schrankoberflächen schützen Sie mit Zulagehölzern vor Eindrücken.
Ermitteln Sie durch exaktes Messen die Positionen der Bohrungen für die Hängebeschläge
Legen Sie die Arbeitsplatte auf die Korpusse, richten Sie sie aus, und fixieren Sie sie mit Zwingen. markieren Sie die Lage und -breite des Herdunterschranks.
Auf der Unterseite der Arbeitsplatte reißen Sie im markierten Bereich den Herdplattenausschnitt auf. Mitteln Sie sie aus, so dass die Spüle mittig im Unterschrank sitzt und vorne und hinten die Plattenrestbreite gleich wird.

Empfohlenes Vorgehen bei der Küchenmontage:
Bohren Sie in den vier Ecken jeweils ein 10-mm-Loch zum leichteren Einsetzen der Stichsäge, und schneiden Sie den Herdausschnitt entlang Ihrer Risse aus. Arbeiten Sie immer von der Plattenunterseite, damit die Plattenoberfläche durch die Stichsäge nicht ausfasert. Schalten Sie dazu auch den Pendelhub an Ihrer Stichsäge, sofern vorhanden, aus.
Zum Schutz der Holzteile können Sie rundum die Sockelteile eine Silikonnaht ziehen

Empfohlenes Vorgehen bei der Küchenmontage:
Bohren Sie in den vier Ecken jeweils ein 10-mm-Loch zum leichteren Einsetzen der Stichsäge, und schneiden Sie den Herdausschnitt entlang Ihrer Risse aus. Arbeiten Sie immer von der Plattenunterseite, damit die Plattenoberfläche durch die Stichsäge nicht ausfasert. Schalten Sie dazu auch den Pendelhub an Ihrer Stichsäge, sofern vorhanden, aus.
Zum Schutz der Holzteile können Sie rundum die Sockelteile eine Silikonnaht ziehen

VERTICAL

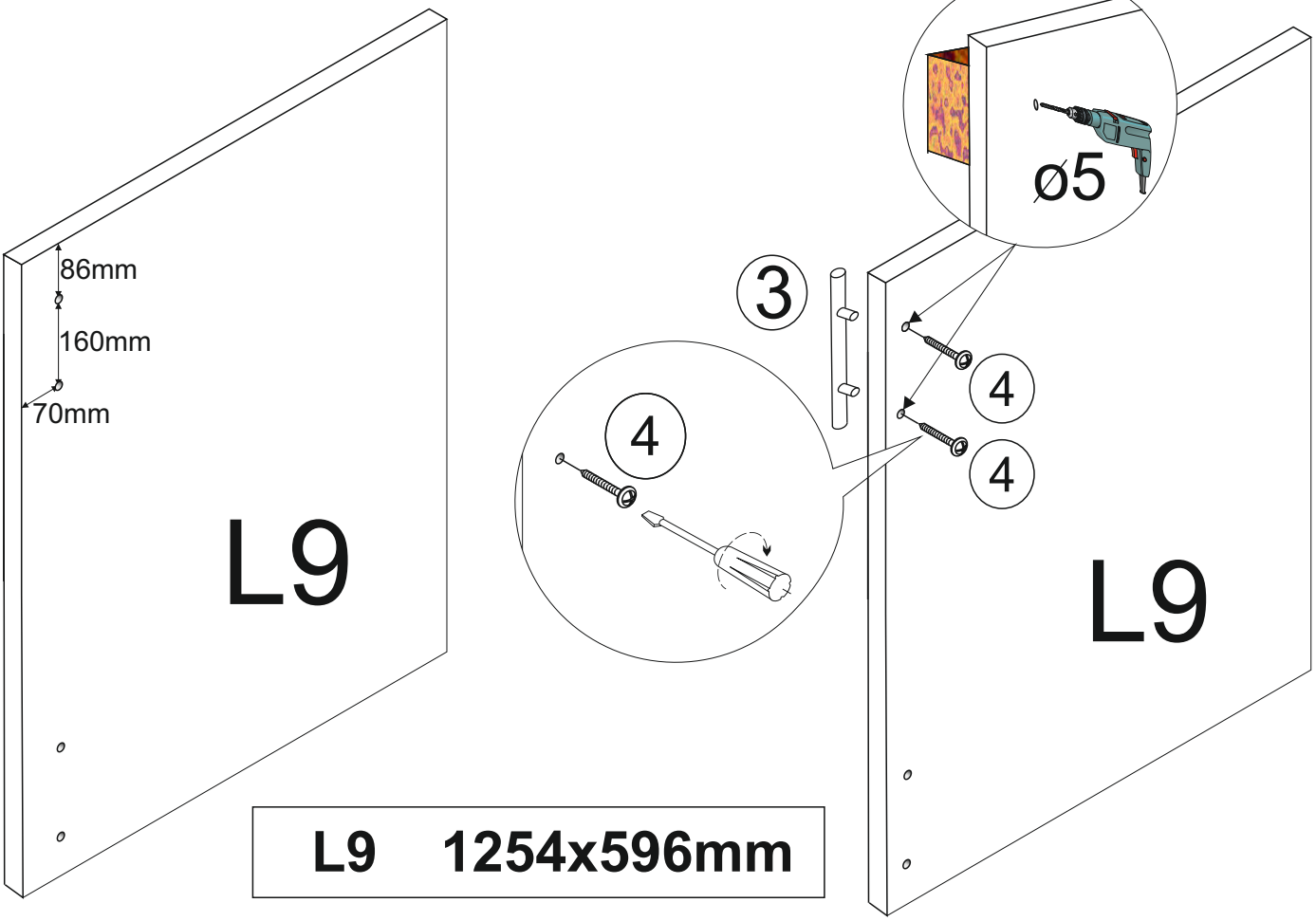

L9 1254x596mm

HORIZONTAL

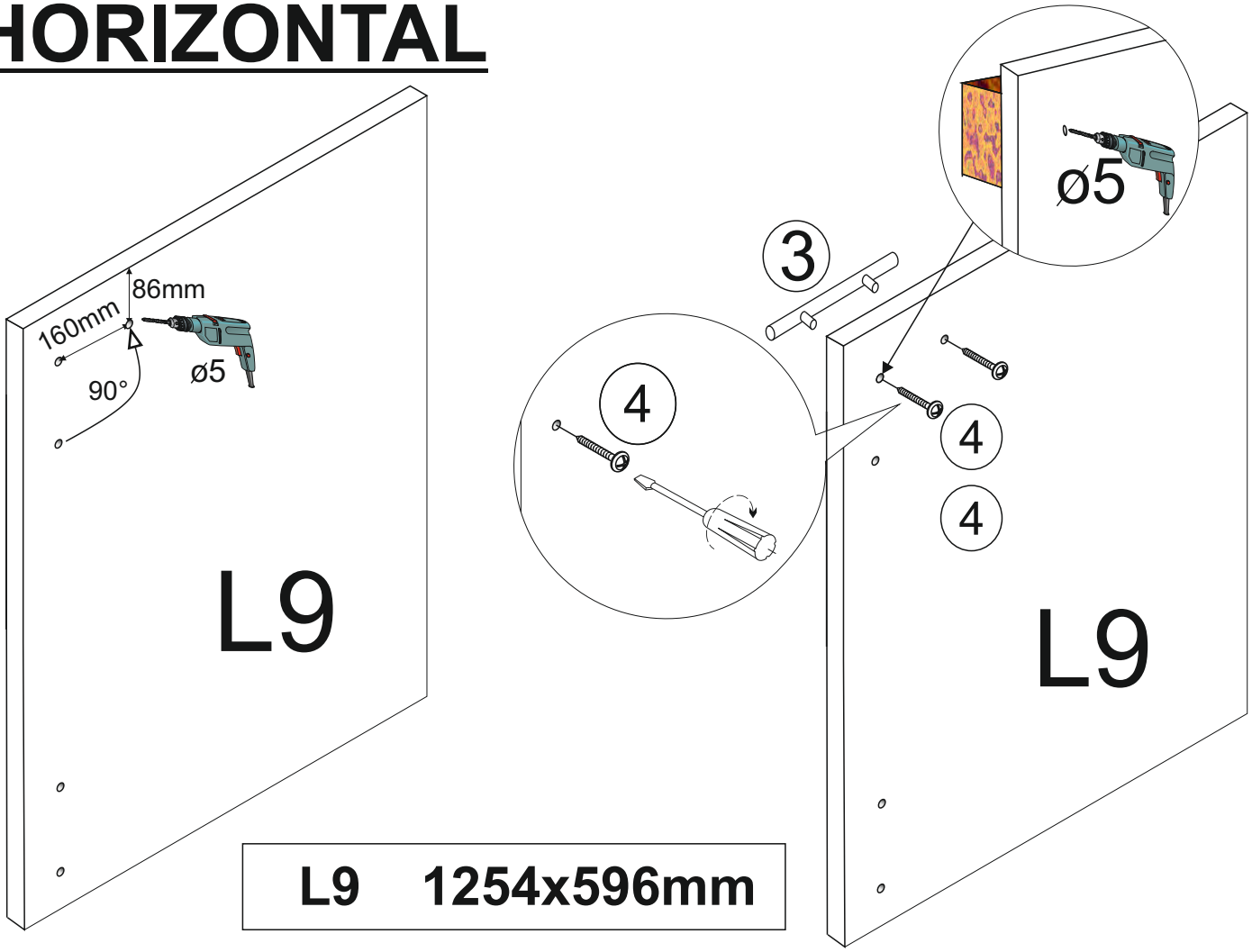

L9 1254x596mm

MADEIRA UNTERSCHRANK UE110_72118

XXXXXXXXXX

..... serie: xxx

.....

Hergestellt fur:

.....

.....

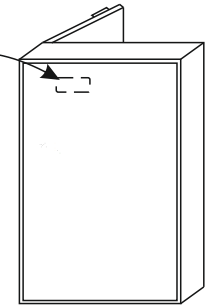

A

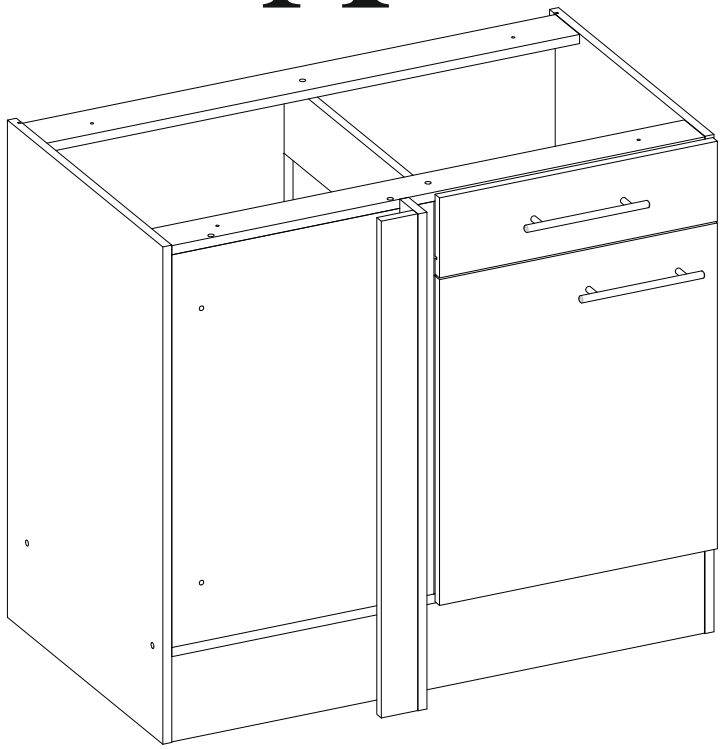

90 min

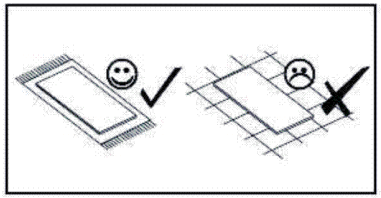

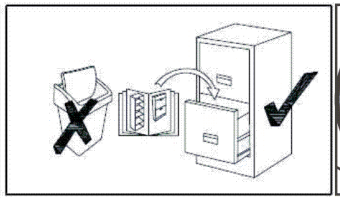

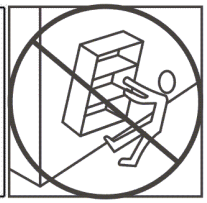

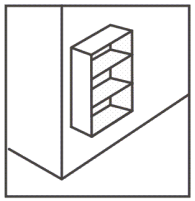

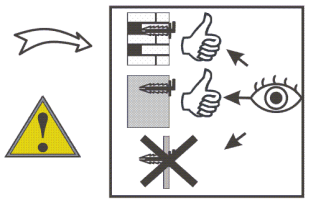

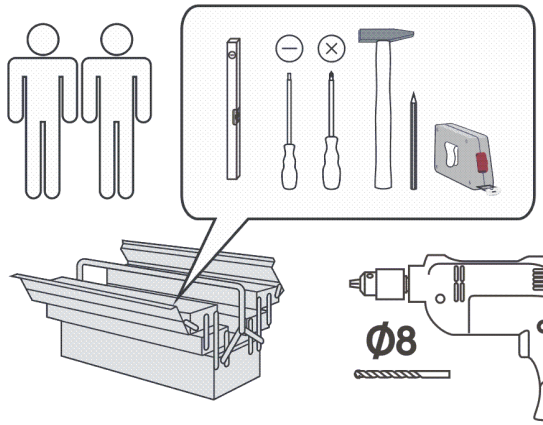

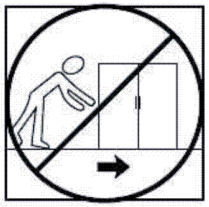

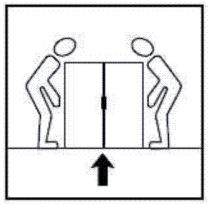

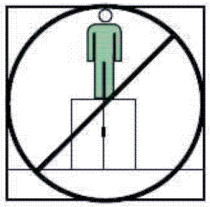

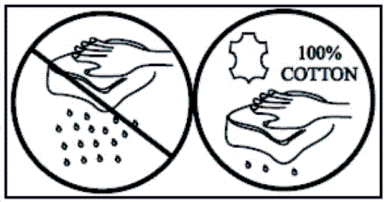

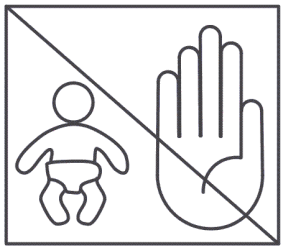

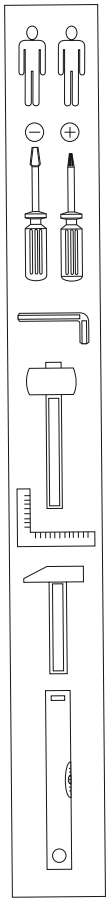

A.VERSION-LINKS/LEFT

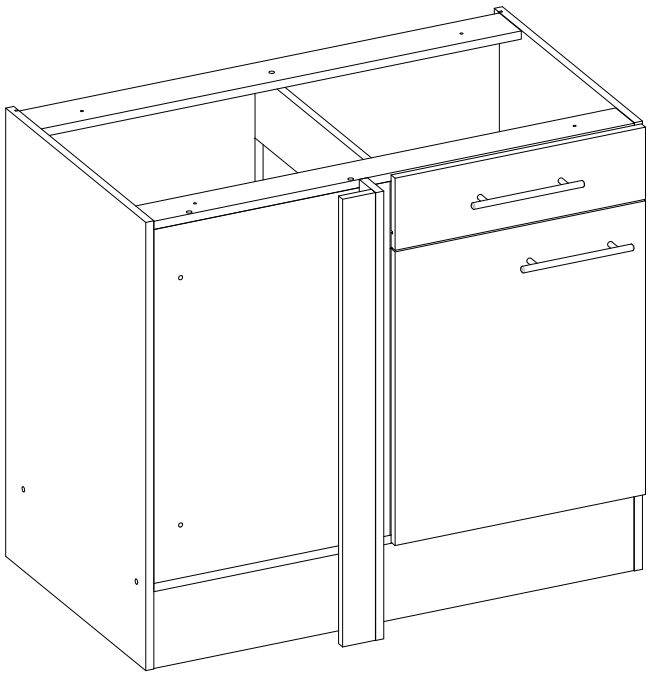

B.VERSION-RECHTS/RIGHT

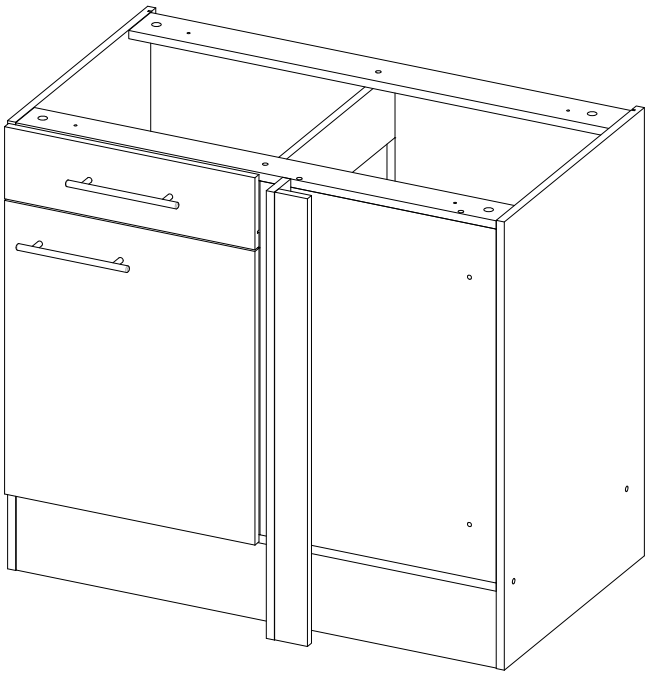

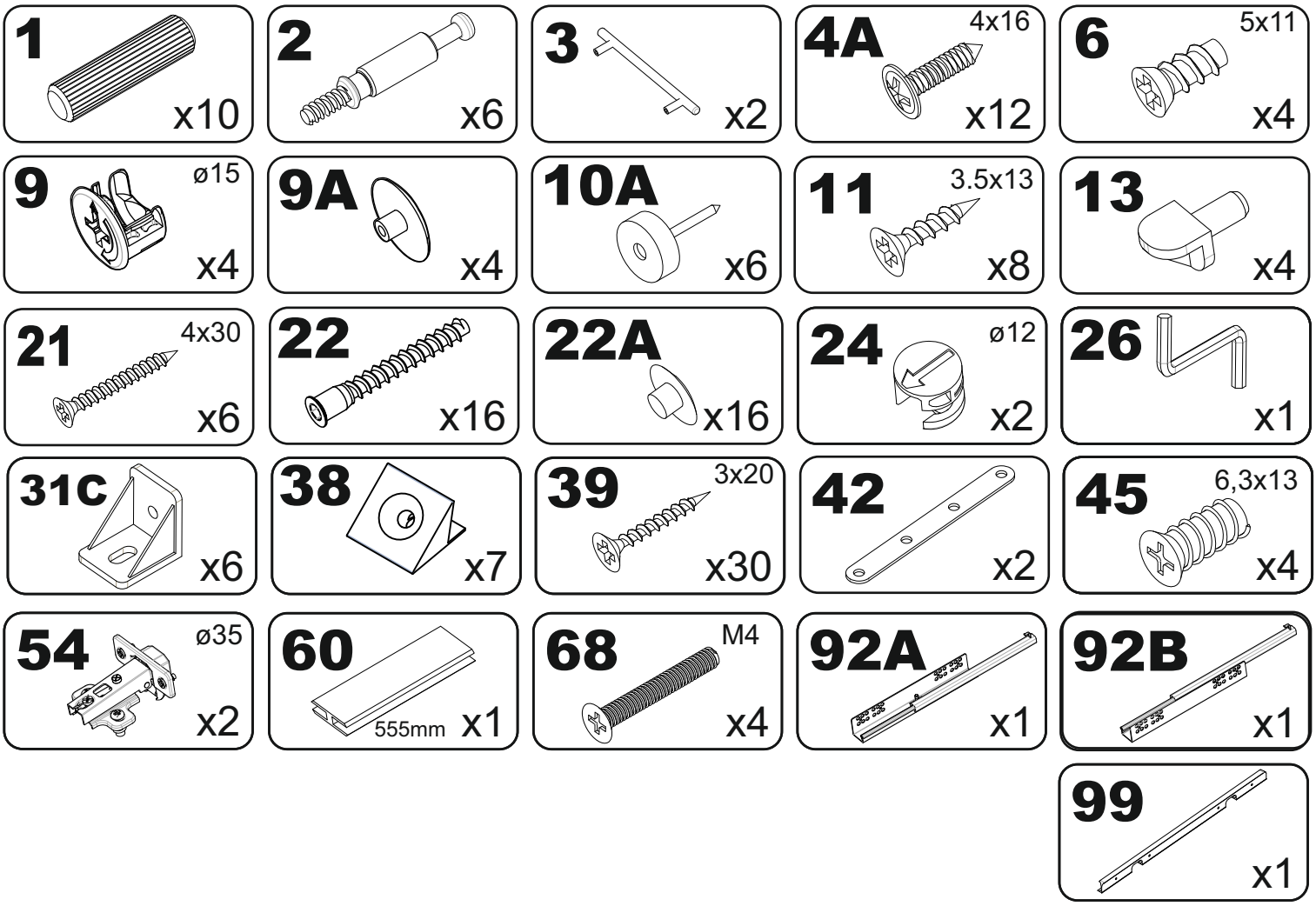

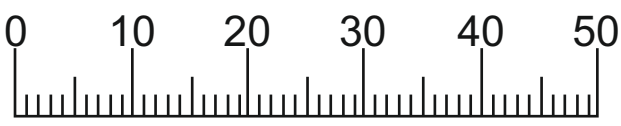

A.VERSION-LINKS/LEFT

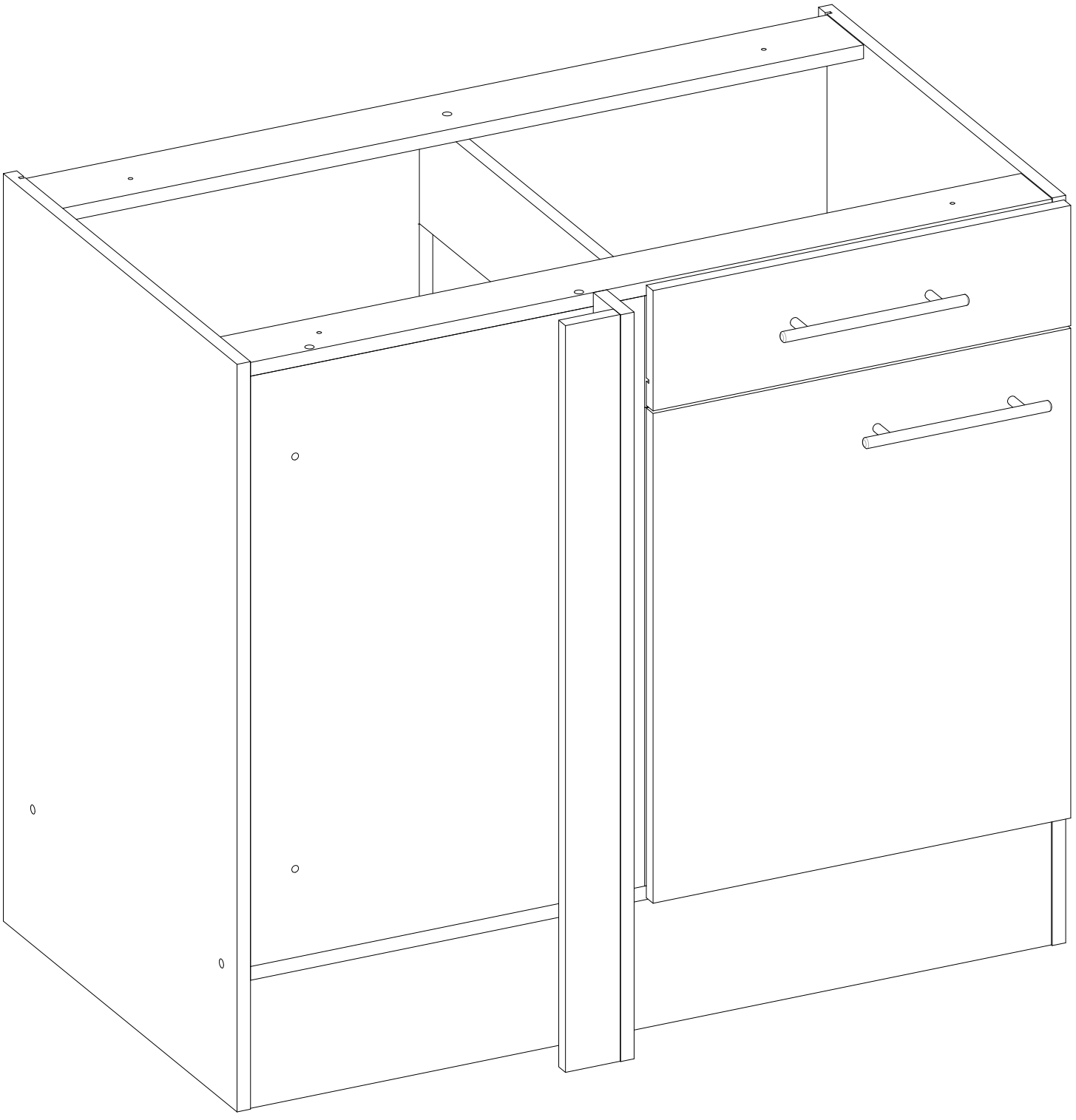

A

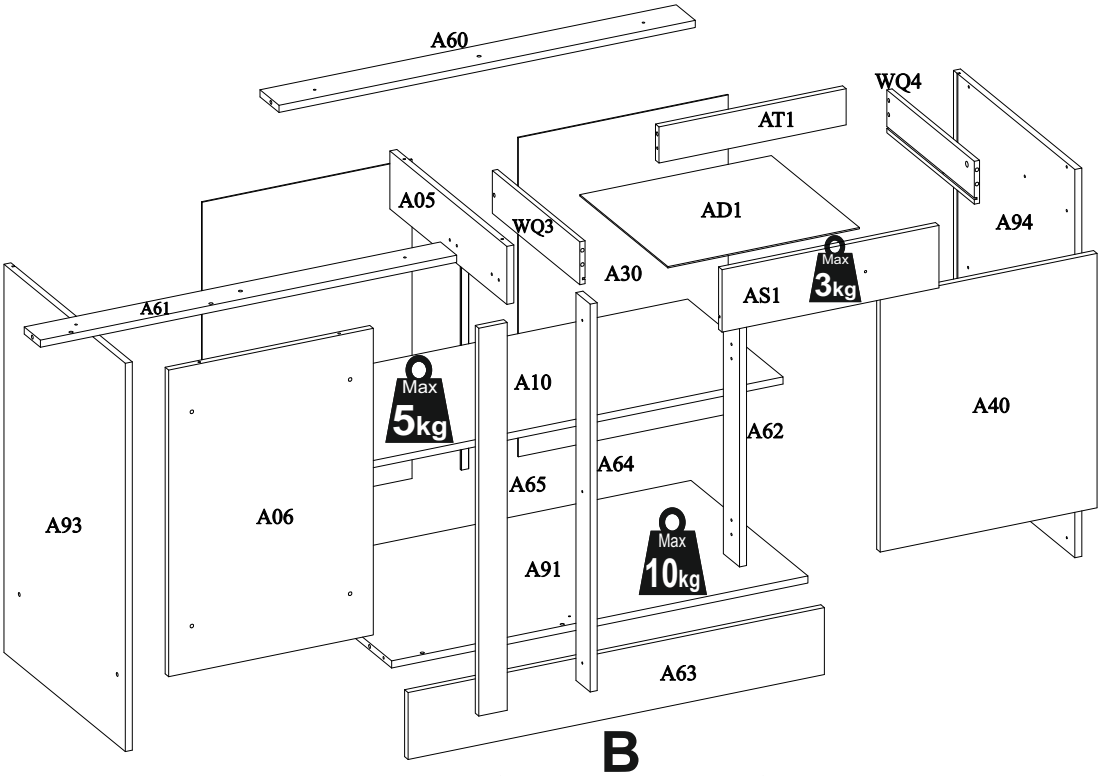

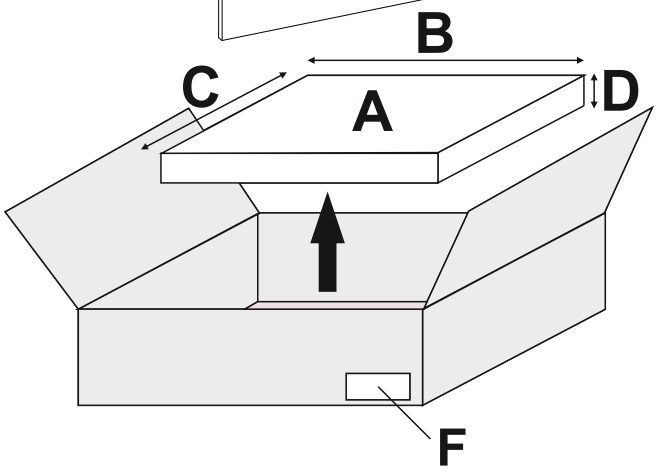

A	B_(mm)	C_(mm)	D_(mm)	E	F
A91	952	535	16	1	1|2
A93	870	555	16	1	1|2
A94	870	555	16	1	1|2
A05	535	130	16	1	1|2
A06	687	468	16	1	2|2
A10	952	436	16	1	1|2
A30	715	480	3	2	2|2
A40	570	496	16	1	2|2
A60	952	87	16	1	1|2
A61	952	74	16	1	1|2
A62	557	74	16	1	1|2
A63	952	150	16	1	1|2
A64	869	65	16	1	2|2
A65	869	65	16	1	2|2
AD1	438	403	3	1	2|2
AS1	496	140	16	1	2|2
AT1	428	81	16	1	1|2
WQ3	400	96	12	1	2|2
WQ4	400	96	12	1	2|2
Z01	1120	600	28	1	2|2

1

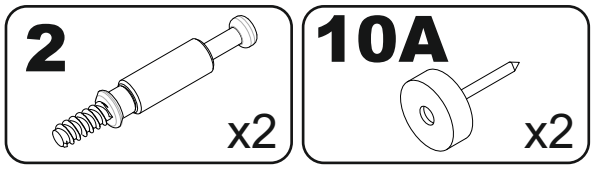
2
x2
10A
x2

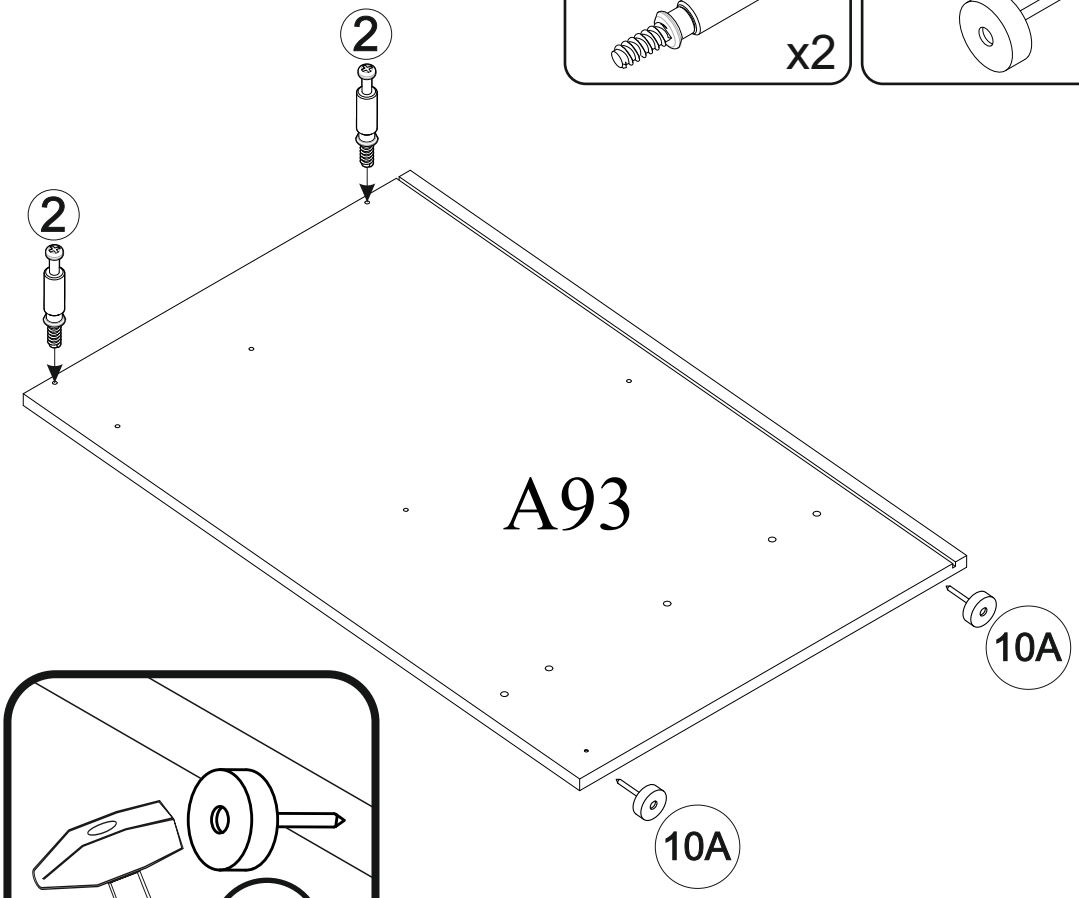
2
2
A93
10A
10A

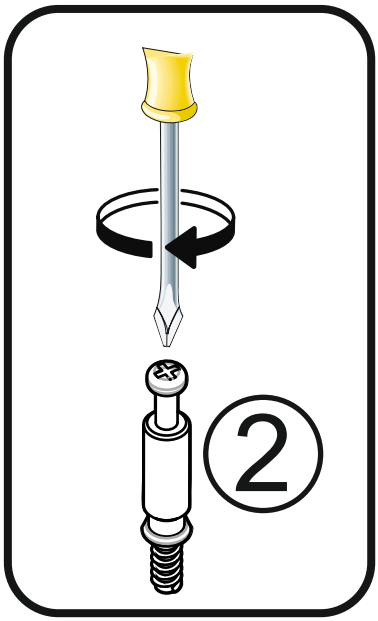
2

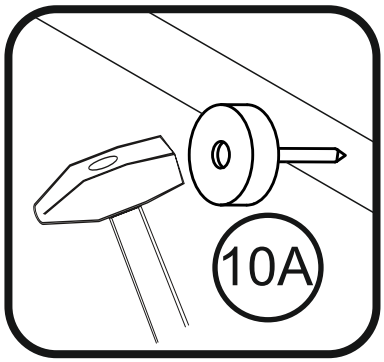
10A

2

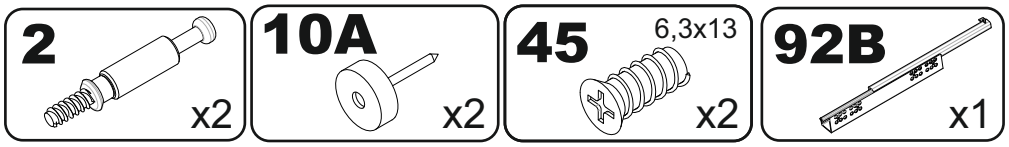
2
x2
10A
x2
45
6,3x13
x2
92B
x1

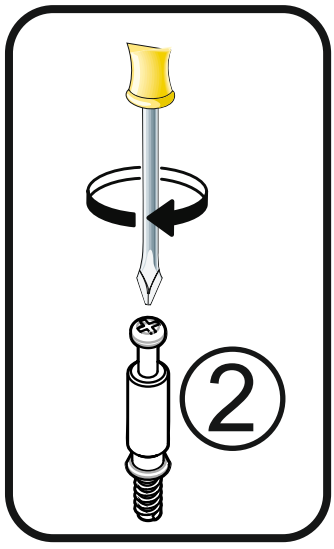
2

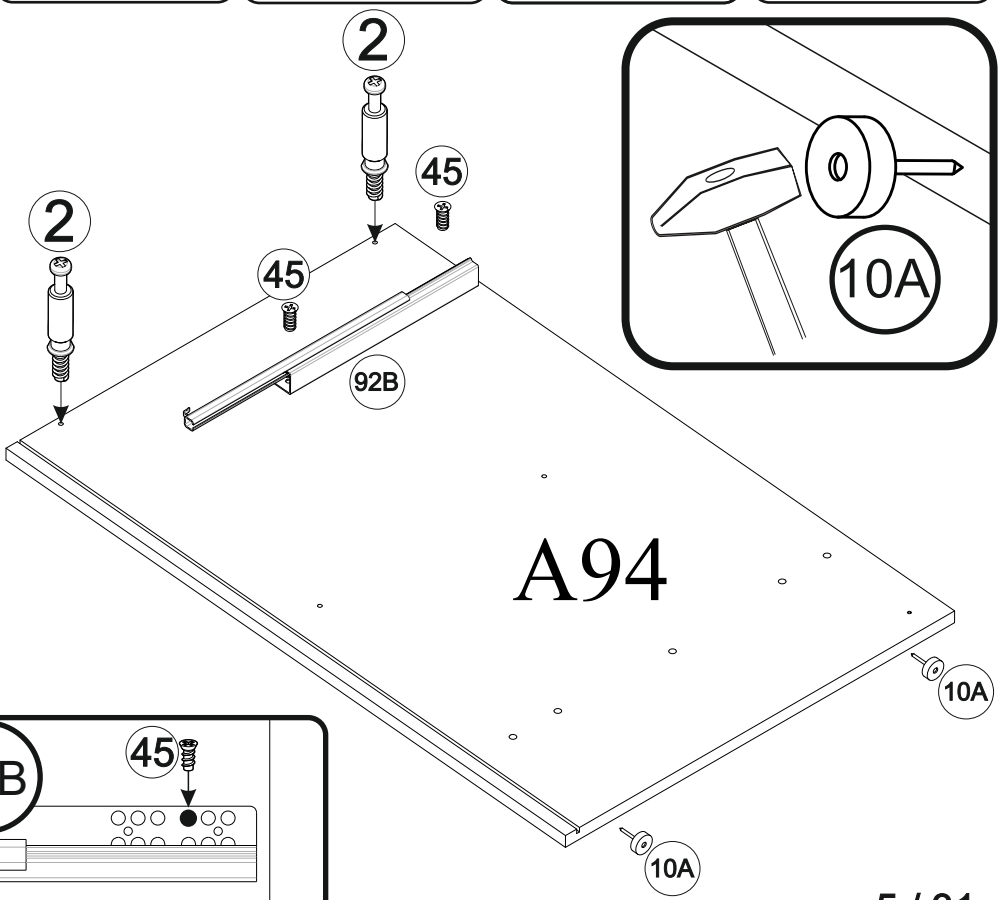
2
45
2
45
92B
A94
10A
10A

10A

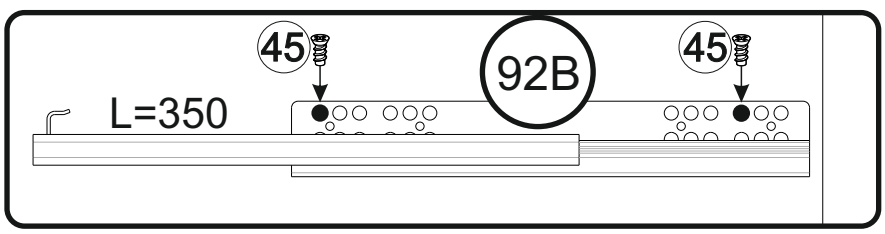
45
92B
45
L=350

3

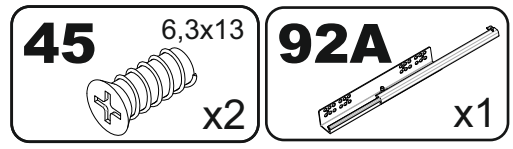

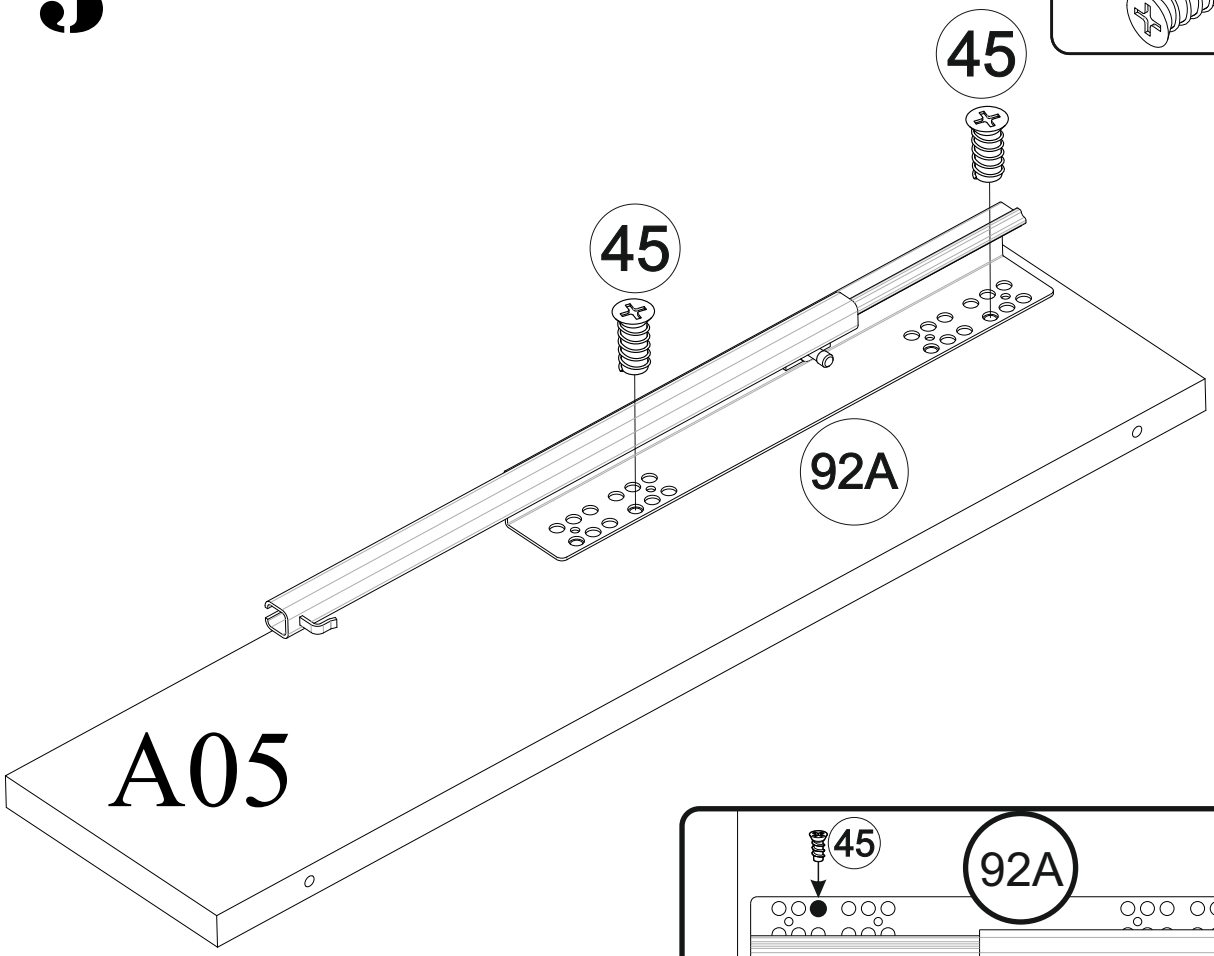

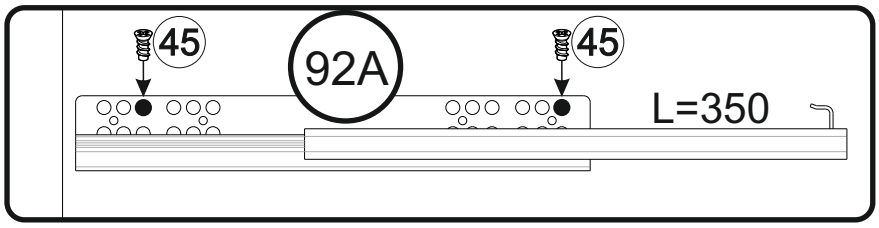

4

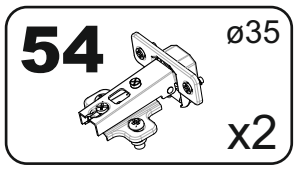

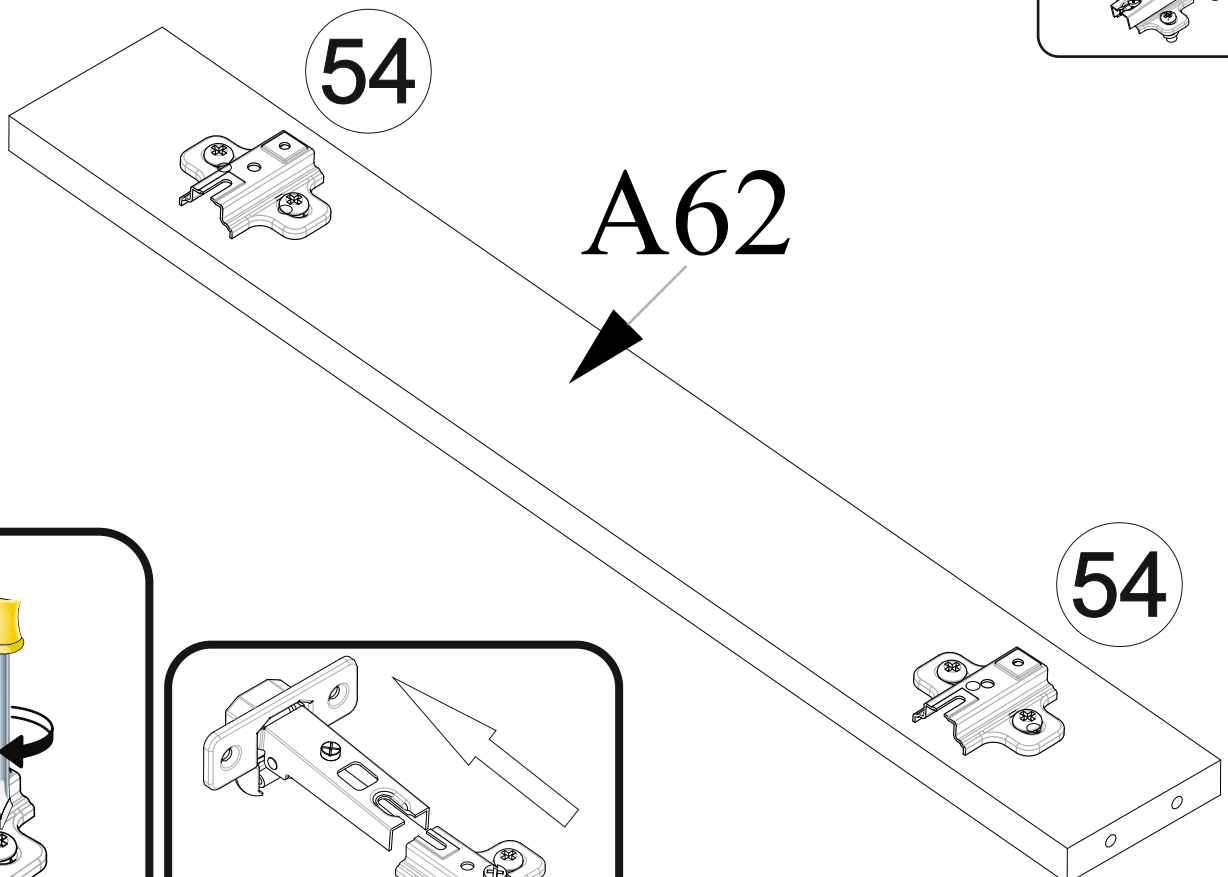

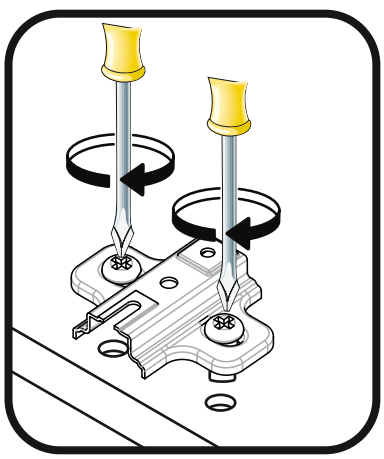

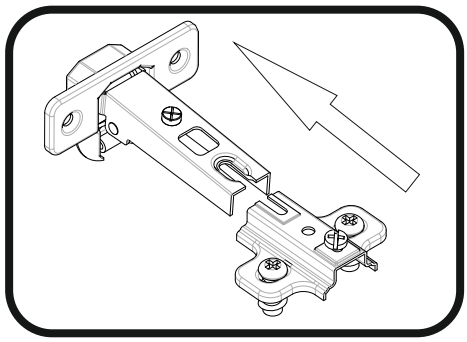

5

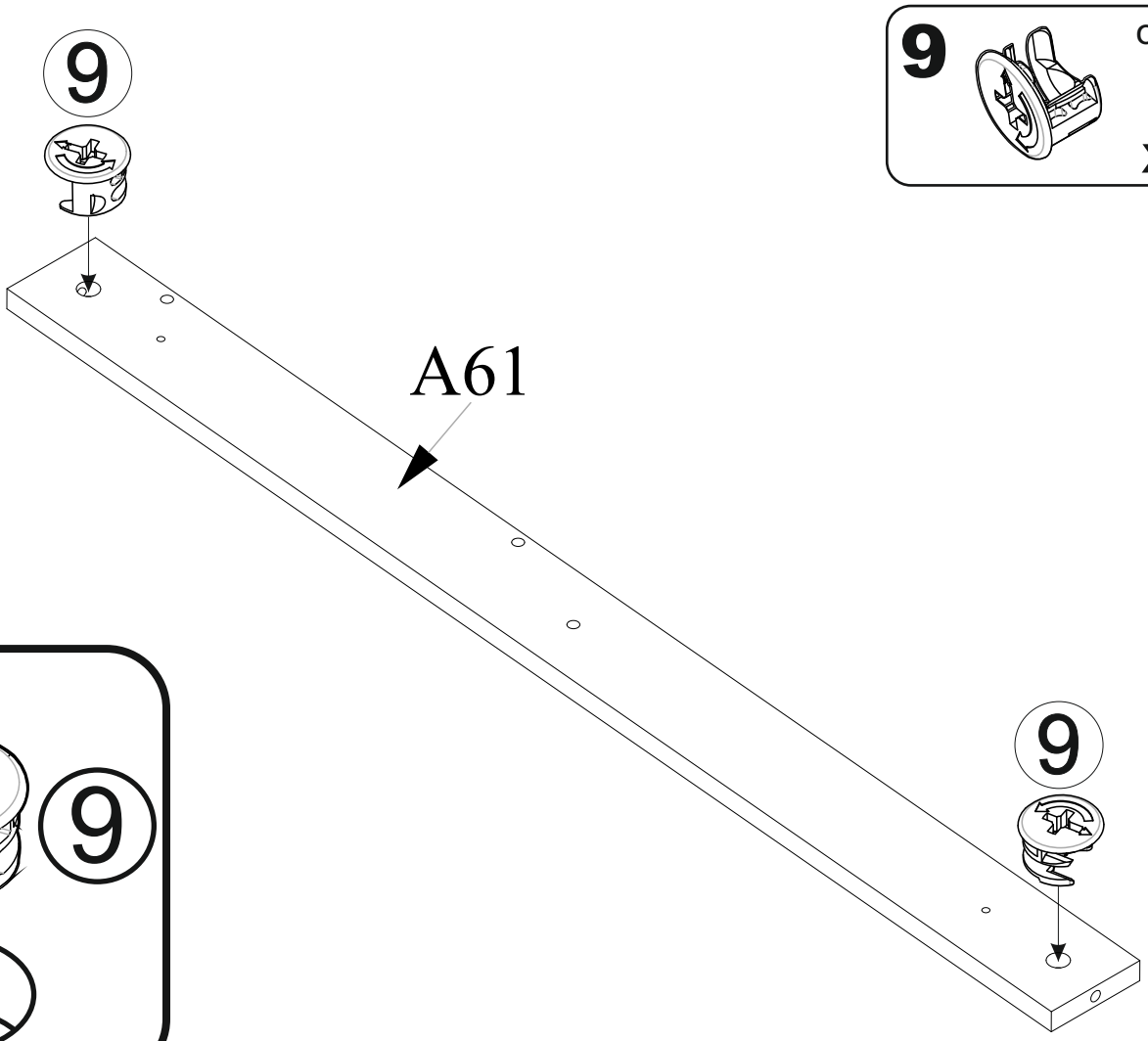

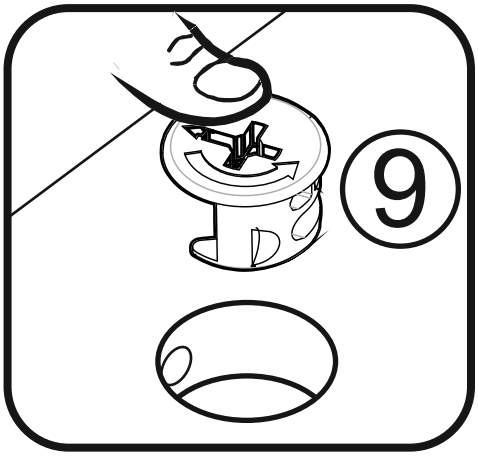

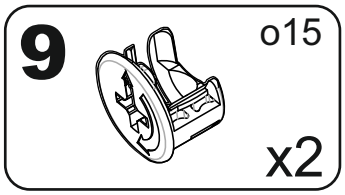

6

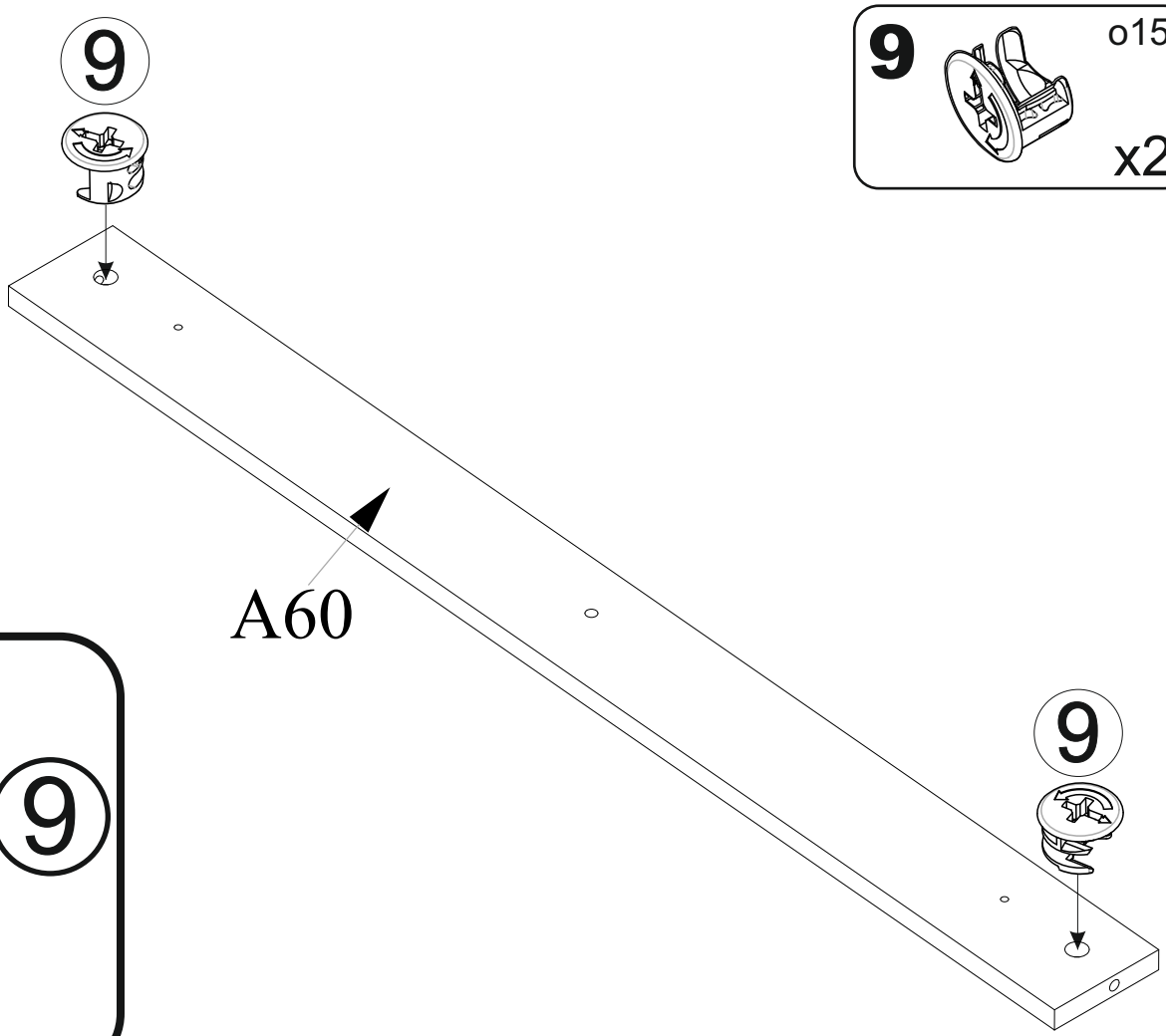

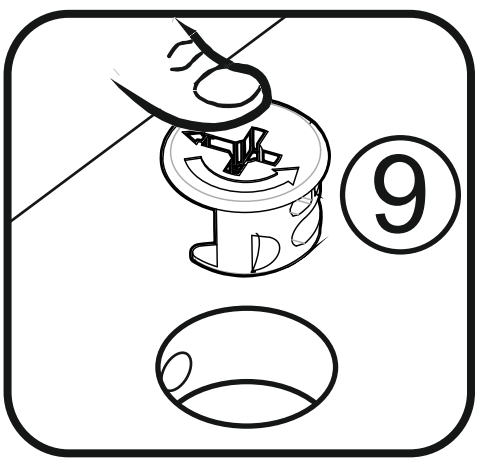

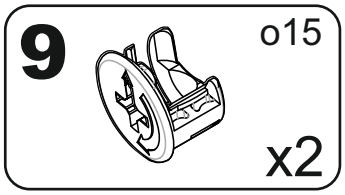

7

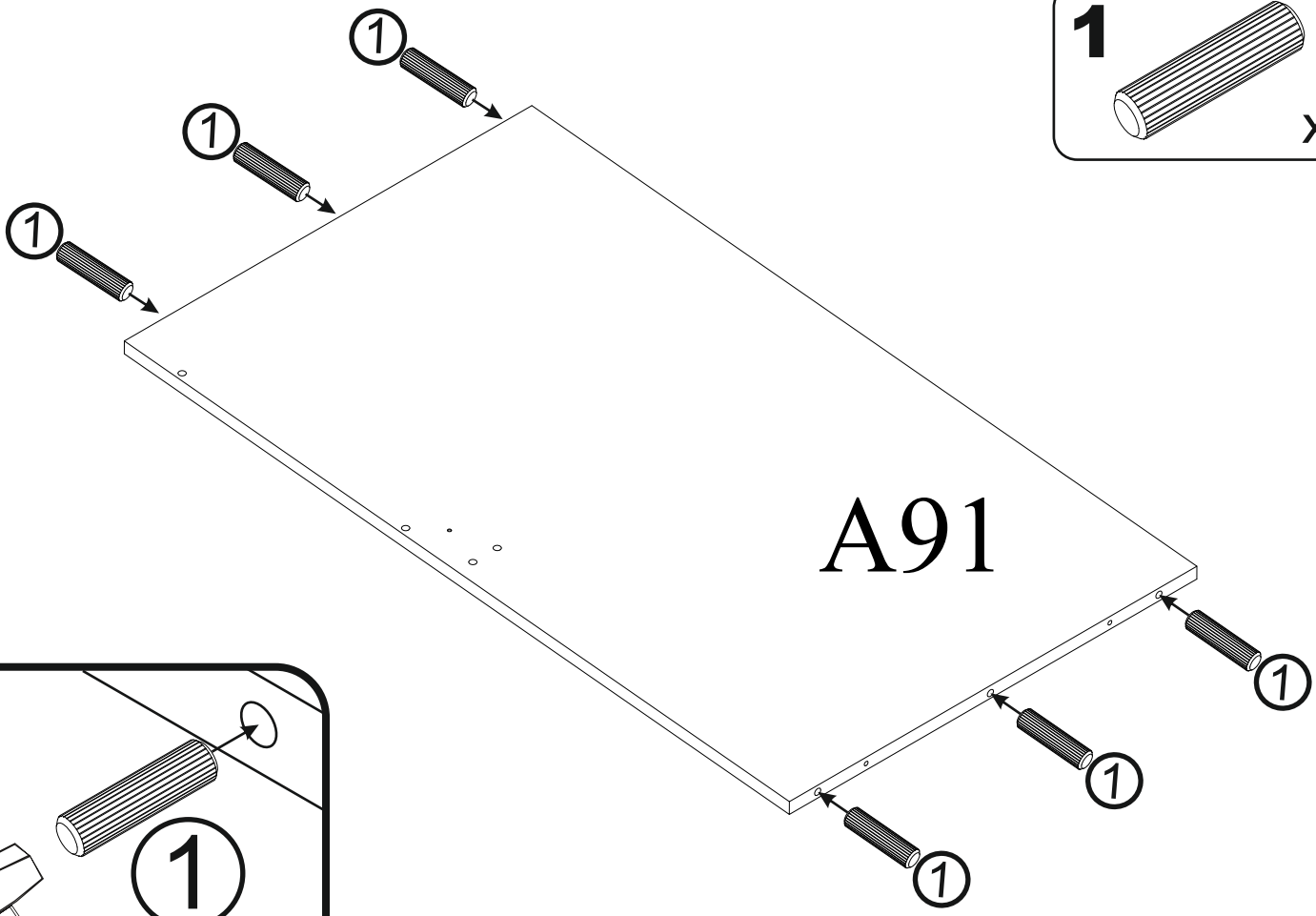

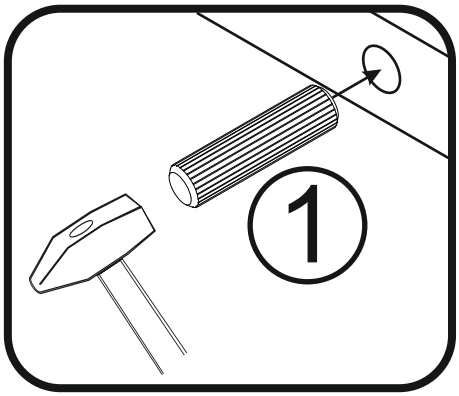

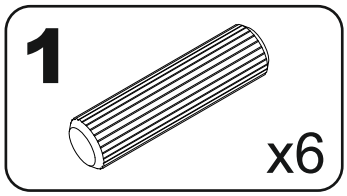

8

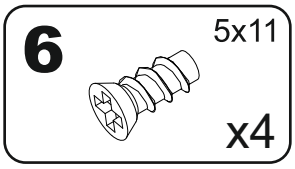

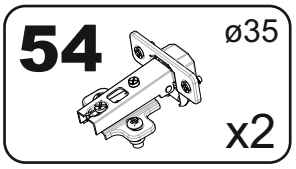

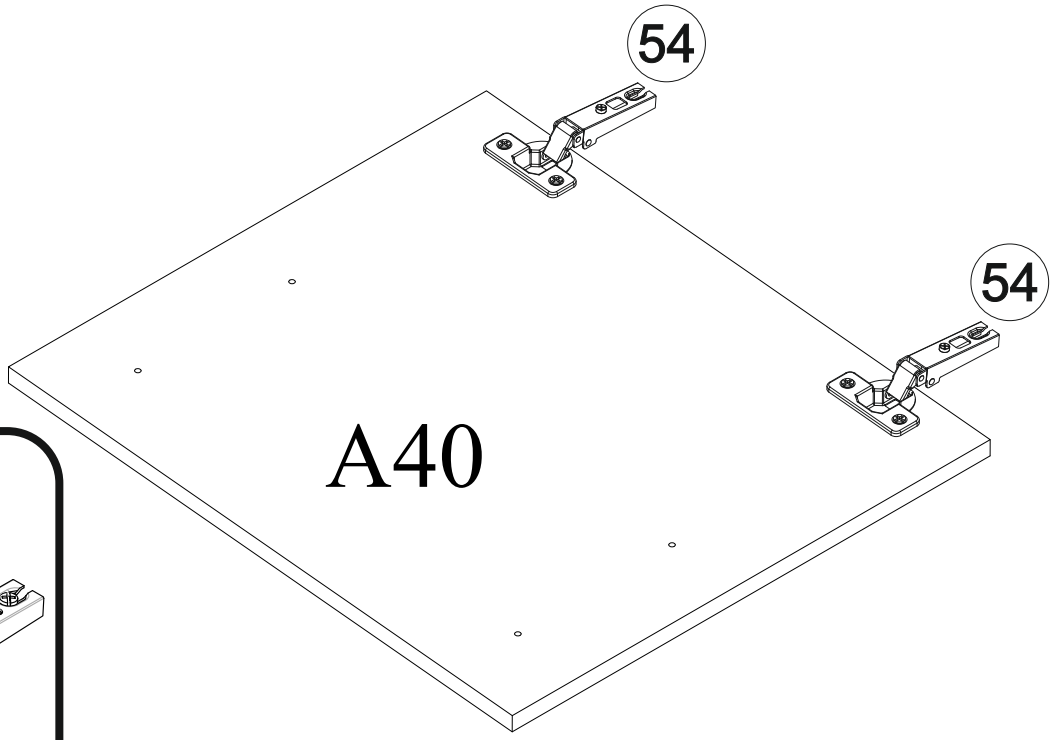

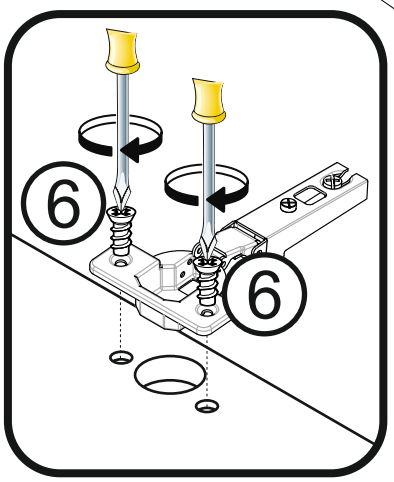

9

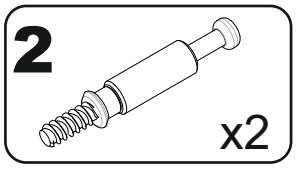
2
x2

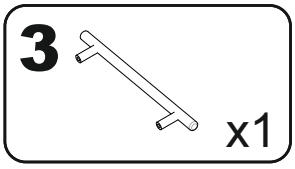
3
x1

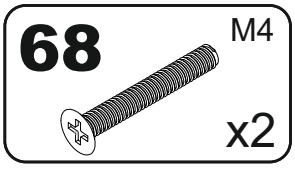
68
M4
x2

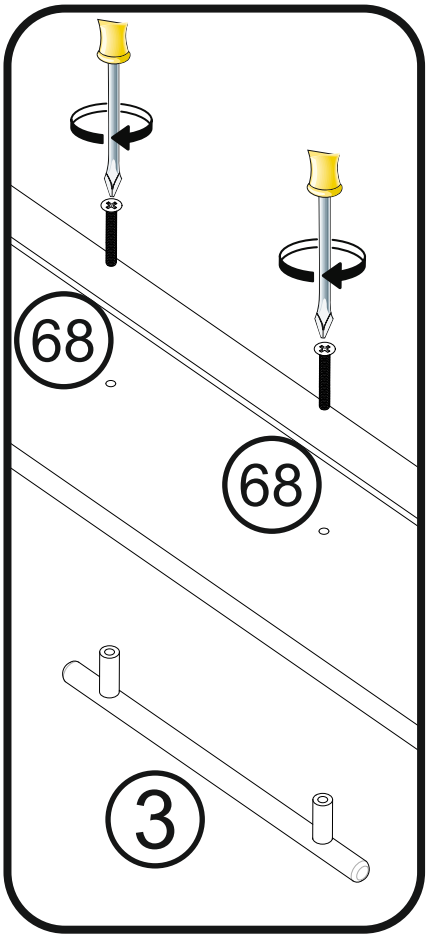
68
68
3

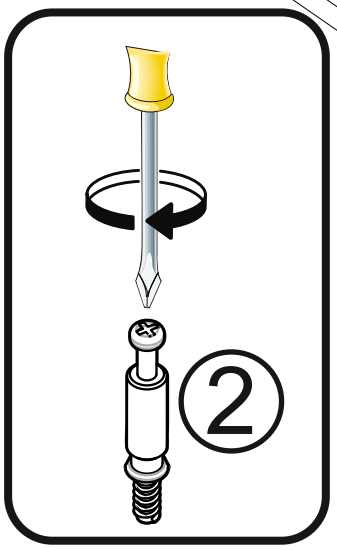
2

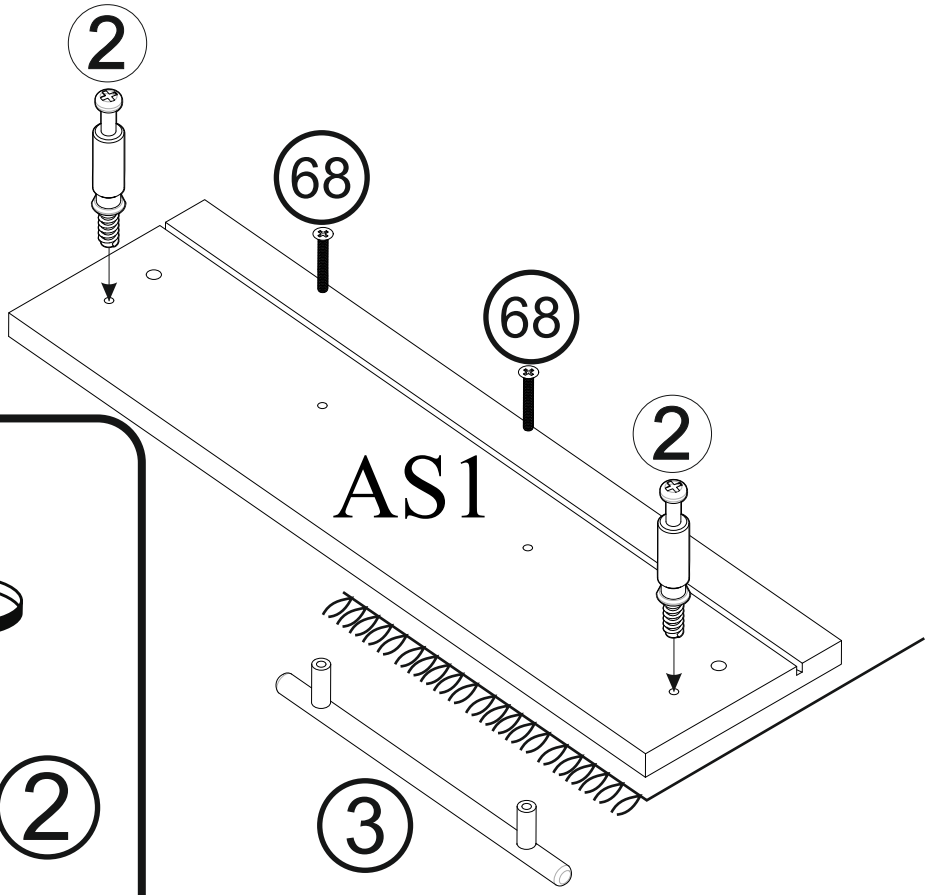
2
68
68
2
AS1
3

10

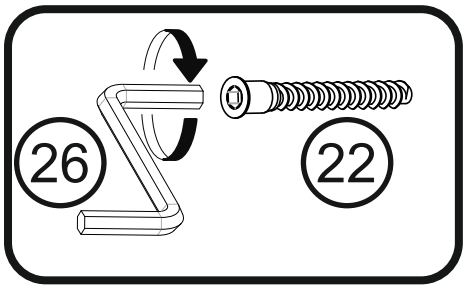
26
22

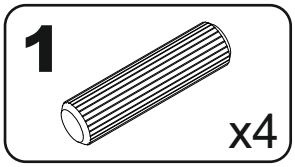
1
x4

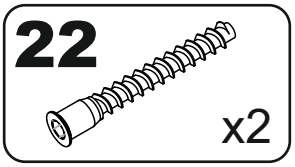
22
x2

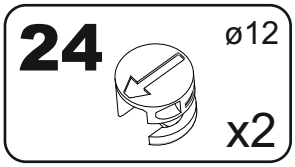
24
ø12
x2

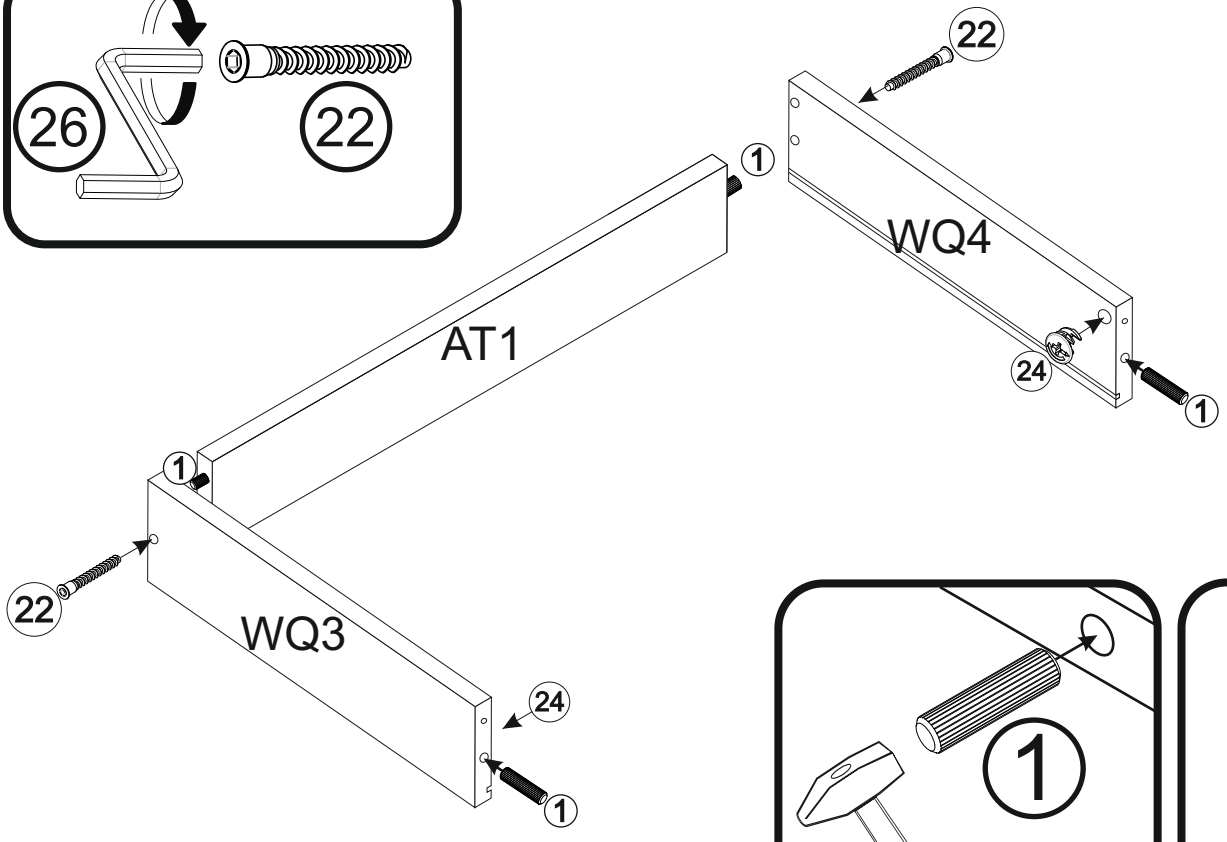
22
1
WQ4
AT1
24
1
1
22
WQ3
24
1

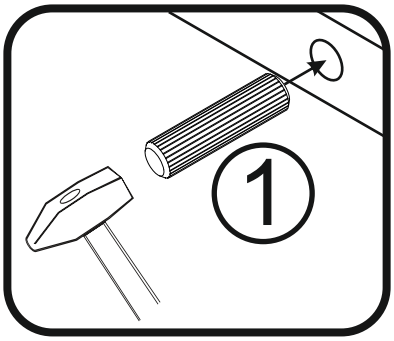
1

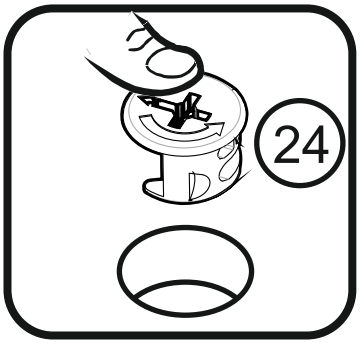
24

11

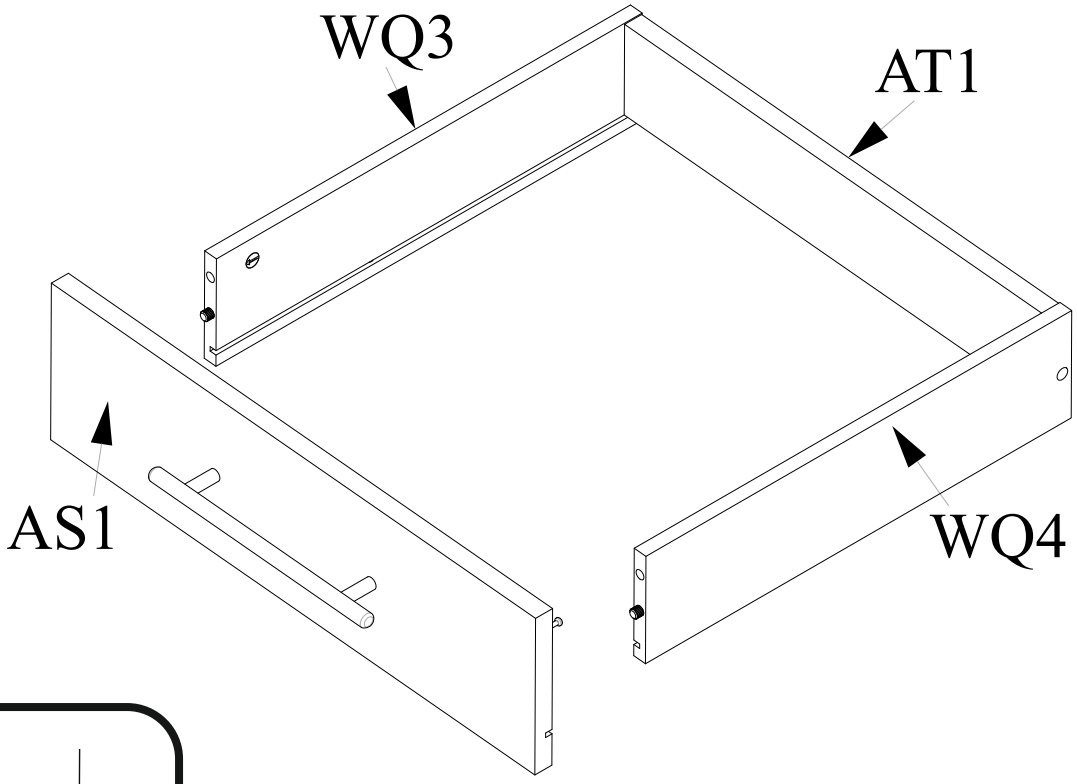

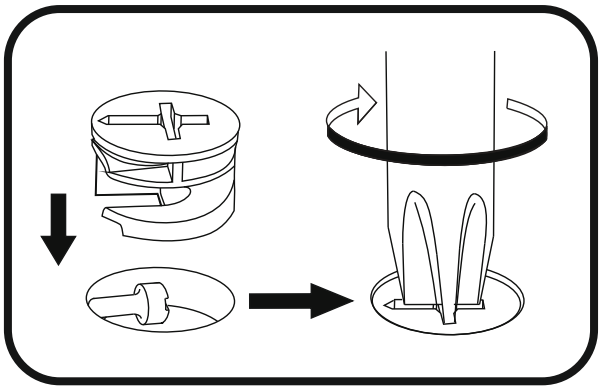

12

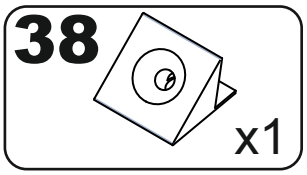

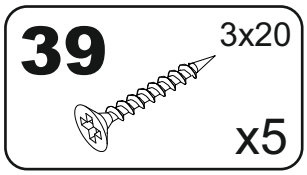

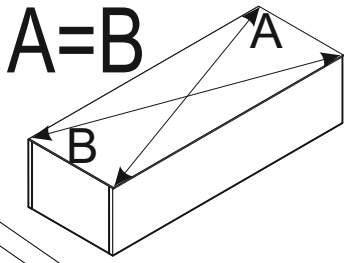

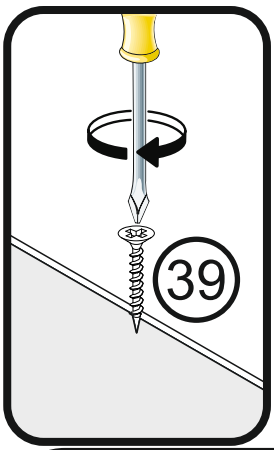

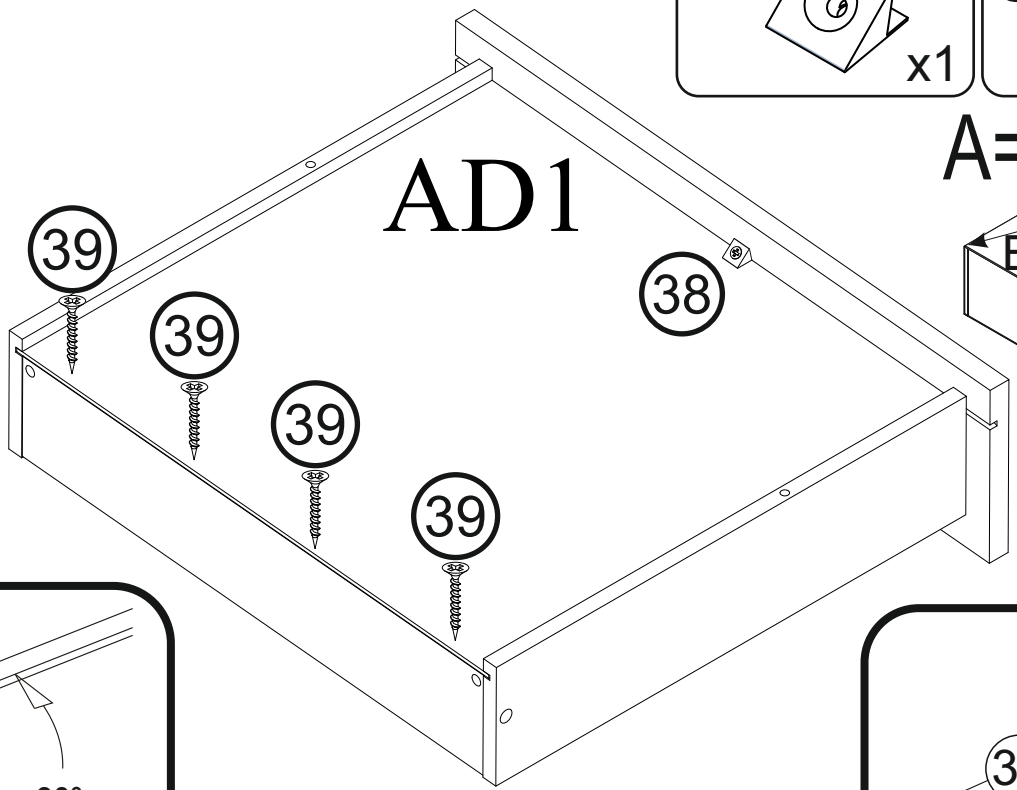

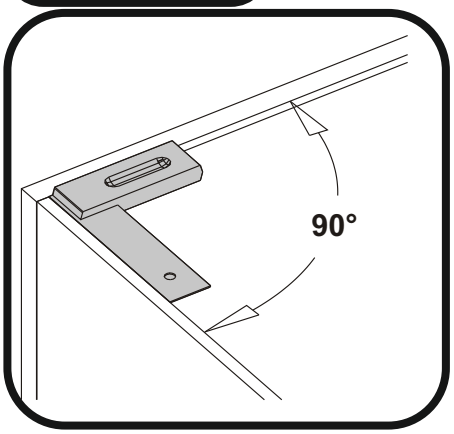

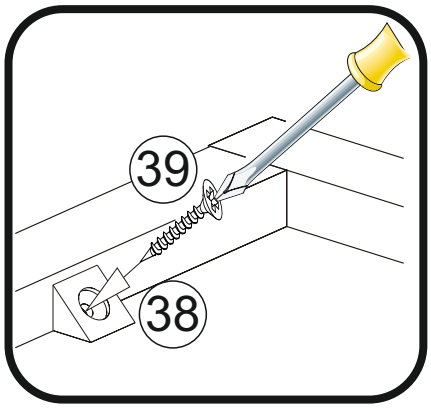

13

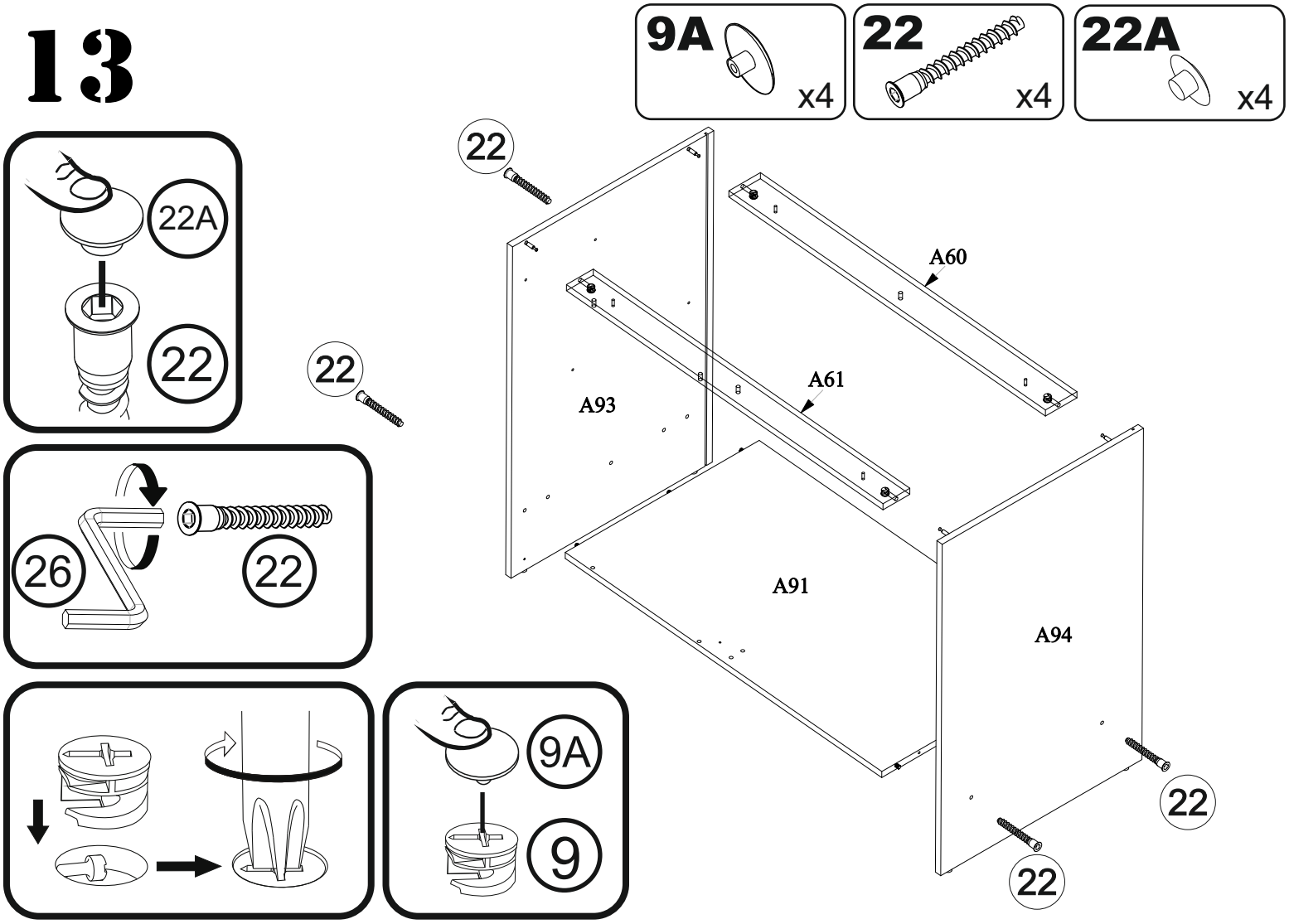
9A x4
22 x4
22A x4
22A
22
22
26
22
A60
A61
A93
A91
A94
22
22
22
9A
9

14

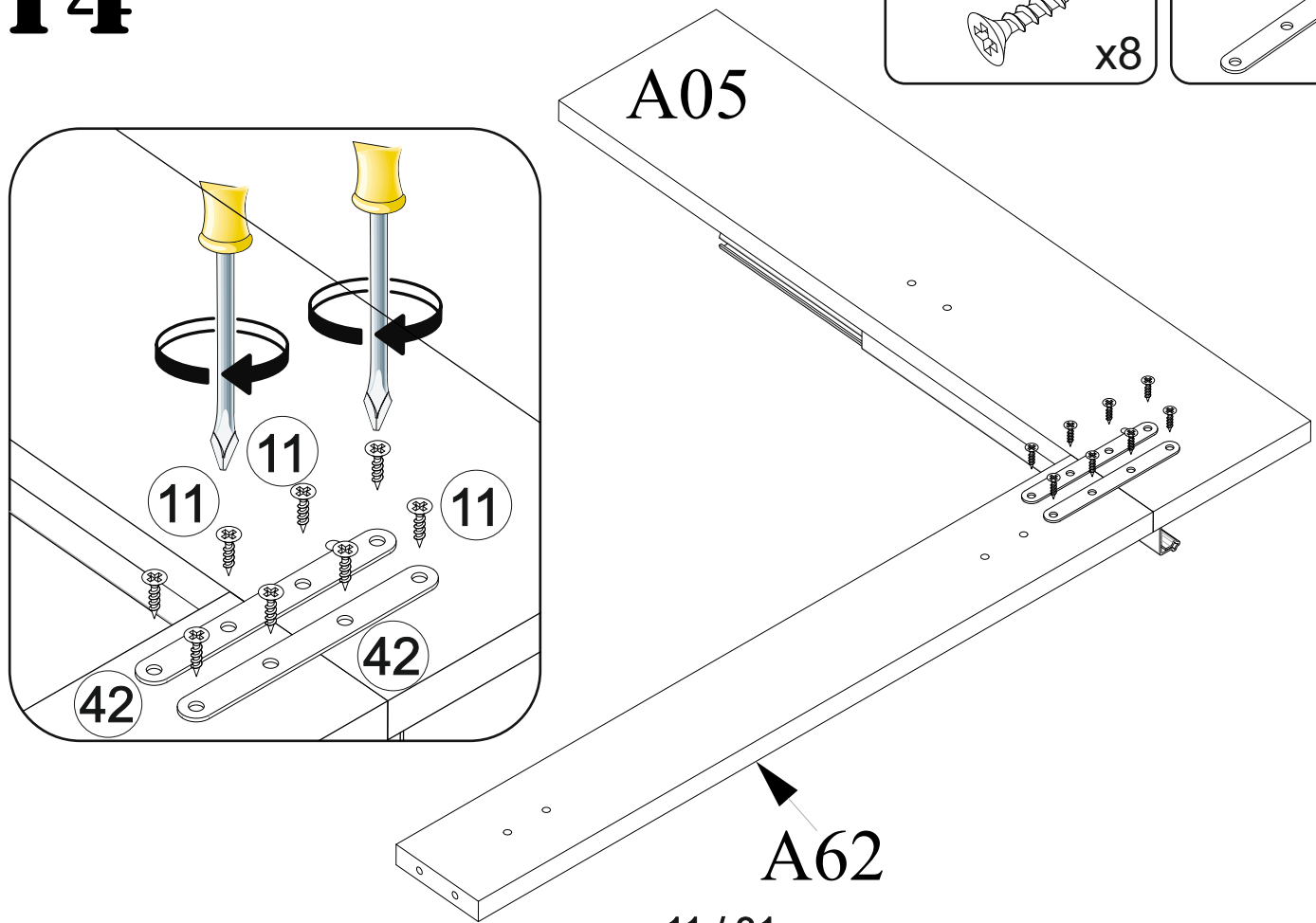
11 3.5x13 x8
42 x2
A05
11
11
11
42
42
A62

15

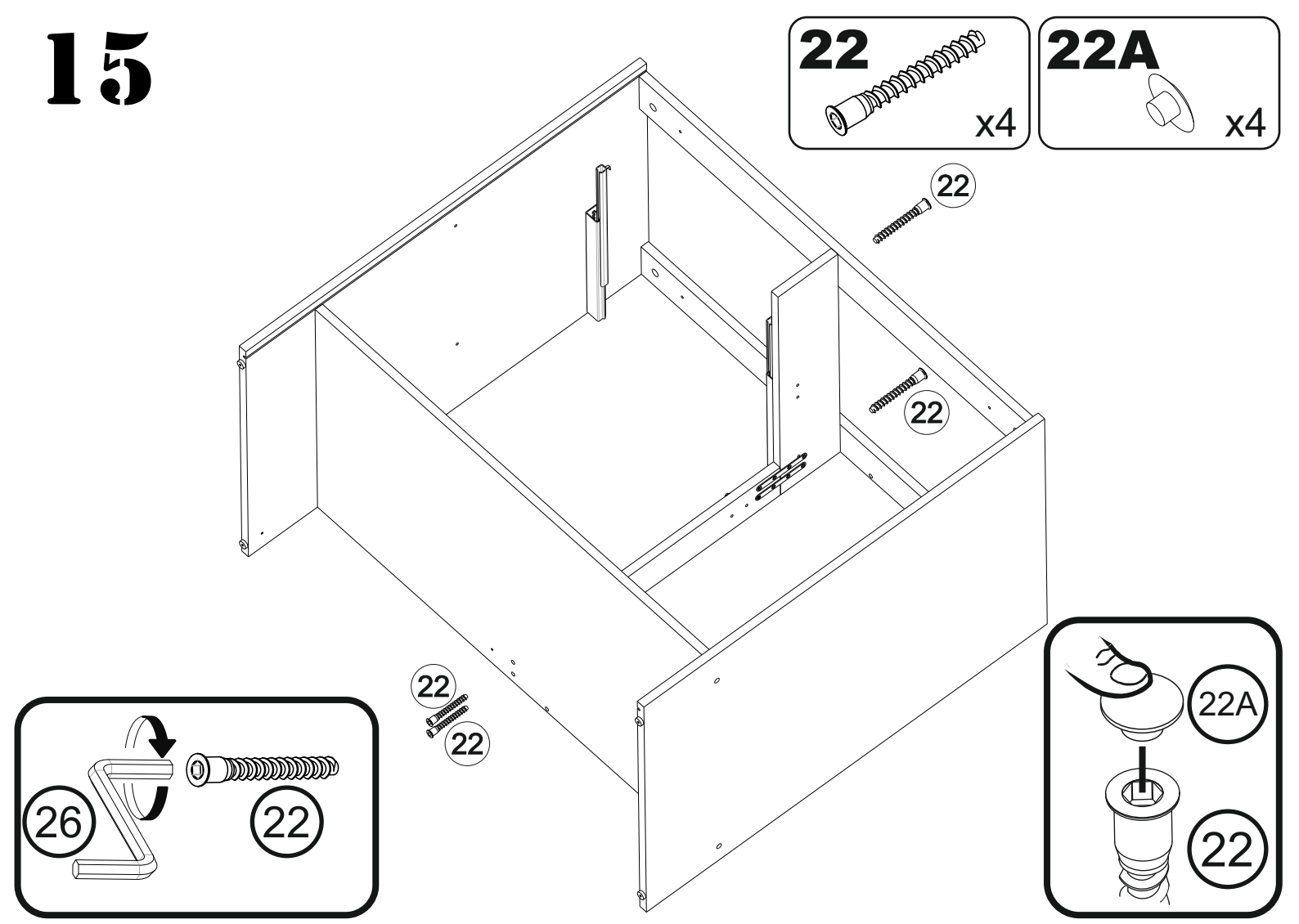
22
x4
22A
x4
22
22
22
22
26
22
22A
22

16

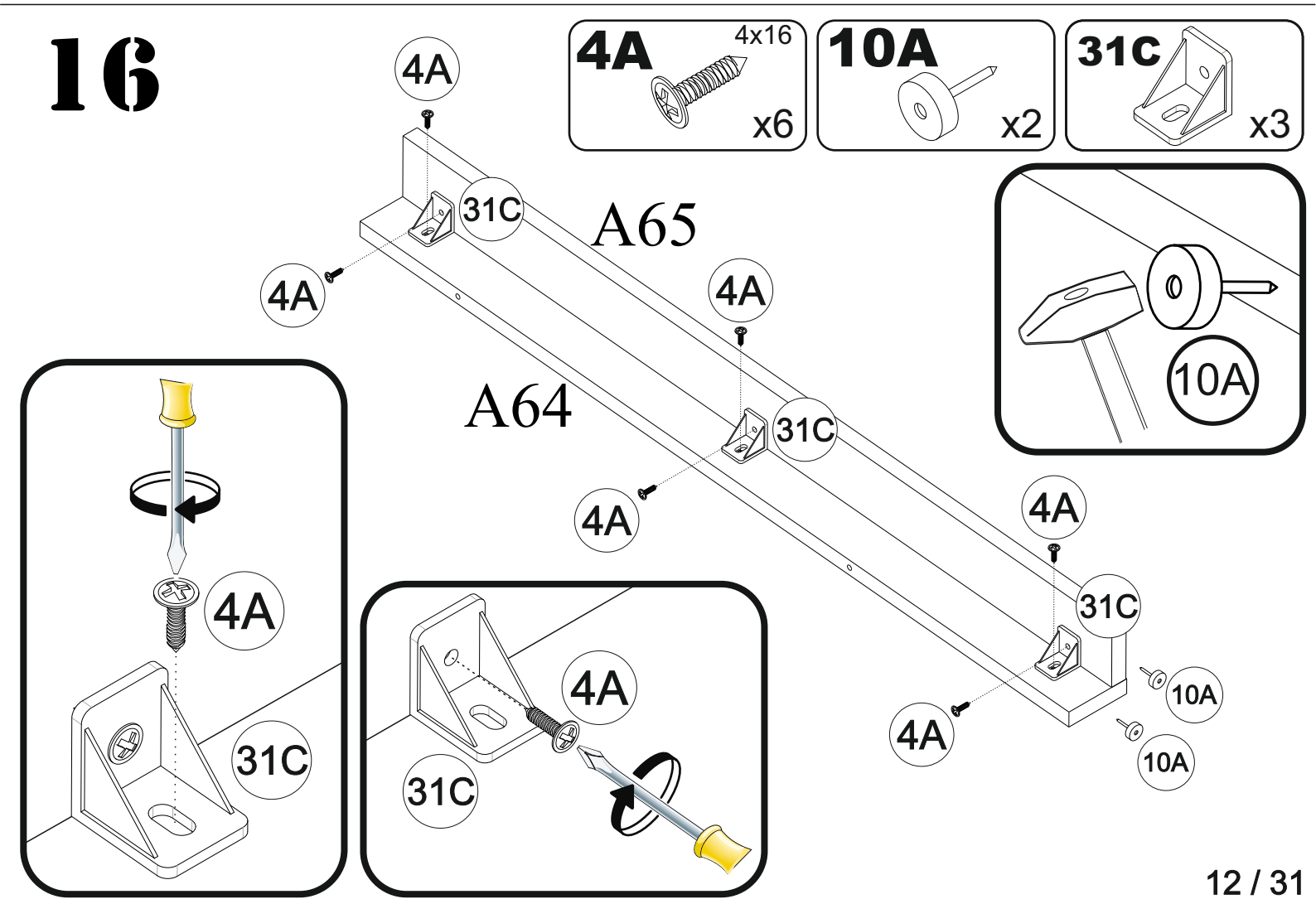
4A
4x16
x6
10A
x2
31C
x3
4A
31C
A65
4A
4A
10A
A64
31C
4A
4A
4A
31C
4A
31C
4A
31C
10A
10A

17

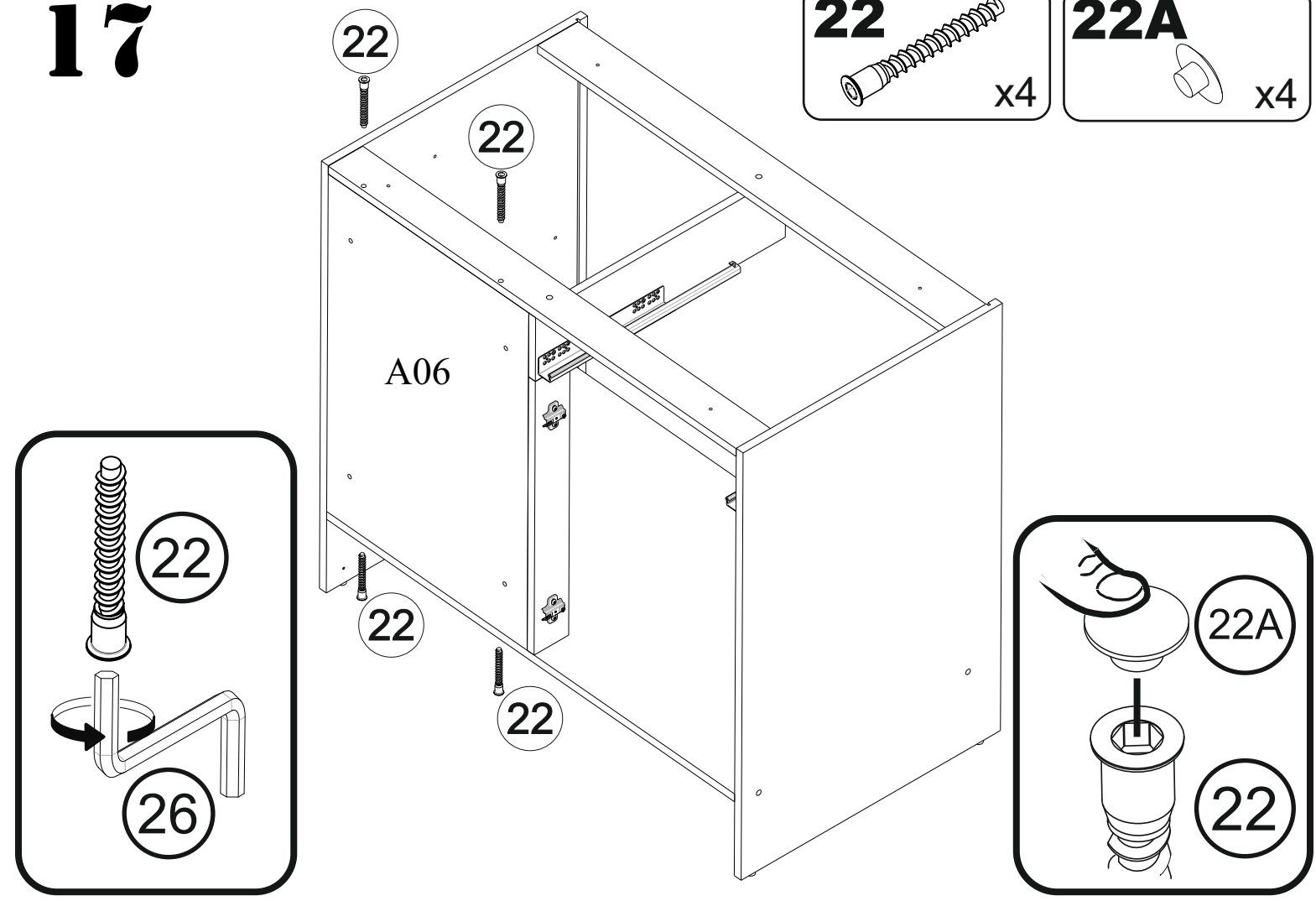
22
x4
22A
x4
22
22
A06
22
22
22
26
22A
22

18

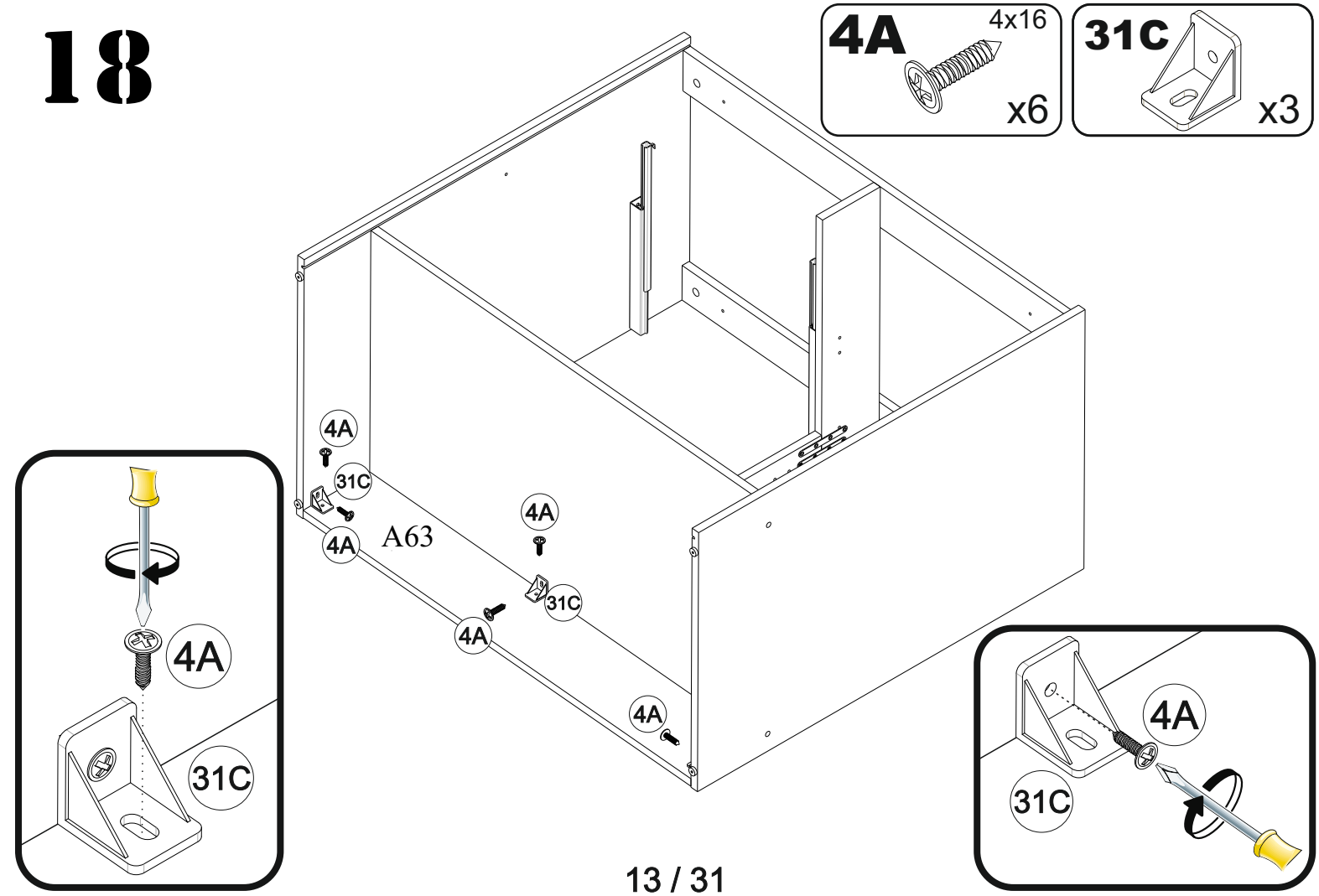
4A
4x16
x6
31C
x3
4A
31C
4A
A63
4A
31C
4A
4A
4A
31C
4A
31C

19

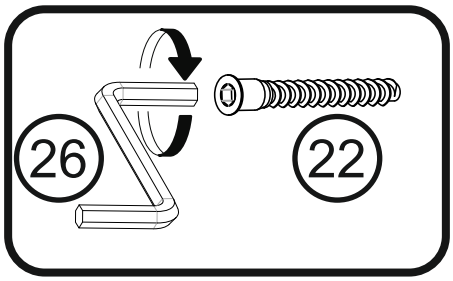

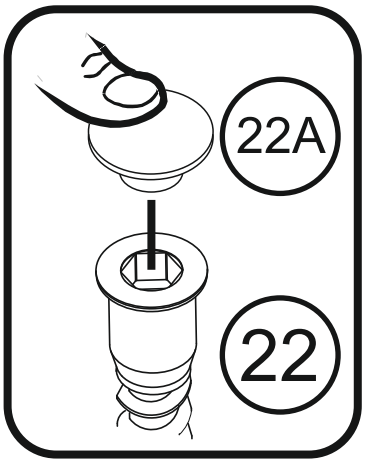

20

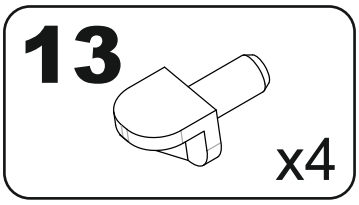

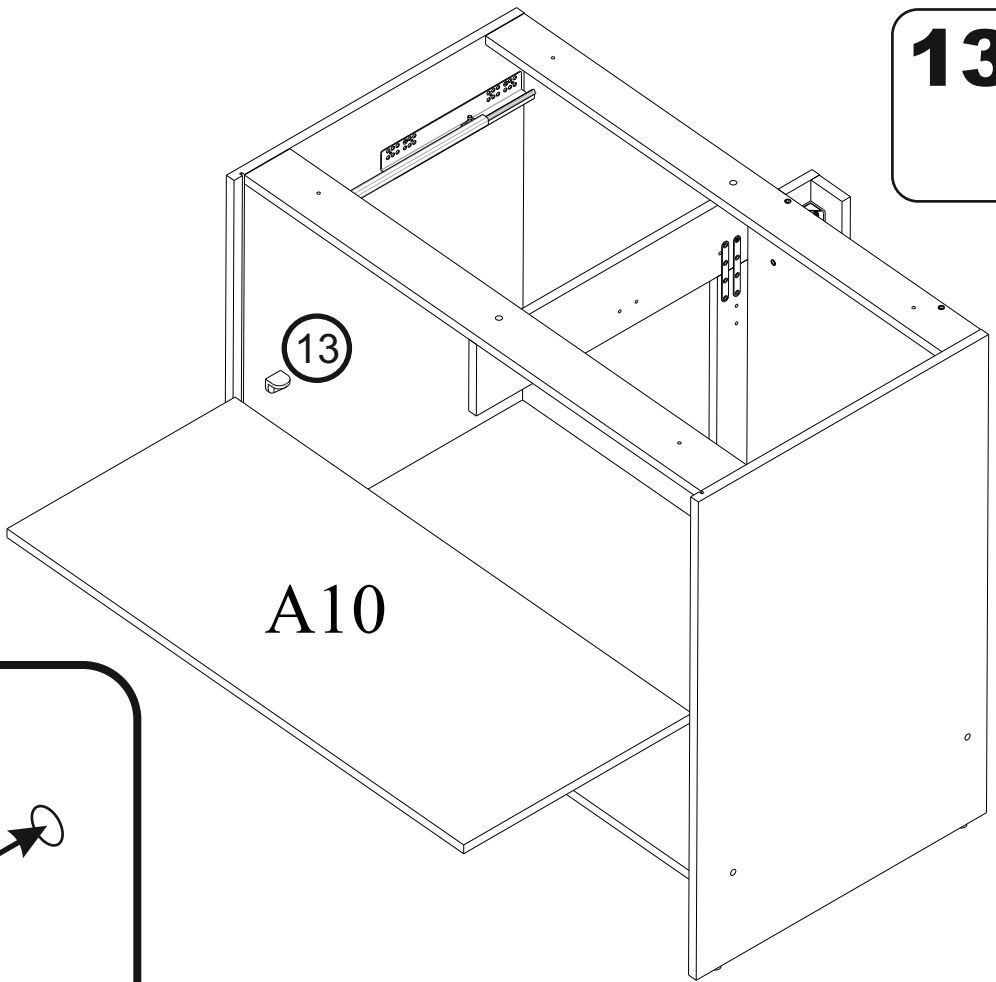

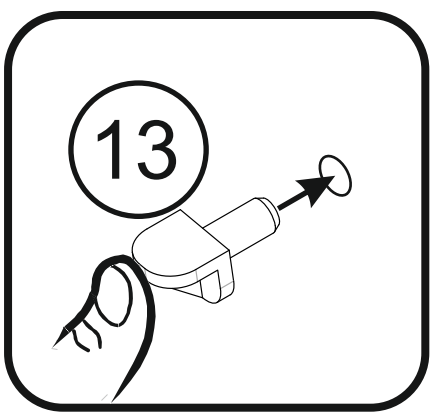

21

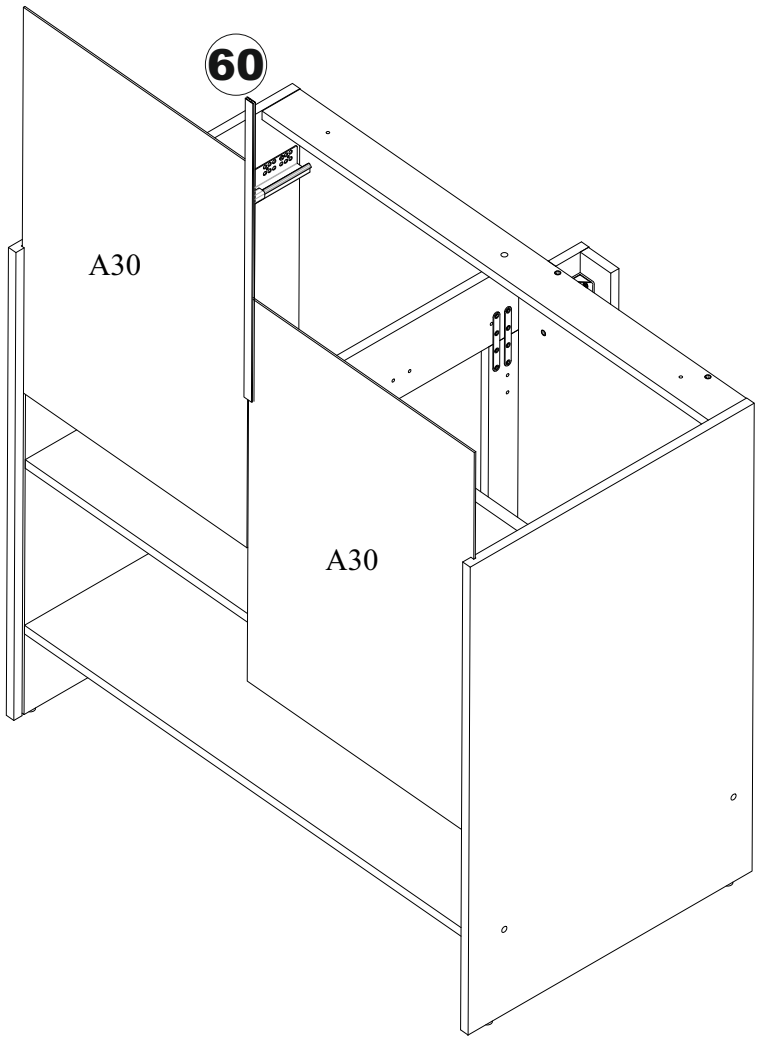

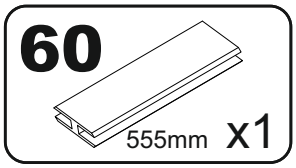

22

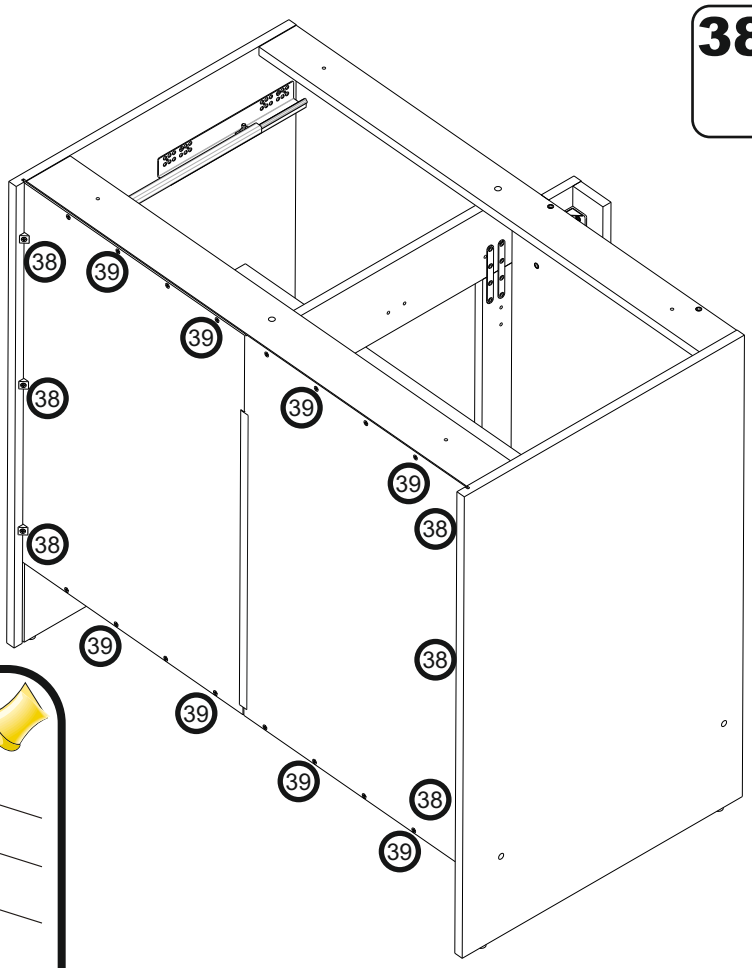

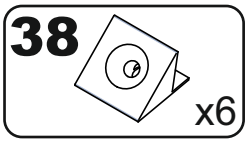

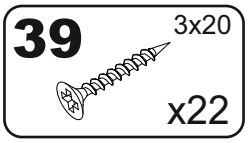

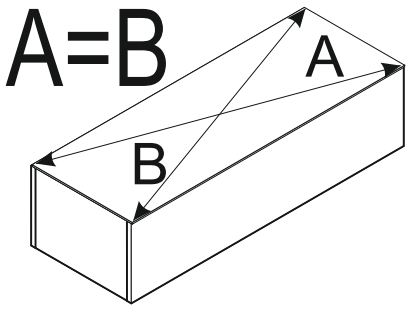

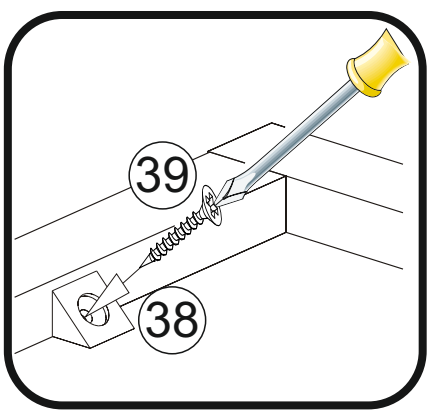

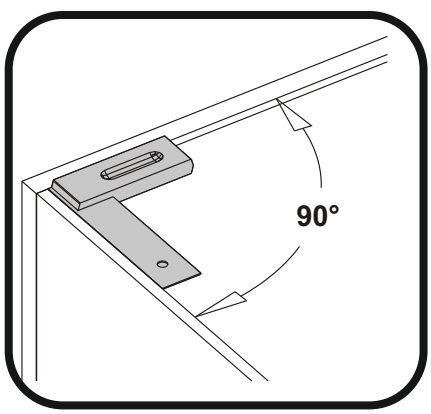

23

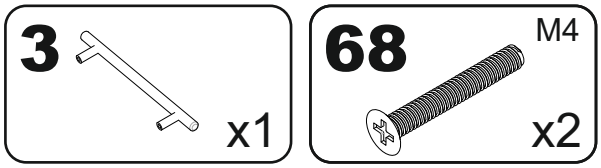

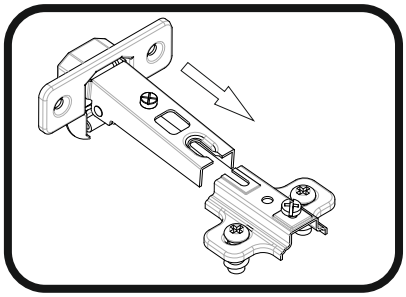

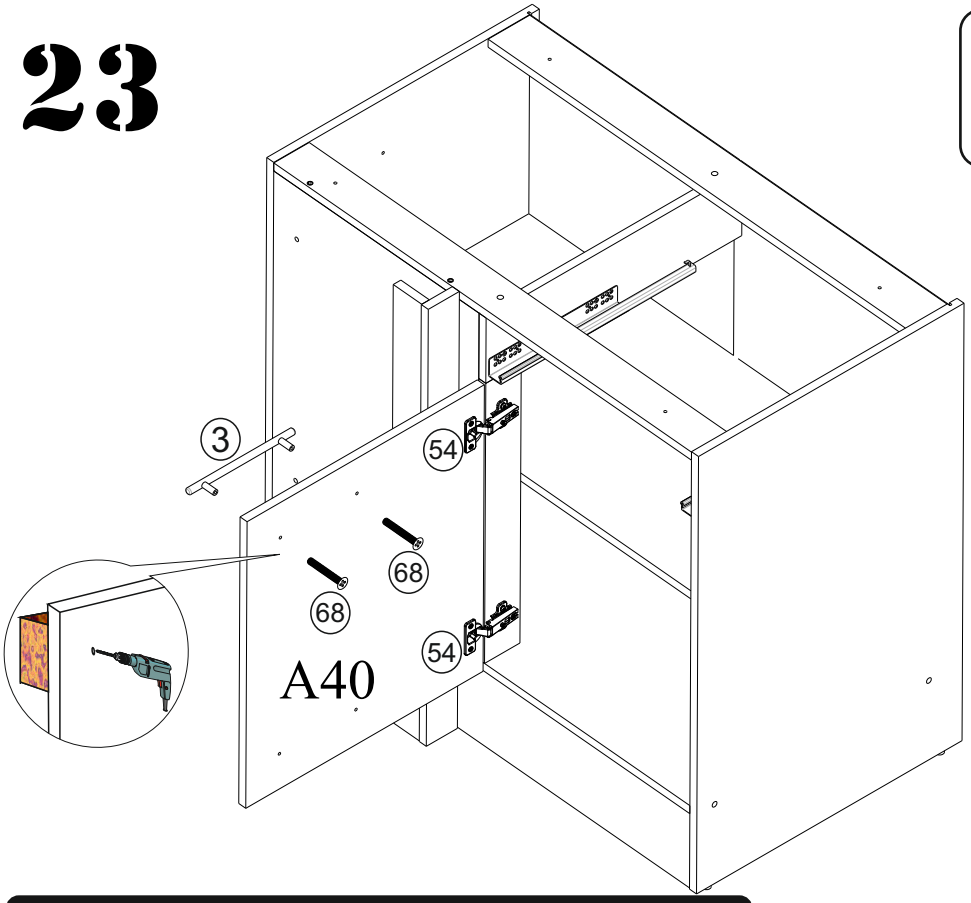

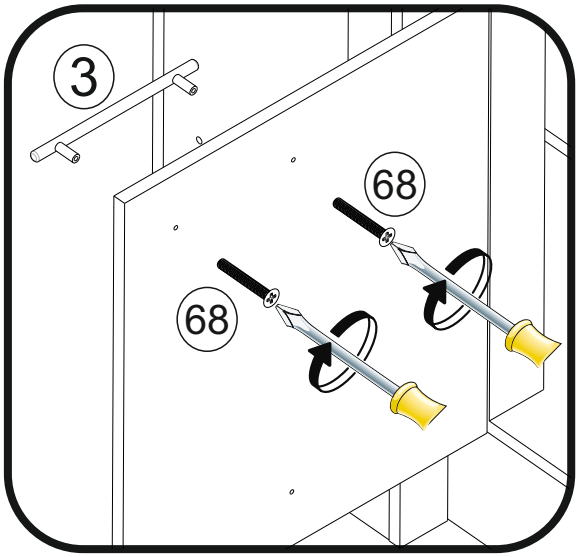

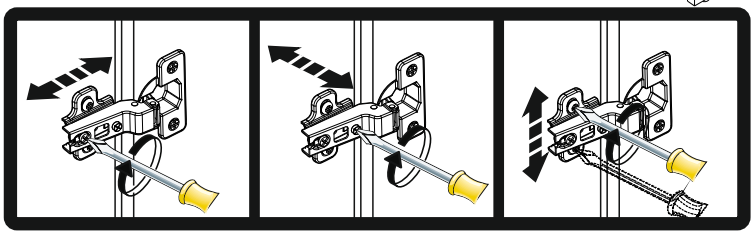

24

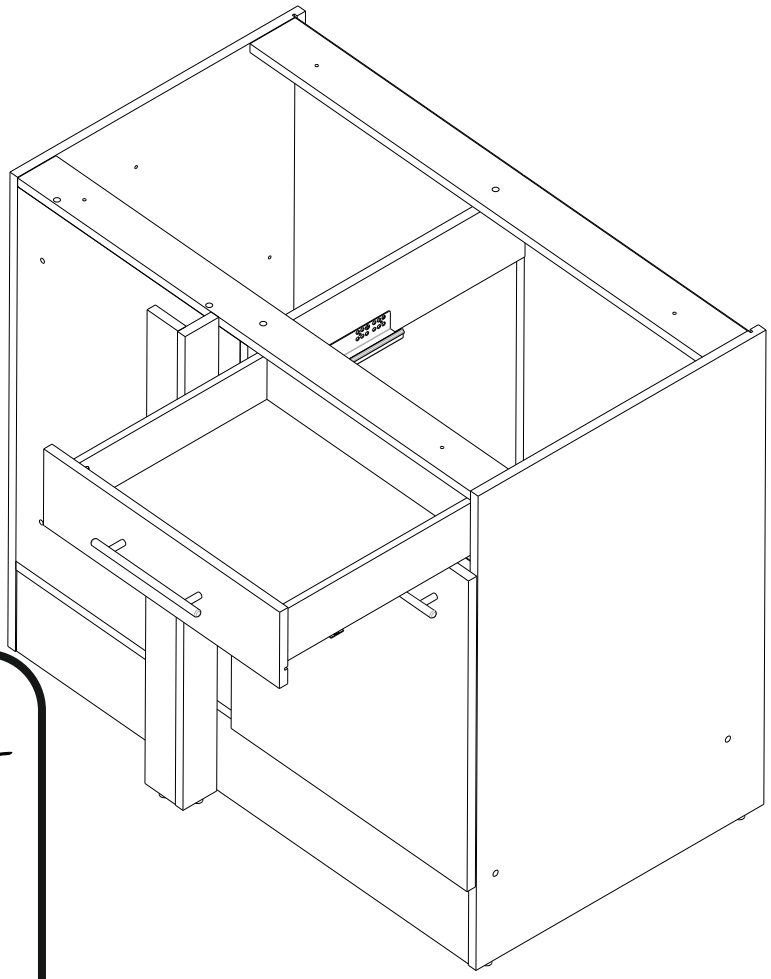

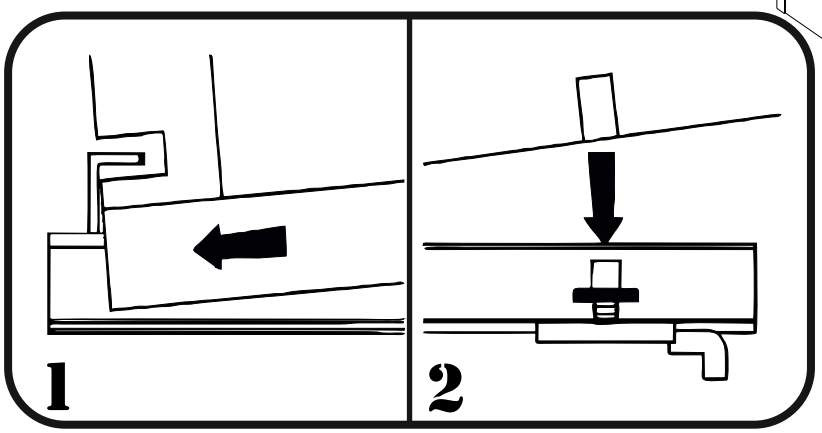

B.VERSION-RECHTS/RIGHT

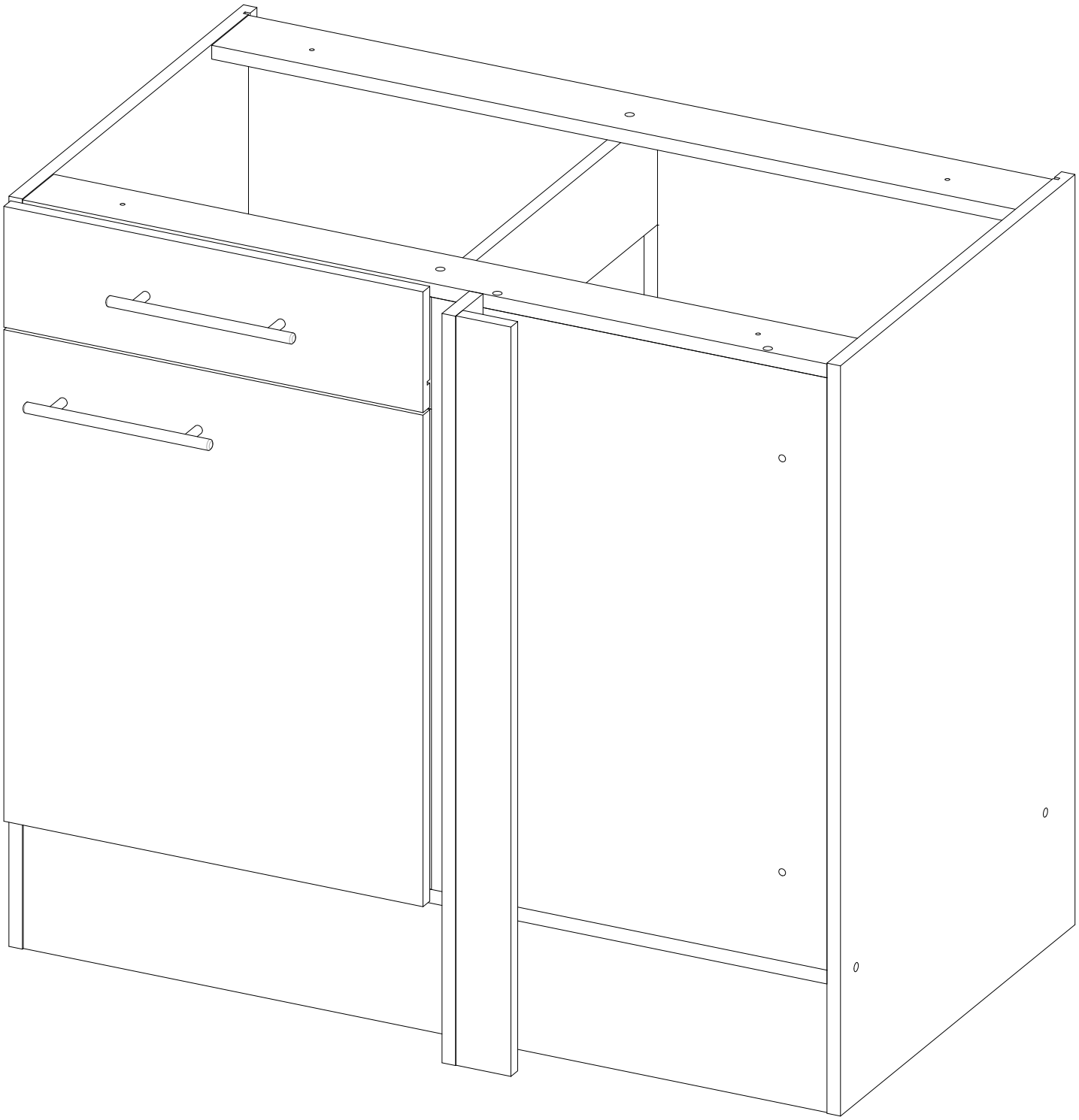

A

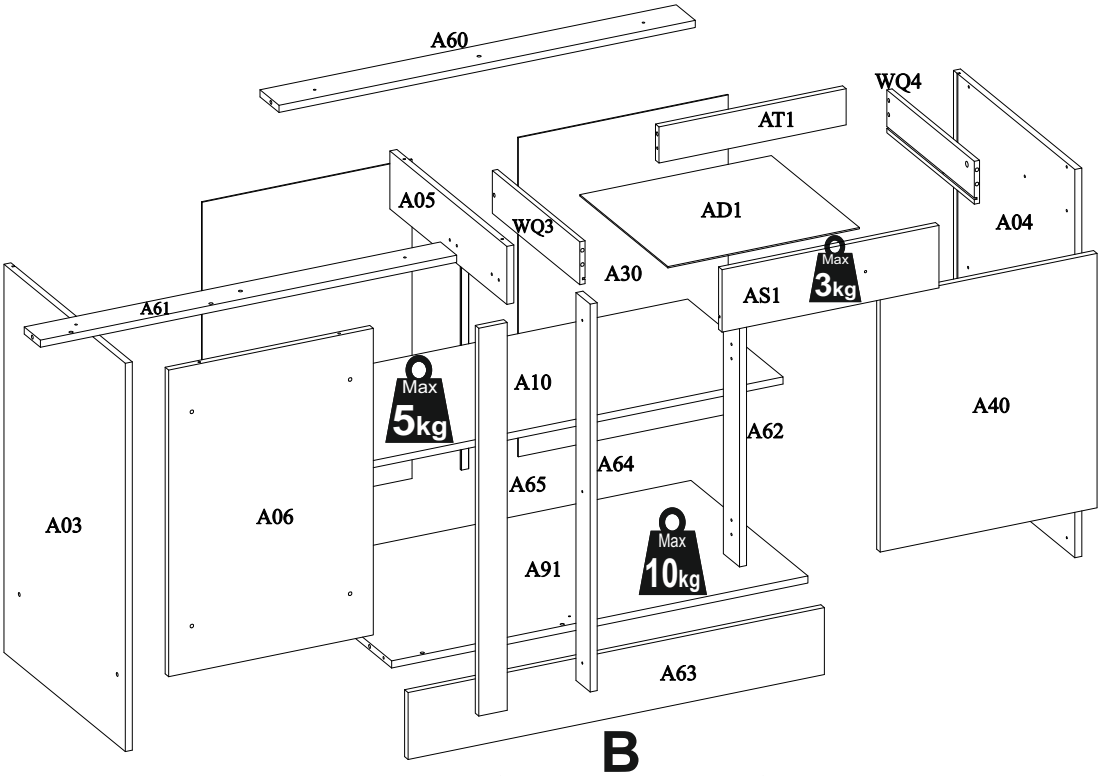

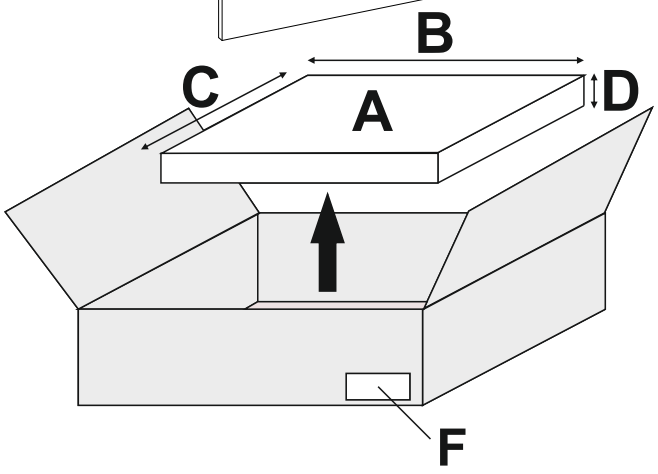

A	B_(mm)	C_(mm)	D_(mm)	E	F
A01	952	535	16	1	1|2
A03	870	555	16	1	1|2
A04	870	555	16	1	1|2
A05	535	130	16	1	1|2
A06	687	468	16	1	2|2
A10	952	436	16	1	1|2
A30	715	480	3	2	2|2
A40	570	496	16	1	2|2
A60	952	87	16	1	1|2
A61	952	74	16	1	1|2
A62	557	74	16	1	1|2
A63	952	150	16	1	1|2
A64	869	65	16	1	2|2
A65	869	65	16	1	2|2
AD1	438	403	3	1	2|2
AS1	496	140	16	1	2|2
AT1	428	81	16	1	1|2
WQ3	400	96	12	1	2|2
WQ4	400	96	12	1	2|2
Z01	1120	600	28	1	2|2

1

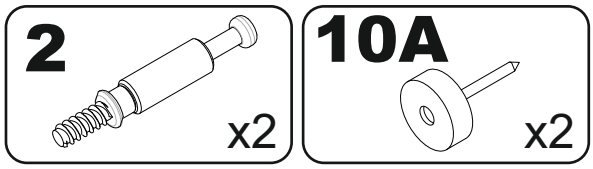
2
x2
10A
x2

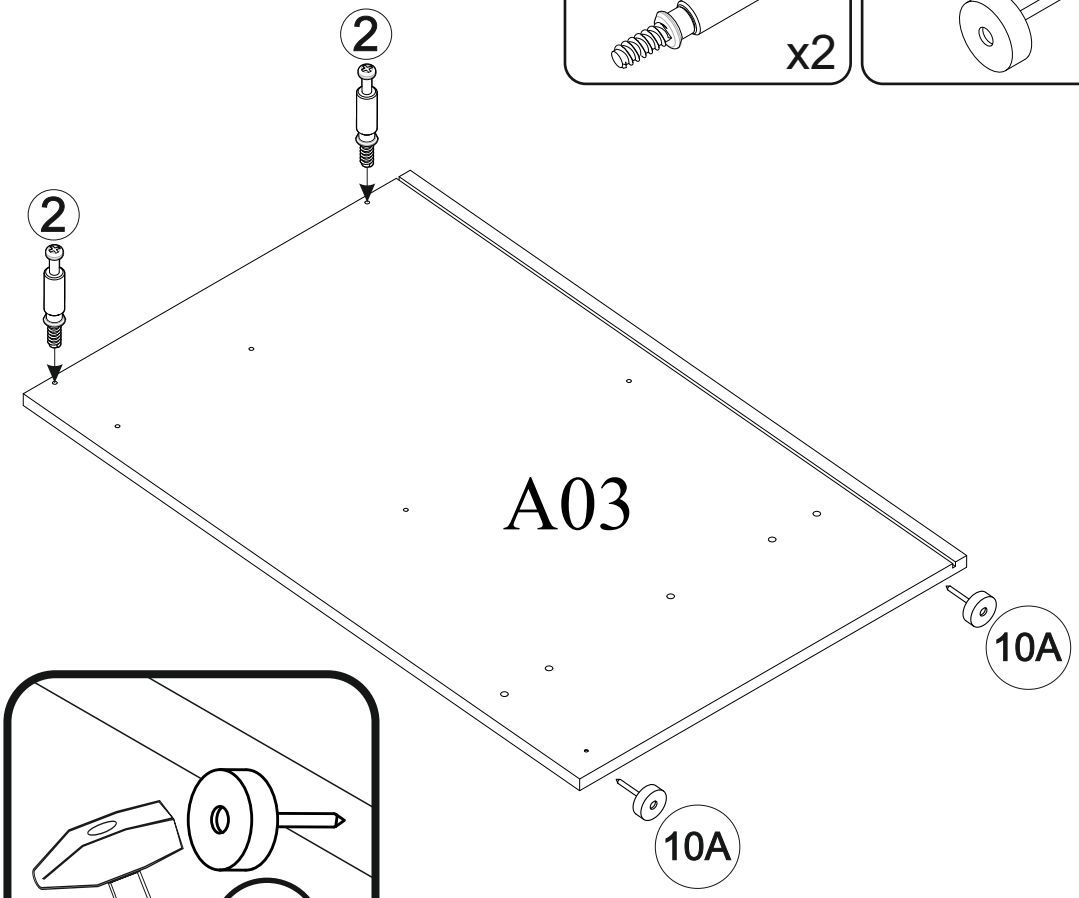
2
2
A03
10A
10A

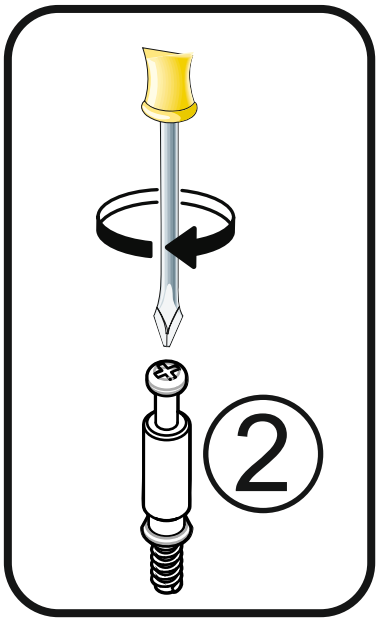
2

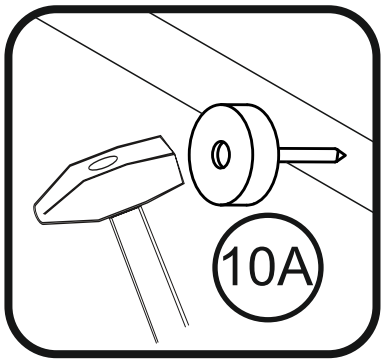
10A

2

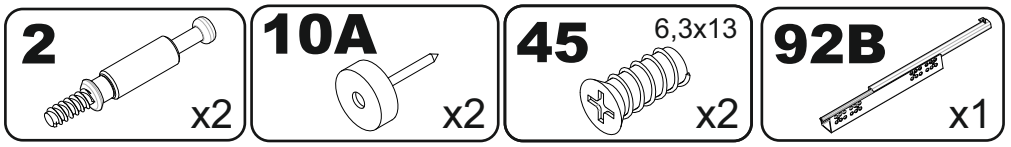
2
x2
10A
x2
45
6,3x13
x2
92B
x1

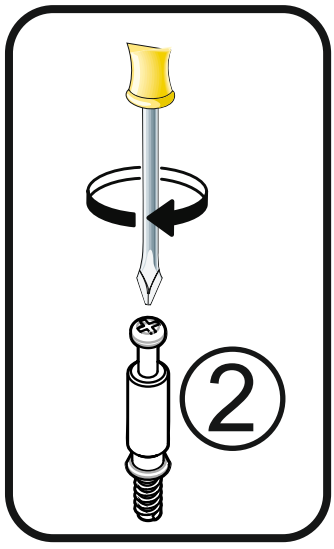
2

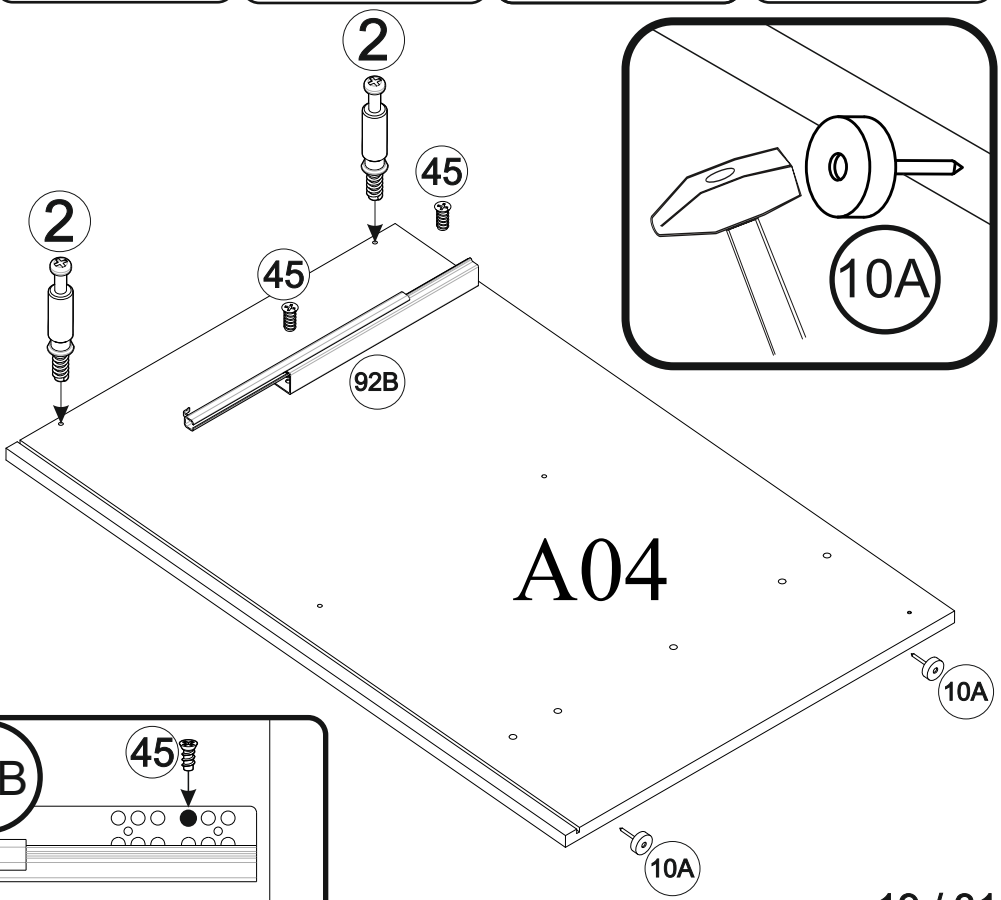
2
45
2
45
92B
A04
10A
10A

10A

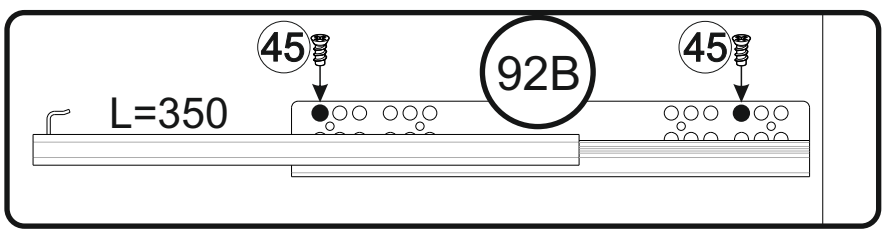
45
92B
45
L=350

3

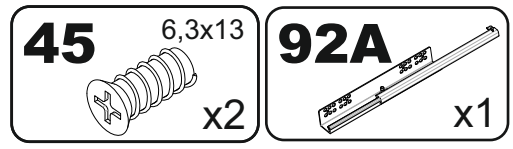

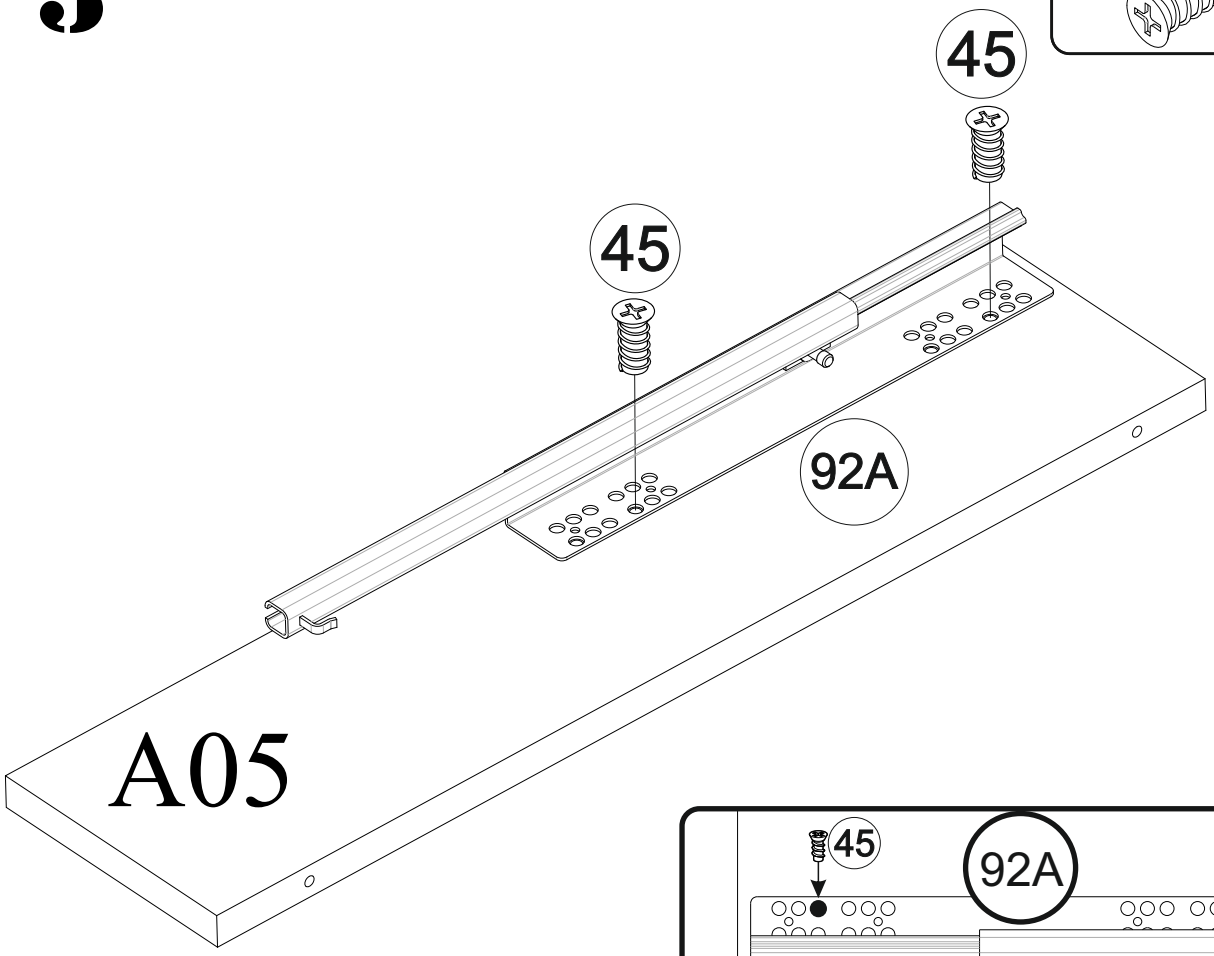

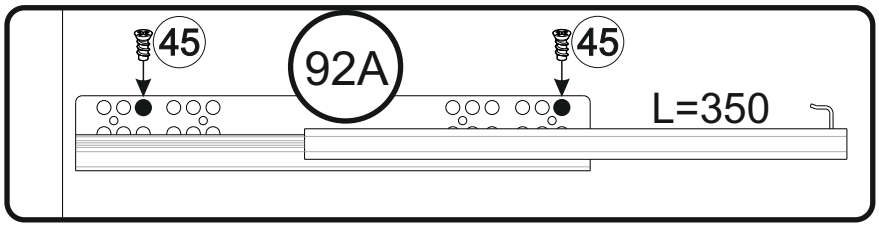

4

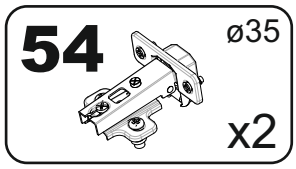

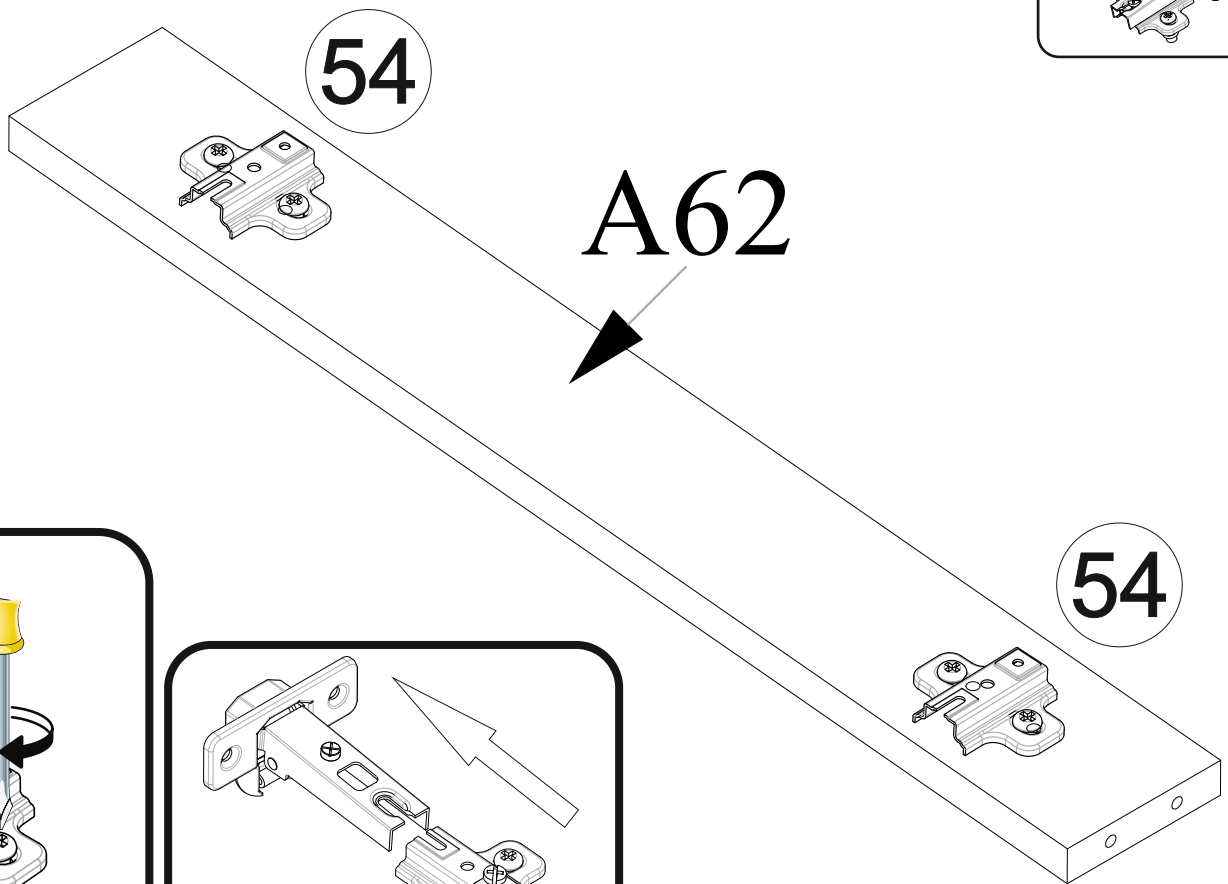

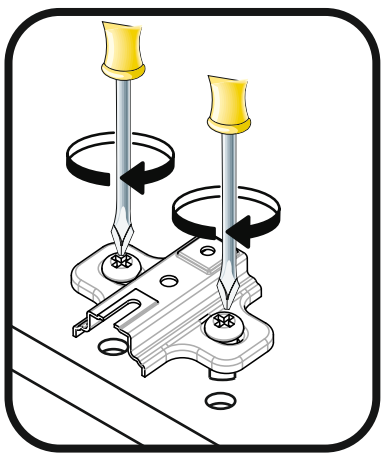

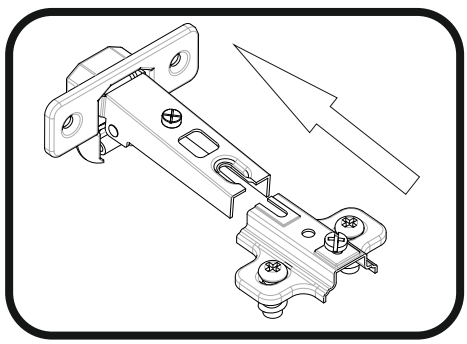

5

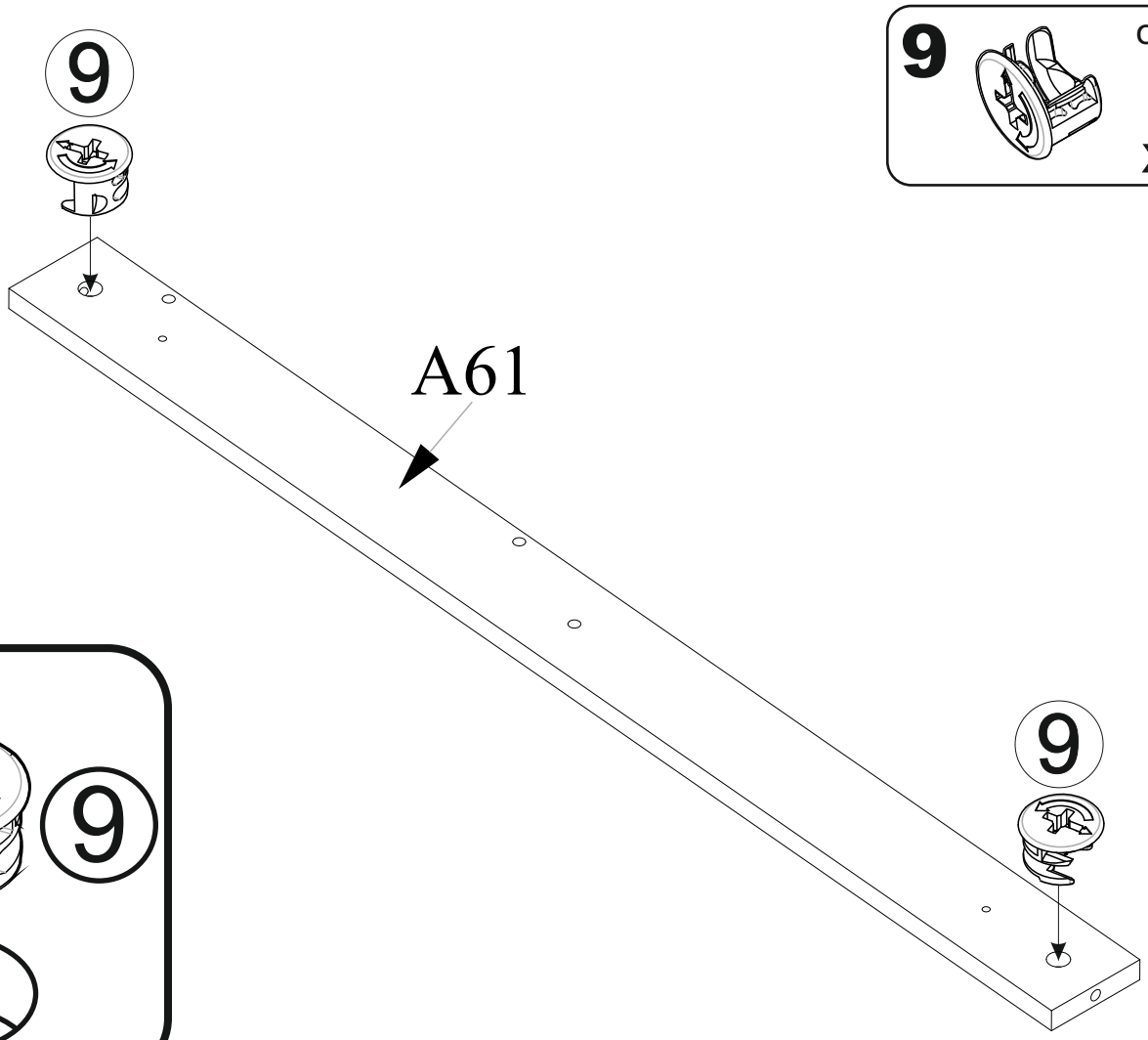

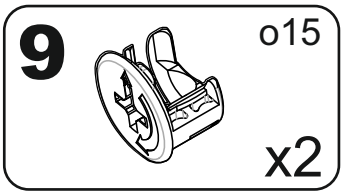

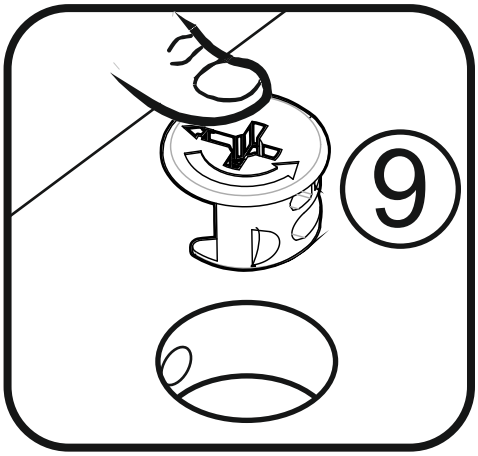

6

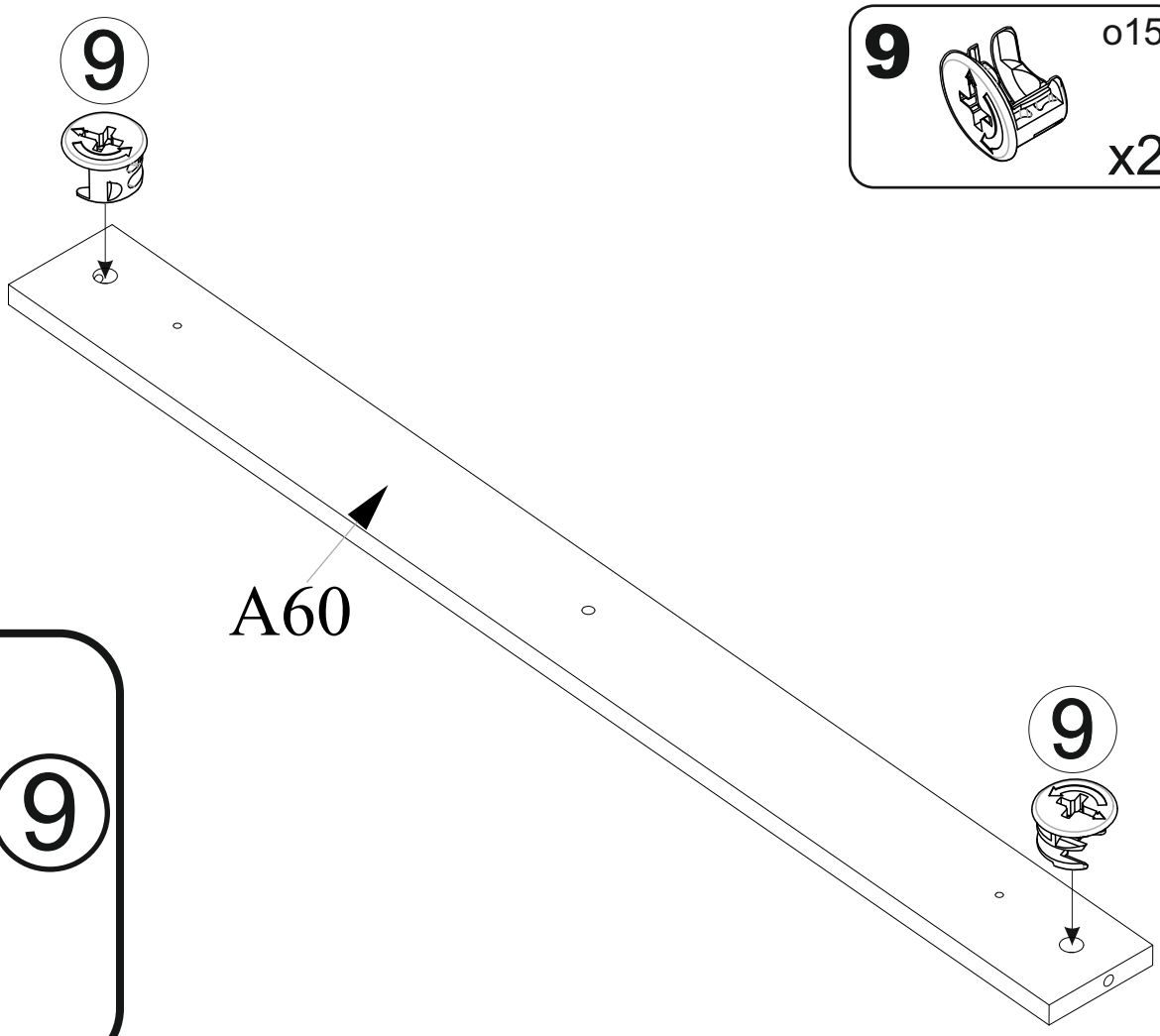

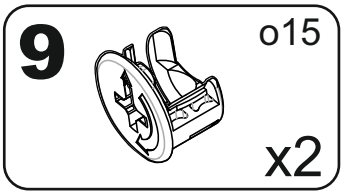

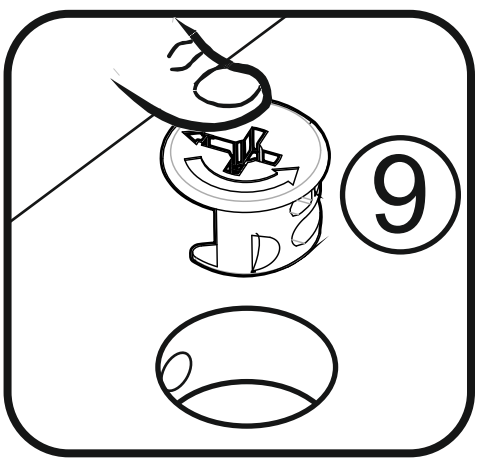

7

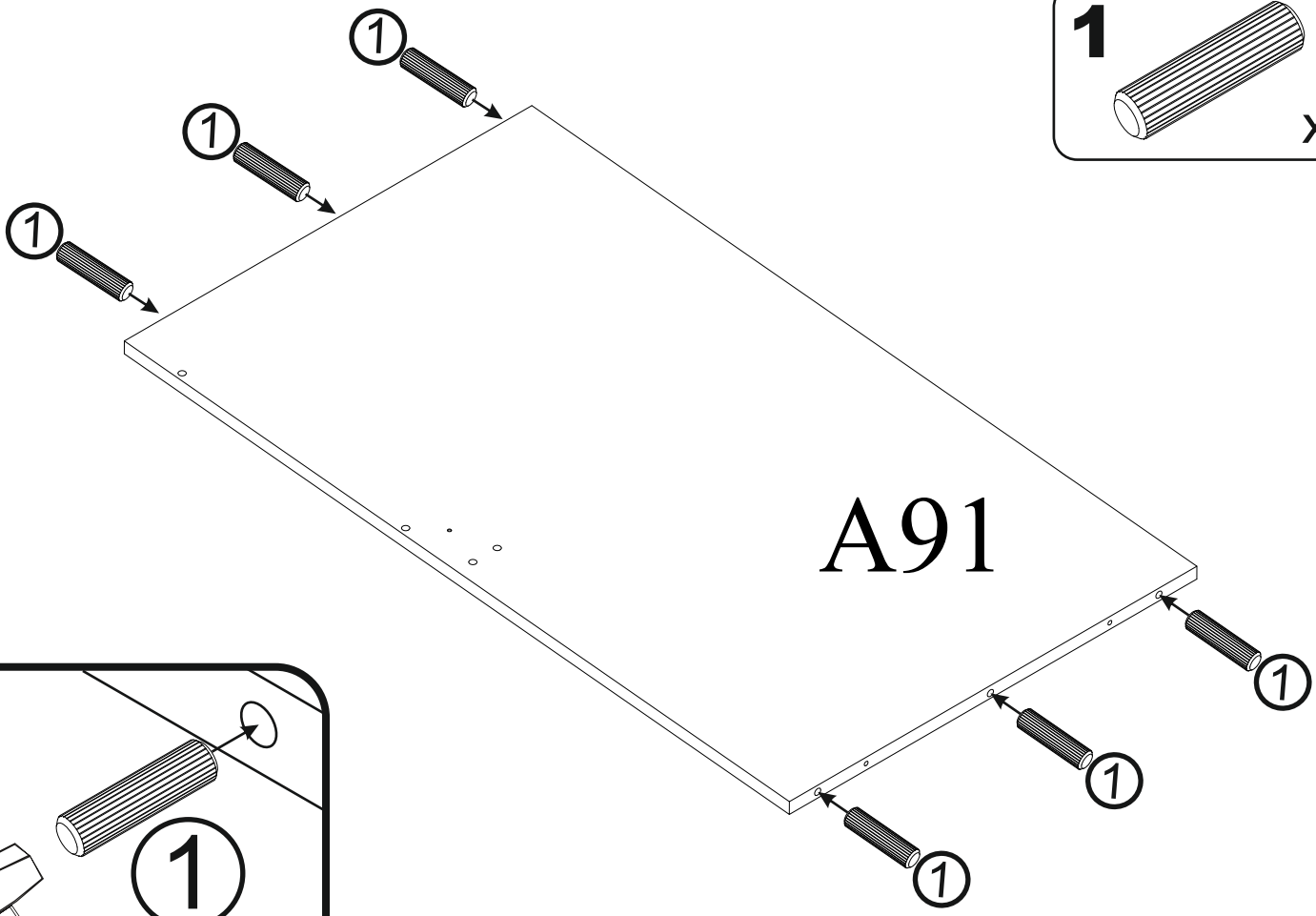

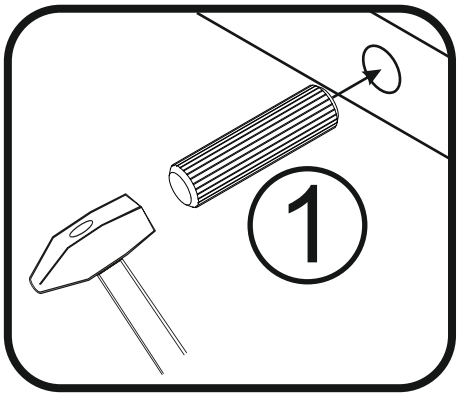

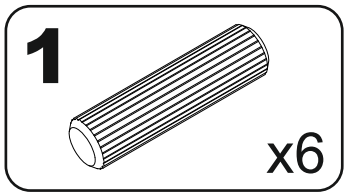

8

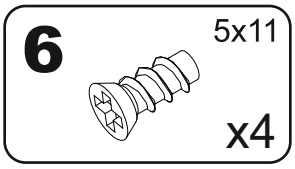

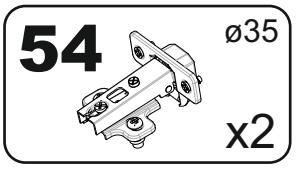

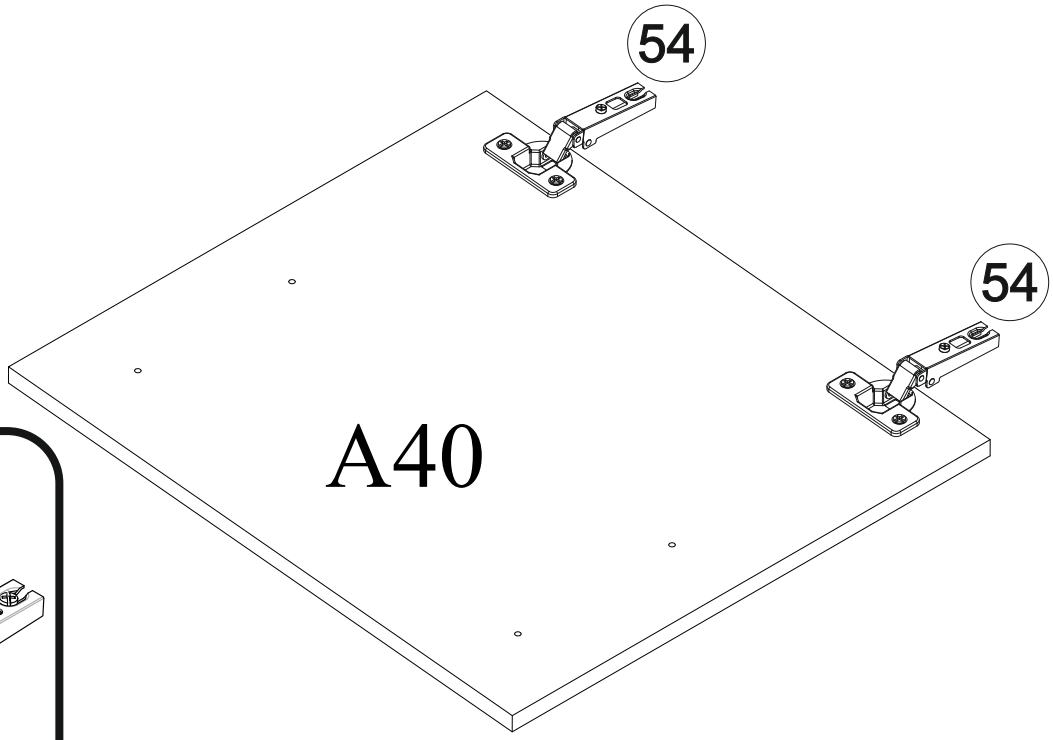

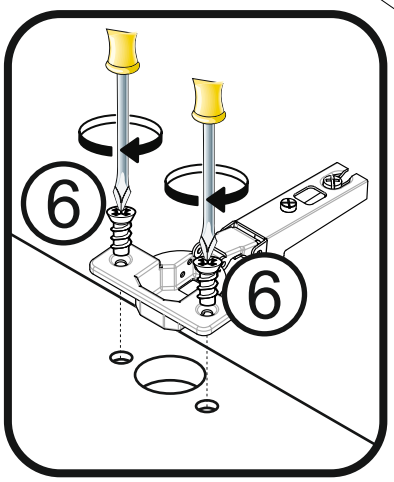

9

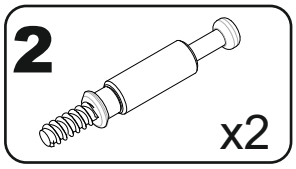
2
x2

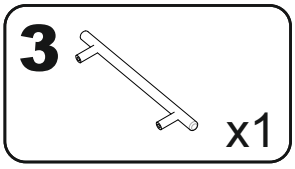
3
x1

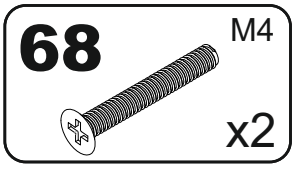
68
M4
x2

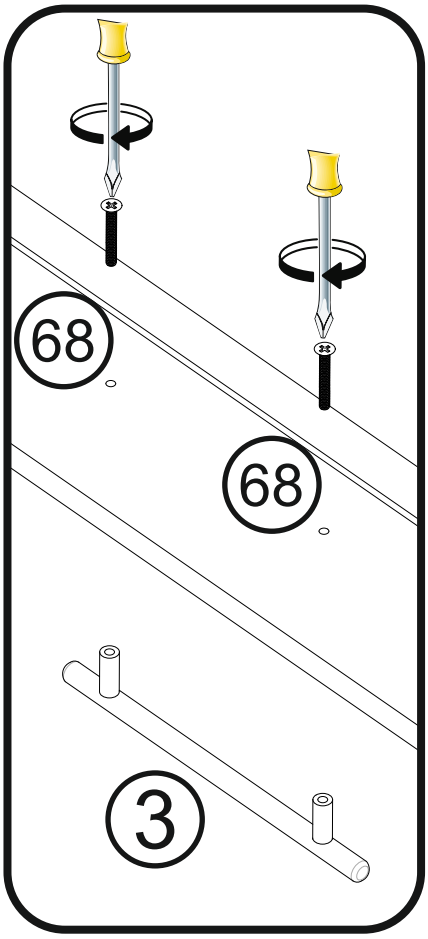
68
68
3

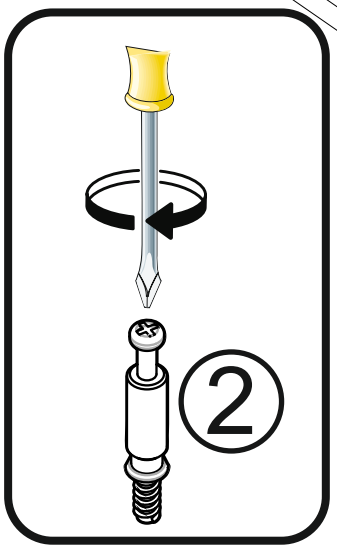
2

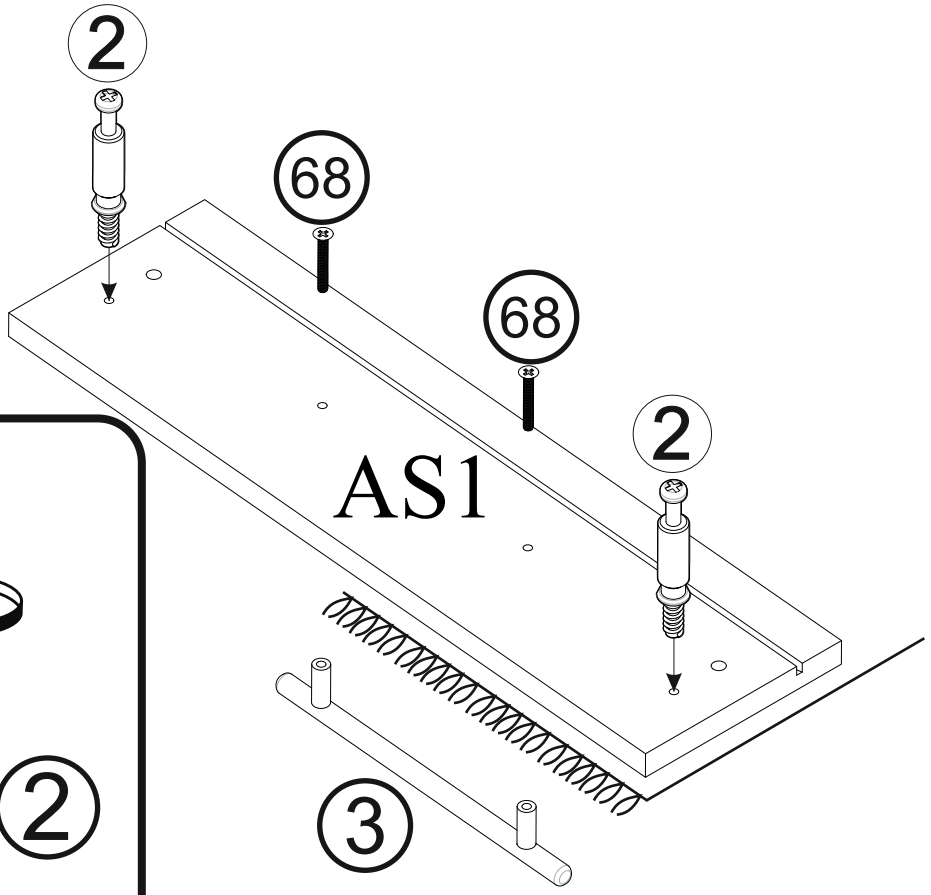
2
68
68
2
AS1
3

10

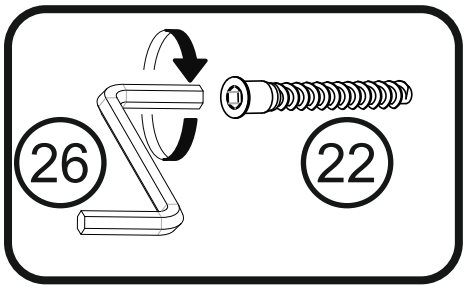
26
22

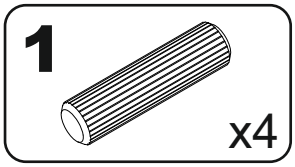
1
x4

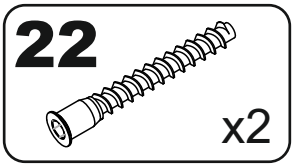
22
x2

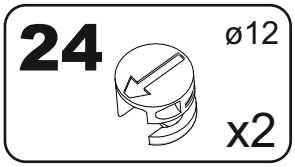
24
ø12
x2

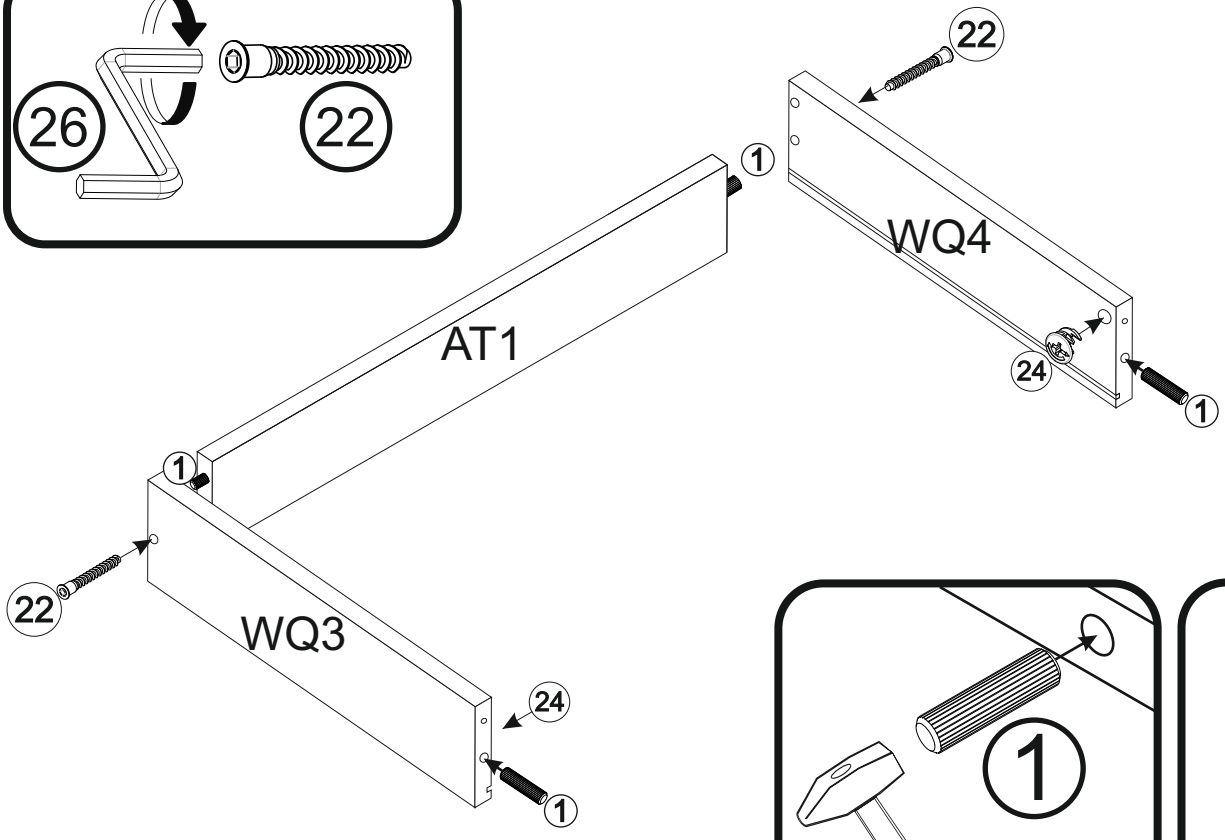
22
1
WQ4
AT1
24
1
1
22
WQ3
24
1

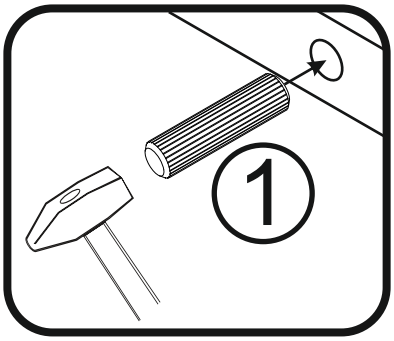
1

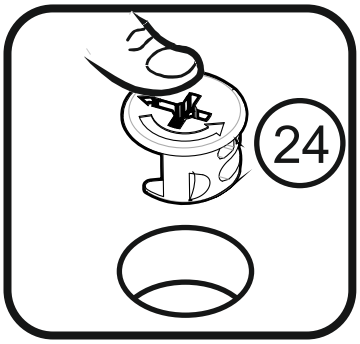
24

11

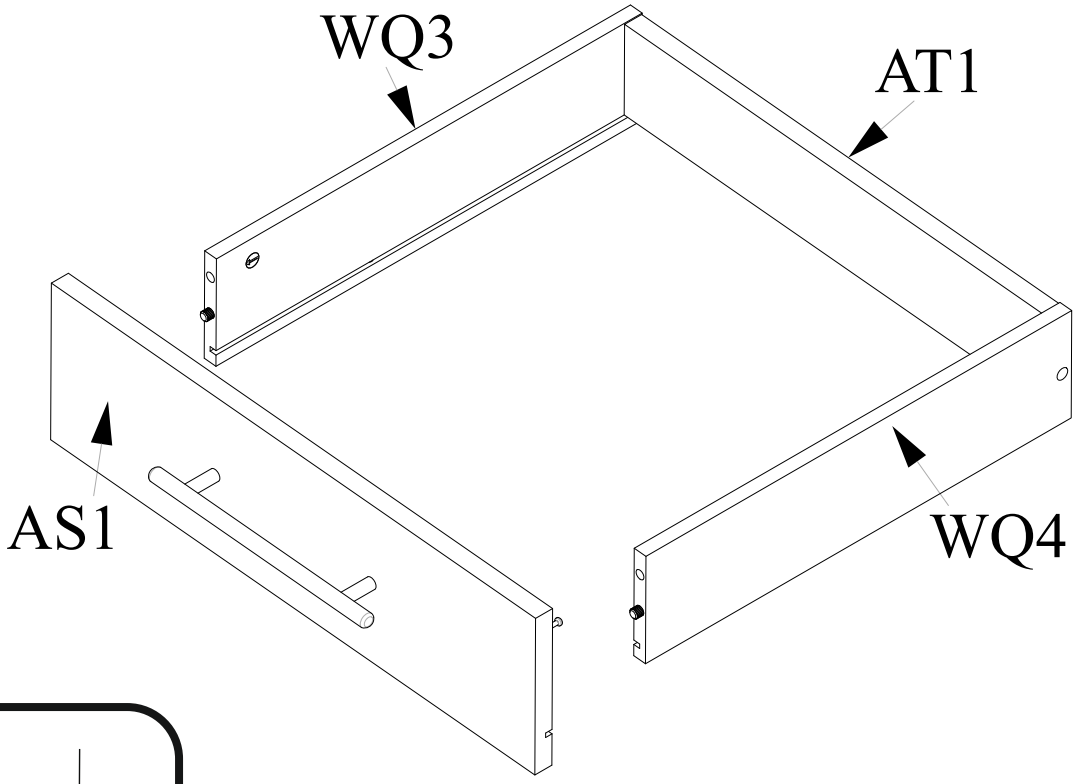

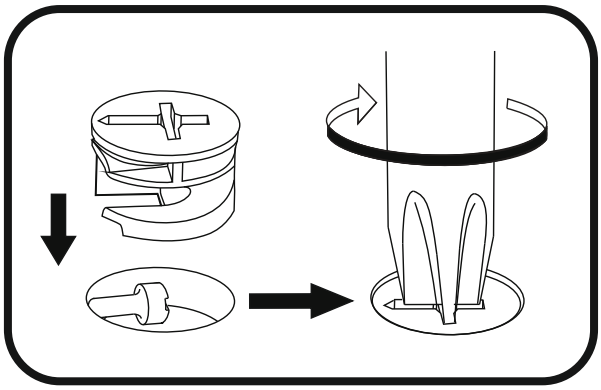

12

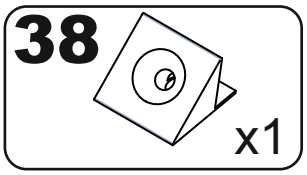

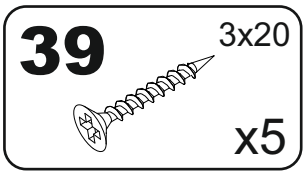

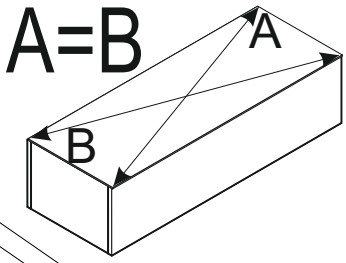

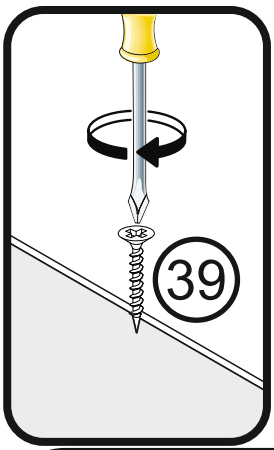

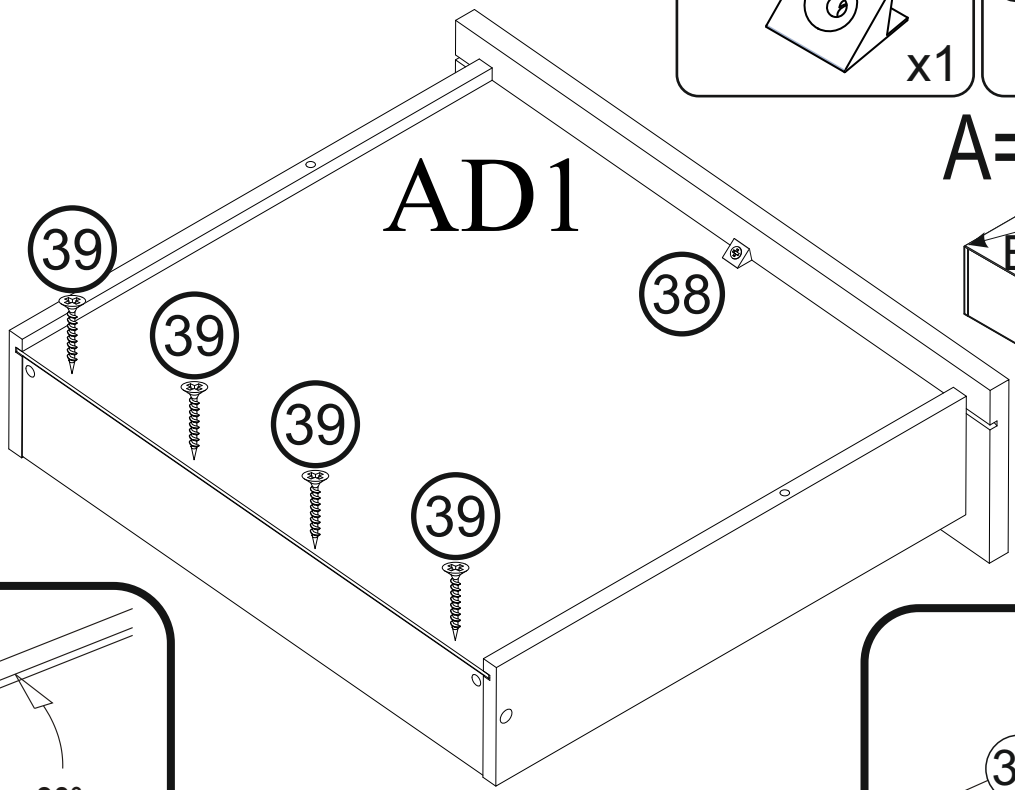

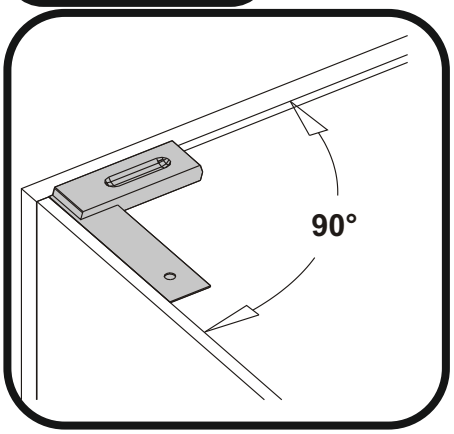

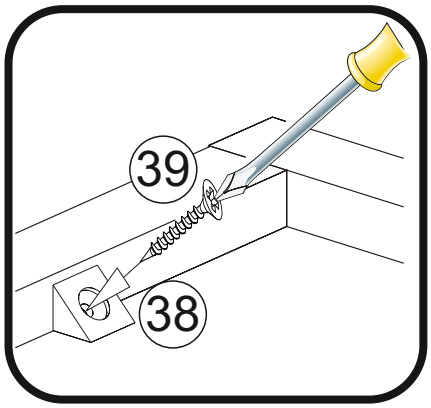

13

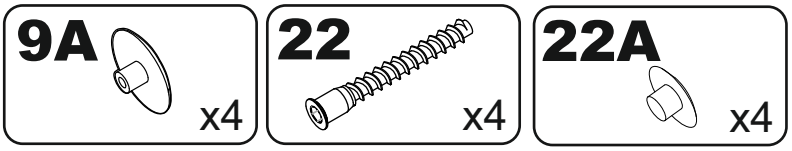
9A
x4
22
x4
22A
x4

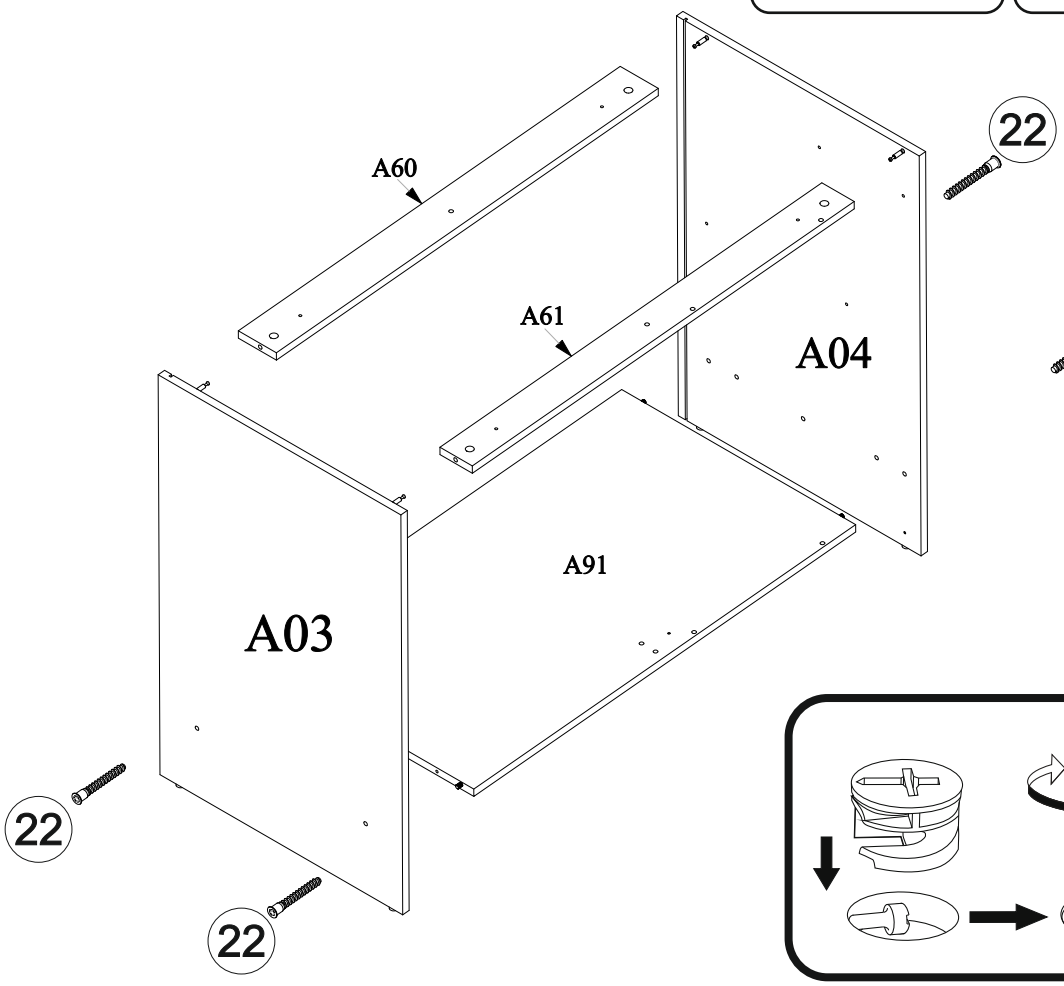
A60
A61
A04
A91
A03
22
22
22

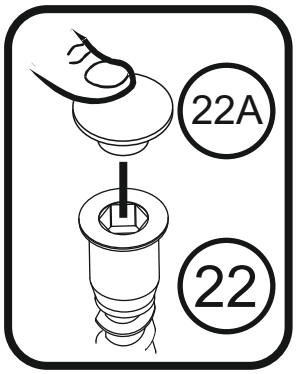
22A
22

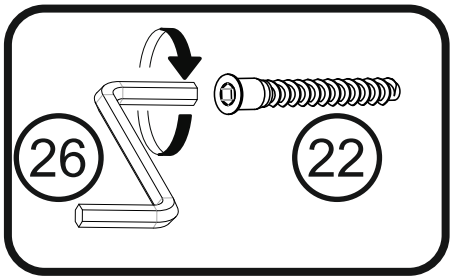
26
22

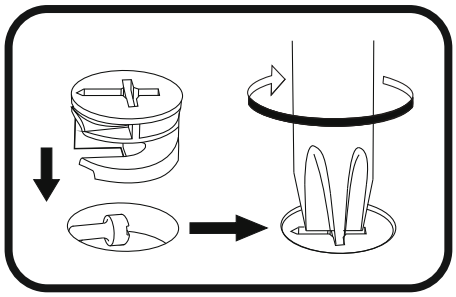

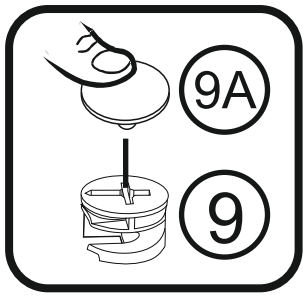
9A
9

14

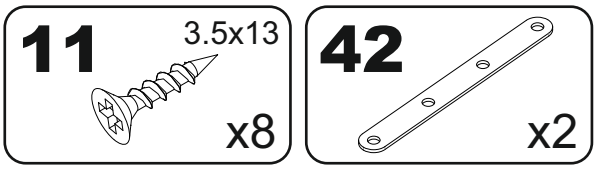
11
3.5x13
x8
42
x2

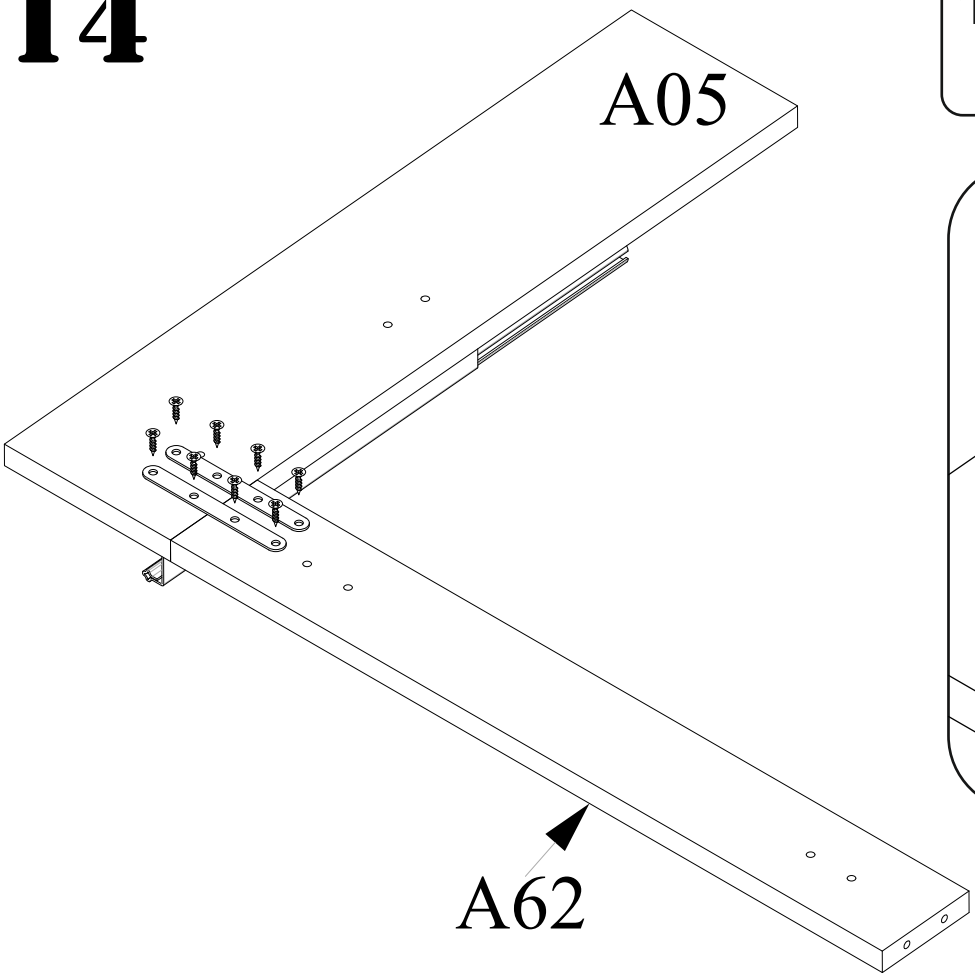
A05
A62

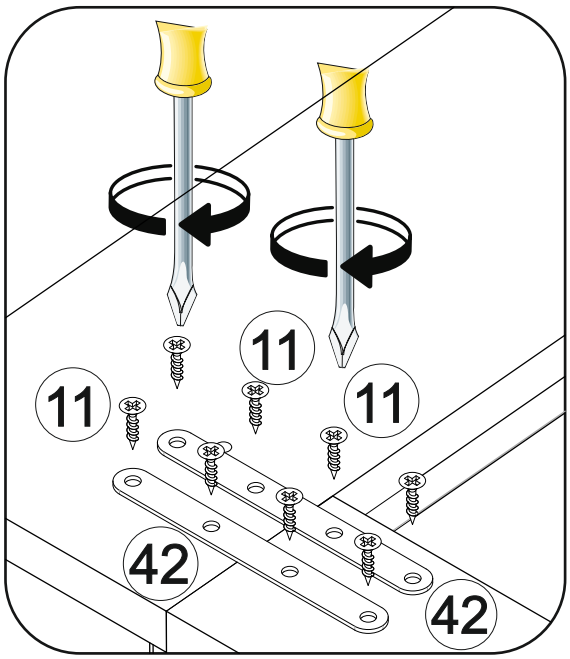
11
11
11
42
42

15

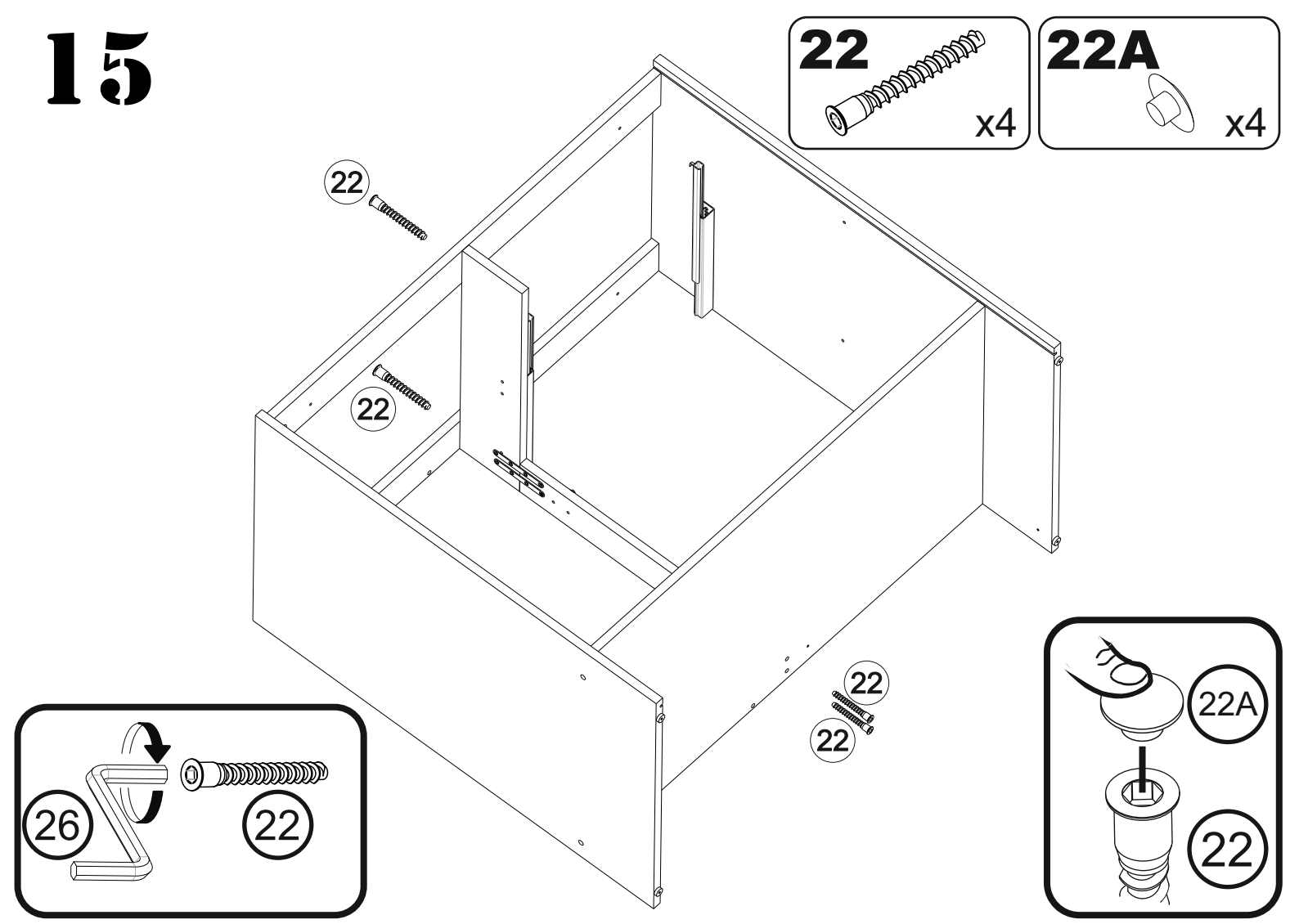
22
x4
22A
x4
22
22
22
22
26
22
22A
22

16

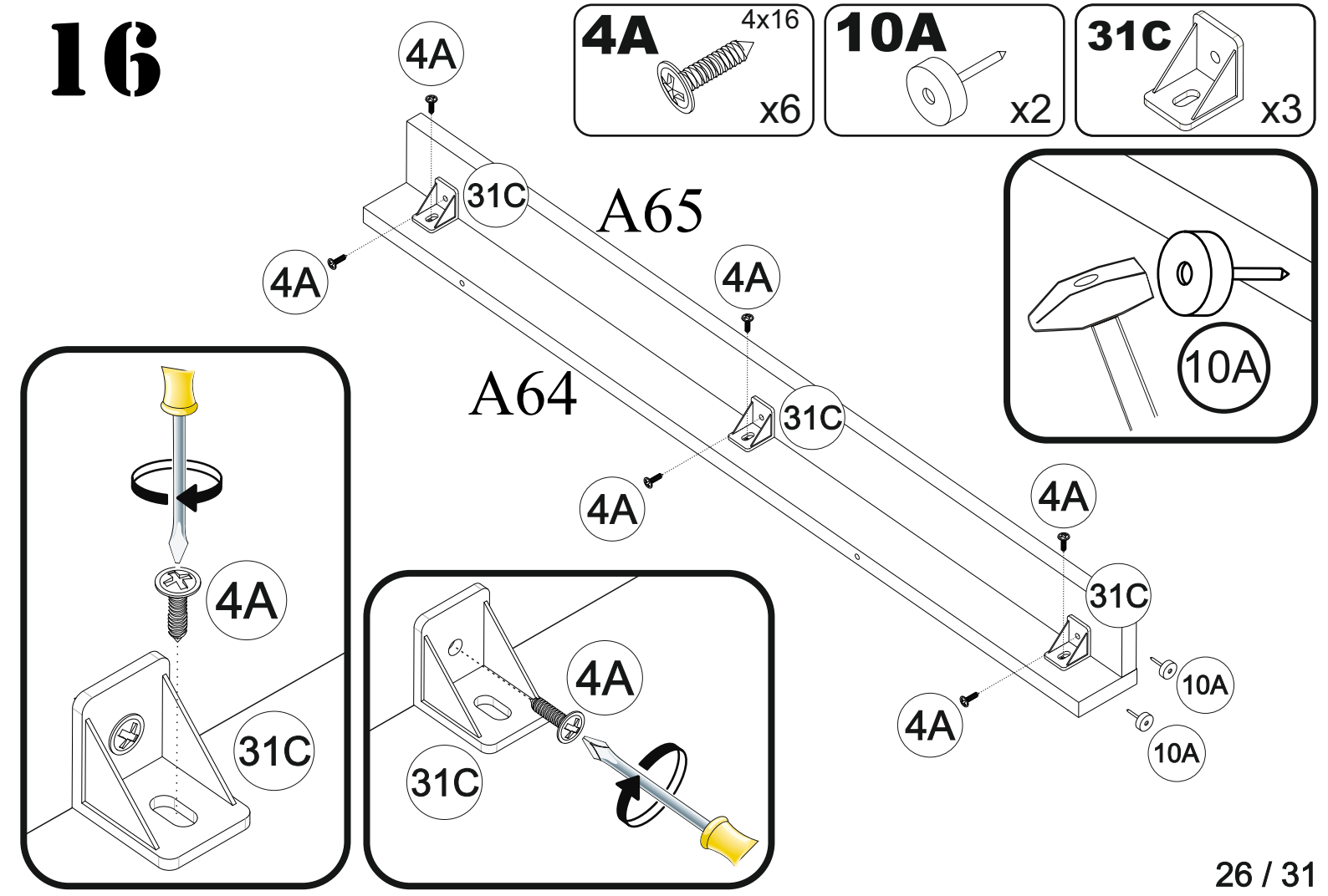
4A
4x16
x6
10A
x2
31C
x3
4A
31C
A65
4A
4A
A64
31C
4A
4A
31C
10A
10A
4A
31C
4A
31C
10A

17

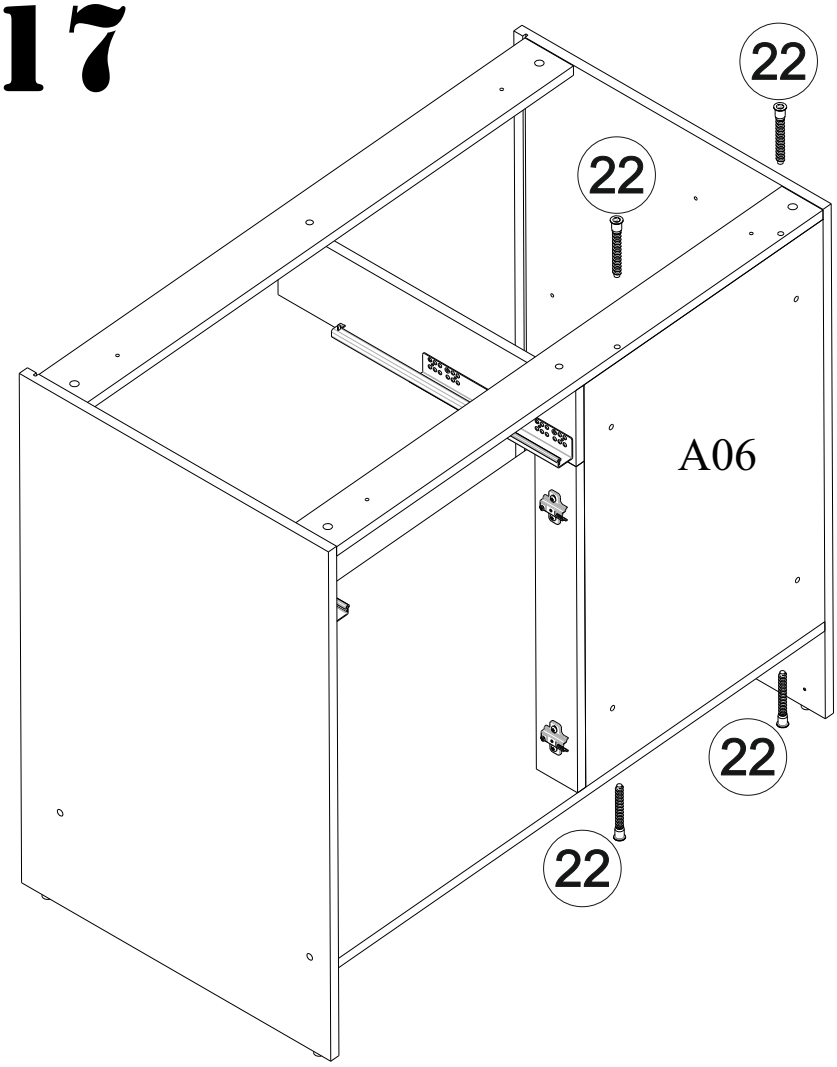
22
22
A06
22
22

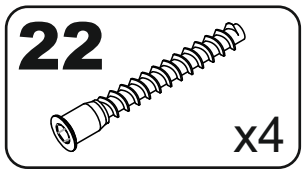
22
x4

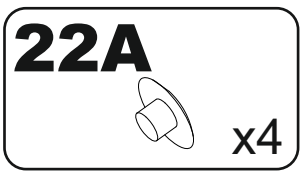
22A
x4

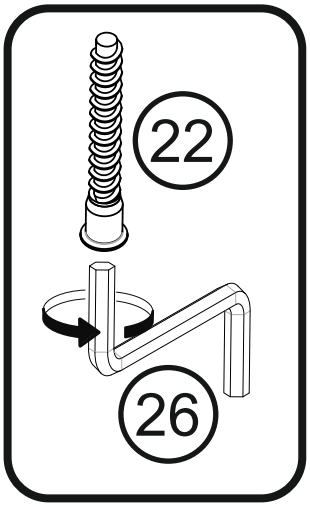
22
26

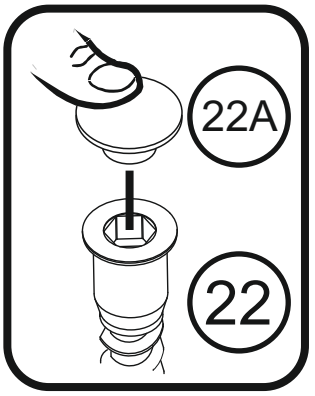
22A
22

18

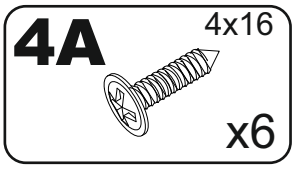
4A
4x16
x6

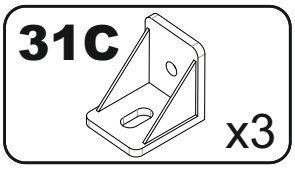
31C
x3

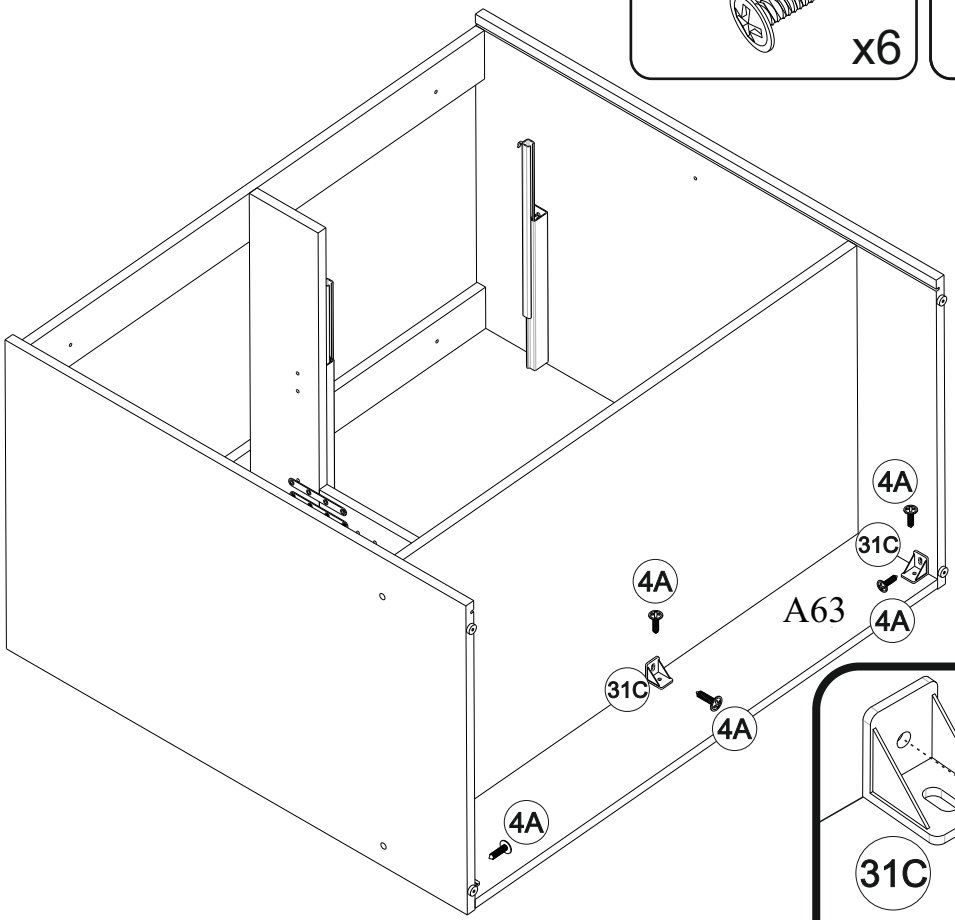
4A
31C
4A
A63
4A
31C
4A
4A

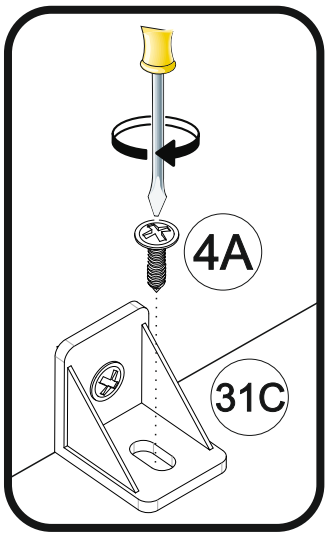
4A
31C

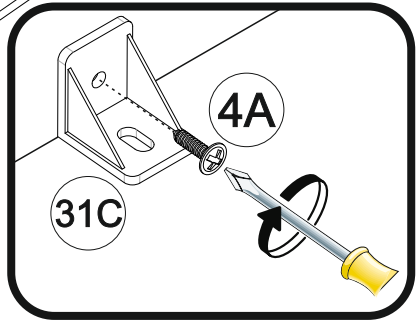
4A
31C

19

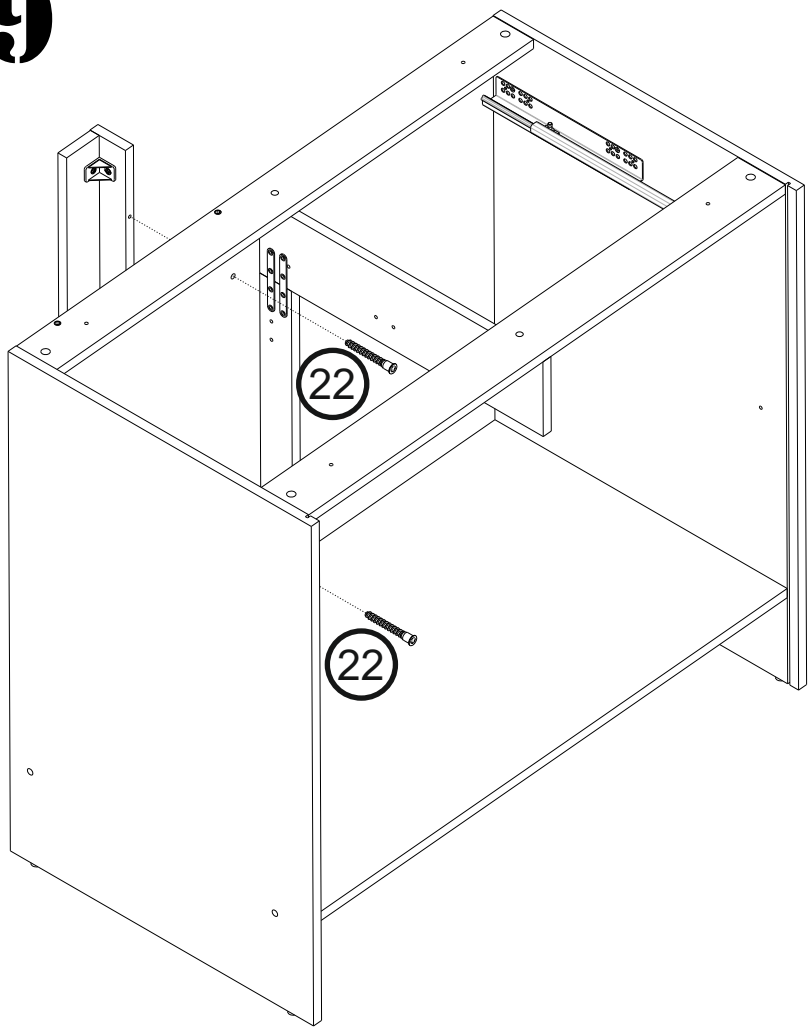

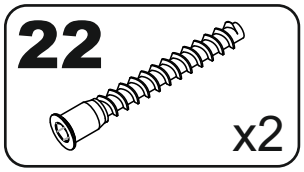

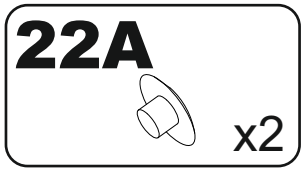

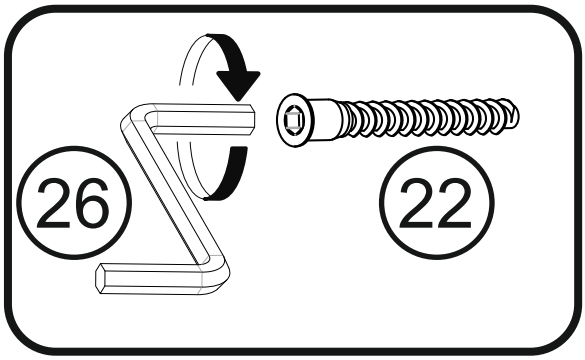

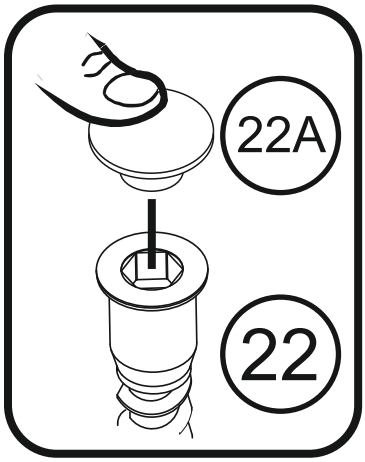

20

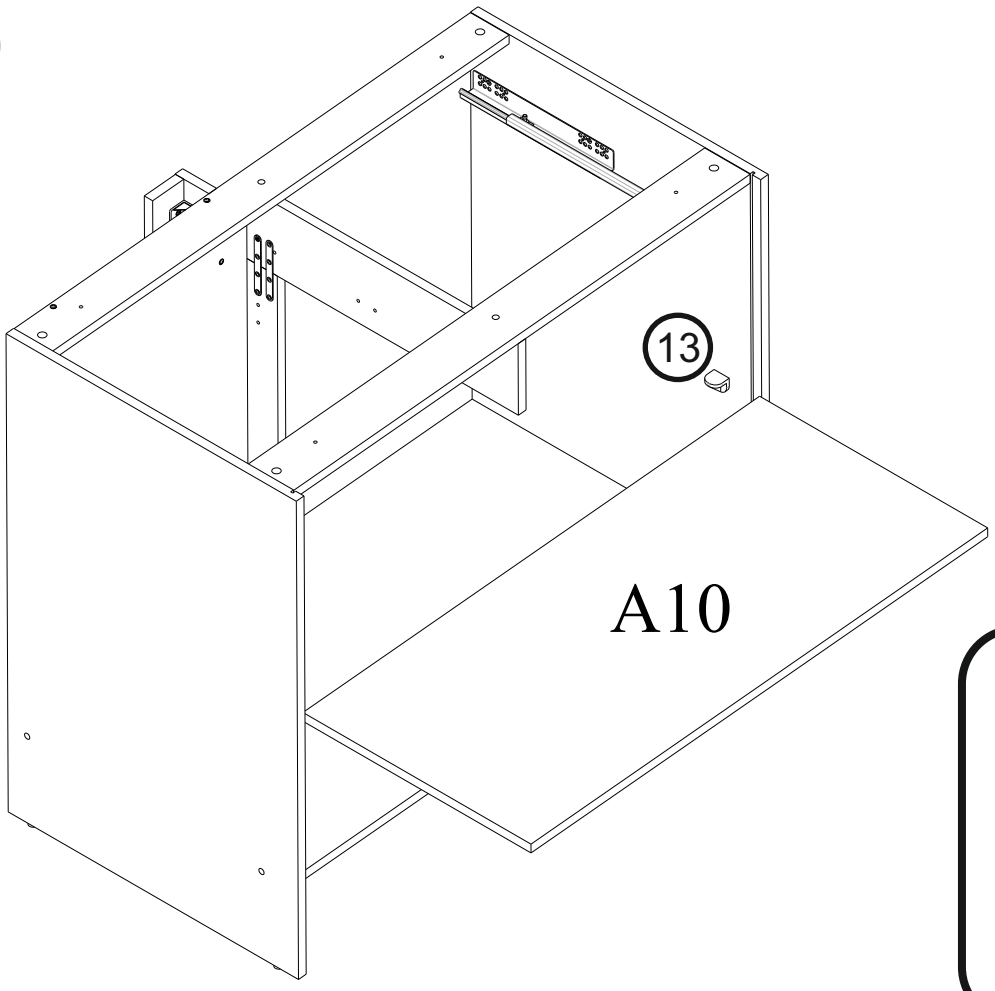

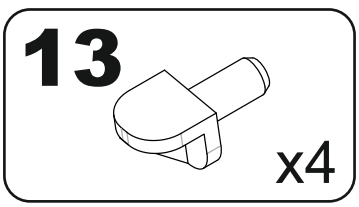

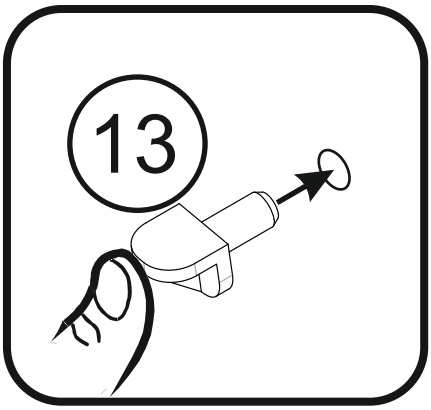

21

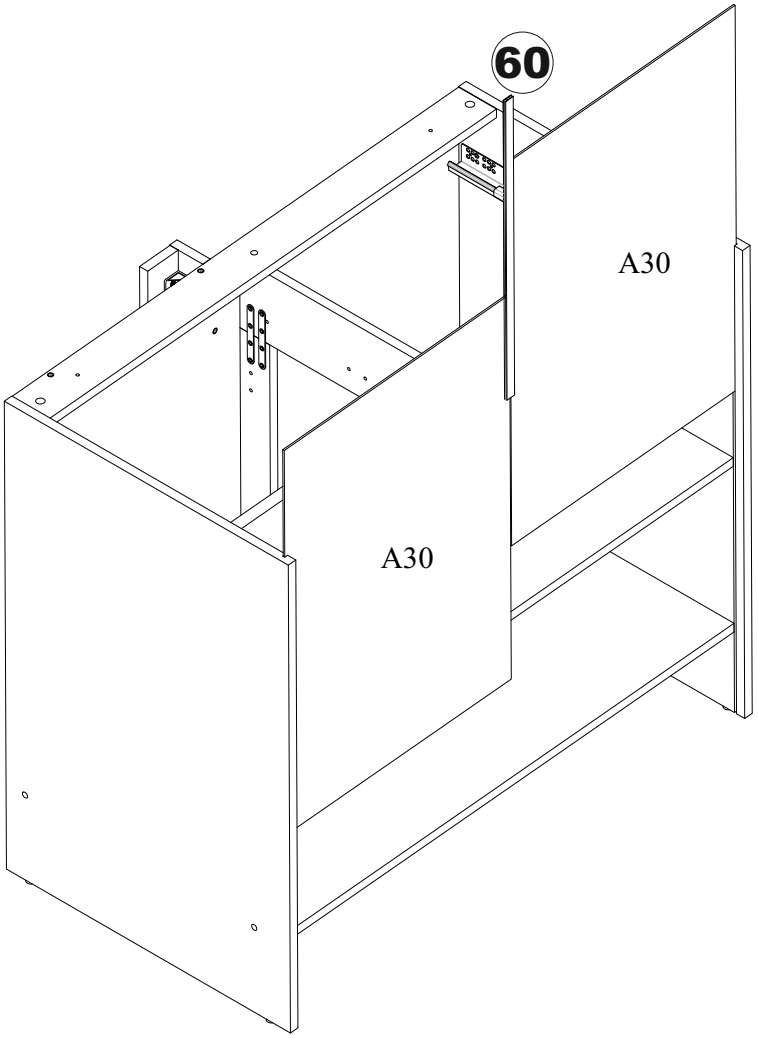
60
A30
A30

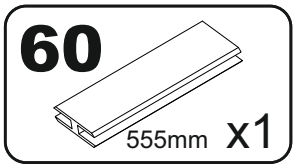
60
555mm
x1

22

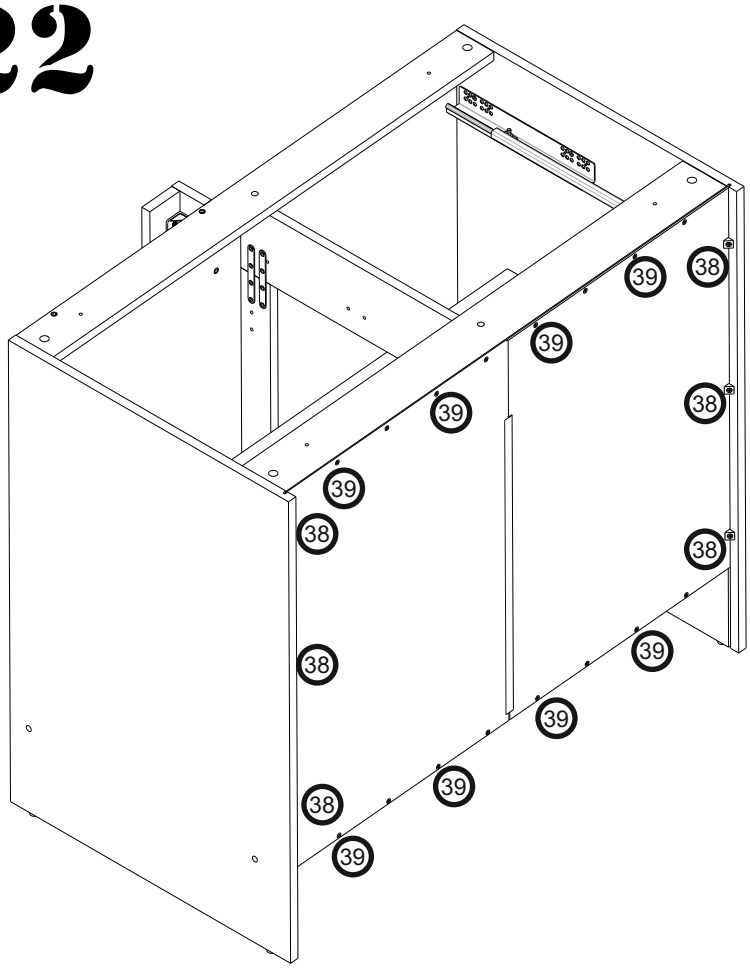
39
38
39
38
39
38
38
39
38
39
39
38
39

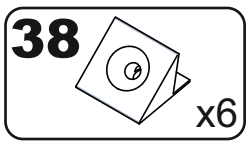
38
x6

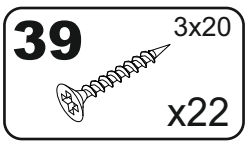
39
3x20
x22

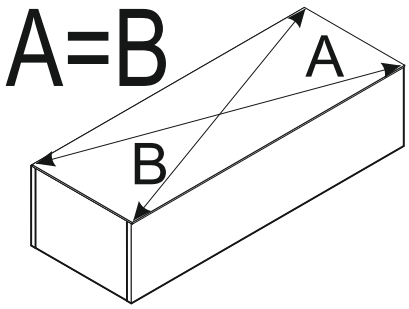
A=B
A
B

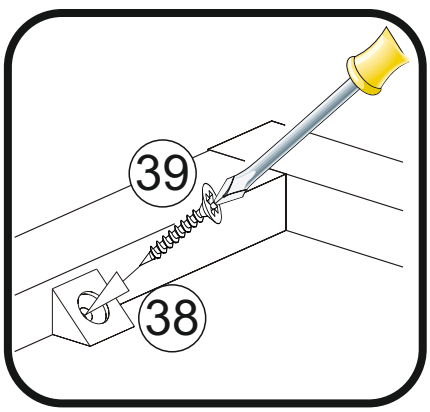
39
38

23

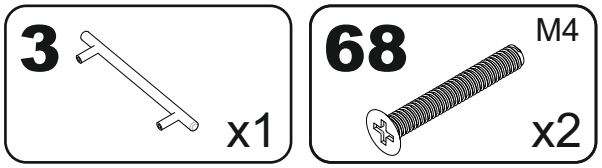

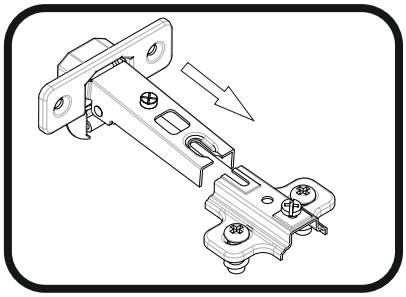

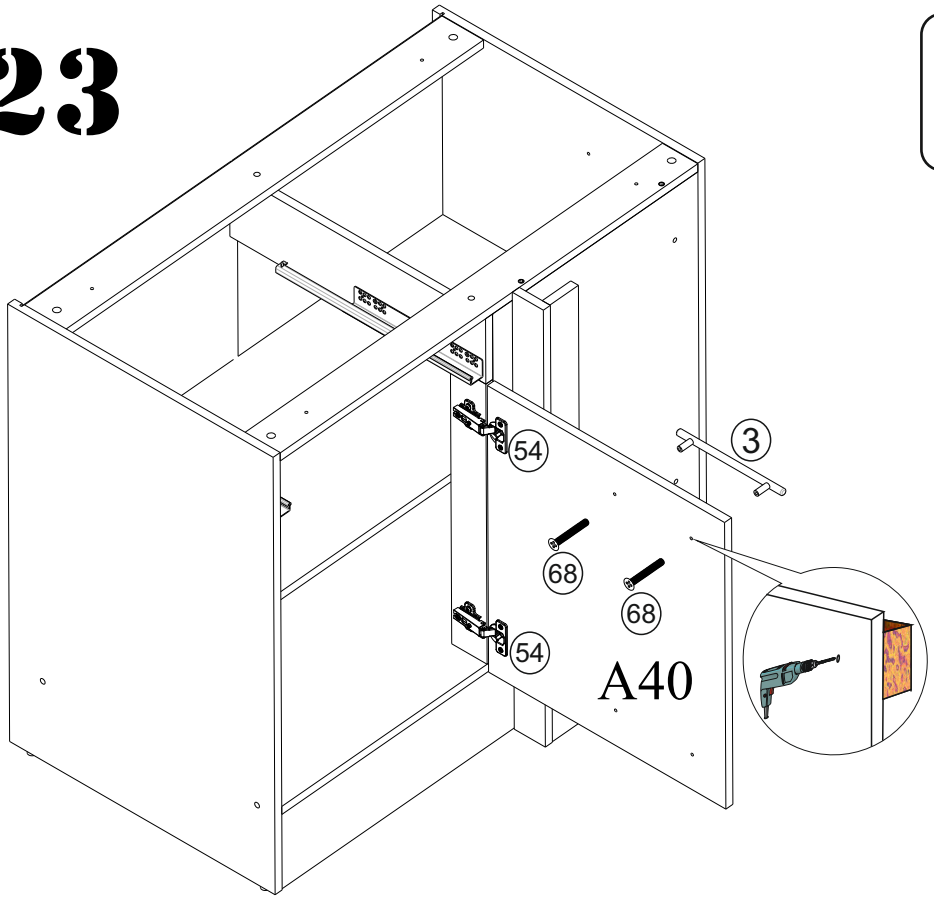

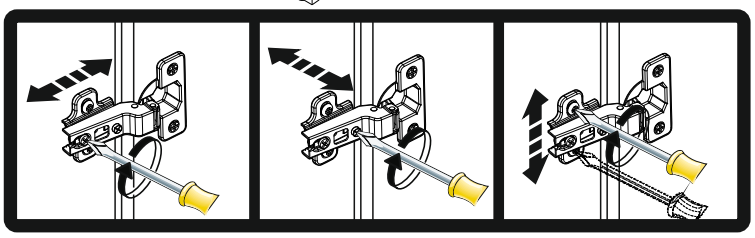

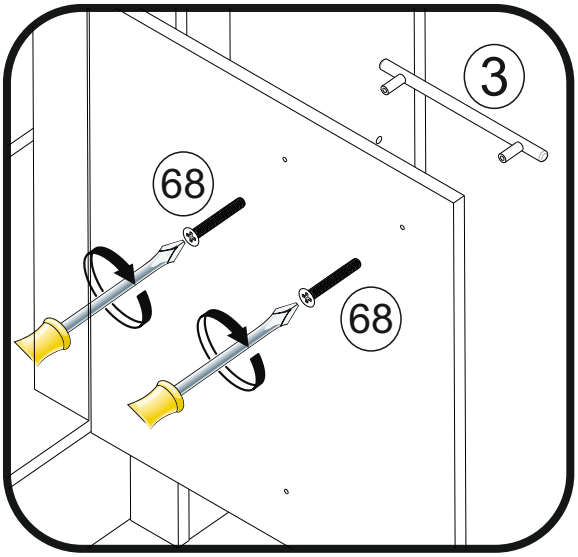

24

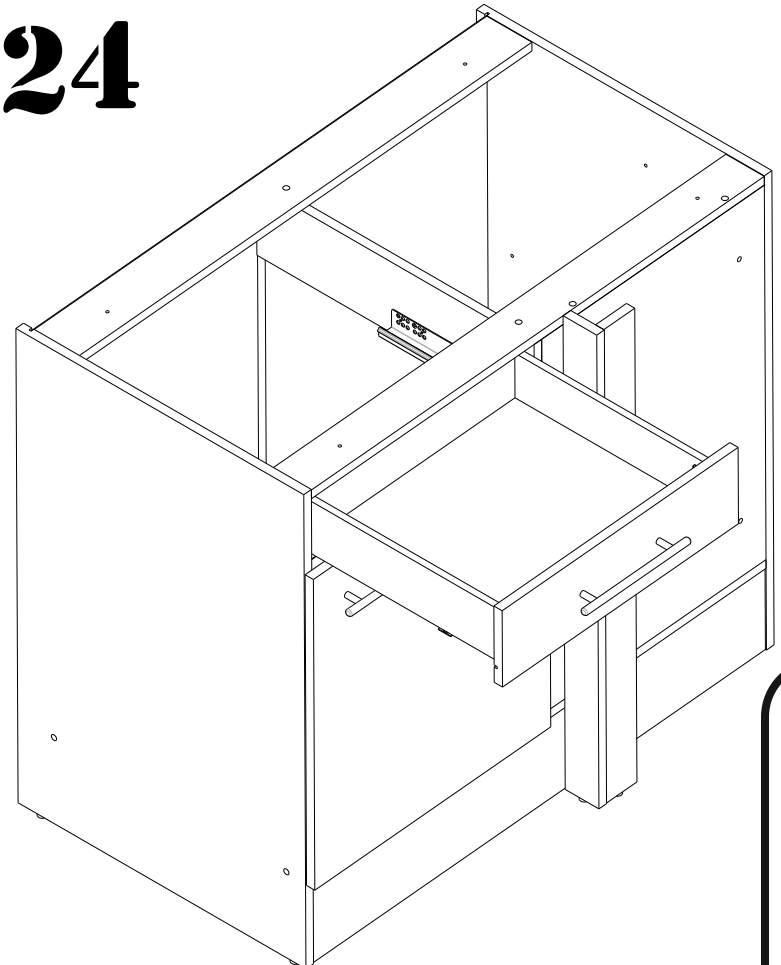

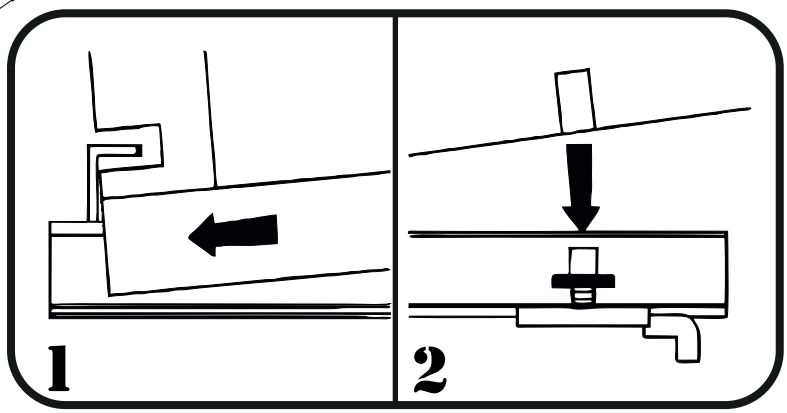

A.VERSION-LINKS/LEFT

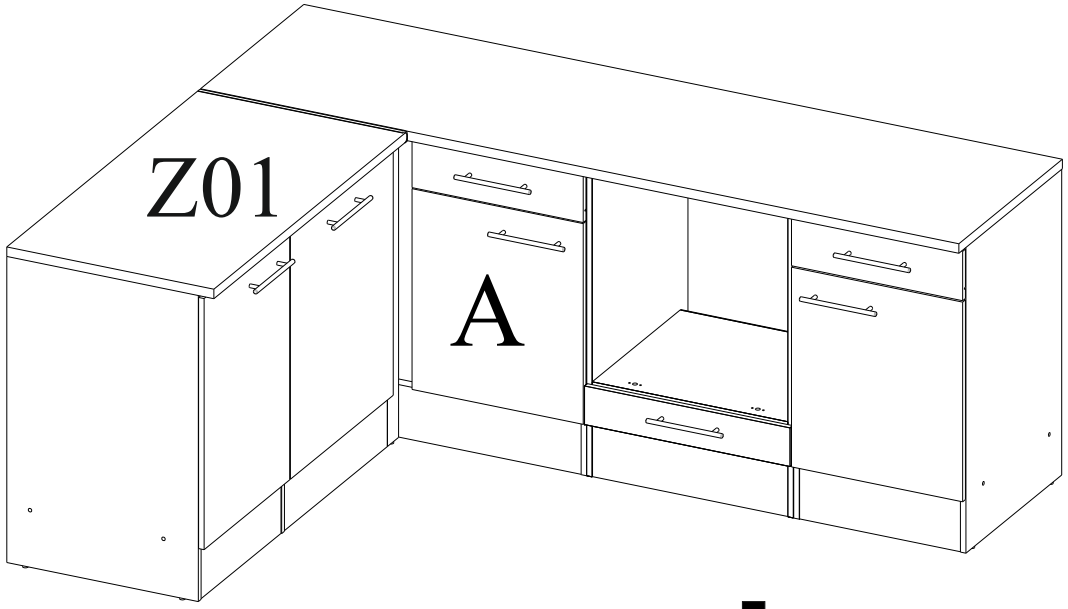
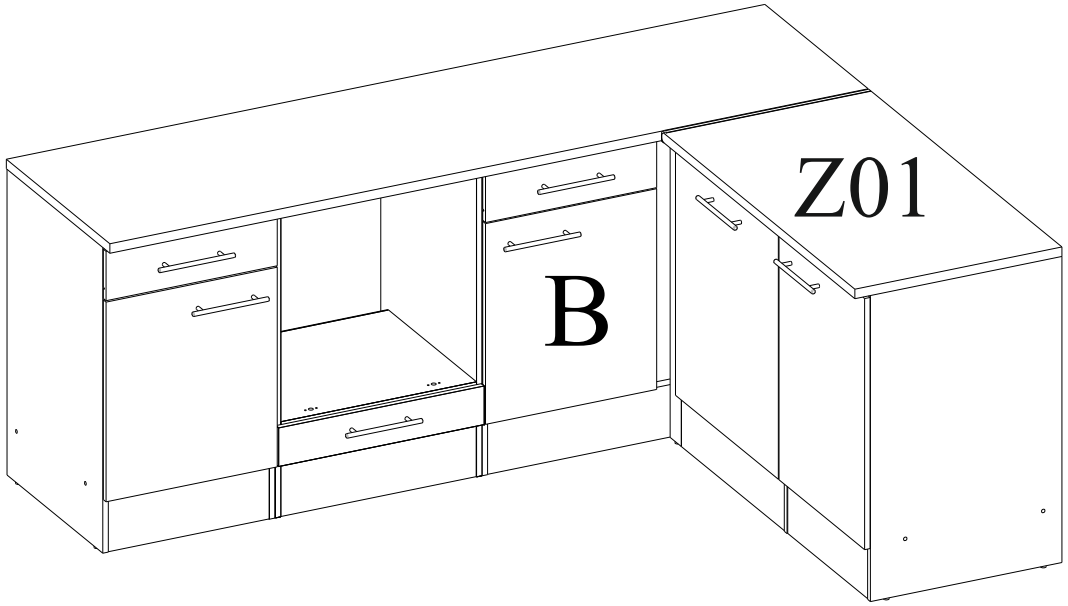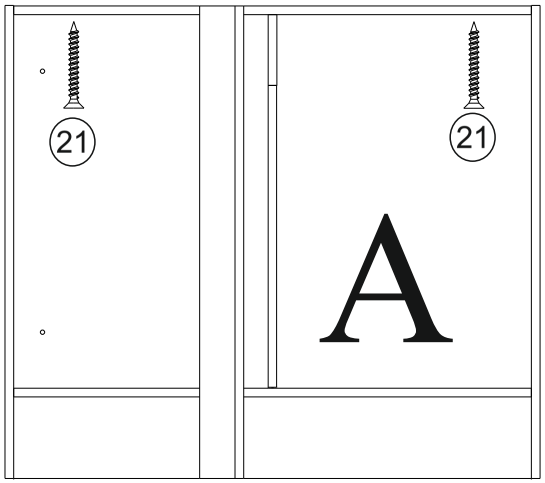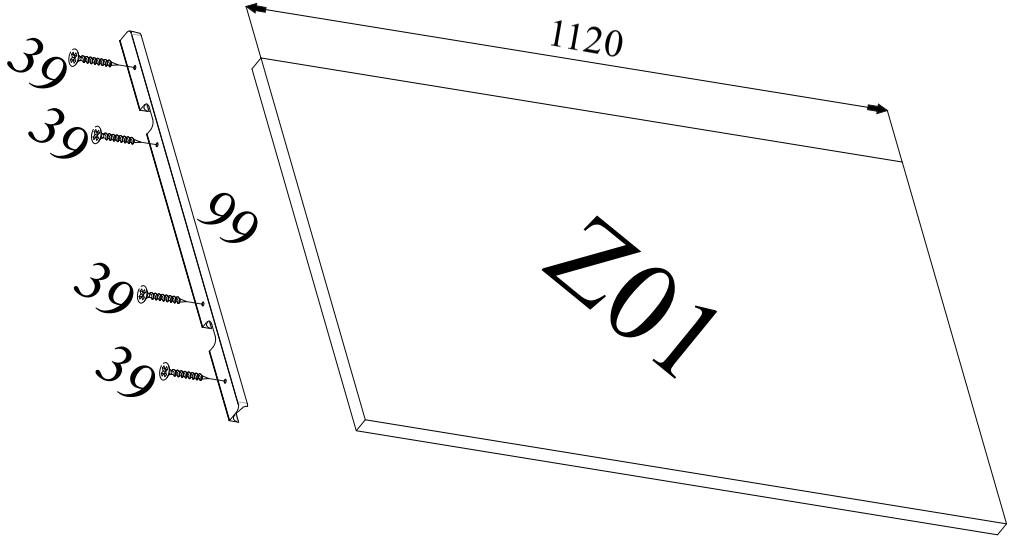
B.VERSION-RECHTS/RIGHT