C22770L / 82272148

novel

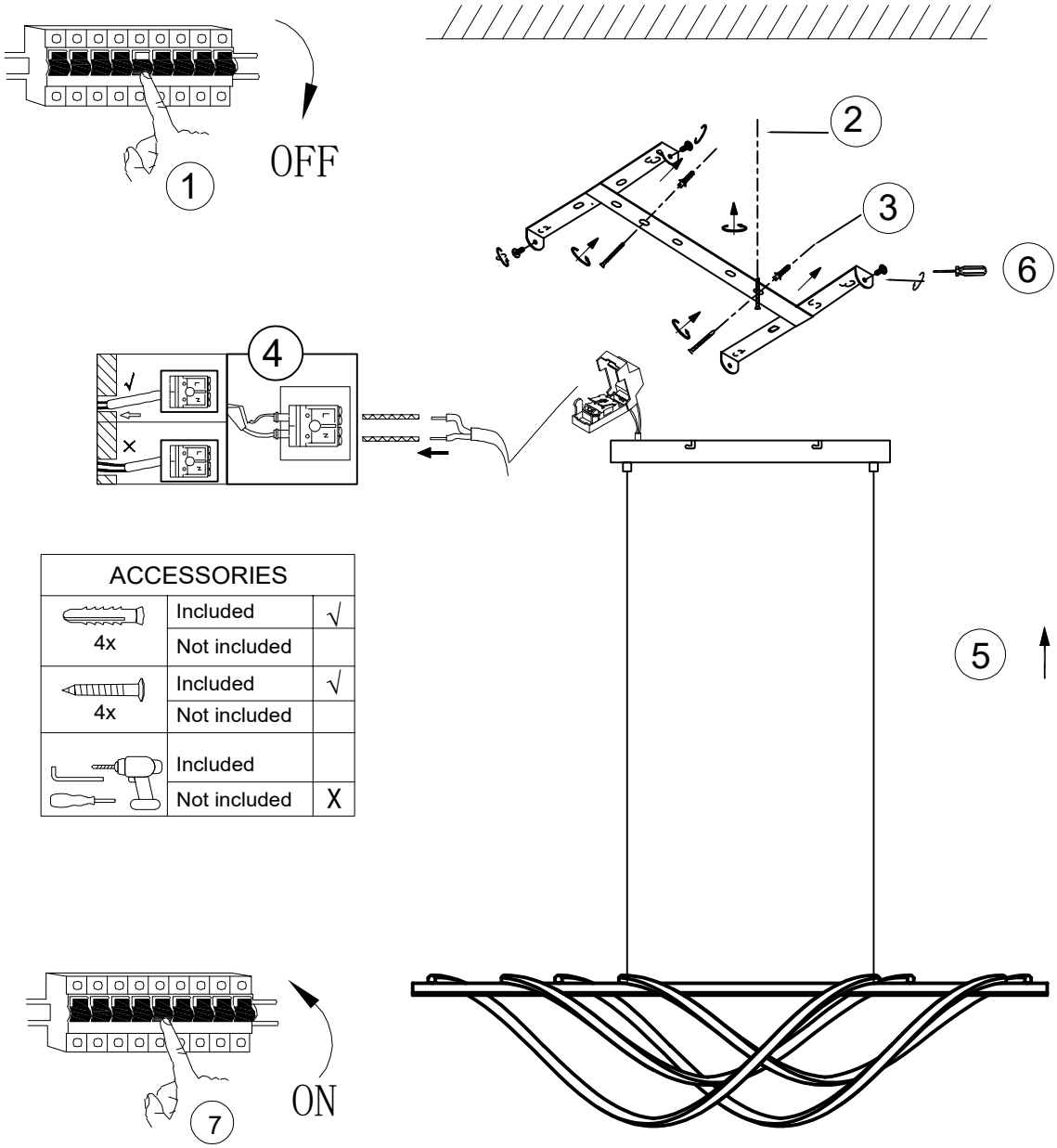

ACCESSORIES		
4x	Included	√
	Not included	
4x	Included	√
	Not included	
	Included	
	Not included	X

DE: Leuchtmittel nicht austauschbar
BG: Източникът на светлина не е сменяем
CZ: Žárovku nelze vyměnit
FR: Ampoule non remplaçable
HR: Žarulja nije zamjenjiva
HU: Izzó nem cserélhető
RO: Becul nu se poate înlocui
RS: Sijalica se ne može menjati.
SE: Ljuskällan är inte utbytbar
SI: Sijalka ni zamenljiva
SK: Nevymeniteľná žiarovka

DE: Dieses Produkt enthält eine Lichtquelle der Energieeffizienzklasse: D.
BG: Този продукт съдържа източник на светлина с клас на енергийна ефективност: D.
CZ: Tento výrobek obsahuje světelný zdroj s třídou energetické účinnosti: D.
FR: Ce produit contient une source lumineuse de classe d'efficacité énergétique : D.
HR: Ovaj proizvod sadrži izvor svjetlosti klase energetske učinkovitosti: D.
HU: Ez a termék a következő energiahatékonysági osztályú fényforrást tartalmazza: D.
RO: Acest produs conține o sursă de lumină din clasa de eficiență energetică: D.
RS: Ovaj proizvod sadrži izvor svetlosti energetske efikasnosti klase: D.
SE: Denna produkt innehåller en ljuskälla med energieffektivitetsklass: D.
SI: Ta izdelek vsebuje svetlobni vir energijskega razreda: D.
SK: Tento výrobok obsahuje svetelný zdroj s energetickou triedou: D.

AC 220-240V~ 50/60Hz, 40W

-20° +40°

BDSK Handels GmbH & Co. KG
Mergentheimer Straße 59
97084 Würzburg, Germany
www.novel-living.com
info@xxxlutz.at

DE: Austausch des Betriebsgeräts durch eine Fachkraft
BG: Подмяна на работното устройство от квалифициран специалист
CZ: Výměna ovládacího zařízení kvalifikovaným odborníkem
FR: Remplacement du dispositif de commande par un professionnel qualifié
HR: Zamjena upravljačkog uređaja od strane kvalificiranog stručnjaka
HU: A kezelőeszköz cseréje szakképzett szakember által
RO: Înlocuirea dispozitivului de operare de către un profesionist calificat
RS: Zamena operativnog uređaja od strane kvalifikovanog stručnjaka
SE: Byte av manöverdonet av en kvalificerad yrkesperson
SI: Zamenjava upravljalne naprave s strani usposobljenega strokovnjaka
SK: Výmena ovládacieho zariadenia kvalifikovaným odborníkom

C22770L / 82272148

novel

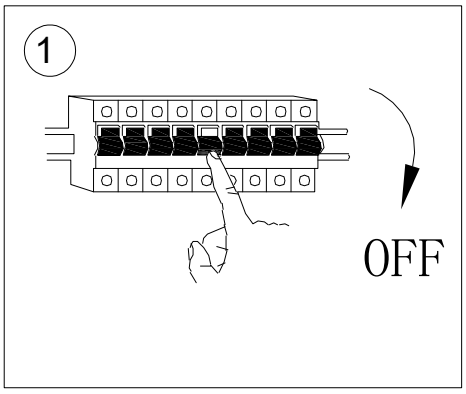

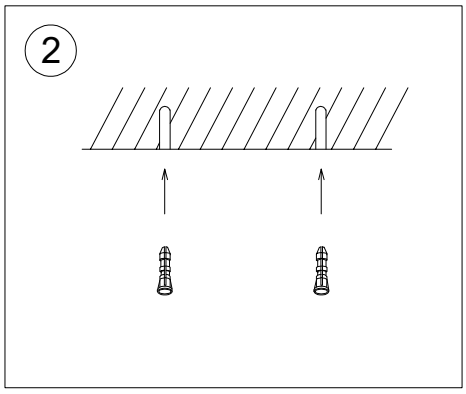

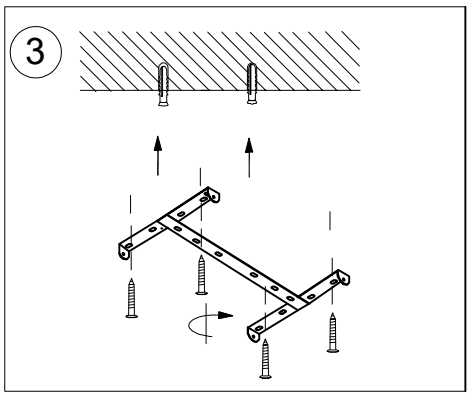

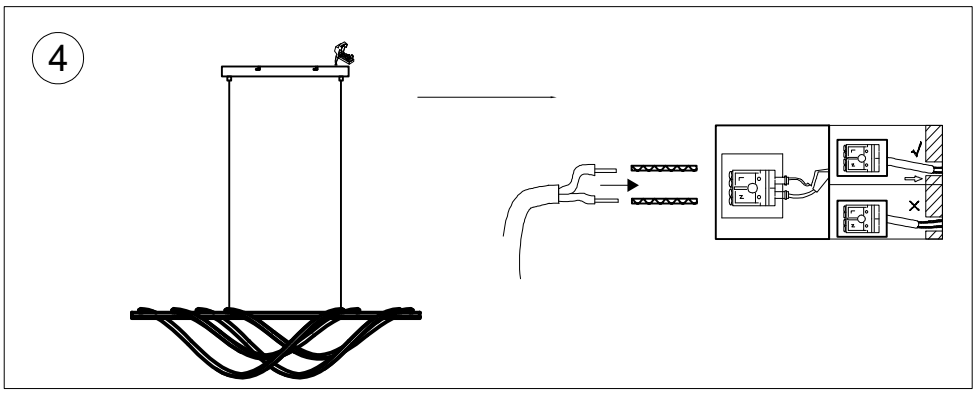

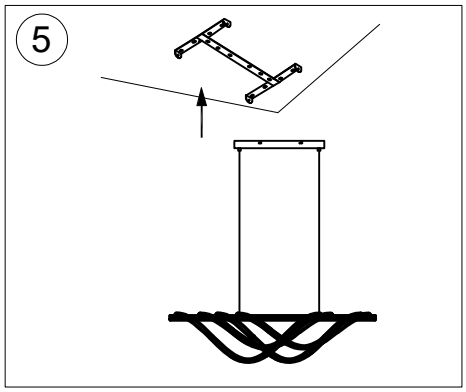

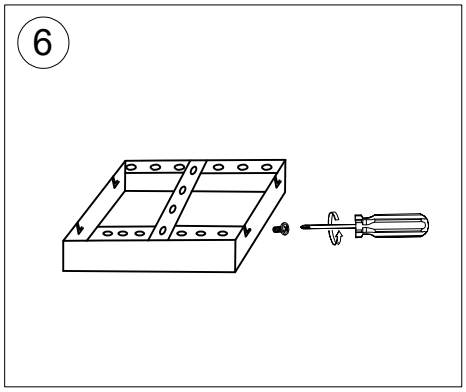

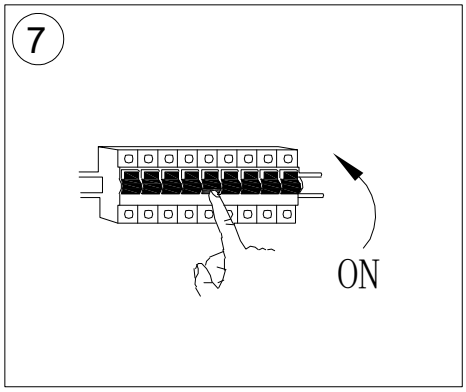

BDSK Handels GmbH & Co. KG
Mergentheimer Straße 59
97084 Würzburg, Germany
www.novel-living.com
info@xxxlutz.at