Kühl-Gefrier-Kombination

EKG900

178

Integrierbare Kühl-Gefrier-Kombination

Ausstattungsmerkmale

Ausstattung	**» Elektronische Steuerung** **» Superfrost-Funktion** **(Zeitliche Absenkung des Gefrierteils auf Minimum-Temperatur – ideal für große Gefriermengen)** **» Smart-Funktion** **(Kühlraumtemperatur wird zwischen 2°C – 8°C in Abhängigkeit von der Umgebungstemperatur automatisch eingestellt)**
Kühlraum	» Nutzinhalt: 179 L* **» Automatisches Abtauen** **» Wartungsfreie LED-Innenbeleuchtung (2 W)** » 4 große Glasabstellflächen (3 höhenverstellbar) » 1 großer Behälter für Obst und Gemüse
Innentürausstattung	» 1 großes Butter-/Käsefach » 1 großes Mehrzweckfach » 1 Eierbehälter » 1 großes Flaschen-/Dosenfach
Gefrierteil****	» Nutzinhalt 70 L* » 4-Sterne-Gefrierleistung » 1 Eiswürfelbehälter » 3 herausziehbare Schubladen **» Gefriervermögen 3,2 kg/24 h*** **» Lagerzeit bei Störung 10 h**

Elektronische Steuerung

Technische Daten

Energie-Effizienzklasse (A-G)	E*
Anschlusswert	220 – 230 V / 50 Hz, 115 W
Jährlicher Energieverbrauch	216 kWh*
Klimaklasse	N/ST (16°C – 38°C)
Luftschallemissionen	39 dB(A)*
Luftschall-emissionsklasse	C*
Gesamtrauminhalt	249 L*
Einbaumaße H/B/T	1770/540/540 mm Nischenhöhe 178 cm
Tür	» Schlepptürtechnik » Türanschlag rechts (wechselbar)
Anschlusskabel	Schukostecker mit Kabel ca. 200 cm lang

* Angaben gemäß Verordnung (EU) 2019/2016

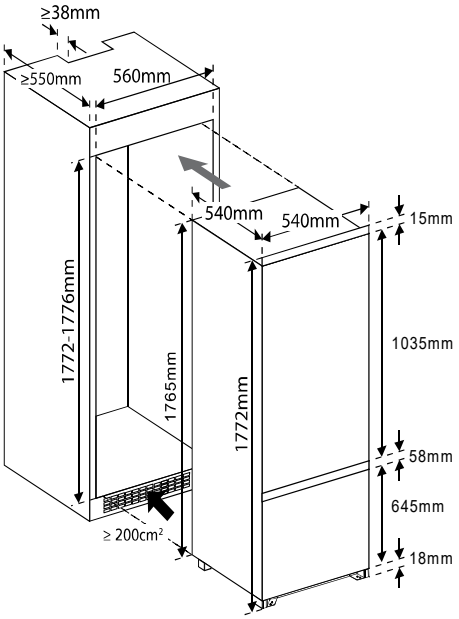

	Best.-Nr.	EAN-Code
Kühl-/Gefrierkombination 178 cm Schlepptür	EKG900	4051543138640