PROFI COOK®

Bedienungsanleitung

Instruction Manual • Gebruiksaanwijzing • Mode d'emploi
Manual de instrucciones • Istruzioni per l'uso • Instrukcja obsługi / Gwarancja
Használati utasítás • Руководство по эксплуатации • دليل التعليمات

Mikrowelle PC-MW 1354

Microwave • Magnetron • Four à micro-ondes
Microondas • Microonde • Kuchenka mikrofalowa
Mikrohullámú sütő • Микроволновая • الميكروويف

CE

DEUTSCH Bedienungsanleitung ..... Seite 4

ENGLISH Instruction Manual ..... Page 8

NEDERLANDS Gebruiksaanwijzing ..... Pagina 12

FRANÇAIS Mode d'emploi ..... Page 16

ESPAÑOL Manual de instrucciones ..... Página 20

ITALIANO Istruzioni per l'uso ..... Pagina 24

JĘZYK POLSKI Instrukcja obsługi ..... Strona 28

MAGYARUL Használati utasítás ..... Oldal 33

РУССКИЙ Руководство по эксплуатации ..... стр. 37

العربية دليل التعليمات ..... صفحة 44

PC-MW1354 IM 03.2026 02.03.26

Übersicht der Bedienelemente

Overview of the Components • Overzicht van de bedieningselementen • Liste des différents éléments de commande
Indicación de los elementos de manejo • Elementi di comando • Przegląd elementów obsługi • A kezelőelemek áttekintése
Обзор деталей прибора • نظرة عامة على المكونات

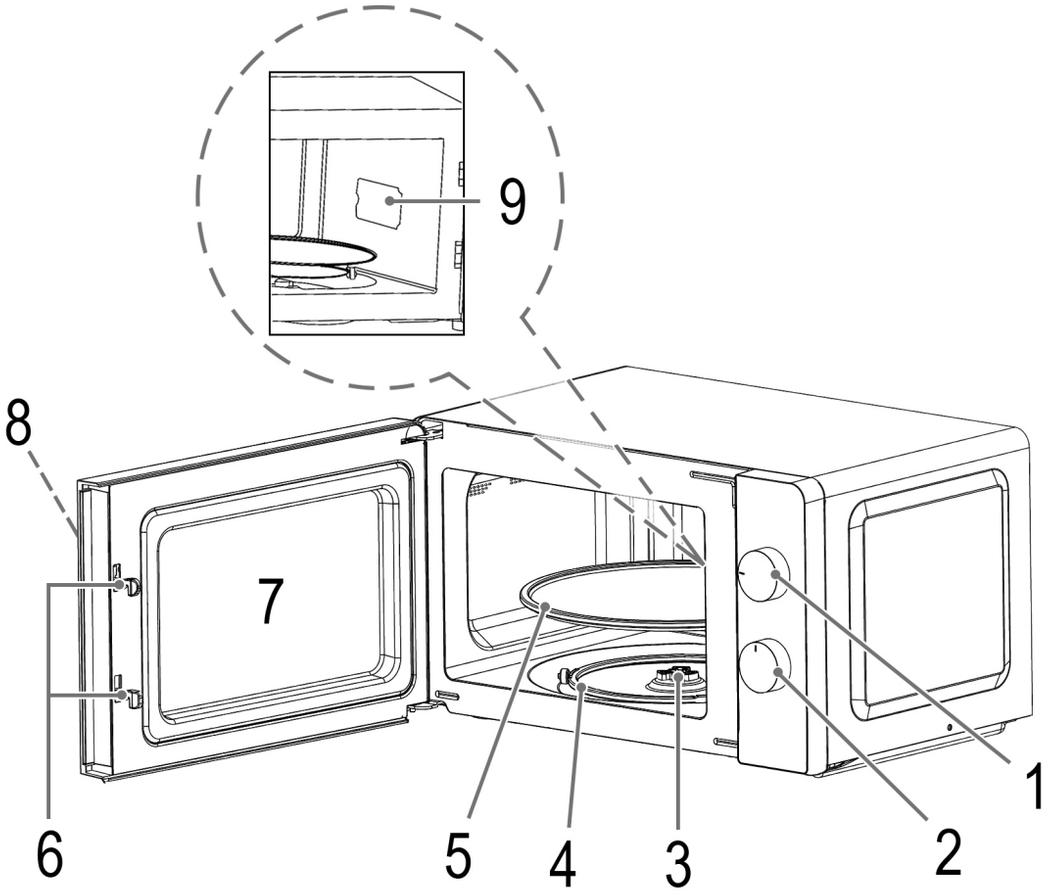

ACHTUNG:
- Keine montierten Teile aus dem Garraum und der Türinnenseite entfernen!
- Folien auf der Innenseite der Tür auf keinen Fall entfernen!
- Auch die Glimmerscheibe (9) im Garraum darf nicht entfernt werden! Sie schützt das dahinterliegende elektronische Bauteil.

CAUTION:
- Do not remove any assembled parts from the cooking cabinet and the inside of the door!
- Do not remove the plastic film on the inside of the door under any circumstances!
- The mica disc (9) in the cooking chamber should not be removed either! It protects the electronic component behind it.

LET OP:
- Verwijder geen gemonteerde onderdelen van de kookkast en de binnenkant van de deur!
- Verwijder de plastic folies aan de binnenkant van de deur niet!
- Het mica schijfje (9) in de kookkamer mag ook niet verwijderd worden! Het beschermt de elektronische component erachter.

ATTENTION :
- Ne retirez aucune pièce assemblée de l'enceinte de cuisson et de l'intérieur de la porte !
- Ne retirez pas les films plastiques situés à l'intérieur de la porte !
- Le disque de mica (9) dans la chambre de cuisson ne doit pas non plus être détaché ! Il protège le composant électronique qui se trouve derrière.

ATENCIÓN:
- ¡No retire ninguna pieza montada de la cámara de cocción ni del interior de la puerta!
- ¡No retire las láminas de plástico del interior de la puerta!
- ¡El disco de mica (9) de la cámara de cocción tampoco debe retirarse! Protege el componente electrónico situado detrás.

ATTENZIONE:
- Non rimuovere le parti assemblate dalla camera di cottura e dalla parte interna della porta!
- Non rimuovere le pellicole di plastica all'interno della porta!
- Anche il disco di mica (9) nella camera di cottura non deve essere rimosso! Protegge il componente elettronico dietro di esso.

UWAGA:
- Nie usuwać żadnych zmontowanych części z komory i wewnętrznej strony drzwiczek!
- Nie usuwać plastikowych folii z wewnętrznej strony drzwi!
- Krążek miki (9) w komorze gotowania również nie powinien być usuwany! Chroni ona znajdujący się za nią element elektroniczny.

VIGYÁZAT:
- Ne távolítsa el az összeszerelt alkatrészeket a főzőszekrényből és az ajtó belső oldaláról!
- Ne távolítsa el az ajtó belső oldalán lévő műanyag fóliákat!
- A főzőkamrában lévő csillámlemezt (9) sem szabad eltávolítani! Ez védi a mögötte lévő elektronikus alkatrészt.

ВНИМАНИЕ:
- Не снимайте собранные детали с рабочей камеры и внутренней стороны дверцы!
- Не снимайте пластиковые пленки на внутренней стороне дверцы!
- Слюдяной диск (9) в рабочей камере также не следует снимать! Он защищает находящийся за ним электронный компонент.

تنبيه:
- لا تقم بإزالة أي أجزاء مجمعة من خزانة الطهي وداخل الباب!
- لا تنزع الأغشية البلاستيكية الموجودة داخل الباب!
- يجب عدم إزالة قرص الميكا (9) الموجود في حجرة الطهي أيضًا! فهو يحمي المكون الإلكتروني الموجود خلفه.

WICHTIG:
Lesen Sie unbedingt zuerst die separat beiliegenden Sicherheitshinweise.

Bedienungsanleitung

Vielen Dank, dass Sie sich für unser Produkt entschieden haben. Wir wünschen Ihnen viel Freude mit dem Gerät.

Lesen Sie vor Inbetriebnahme dieses Gerätes die Bedienungsanleitung und die separat beiliegenden Sicherheitshinweise sehr sorgfältig durch. Bewahren Sie diese Unterlagen inkl. Garantieschein, Kassenbon und nach Möglichkeit den Karton mit Innenverpackung gut auf. Falls Sie das Gerät an Dritte weitergeben, geben Sie auch immer alle dazugehörigen Unterlagen mit.

Symbole in dieser Bedienungsanleitung

Wichtige Hinweise für Ihre Sicherheit sind besonders gekennzeichnet. Beachten Sie diese Hinweise unbedingt, um Unfälle und Schäden am Gerät zu vermeiden:

⚠ **WARNUNG:**
Warnt vor Gefahren für Ihre Gesundheit und zeigt mögliche Verletzungsrisiken auf.

⚠ **ACHTUNG:**
Weist auf mögliche Gefährdungen für das Gerät oder andere Gegenstände hin.

Inhalt

Übersicht der Bedienelemente **3**
Auspacken des Gerätes **4**
Hinweisschilder und Symbole auf dem Gerät **4**
Warnhinweise für die Benutzung des Gerätes **5**
Übersicht der Bedienelemente / Lieferumfang **5**
Geeignetes Mikrowellengeschirr **5**
Benutzung des Gerätes **6**
Aufstellanweisungen 6
Wissenswertes zum Mikrowellenbetrieb 6
Inbetriebnahme **6**
Bedienung **6**
Reinigung **6**
Innenraum 6
Außenwände 7
Zubehör 7
Geruch 7
Ofenbeleuchtung 7
Störungsbehebung **7**
Technische Daten **7**
Entsorgung **7**
Bedeutung des Symbols „Mülltonne“ 7

Auspacken des Gerätes

1. Nehmen Sie das Gerät aus seiner Verpackung.
2. Entfernen Sie sämtliches Verpackungsmaterial, wie Folien, Füllmaterial, Kabelbinder und Kartonverpackung.
3. Prüfen Sie den Lieferumfang auf Vollständigkeit.
4. Sollte der Verpackungsinhalt unvollständig oder Beschädigungen feststellbar sein, nehmen Sie das Gerät nicht in Betrieb. Bringen Sie es umgehend zum Händler zurück.
5. Am Gerät können sich noch Staub oder Produktionsreste befinden. Wir empfehlen Ihnen, das Gerät wie unter „Reinigung“ beschrieben zu säubern.

Hinweisschilder und Symbole auf dem Gerät

⚠ **WARNING** 📖

1: MICROWAVE AND HIGH VOLTAGE INSIDE. BE SURE NOT TO REMOVE THE ENCLOSURE.
2: THIS APPLIANCE IS EQUIPPED WITH A GROUNDED PLUG FOR YOUR PROTECTION AGAINST POSSIBLE SHOCK HAZARDS AND SHOULD BE CONNECTED TO A PROPERLY GROUNDED OUTLET.
3: THIS DEVICE IS TO BE SERVICED ONLY BY PROPERLY QUALIFIED SERVICE PERSONNEL.
4: DISCONNECT POWER PLUG BEFORE SERVICING. REMOVAL OF THE ENCLOSURE WITH PRODUCT ENERGIZED COULD EXPOSE SERVICEMEN TO HAZARDOUS HIGH VOLTAGE POTENTIAL.

WARNING
MICROWAVE ENERGY DO NOT REMOVE THIS COVER

Übersetzung:

⚠ **Warnung** 📖

1: Dieses Gerät erzeugt Hochspannung und Mikrowellen. Entfernen Sie niemals das Gehäuse.
2: Dieses Gerät ist zu Ihrer Sicherheit mit einem geerdeten Stecker ausgerüstet, der Sie vor elektrischen Schlägen schützen soll, und deshalb auch an eine geerdete Steckdose angeschlossen werden muss.
3: Dieses Gerät darf nur von qualifiziertem Fachpersonal gewartet werden.

4: Vor Wartungsarbeiten ist der Netzstecker zu ziehen. Das Entfernen des Gehäuses mit eingesteckter Stromverbindung kann dazu führen, dass das Wartungspersonal einer gefährlichen Hochspannung ausgesetzt wird.

Warnung!
Mikrowellenenergie! Diese Abdeckung nicht entfernen!

Warnhinweise für die Benutzung des Gerätes

⚠ **WARNUNG:**

- Stellen Sie die Mikrowelle nicht in einen Schrank.
- Betreiben Sie die Mikrowelle **niemals** leer!
- Es darf nur Geschirr benutzt werden, das für den Gebrauch in Mikrowellenkochgeräten geeignet ist. Beachten Sie die Hinweise im Kapitel „Geeignetes Mikrowellengeschirr“.
- Metallbehälter für Speisen und Getränke sind beim Aufwärmen im Gerät nicht zulässig.
- Das Mikrowellenkochgerät ist für die Erwärmung von Speisen und Getränken bestimmt. Trocknen von Speisen oder Kleidung und Erwärmung von Heizkissen, Hausschuhen, Schwämmen, feuchten Putzlappen und Ähnlichem kann zu Verletzungen, Entzündungen oder Feuer führen.
- Das Mikrowellengerät ist **nicht** zum Erwärmen / Erhitzen von **lebenden** Tieren vorgesehen.
- Flüssigkeiten oder andere Speisen nicht in geschlossenen Behältern erhitzen. **Explosionsgefahr!**
- Der Inhalt von Babyflaschen und Gläsern mit Kindernahrung muss umgerührt oder geschüttelt werden, und die Temperatur muss vor dem Verbrauch überprüft werden, um Verbrennungen zu vermeiden.
- Lebensmittel mit Schale oder Haut wie Eier, Wurst, verschlossene Glaskonserven usw. dürfen nicht im Gerät erhitzt werden.
- Benutzen Sie Topflappen oder Küchenhandschuhe, wenn Sie die Gefäße herausnehmen. **Verbrennungsgefahr!**
- Reinigen Sie das Mikrowellenkochgerät regelmäßig und entfernen Sie Nahrungsmittelreste aus dem Innenraum.

⚠ **WARNUNG: Siedeverzug!**

- Beim Kochen, insbesondere beim Nacherhitzen von Flüssigkeiten (Wasser), kann es vorkommen, dass die Siedetemperatur zwar erreicht ist, aber die typischen Dampfblasen noch nicht aufsteigen. Die Flüssigkeit siedet ungleichmäßig. Dieser sogenannte Siedeverzug kann beim Herausnehmen des Gefäßes durch leichtes Erschüttern zur plötzlichen Dampfblasenbildung und damit zum Überkochen führen. **Verbrühungsgefahr!**
- Um ein gleichmäßiges Sieden zu erreichen, stellen Sie einen Glasstab oder einen ähnlichen nichtmetallischen Gegenstand in das Gefäß.

⚠ **ACHTUNG:**

- Keine montierten Teile aus dem Garraum und der Türinnenseite entfernen!
- Folien auf der Innenseite der Tür auf keinen Fall entfernen!
- Auch die Glimmerscheibe (9) im Garraum darf nicht entfernt werden! Sie schützt das dahinterliegende elektronische Bauteil vor Verschmutzungen.

Übersicht der Bedienelemente / Lieferumfang

1 Leistungsregler (◎**POWER**)
2 Zeitschaltuhr (◔**TIMER**)
3 Antriebsachse
4 Gleitring
5 Glasteller
6 Türverschluss
7 Sichtfenster
8 Türgriff
9 Glimmerscheibe

Geeignetes Mikrowellengeschirr

- Ein ideales Material für die Verwendung in der Mikrowelle ist transparent, damit die Mikrowellenstrahlung die Speisen gleichmäßig erwärmen kann.
- Runde / ovale Schalen und Teller sind besser geeignet als eckige, da die Speisen in den Ecken überkochen könnten.

⚠ **ACHTUNG:**

Explosionsgefahr durch dicht verschlossenes Kochgeschirr.

- Verschlossene Behälter vor dem Garen oder Erhitzen öffnen.
- Plastikschutzfolien mit einer Gabel mehrmals einstechen.

⚠ **ACHTUNG: Funkenschlag und Brandgefahr!**

- Mikrowellenstrahlen können kein Metall durchdringen. Deshalb dürfen Metallbehälter oder -teller nicht verwendet werden.
- Verwenden Sie keine Papierschalen aus recyceltem Material, da diese geringe Mengen Metall enthalten können.

Mit der unten aufgeführten Liste wird Ihnen die Auswahl von geeignetem Mikrowellengeschirr erleichtert:

Material	Geeignet
Hitzebeständiger Glasbehälter	ja
Nicht hitzebeständiger Glasbehälter	nein
Hitzebeständiger Keramikbehälter / -teller (Verwenden Sie keine Keramik, die mit Metall verziert oder glasiert ist.)	ja
Mikrowellengeeigneter Plastikbehälter	ja
Küchenpapier (nur kurz erhitzen)	ja
Metall- oder Aluminiumgeschirr	nein
Aluminiumfolie und Folienbehälter	nein

Benutzung des Gerätes

Aufstellanweisungen

- Stellen Sie das Gerät mit der Rückseite gegen eine Wand.
- Halten Sie folgende Sicherheitsabstände ein:
  - 10 cm auf der Rückseite
  - 10 cm auf beiden Seiten
  - 30 cm auf der Oberseite der Mikrowelle
- Um zu vermeiden, dass andere Geräte durch den Betrieb gestört werden, stellen Sie die Mikrowelle nicht in unmittelbarer Nähe anderer elektronischer Geräte auf.

Wissenswertes zum Mikrowellenbetrieb

- Ihr Gerät arbeitet mit Mikrowellenstrahlung, welche Wasserteilchen in Speisen in sehr kurzer Zeit erhitzt. Hier gibt es keine Wärmestrahlung und somit auch kaum Bräunung.
- Erwärmen Sie mit diesem Gerät nur Lebensmittel.
- Das Gerät ist nicht zum Backen in schwimmendem Fett geeignet.
- Erhitzen Sie nur 1–2 Portionen auf einmal. Das Gerät verliert sonst an Effizienz.
- Zur Unterbrechung des Garvorgangs stellen Sie den Timer auf „**0**“.
- Mikrowellen liefern sofort volle Energie. Ein Vorheizen ist somit nicht erforderlich.
- Betreiben Sie das Gerät im Mikrowellenbetrieb niemals leer.
- Der Mikrowellenherd ersetzt nicht Ihren herkömmlichen Herd. Er dient hauptsächlich zum:
  - Auftauen von Tiefgekühltem / Gefrorenem;
  - schnellen Erhitzen / Aufwärmen von Speisen oder Getränken;
  - Garen von Speisen.
- Die Beleuchtung im Ofen leuchtet dauerhaft. Schließen Sie die Tür, um die Beleuchtung auszuschalten.

Inbetriebnahme

1. Öffnen Sie die Tür mit dem Griff.
2. Sofern noch nicht geschehen: Setzen Sie die Antriebsachse in der Mitte auf den Boden des Garraumes ein.
3. Legen Sie den Gleitring in die Mitte.
4. Positionieren Sie den Glas-Drehteller so, dass dieser mit seinen unteren Ausbuchtungen in der Mitte auf der Antriebsachse einrastet.
5. Kontrollieren Sie das Gerät auf sichtbare Schäden, besonders im Bereich der Tür. Bei Schäden jeglicher Art darf das Gerät auf keinen Fall in Betrieb genommen werden.
6. Prüfen Sie, ob die Netzspannung, die Sie benutzen wollen, mit der des Gerätes übereinstimmt. Die Angaben hierzu finden Sie auf dem Typenschild.
7. Stecken Sie den Netzstecker in eine korrekt installierte Schutzkontaktsteckdose.

⚠ **ACHTUNG:**

- Entfernen Sie keine montierten Teile aus dem Garraum und von der Innenseite der Tür!
- Auch die Glimmerscheibe (9) ist Bestandteil des Gerätes und darf nicht entfernt werden. Sie schützt das dahinter befindliche elektronische Bauteil vor Verschmutzungen.

Bedienung

1. Geben Sie die zu erhitzende Speise in ein geeignetes Geschirr.
2. Öffnen Sie die Tür und stellen Sie das Gefäß mittig auf den Glasteller.
3. Schließen Sie die Tür. (Das Gerät arbeitet aus Sicherheitsgründen nur mit fest geschlossener Tür.)
4. Stellen Sie die erforderliche Mikrowellenleistung ein:

Beschriftung	Beschreibung	Leistung in %*	Anwendungsgebiet
Low	Niedrig	17	Fortkochen
❄	Auftauen	30	Auftauen von Gefrorenem
Med	Mittel	55	Zum Garen von z. B. Fleisch
M.High	Mittel-Hoch	80	Zum Garen von z. B. Fleisch
High	Hoch	100	Schnelles Erhitzen

* 100 % = 950 W

5. Stellen Sie mit der Zeitschaltuhr die erforderliche Gardauer ein. Die Gardauer richtet sich nach Menge und Beschaffenheit des Inhaltes. Bei etwas Übung lernen Sie schnell die Gardauer einzuschätzen.
   - Die Bereitung im Mikrowellenherd geschieht sehr viel schneller als in einem Wärmeherd. Stellen Sie die Gardauer, wenn Sie sich nicht sicher sind, gering ein und garen Sie ggf. nach.
   - Die maximale Einstellung beträgt 35 Minuten. Nach Ablauf der Garzeit ertönt ein Piepton. Der Drehknopf kehrt in die Position „**0**“ zurück.
   - Mit Einstellen der Gardauer schaltet sich das Gerät ein. Die Garraumbeleuchtung leuchtet.
   - **Bitte beachten Sie:** Legen Sie eine Abdeckhaube über die Lebensmittel.
6. Nach Ablauf der Zeit stellt sich das Gerät aus. Es ertönt ein Endsignal. Entnehmen Sie dann die Speise.

Reinigung

⚠ **WARNUNG:**

Schalten Sie die Mikrowelle aus und ziehen Sie den Netzstecker aus der Steckdose.

⚠ **ACHTUNG:**

- Benutzen Sie keine Drahtbürste oder andere scheuernde Gegenstände.
- Benutzen Sie keine scharfen oder scheuernden Reinigungsmittel.
- Benutzen Sie keinen Metallschaber, um das Sichtfenster zu reinigen. Die Oberfläche könnte zerkratzt werden und das Glas möglicherweise zerbrechen.

Innenraum

- Halten Sie das Ofeninnere sauber. Spritzer und übergelaufene Flüssigkeiten an den Ofenwänden können mit einem feuchten Tuch entfernt werden. Ist der Ofen sehr verschmutzt, kann auch ein mildes Reinigungsmittel verwendet werden.
- Wischen Sie das Sichtfenster innen und außen mit einem feuchten Tuch ab und entfernen Sie regelmäßig Spritzer und Flecken von übergelaufenen Flüssigkeiten.

Außenwände

- Die Außenwände des Gehäuses sollten nur mit einem feuchten Tuch gereinigt werden. Achten Sie darauf, dass kein Wasser in die Gehäuseöffnungen und damit in das Geräteinnere gelangt.
- Für die Reinigung der Schalter benutzen Sie bitte auch nur ein feuchtes Tuch.

Zubehör

- Gelegentlich sollten Sie den Glasteller mit einem Geschirrspülmittel oder in der Geschirrspülmaschine reinigen.
- Der Gleitring und der innere Ofenboden sollten regelmäßig gereinigt werden. Den Gleitring können Sie herausnehmen und von Hand spülen. Hier können Sie mildes Reinigungsmittel oder Fensterreiniger benutzen. Trocknen Sie gut nach. Achten Sie darauf, den Ring nachher wieder richtig einzusetzen.

Geruch

Das Innere der Mikrowelle riecht unangenehm?

Stellen Sie eine mikrowellengeeignete Schale mit Wasser und Zitronensaft in den Ofen. Erhitzen Sie die Mischung für ca. 5 Minuten. Wischen Sie den Innenraum danach mit einem weichen Tuch aus.

Ofenbeleuchtung

Zum Auswechseln der Ofenbeleuchtung wenden Sie sich bitte an eine Fachwerkstatt in Ihrer Nähe.

Störungsbehebung

Problem	Mögliche Ursache	Abhilfe
Das Gerät ist ohne Funktion.	Das Gerät hat keine Stromversorgung.	Überprüfen Sie die Steckdose mit einem anderen Gerät.
		Setzen Sie den Netzstecker richtig ein.
		Kontrollieren Sie die Haussicherung.
	Das Gerät ist defekt.	Wenden Sie sich an unseren Service oder an einen Fachmann.
Ihr Radio- oder TV-Empfang ist gestört, wenn die Mikrowelle arbeitet.	Die elektromagnetischen Felder dieses Gerätes können Bild und Ton spezieller Frequenzen beeinflussen.	Dies ist normal und kein Fehler. Stellen Sie die Geräte weiter auseinander.
Während des Mikrowellenbetriebs sind unnormale Geräusche zu hören. Sie sehen Funken im Garraum.	Das Kochgeschirr enthält Metall.	**Stoppen Sie sofort den Betrieb!** Tauschen Sie das Geschirr aus. Beachten Sie das Kapitel „Geeignetes Mikrowellengeschirr“.
Der Betrieb wird ohne erkennbaren Grund abgebrochen.	Das Gerät ist defekt.	Wenden Sie sich an unseren Service oder an einen Fachmann.

Technische Daten

Modell: ..... PC-MW 1354
Spannungsversorgung: ..... 230 V~, 50 Hz
Leistungsaufnahme: ..... 1520 W
Bemessungs-Mikrowellenausgangsleistung: ..... 950 W / 2450 MHz
Garraumvolumen: ..... ca. 30 Liter
Leistungsaufnahme im Aus-Zustand: ..... ≤0,3 W
Abschaltung in den Aus-Zustand: ..... ≤20 Minuten
Schutzklasse: I
Nettogewicht: ..... ca. 14 kg

Technische und gestalterische Änderungen im Zuge stetiger Produktentwicklungen vorbehalten.

Dieses Gerät wurde nach allen zutreffenden, aktuellen CE-Richtlinien geprüft und nach den neuesten sicherheitstechnischen Vorschriften gebaut.

Entsorgung

Bedeutung des Symbols „Mülltonne“

Schonen Sie unsere Umwelt, Elektrogeräte gehören nicht in den Hausmüll.

Nutzen Sie die für die Entsorgung von Elektrogeräten vorgesehenen Sammelstellen und geben dort Ihre Elektrogeräte ab, die Sie nicht mehr benutzen werden.

Sie helfen damit die potenziellen Auswirkungen, durch falsche Entsorgung, auf die Umwelt und die menschliche Gesundheit zu vermeiden.

Sie leisten damit Ihren Beitrag zur Wiederverwertung, zum Recycling und zu anderen Formen der Verwertung von Elektro- und Elektronik-Altgeräten.

Informationen, wo die Geräte zu entsorgen sind, erhalten Sie über Ihre Kommunen oder die Gemeindeverwaltungen. Ihr Händler und Vertragspartner ist ebenfalls zur kostenfreien Rücknahme des Altgerätes verpflichtet.

ENGLISH

IMPORTANT:
Be sure to read the separately enclosed safety instructions first.

Instruction Manual

Thank you for choosing our product. We hope you will enjoy using the appliance.

Read the instruction manual and the separately enclosed safety instructions very carefully before using this appliance. Keep these documents, including the warranty certificate, receipt and, if possible, the box with the inner packaging in a safe place. If you pass the appliance on to a third party, always include all the relevant documents.

Symbols in this Instruction Manual

Important information for your safety is specially marked. It is essential to comply with these instructions in order to avoid accidents and prevent damage to the appliance:

⚠ **WARNING:**
This warns you of dangers to your health and indicates possible injury risks.

⚠ **CAUTION:**
This refers to possible hazards to the appliance or other objects.

Content

Overview of the Components **3**
Unpacking the Appliance **8**
Signs and Symbols on the Appliance **8**
Warnings for the Use of the Appliance **8**
Overview of the Components / Scope of Delivery **9**
Suitable Microwave Crockery **9**
Using the Appliance **9**
Installation Instructions 9
Things to Know about Microwave Operation 9
Initial Operation **9**
Operation **10**
Cleaning **10**
Interior 10
Outer Walls 10
Accessories 10
Odour 10
Oven Light 10
Troubleshooting **10**
Technical Data **11**
Disposal **11**
Meaning of the “Dustbin” Symbol 11

Unpacking the Appliance

1. Remove the appliance from its packaging.
2. Remove all packaging material, such as foils, filling material, cable ties and cardboard packaging.
3. Check the scope of delivery for completeness.
4. If the contents of the packaging are incomplete or if damage can be detected, do not operate the appliance. Return it to the dealer immediately.
5. There may still be dust or production residues on the appliance. We recommend that you clean the appliance as described under “Cleaning”.

Signs and Symbols on the Appliance

⚠ **WARNING** 📖

1: MICROWAVE AND HIGH VOLTAGE INSIDE. BE SURE NOT TO REMOVE THE ENCLOSURE.
2: THIS APPLIANCE IS EQUIPPED WITH A GROUNDED PLUG FOR YOUR PROTECTION AGAINST POSSIBLE SHOCK HAZARDS AND SHOULD BE CONNECTED TO A PROPERLY GROUNDED OUTLET.
3: THIS DEVICE IS TO BE SERVICED ONLY BY PROPERLY QUALIFIED SERVICE PERSONNEL.
4: DISCONNECT POWER PLUG BEFORE SERVICING. REMOVAL OF THE ENCLOSURE WITH PRODUCT ENERGIZED COULD EXPOSE SERVICEMEN TO HAZARDOUS HIGH VOLTAGE POTENTIAL.

WARNING
MICROWAVE ENERGY DO NOT REMOVE THIS COVER

Warnings for the Use of the Appliance

⚠ **WARNING:**

- Do not place the microwave in a cupboard.
- **Never** operate the microwave when it is empty!
- Only use utensils that are suitable for use in microwave ovens. Observe the notes in the chapter “Suitable Microwave Crockery”.
- Metal containers for food and drinks are not permitted when heating food in the appliance.
- Microwave oven is intended for heating food and beverages. Drying of food or clothing and heating of warming pads, slippers, sponges, damp cloth and similar may lead to risk of injury, ignition or fire.
- The microwave oven is **not** intended for heating / warming **living animals**.
- Do not heat liquids or other food in closed containers. **Risk of explosion!**
- Contents of feeding bottles and baby food yesrs shall be stirred or shaken and the temperature checked before consumption, in order to avoid burns.
- Food with a bowl or skin, such as eggs, sausage, sealed glass yesrs, etc., should not be heated in the appliance.

⚠ **WARNING:**

- Use oven mitts or kitchen gloves when removing containers. **Risk of burns!**
- Clean the microwave oven regularly and remove food deposits from the interior.

⚠ **WARNING: Boiling Delay!**

- When cooking, especially when reheating liquids (water), it can happen that the boiling temperature is reached but the typical vapour bubbles do not yet rise. The liquid boils unevenly. This so-called boiling delay can lead to the sudden formation of vapour bubbles and thus to boiling over when the container is removed by gently shaking it. **Risk of scalding!**
- To achieve an even boil, place a glass rod or similar non-metallic object in the container.

⚠ **CAUTION:**

- Do not remove any assembled parts from the cooking cabinet and the inside of the door!
- Do not remove the plastic film on the inside of the door under any circumstances!
- The mica disc (9) in the cooking chamber should not be removed either! It protects the electronic component behind it from contamination.

Overview of the Components / Scope of Delivery

1 Power control (◎**POWER**)
2 Timer (◔**TIMER**)
3 Drive shaft
4 Guide ring
5 Glass rotating plate
6 Door lock
7 Viewing window
8 Door handle
9 Mica sheet

Suitable Microwave Crockery

- An ideal material for use in the microwave is transparent, so that the microwave radiation can heat the food evenly.
- Round / oval bowls and plates are more suitable than square ones, as the food could overcook in the corners.

⚠ **CAUTION:**

Risk of explosion from tightly closed cookware.

- Open sealed containers before cooking or heating.
- Prick plastic protective film several times with a fork.

⚠ **CAUTION: Risk of Sparks and Fire!**

- Microwave radiation cannot penetrate metal. Therefore, metal containers or plates must not be used.
- Do not use paper trays made from recycled material, as these may contain small amounts of metal.

The list below will make it easier for you to select suitable microwave dishes:

Material	Suitable
Heat-resistant glass container	yes
Non-heat-resistant glass container	no
Heat-resistant ceramic container / plater (Do not use ceramics that are decorated or glazed with metal.)	yes
Microwave-safe plastic container	yes
Kitchen paper (only heat up briefly)	yes
Metal or aluminium utensils	no
Aluminium foil and foil container	no

Using the Appliance

Installation Instructions

- Place the appliance with the back against a wall.
- Maintain the following safety distances:
  - 10 cm at the rear
  - 10 cm on both sides
  - 30 cm on the top of the microwave oven
- To prevent other appliances from being disturbed by operation, do not place the microwave in the immediate vicinity of other electronic devices.

Things to Know about Microwave Operation

- Your appliance works with microwave radiation, which heats water particles in food in a very short time. There is no heat radiation and therefore hardly any browning.
- Only heat food with this appliance.
- The appliance is not suitable for baking in floating fat.
- Only heat 1–2 portions at a time. Otherwise the appliance will lose efficiency.
- In order to interrupt the cooking process, turned the timer to "**0**".
- Microwaves deliver full energy immediately. Preheating is therefore not necessary.
- Never run the appliance empty in microwave mode.
- The microwave oven does not replace your conventional cooker. It is mainly used for:
  - Defrosting frozen / deep-frozen food.
  - Quickly heating / warming up food or drinks.
  - Cooking food.
- The lighting in the oven lights up continuously. Close the door to switch off the lighting.

Initial Operation

1. Open the door with the handle.
2. If not yet done: Place the drive shaft on the centre of the bottom inside the oven.
3. Install the guide ring in the centre.
4. Position the glass rotating plate in such a way that its lower recesses lock onto the centre of the drive shaft.
5. Check the appliance for any visible damage, particularly in the area of the door. If any damage is found, the appliance must not be used.
6. Make sure the mains voltage to be used corresponds to the voltage of the appliance. Check the rating label for specifications.
7. Insert the mains plug into a properly installed power socket.

⚠ **CAUTION:**

- Do not remove any installed parts from inside the oven or from inside the door!

ENGLISH

⚠ **CAUTION:**
- The mica sheet (9) is also part of the appliance and must not be removed. It protects the electronic component located behind it from dirt.

Operation

1. Place the food to be heated in a suitable piece of tableware.
2. Open the door and place the vessel in the middle of the glass plate.
3. Then close the door. (For safety reasons the oven only operates when the door is tightly closed.)
4. Adjust the microwave power as required:

Labelling	Description	Power in %	Field of Utilisation
Low	Low	17	Continued cooking
❄	Defrosting	30	Defrosting frozen food
Med	Medium	55	Cooking e. g. meat
M.High	Medium high	80	Cooking e. g. meat
High	High	100	Rapid heating

* 100 % = 950 W

5. Set the required cooking time with the timer. The cooking time depends on the quantity and constituency of the contents of the oven. With a little practice you will soon learn to estimate the cooking time.
   - Preparation of food in a microwave oven is very much faster than in a conventional cooker. Set the cooking time to a low level if you are not sure and continue cooking again if necessary.
   - The maximum setting is 35 minutes. A beep sounds when the cooking time has elapsed. The rotary knob returns to the "**0**" position.
   - Once the cooking time is set the oven switches itself on. The light inside the oven goes on.
   - **Please note:** Cover the food with a lid.
6. When the time has finished the oven switches off automatically. A sound is heard. The food should then be removed.

Cleaning

⚠ **WARNING:**

Switch off the microwave and disconnect the mains plug from the socket.

⚠ **CAUTION:**
- Do not use a wire brush or other abrasive objects.
- Do not use harsh or abrasive cleaning agents.
- Do not use a metal scraper to clean the viewing window. The surface could be scratched and the glass may break

Interior

- Keep the inside of the oven clean. Splashes and spillages on the oven walls can be removed with a damp cloth. If the oven is very dirty, a mild cleaning agent can also be used.
- Wipe the inside and outside of the viewing window with a damp cloth. Regularly remove splashes and stains from spilled liquids.

Outer Walls

- The outer walls of the housing should only be cleaned with a damp cloth. Make sure that no water gets into the housing openings and thus into the inside of the appliance.
- To clean the control panel, open the microwave oven door beforehand to avoid accidentally switching on the appliance.

Accessories

- You should occasionally clean the glass plate with washing-up liquid or in the dishwasher.
- The sliding ring and the inner base of the oven should be cleaned regularly. You can remove the slide ring and wash it by hand. You can use a mild detergent or window cleaner. Dry thoroughly. Make sure you reinsert the ring correctly afterwards.

Odour

Does the inside of the microwave oven smell unpleasant?

Place a microwave-safe bowl with water and lemon juice in the oven. Heat the mixture for approx. 5 minutes. Then wipe out the interior with a soft cloth.

Oven Light

To replace the oven light, please contact a specialist workshop near you.

Troubleshooting

Problem	Possible Cause	Remedy
The appliance has no function.	The appliance has no power supply.	Check the power socket with another appliance.
		Insert the mains plug correctly.
		Check the house fuse.
	The appliance is defective.	Contact our service or a specialist.
Your radio or TV reception is disrupted when the microwave is working.	The electromagnetic fields of this appliance can affect the image and sound of specific frequencies.	This is normal and not a fault. Move the appliances further apart.
Abnormal noises can be heard during microwave operation. You see sparks in the cooking cabinet.	The cookware contains metal.	**Stop the programme immediately!** Replace the crockery. Please refer to the chapter "Suitable Microwave Crockery".
Operation is cancelled for no apparent reason.	The appliance is defective.	Contact our service or a specialist.

Technical Data

Model:.....PC-MW 1354
Power supply:..... 230 V~, 50 Hz
Power consumption: ..... 1520 W
Rated microwave power output:..... 950 W / 2450 MHz
Cooking chamber volume:.....approx. 30 litres
Power consumption in off-mode:.....≤0.3 W
Switching to the off-mode: .....≤20 minutes
Protection class:..... I
Net weight: .....approx. 14 kg

The right to make technical and design modifications in the course of continuous product development remains reserved.

This appliance has been tested according to all applicable, current CE directives and built according to the latest safety regulations.

Disposal

Meaning of the "Dustbin" Symbol

Protect our environment: do not dispose of electrical equipment in the domestic waste.

Please return any electrical equipment that you will no longer use to the collection points provided for their disposal.

This helps avoid the potential effects of incorrect disposal on the environment and human health.

This will contribute to the recycling and other forms of re-utilisation of electrical and electronic equipment.

Information concerning where the equipment can be disposed of can be obtained from your local authority. Your dealer and contractual partner is also obliged to take back the old appliance free of charge.

BELANGRIJK:
Lees eerst de apart bijgevoegde veiligheids-instructies.

Gebruiksaanwijzing

Dank u voor het kiezen van ons product. Wij hopen dat u het gebruik van het apparaat zult genieten.

Lees de gebruiksaanwijzing en de apart bijgevoegde veiligheidsinstructies zorgvuldig door voordat u dit apparaat in gebruik neemt. Bewaar deze documenten, inclusief het garantiebewijs, de kassabon en, indien mogelijk, de doos met de binnenverpakking op een veilige plaats. Als u het apparaat aan een derde doorgeeft, voeg dan altijd alle relevante documenten bij.

NEDERLANDS

Symbolen in deze gebruiksaanwijzing

Belangrijke aanwijzingen voor uw veiligheid zijn speciaal gekenmerkt. Neem deze aanwijzingen strikt in acht om ongevallen en schade aan het apparaat te vermijden:

⚠ **WAARSCHUWING:**
Waarschuwt voor gevaren voor uw gezondheid en toont mogelijk letsel risico's.

⚠ **LET OP:**
Wijst op mogelijke gevaren voor het apparaat of andere voorwerpen.

Inhoud

Overzicht van de bedieningselementen....3
Het apparaat uitpakken....12
Labels en symbolen op het apparaat....12
Waarschuwingen voor het gebruik van het apparaat....13
Overzicht van de bedieningselementen / Omvang van de levering....13
Geschikt magnetrongerei....13
Het apparaat gebruiken....13
Installatie-instructies....13
Wetenswaardigheden over de werking van de magnetron....14
Ingebruikname....14
Bediening....14
Reiniging....14
Interieur....14
Buitenwanden....14
Accessoires....15
Geur....15
Ovenlampje....15
Problemen oplossen....15
Technische gegevens....15
Verwijdering....15
Betekenis van het symbool "vuilnisemmer"....15

Het apparaat uitpakken

1. Neem het apparaat uit de verpakking.
2. Verwijder al het verpakkingsmateriaal, zoals folies, vulmateriaal, kabelbinders en kartonnen verpakkingen.
3. Controleer de inhoud van de verpakking op volledigheid.
4. Als de inhoud van de verpakking onvolledig is of als er beschadigingen kunnen worden vastgesteld, mag u het apparaat niet in gebruik nemen. Breng het onmiddellijk terug naar de dealer.
5. Er kunnen zich nog stof- of productieresten op het apparaat bevinden. Wij adviseren u het apparaat te reinigen zoals beschreven onder "Reiniging".

Labels en symbolen op het apparaat

⚠ **WARNING** 📖

1: MICROWAVE AND HIGH VOLTAGE INSIDE. BE SURE NOT TO REMOVE THE ENCLOSURE.
2: THIS APPLIANCE IS EQUIPPED WITH A GROUNDED PLUG FOR YOUR PROTECTION AGAINST POSSIBLE SHOCK HAZARDS AND SHOULD BE CONNECTED TO A PROPERLY GROUNDED OUTLET.
3: THIS DEVICE IS TO BE SERVICED ONLY BY PROPERLY QUALIFIED SERVICE PERSONNEL.
4: DISCONNECT POWER PLUG BEFORE SERVICING. REMOVAL OF THE ENCLOSURE WITH PRODUCT ENERGIZED COULD EXPOSE SERVICEMEN TO HAZARDOUS HIGH VOLTAGE POTENTIAL.

WARNING
MICROWAVE ENERGY DO NOT REMOVE THIS COVER

Vertaling:

⚠ **Waarschuwing** 📖

1: Dit apparaat genereert hoogspanning en microgolven. Verwijder nooit de behuizing.
2: Dit apparaat is voor uw veiligheid uitgerust met een geaarde stekker om u te beschermen tegen elektrische schokken en moet daarom worden aangesloten op een geaard stopcontact.
3: Dit apparaat mag alleen worden onderhouden door gekwalificeerd personeel.
4: Trek de stekker uit het stopcontact voordat u onderhoudswerkzaamheden uitvoert. Het verwijderen van de behuizing met de stekker

in het stopcontact kan onderhoudspersoneel blootstellen aan gevaarlijke hoge spanning.

Waarschuwing!
Microgolfenergie! Verwijder dit deksel niet!

Waarschuwingen voor het gebruik van het apparaat

⚠ **WAARSCHUWING:**

- Plaats de magnetron niet in een kast.
- Gebruik de magnetron **nooit** als deze leeg is!
- Alleen serviesgoed dat geschikt is voor gebruik in magnetrons mag gebruikt worden. Neem de aanwijzingen in het hoofdstuk “Geschikt magnetrongerei” in acht.
- Metalen containers voor eten en drinken zijn niet toegestaan bij het opwarmen van voedsel in het apparaat.
- De magnetron is bedoeld voor het verwarmen van voedsel en dranken. Het drogen van voedsel of kleding en het opwarmen van warmtekussens, pantoffels, sponzen, vochtige doeken en dergelijke kan leiden tot risico op letsel, ontsteking of brand.
- De magnetron is **niet** bedoeld voor het verwarmen / opwarmen van **levende dieren**.
- Verwarm geen vloeistoffen of andere voedingsmiddelen in gesloten containers. **Explosiegevaar!**
- De inhoud van zuigflessen en potjes babyvoeding moet voor consumptie worden geroerd of geschud en de temperatuur moet worden gecontroleerd om brandwonden te voorkomen.
- Voedsel met een schaal of huid, zoals eieren, worst, verzegelde glazen potten, enz. mogen niet in het apparaat worden verwarmd.
- Gebruik ovenwanten of keukenhandschoenen bij het verwijderen van containers. **Gevaar voor brandwonden!**
- Maak de magnetronoven regelmatig schoon en verwijder voedselresten van de binnenkant.

⚠ **WAARSCHUWING: Kookvertraging!**

- Bij het koken, vooral bij het opnieuw opwarmen van vloeistoffen (water), kan het gebeuren dat de kooktemperatuur wordt bereikt, maar dat de typische dampbellen nog niet opstijgen. De vloeistof kookt ongelijkmatig. Deze zogenaamde kookvertraging kan leiden tot de plotselinge vorming van dampbellen en dus tot overkoken wanneer de container wordt verwijderd door deze voorzichtig te schudden. **Verbrandingsgevaar!**
- Voor een gelijkmatige kook plaatst u een glazen staaf of een vergelijkbaar niet-metalen voorwerp in de container.

⚠ **LET OP:**

- Verwijder geen gemonteerde onderdelen van de kookkast en de binnenkant van de deur!
- Verwijder de plastic folies aan de binnenkant van de deur niet!
- Het mica schijfje (9) in de kookkamer mag ook niet verwijderd worden! Het beschermt de elektronische component erachter tegen vervuiling.

Overzicht van de bedieningselementen / Omvang van de levering

1 Vermogensregelaar (◎ **POWER**)
2 Schakelklok (◔ **TIMER**)
3 Aandrijfas
4 Geleidering
5 Roterende glasplaat
6 Deursluiting
7 Kijkraam
8 Deurgreep
9 Mica plaat

Geschikt magnetrongerei

- Een ideaal materiaal voor gebruik in de magnetron is transparant, zodat de microgolfstraling het voedsel gelijkmatig kan verwarmen.
- Ronde / ovale kommen en borden zijn geschikter dan vierkante, omdat het voedsel in de hoeken zou kunnen overkoken.

⚠ **LET OP:**

Explosiegevaar door goed afgesloten kookgerei.

- Open afgesloten containers voor het koken of opwarmen.
- Prik de plastic beschermfolie een paar keer in met een vork.

⚠ **LET OP: Risico op vonken en brand!**

- Microgolfstraling kan niet door metaal dringen. Gebruik daarom geen metalen containers of platen.
- Gebruik geen papieren bakjes gemaakt van gerecycled materiaal, aangezien deze kleine hoeveelheden metaal kunnen bevatten.

De onderstaande lijst maakt het gemakkelijker voor u om geschikte magnetronschalen te kiezen:

Materiaal	Geschikt
Hittebestendige glazen container	ja
Niet-hittebestendige glazen container	nee
Hittebestendige keramische container / plaat (Gebruik geen keramiek dat versierd of geglazuurd is met metaal.)	ja
Magnetronbestendige plastic container	ja
Keukenpapier (slechts kort opwarmen)	ja
Metalen of aluminium keukengerei	nee
Aluminiumfolie en container van folie	nee

Het apparaat gebruiken

Installatie-instructies

- Plaats het apparaat met de achterkant tegen een muur.
- Houd de volgende veiligheidsafstanden aan:
  - 10 cm aan de achterkant
  - 10 cm aan beide zijkanten
  - 30 cm aan de bovenkant van de magnetron
- Om te voorkomen dat andere apparaten gestoord worden door de werking, mag u de magnetron niet in de onmiddellijke nabijheid van andere elektronische apparaten plaatsen.

Wetenswaardigheden over de werking van de magnetron

- Uw apparaat werkt met microgolfstraling, die waterdeeltjes in voedsel in zeer korte tijd verwarmt. Er is geen warmtestraling en dus nauwelijks bruinkleuring.
- Verwarm alleen voedsel met dit apparaat.
- Het apparaat is niet geschikt voor bakken in drijvend vet.
- Verwarm slechts 1–2 porties tegelijk. Anders verliest het apparaat aan efficiëntie.
- Om het gaarproces te onderbreken, zet u de schakelklok op “**0**”.
- Magnetrons leveren onmiddellijk volledige energie. Voorverwarmen is dus niet nodig.
- Laat het apparaat nooit leeg draaien in de magnetronstand.
- De magnetron vervangt uw conventionele kookplaat niet. Hij wordt voornamelijk gebruikt voor:
  - Het ontdooien van bevroren / diepgevroren voedsel.
  - Het snel verwarmen / opwarmen van voedsel of dranken.
  - Het koken van voedsel.
- De verlichting in de oven brandt permanent. Sluit de deur om de verlichting uit te schakelen.

NEDERLANDS

Ingebruikname

1. Open de deur met de handgreep.
2. Indien nog niet gedaan: Plaats de aandrijfas op het midden van de bodem in de oven.
3. Plaats de geleidering in het midden.
4. Plaats de roterende glasplaat op een zodanige wijze dat de lagere uitsparingen op het midden van de aandrijfas vergrendelen.
5. Controleer het apparaat op zichtbare schade, let hierbij in het bijzonder op het bereik van de deur. Wanneer u een schade vaststelt, mag het apparaat in géén geval in gebruik worden genomen.
6. Zorg ervoor dat de gebruikte netspanning overeenkomt met de spanning van het apparaat. Controleer het kenplaatje voor specificaties.
7. Sluit de netstekker aan op een correct geïnstalleerde en geaarde contactdoos.

⚠ **LET OP:**

- Verwijder geen vast gemonteerde onderdelen uit de gaarruimte en van de binnenzijde van de deur!
- De mica plaat (9) maakt ook deel uit van het apparaat en mag niet verwijderd worden. Het beschermt de elektronische component die zich hierachter bevindt tegen vuil.

Bediening

1. Vul het te verhitten product in een geschikte schaal.
2. Open de deur en zet de schaal in het midden op de glazen schotel.
3. Sluit de deur. (Uit veiligheidsoverwegingen functioneert het apparaat alleen bij goed gesloten deur).
4. Stel het gewenste vermogen in:

Opschrift	Beschrijving	Vermogen in %	Gebruiksgebied
Low	Laag	17	Doorkoken
❄	Ontdooien	30	Ontdooien van diepvries producten
Med	Gemiddeld	55	Vlees garen enz.
M.High	Middelhoog	80	Vlees garen enz.
High	High	100	Snel verwarmen

* 100 % = 950 W

5. Stel met behulp van de schakelklok de gewenste gaarperiode in. De gaarperiode is afhankelijk van de hoeveelheid en de hoedanigheid van de inhoud. Na enige oefening leert u snel, de vereiste gaarperiode in te schatten.
   - De bereiding in de magnetron gaat veel sneller dan in een gewone oven. Stel een korte gaarperiode in als u niet helemaal zeker bent. U kunt later altijd nog even naverwarmen.
   - De maximale instelling is 35 minuten. Er klinkt een pieptoon als de bereidingstijd is verstreken. De draaiknop keert terug naar de positie “**0**”.
   - Met het instellen van de gaarperiode schakelt het apparaat in. De verlichting in de gaarruimte brandt.
   - **Belangrijk:** Plaats een deksel op het voedsel.
6. Na afloop van de tijd schakelt het apparaat uit. Er klinkt een eindsignaal. Verwijder dan het gerecht.

Reiniging

⚠ **WAARSCHUWING:**

Schakel de magnetron uit en trek de stekker uit het stopcontact.

⚠ **LET OP:**

- Gebruik geen staalborstel of andere schurende voorwerpen.
- Gebruik geen agressieve of schurende schoonmaakmiddelen.
- Gebruik geen metalen schraper om het kijkvenster schoon te maken. Er kunnen krassen op het oppervlak komen en het glas kan breken.

Interieur

- Houd de binnenkant van de oven schoon. Spatten en morsen op de ovenwanden kunnen worden verwijderd met een vochtige doek. Als de oven erg vuil is, kunt u ook een mild schoonmaakmiddel gebruiken.
- Neem de binnen- en buitenkant van het kijkvenster af met een vochtige doek. Verwijder regelmatig spatten en vlekken van gemorste vloeistoffen.

Buitenwanden

- De buitenwanden van de behuizing mogen alleen worden gereinigd met een vochtige doek. Zorg ervoor dat er geen water in de openingen van de behuizing en dus in de binnenkant van het apparaat komt.
- Om het bedieningspaneel schoon te maken, moet u eerst de deur van de magnetron openen om te voorkomen dat u het apparaat per ongeluk inschakelt.

Accessoires

- Je moet de glasplaat af en toe schoonmaken met afwasmiddel of in de vaatwasser.
- De schuifring en de binnenbodem van de oven moeten regelmatig worden schoongemaakt. Je kunt de schuifring verwijderen en met de hand afwassen. U kunt een mild afwasmiddel of ruitenreiniger gebruiken. Droog grondig af. Zorg ervoor dat je de ring nadien correct terugplaatst.

Geur

Ruikt de binnenkant van de magnetron onaangenaam?

Plaats een magnetronbestendige kom met water en citroensap in de oven. Verwarm het mengsel ong. 5 minuten. Neem daarna de binnenkant af met een zachte doek.

Ovenlampje

Neem voor het vervangen van het ovenlampje contact op met een gespecialiseerde werkplaats bij u in de buurt.

Problemen oplossen

Probleem	Mogelijke oorzaak	Remedie
Het apparaat werkt niet.	Het apparaat heeft geen stroomvoorziening.	Controleer het stopcontact met een ander apparaat.
		Steek de netstekker er goed in.
		Controleer de huiszekering.
	Het apparaat is defect.	Neem contact op met onze service of een specialist.
Uw radio- of tv-ontvangst wordt verstoord wanneer de magnetron werkt.	De elektromagnetische velden van dit apparaat kunnen het beeld en geluid van specifieke frequenties beïnvloeden.	Dit is normaal en geen storing. Zet de apparaten verder uit elkaar.
U hoort abnormale geluiden tijdens het gebruik van de magnetron. U ziet vonken in de kookkast.	Het kookgerei bevat metaal.	**Stop het programma onmiddellijk!** Vervang het serviesgoed. Raadpleeg het hoofdstuk “Geschikt magnetrongerei”.
De werking wordt geannuleerd zonder duidelijke reden.	Het apparaat is defect.	Neem contact op met onze service of een specialist.

Technische gegevens

Model:.....PC-MW 1354
Stroomvoorziening:.....230 V~, 50 Hz
Stroomverbruik:.....1520 W
Gemeten uitgangsvermogen magnetron:.....950 W / 2450 MHz
Volume gaarruimte:.....ong. 30 liter
Stroomverbruik in uit-stand:.....≤0,3 W
Uitschakelen naar uit-stand:.....≤20 minuten
Beschermingsklasse:.....I
Nettogewicht:.....ong. 14 kg

Het recht om technische en ontwerpaanpassingen te maken in de loop van voortdurende productontwikkeling blijft voorbehouden.

Dit apparaat is getest volgens alle van toepassing zijnde, huidige CE-richtlijnen en gebouwd volgens de meest recente veiligheidsvoorschriften.

Verwijdering

Betekenis van het symbool “vuilnisemmer”

Bescherm ons milieu, elektrische apparaten horen niet in het huisafval.

Maak voor het afvoeren van elektrische apparaten gebruik van de voorgeschreven verzamelpunten en geef daar de elektrische apparaten af die u niet meer gebruikt.

Daardoor helpt u de potentiële effecten te voorkomen die een verkeerde afvoer op het milieu en de menselijke gezondheid kunnen hebben.

Op deze wijze levert u uw bijdrage aan het hergebruik, de recycling en andere verwerkingsvormen voor oude elektronische en elektrische apparaten.

Voor informatie over verzamelpunten voor uw apparaten kunt u contact opnemen met uw gemeente of gemeenteadministratie. Uw dealer en contractpartner is bovendien verplicht het oude apparaat gratis terug te nemen.

IMPORTANT :
Veillez à lire d'abord les instructions de sécurité jointes séparément.

Mode d'emploi

Merci d'avoir choisi notre produit. Nous espérons que vous saurez profiter votre appareil.

Lisez très attentivement le mode d'emploi et les consignes de sécurité jointes séparément avant d'utiliser cet appareil. Conservez ces documents, y compris le certificat de garantie, le reçu et, si possible, la boîte avec l'emballage intérieur dans un endroit sûr. Si vous transmettez l'appareil à un tiers, joignez toujours tous les documents pertinents.

Symboles de ce mode d'emploi

Les informations importantes pour votre sécurité sont particulièrement indiquées. Veillez à bien respecter ces indications afin d'éviter tout risque d'accident ou d'endommagement de l'appareil :

⚠ **AVERTISSEMENT :**
Prévient des risques pour votre santé et des risques éventuels de blessure.

⚠ **ATTENTION :**
Indique les risques pour l'appareil ou tout autre appareil.

FRANÇAIS

Sommaire

Liste des différents éléments de commande 3
Déballage de l'appareil....16
Signes et symboles sur l'appareil 16
Avertissements pour l'utilisation de l'appareil....17
Liste des différents éléments de commande / Contenu de la livraison 17
Vaisselle adaptée aux fours à micro-ondes....17
Utilisation de l'appareil....17
Instructions d'installation 17
Ce qu'il faut savoir sur le fonctionnement des micro-ondes....18
Mise en service 18
Utilisation....18
Nettoyage....18
Intérieur....18
Parois extérieures....19
Accessoires 19
Odeur....19
Lampe du four 19
Dépannage....19
Données techniques....19
Élimination....19
Signification du symbole « Poubelle » 19

Déballage de l'appareil

1. Sortez l'appareil de son emballage.
2. Retirez tous les matériaux d'emballage, tels que les feuilles, les matériaux de remplissage, les attaches de câbles et les emballages en carton.
3. Vérifiez que le contenu de la livraison est complet.
4. Si le contenu de l'emballage est incomplet ou si des dommages peuvent être détectés, n'utilisez pas l'appareil. Retournez-le immédiatement au revendeur.
5. L'appareil peut encore contenir de la poussière ou des résidus de production. Nous vous recommandons de nettoyer l'appareil comme indiqué dans la section « Nettoyage ».

Signes et symboles sur l'appareil

⚠ **WARNING** 📖

1: MICROWAVE AND HIGH VOLTAGE INSIDE. BE SURE NOT TO REMOVE THE ENCLOSURE.
2: THIS APPLIANCE IS EQUIPPED WITH A GROUNDED PLUG FOR YOUR PROTECTION AGAINST POSSIBLE SHOCK HAZARDS AND SHOULD BE CONNECTED TO A PROPERLY GROUNDED OUTLET.
3: THIS DEVICE IS TO BE SERVICED ONLY BY PROPERLY QUALIFIED SERVICE PERSONNEL.
4: DISCONNECT POWER PLUG BEFORE SERVICING. REMOVAL OF THE ENCLOSURE WITH PRODUCT ENERGIZED COULD EXPOSE SERVICEMEN TO HAZARDOUS HIGH VOLTAGE POTENTIAL.

WARNING
MICROWAVE ENERGY DO NOT REMOVE THIS COVER

Traduction :

⚠ **Avertissement** 📖

1: Cet appareil génère de la haute tension et des micro-ondes. Ne jamais retirer le boîtier.
2: Pour votre sécurité, cet appareil est équipé d'une fiche avec mise à la terre pour vous protéger des chocs électriques et doit donc être branché sur une prise avec mise à la terre.
3: Cet appareil ne doit être entretenu que par du personnel qualifié.
4: Débranchez la fiche secteur avant d'effectuer des travaux d'entretien. Si vous retirez le boîtier alors que la connexion électrique

est branchée, le personnel d'entretien risque d'être exposé à une haute tension dangereuse.

Avertissement !
Énergie des micro-ondes ! Ne pas retirer ce couvercle !

Avertissements pour l'utilisation de l'appareil

⚠ **AVERTISSEMENT :**

- Ne placez pas le micro-ondes dans un placard.
- Ne **jamais** faire fonctionner le micro-ondes lorsqu'il est vide !
- Seule la vaisselle adaptée aux fours à micro-ondes peut être utilisée. Respectez les consignes du chapitre «Vaisselle adaptée aux fours à micro-ondes».
- Il est interdit d'utiliser des récipients métalliques pour les aliments et les boissons lorsque vous faites chauffer des aliments dans l'appareil.
- Le four à micro-ondes est destiné à chauffer des aliments et des boissons. Le séchage d'aliments ou de vêtements et le chauffage de coussins chauffants, de pantoufles, d'éponges, de tissus humides et autres peuvent entraîner un risque de blessure, d'inflammation ou d'incendie.
- Le four à micro-ondes **n**'est **pas** destiné à chauffer / réchauffer des **animaux vivants**.
- Ne pas chauffer de liquides ou d'autres aliments dans des récipients fermés. **Risque d'explosion !**
- Le contenu des biberons et des pots pour bébés doit être remué ou agité et la température vérifiée avant consommation, afin d'éviter les brûlures.
- Les aliments comportant un bol ou une peau, tels que les œufs, les saucisses, les bocaux en verre scellés, etc. ne doivent pas être chauffés dans l'appareil.
- Utilisez des gants de cuisine pour retirer les récipients. **Risque de brûlures !**
- Nettoyez régulièrement le four à micro-ondes et éliminez les dépôts de nourriture à l'intérieur.

⚠ **AVERTISSEMENT : Délai d'ébullition !**

- Lors de la cuisson, en particulier lors du réchauffage de liquides (eau), il peut arriver que la température d'ébullition soit atteinte mais que les bulles de vapeur typiques ne s'élèvent pas encore. Le liquide bout de manière irrégulière. Ce retard d'ébullition peut entraîner la formation soudaine de bulles de vapeur et donc un débordement lorsque l'on retire le récipient en le secouant légèrement. **Risque de brûlure !**
- Pour obtenir une ébullition uniforme, placez une tige de verre ou un objet non métallique similaire dans le récipient.

⚠ **ATTENTION :**

- Ne retirez aucune pièce assemblée de l'enceinte de cuisson et de l'intérieur de la porte !
- Ne retirez pas les films plastiques situés à l'intérieur de la porte !
- Le disque de mica (9) dans la chambre de cuisson ne doit pas non plus être détaché ! Il protège le composant électronique situé derrière lui de toute contamination.

Liste des différents éléments de commande / Contenu de la livraison

1 Variateur de puissance (◎**POWER**)
2 Minuteur (◔**TIMER**)
3 Axe de rotation
4 Anneau de guidage
5 Plateau tournant en verre
6 Verrouillage de la porte
7 Fenêtre panoramique
8 Poignée de porte
9 Feuille micacée

Vaisselle adaptée aux fours à micro-ondes

- Le matériau idéal pour une utilisation au micro-ondes est transparent, afin que le rayonnement des micro-ondes puisse chauffer les aliments de manière uniforme.
- Les bols et les assiettes rondes / ovales conviennent mieux que les assiettes carrées, car les aliments risquent de trop cuire dans les coins.

⚠ **ATTENTION :**

Risque d'explosion des ustensiles de cuisine fermés hermétiquement.

- Ouvrez les récipients hermétiques avant de les cuire ou de les chauffer.
- Piquez plusieurs fois le film de protection en plastique avec une fourchette.

⚠ **ATTENTION : Risque d'étincelles et d'incendie !**

- Le rayonnement micro-ondes ne peut pas pénétrer le métal. Il ne faut donc pas utiliser de récipients ou d'assiettes en métal.
- N'utilisez pas de plateaux en papier fabriqués à partir de matériaux recyclés, car ils peuvent contenir de petites quantités de métal.

La liste ci-dessous vous permettra de choisir plus facilement les plats à micro-ondes appropriés :

Matériau	Adapté
Récipient en verre résistant à la chaleur	oui
Récipient en verre non résistant à la chaleur	non
Récipient / assiette en céramique résistant à la chaleur (Ne pas utiliser de céramiques décorées ou émaillées avec du métal).	oui
Récipient en plastique résistant aux micro-ondes	oui
Papier de cuisine (ne chauffe que brièvement)	oui
Ustensiles en métal ou en aluminium	non
Feuille d'aluminium et récipient en feuille d'aluminium	non

Utilisation de l'appareil

Instructions d'installation

- Placez l'appareil dos à un mur.
- Respectez les distances de sécurité suivantes :
  - 10 cm à l'arrière
  - 10 cm sur les deux côtés
  - 30 cm sur le dessus du four à micro-ondes

FRANÇAIS

- Pour éviter que d'autres appareils ne soient dérangés par le fonctionnement, ne placez pas le four à micro-ondes à proximité immédiate d'autres appareils électronique.

Ce qu'il faut savoir sur le fonctionnement des micro-ondes

- Votre appareil fonctionne avec des micro-ondes qui chauffent en très peu de temps les particules d'eau contenues dans les aliments. Il n'y a pas de rayonnement de chaleur et donc pratiquement pas de brunissement.
- Ne réchauffez les aliments qu'avec cet appareil.
- L'appareil n'est pas adapté à la cuisson dans des graisses flottantes.
- Ne chauffez que 1 ou 2 portions à la fois. Sinon, l'appareil perd de son efficacité.
- Mettez le minuteur sur la position « **0** » si vous voulez interrompre le fonctionnement.
- Les micro-ondes fournissent immédiatement toute l'énergie nécessaire. Le préchauffage n'est donc pas nécessaire.
- Ne faites jamais fonctionner l'appareil à vide en mode micro-ondes.
- Le four à micro-ondes ne remplace pas votre cuisinière traditionnelle.
  Il est principalement utilisé pour :
  - Décongeler les aliments congelés / surgelés.
  - Réchauffer / réchauffer rapidement des aliments ou des boissons.
  - Cuire des aliments.
- L'éclairage du four s'allume en permanence. Fermez la porte pour éteindre l'éclairage.

FRANÇAIS

Mise en service

1. Ouvrir la porte avec la poignée.
2. Si cela n'a pas encore été fait : Placez l'arbre d'entraînement au centre de la surface inférieure à l'intérieur du four.
3. Installez l'anneau de guidage au centre.
4. Positionnez le plateau tournant en verre de façon à ce que son renfoncement inférieur s'emboîte au centre de l'arbre d'entraînement.
5. Vérifiez que l'appareil ne présente pas de dommages apparents, particulièrement dans la zone de la porte. L'appareil ne doit en aucun cas être mis en service s'il présente un endommagement quelconque.
6. Veillez à ce que la tension électrique utilisée corresponde à la tension de l'appareil. Vérifiez les caractéristiques indiquées sur la plaque signalétique.
7. Connectez la fiche dans une prise de courant de sécurité correctement installée.

⚠ **ATTENTION :**

- N'enlevez aucune pièce montée de l'espace de cuisson et du côté inférieur de la porte !
- La feuille micacée (9) fait également partie de l'appareil et ne doit pas être enlevée. Elle protège de la poussière le composant électronique situé derrière elle.

Utilisation

1. Versez les aliments à réchauffer dans un récipient adéquat.
2. Ouvrez la porte du four et placez le récipient au milieu du plateau tournant.
3. Fermez la porte. (L'appareil ne fonctionne, pour des raisons techniques, que lorsque la porte est fermée).
4. Choisissez la puissance nécessaire :

Inscriptions	Description	Puissance en %	Domaine d'utilisation
Low	Bas	17	Mijoter
❄	Décongeler	30	Décongélation
Med	Moyen	55	Pour cuire, par ex. de la viande
M.High	Moyen haut	80	Pour cuire, par ex. de la viande
High	Fort	100	Réchauffer rapidement

* 100 % = 950 W

5. Programmez le temps de cuisson nécessaire sur le minuteur.
   Le temps de cuisson dépend de la quantité et la consistance du contenu. Après quelques utilisations, vous apprendrez vite à estimer le temps de cuisson.
   - La préparation est beaucoup plus rapide dans un four à micro-ondes que dans un four traditionnel. Si vous n'êtes pas sûr, programmez plutôt un temps de cuisson plus court et renouvelez l'opération le cas échéant.
   - Le réglage maximum est de 35 minutes. Un signal sonore retentit lorsque le temps de cuisson est écoulé. Le bouton rotatif revient en position « **0** ».
   - L'appareil se met en marche après la programmation du temps de cuisson. La lumière intérieur est alors allumée.
   - **Attention :** Couvrez les aliments d'un couvercle.
6. L'appareil s'arrête automatiquement à la fin du temps programmé. Un signal sonore se fait entendre. Vous pouvez alors sortir la nourriture du four.

Nettoyage

⚠ **AVERTISSEMENT :**

Eteindre le micro-ondes et débrancher la fiche de la prise de courant.

⚠ **ATTENTION :**

- N'utilisez pas de brosse métallique ou d'autres objets abrasifs.
- N'utilisez pas de produits de nettoyage agressifs ou abrasifs.
- N'utilisez pas de grattoir métallique pour nettoyer le hublot. La surface pourrait être rayée et le verre pourrait se briser.

Intérieur

- Gardez l'intérieur du four propre. Les éclaboussures et les liquides renversés sur les parois du four peuvent être détachés à l'aide d'un chiffon humide. Si le four est très sale, un produit de nettoyage doux peut également être utilisé.
- Essuyez l'intérieur et l'extérieur du hublot avec un chiffon humide. Éliminez régulièrement les éclaboussures et les taches dues à des liquides renversés.

Parois extérieures

- Les parois extérieures du boîtier ne doivent être nettoyées qu'avec un chiffon humide. Veillez à ce que de l'eau ne pénètre pas dans les ouvertures du boîtier et donc à l'intérieur de l'appareil.
- Pour nettoyer le panneau de contrôle, ouvrez préalablement la porte du four à micro-ondes afin d'éviter de mettre accidentellement l'appareil en marche.

Accessoires

- La plaque de verre doit être nettoyée de temps en temps avec du liquide vaisselle ou dans le lave-vaisselle.
- L'anneau coulissant et la base intérieure du four doivent être nettoyés régulièrement. Vous pouvez retirer l'anneau coulissant et le laver à la main. Vous pouvez utiliser un détergent doux ou un produit de nettoyage pour vitres. Séchez soigneusement. Veillez à réinsérer l'anneau correctement par la suite.

Odeur

L'intérieur du four à micro-ondes dégage une odeur désagréable ?

Placez un bol allant au micro-ondes avec de l'eau et du jus de citron dans le four. Faites chauffer le mélange pendant environ 5 minutes. Essuyez ensuite l'intérieur avec un chiffon doux.

Lampe du four

Pour remplacer la lampe du four, veuillez vous adresser à un atelier spécialisé près de chez vous.

Dépannage

Problème	Cause possible	Remède
L'appareil ne fonctionne pas.	L'appareil n'est pas alimenté en courant.	Vérifiez la prise de courant avec un autre appareil.
		Insérez la fiche secteur correctement.
		Vérifiez le fusible de la maison.
	L'appareil est défectueux.	Contactez notre service ou un spécialiste.
La réception de la radio ou de la télévision est perturbée lorsque le micro-ondes fonctionne.	Les champs électromagnétiques de cet appareil peuvent affecter l'image et le son de certaines fréquences.	Il s'agit d'un phénomène normal et non d'un défaut. Éloignez les appareils.
Des bruits anormaux se font entendre pendant le fonctionnement du micro-ondes. Vous voyez des étincelles dans l'enceinte de cuisson.	Le récipient contient du métal.	**Arrêtez immédiatement le programme !** Remplacez la vaisselle. Reportez-vous au chapitre « Vaisselle adaptée aux fours à micro-ondes ».
Le fonctionnement est interrompu sans raison apparente.	L'appareil est défectueux.	Contactez notre service ou un spécialiste.

Données techniques

Modèle : .....PC-MW 1354
Alimentation électrique :..... 230 V~, 50 Hz
Puissance absorbée : ..... 1520 W
Puissance micro-ondes : ..... 950 W / 2450 MHz
Volume de la chambre de cuisson :..... env. 30 litres
Consommation d'énergie en mode arrêt : .....≤0,3 W
Passage en mode arrêt : .....≤20 minutes
Classe de protection : I
Poids net : ..... env. 14 kg

Nous nous réservons le droit d'apporter des modifications techniques ainsi que des modifications de conception dans le cadre du développement continu de nos produits.

Cet appareil a été testé conformément à toutes les directives CE applicables et actuelles et a été construit selon les dernières réglementations en matière de sécurité.

Élimination

Signification du symbole « Poubelle »

Protégez votre environnement, ne jetez pas vos appareils électriques avec les ordures ménagères.

Utilisez, pour l'élimination de vos appareils électriques, les bornes de collecte prévues à cet effet où vous pouvez vous débarrasser des appareils que vous n'utilisez plus.

Vous contribuez ainsi à éviter les impacts potentiels dans l'environnement et sur la santé de chacun, causés par une mauvaise élimination de ces déchets.

Vous contribuez aussi au recyclage sous toutes ses formes des appareils électriques et électroniques usagés.

Vous trouverez toutes les informations sur les bornes d'élimination des appareils auprès de votre commune ou de l'administration de votre communauté. Votre revendeur et partenaire contractuel est également tenu de reprendre gratuitement l'ancien appareil.

FRANÇAIS

IMPORTANTE:
Asegúrese de leer primero las instrucciones de seguridad adjuntas por separado.

Manual de instrucciones

Le agradecemos la confianza depositada en este producto y esperamos que disfrute de su uso.

Lea atentamente el manual de instrucciones y las instrucciones de seguridad adjuntas por separado antes de utilizar este aparato. Guarde estos documentos, incluyendo el certificado de garantía, el recibo y, si es posible, la caja con el embalaje interior en un lugar seguro. Si entrega el aparato a un tercero, incluya siempre todos los documentos pertinentes.

Símbolos en este manual de instrucciones

Advertencias importantes para su seguridad están señaladas en especial. Siga estas advertencias incondicionalmente, para evitar accidentes y daños en el aparato:

⚠ **AVISO:**
Advierte ante los peligros para su salud y demuestra posibles riesgos de herida.

⚠ **ATENCIÓN:**
Indica los posibles riesgos para el aparato u otros objetos.

ESPAÑOL

Índice

Indicación de los elementos de manejo 3
Desembalaje del aparato 20
Etiquetas y símbolos en el aparato 20
Advertencias para el uso del aparato....21
Indicación de los elementos de manejo / Volumen de entrega....21
Vajilla adecuada para microondas....21
Uso del aparato 21
Instrucciones de instalación 21
Lo que debe saber sobre el funcionamiento con microondas....22
Puesta en marcha 22
Manejo 22
Limpieza 22
Interior 22
Paredes exteriores 22
Accesorios 23
Olor 23
Luz del horno 23
Solución de problemas 23
Datos técnicos 23
Eliminación 23
Significado del símbolo “Cubo de basura” 23

Desembalaje del aparato

1. Saque el aparato de su embalaje.
2. Retire todo el material de embalaje, como las láminas, el material de relleno, las bridas para cables y el embalaje de cartón.
3. Compruebe que el volumen de entrega está completo.
4. Si el contenido del embalaje está incompleto o si se detectan daños, no utilice el aparato. Devuélvalo inmediatamente al distribuidor.
5. Es posible que todavía haya polvo o residuos de producción en el aparato. Le recomendamos que limpie el aparato como se describe en el apartado “Limpieza”.

Etiquetas y símbolos en el aparato

⚠ **WARNING** 📖

1: MICROWAVE AND HIGH VOLTAGE INSIDE. BE SURE NOT TO REMOVE THE ENCLOSURE.
2: THIS APPLIANCE IS EQUIPPED WITH A GROUNDED PLUG FOR YOUR PROTECTION AGAINST POSSIBLE SHOCK HAZARDS AND SHOULD BE CONNECTED TO A PROPERLY GROUNDED OUTLET.
3: THIS DEVICE IS TO BE SERVICED ONLY BY PROPERLY QUALIFIED SERVICE PERSONNEL.
4: DISCONNECT POWER PLUG BEFORE SERVICING. REMOVAL OF THE ENCLOSURE WITH PRODUCT ENERGIZED COULD EXPOSE SERVICEMEN TO HAZARDOUS HIGH VOLTAGE POTENTIAL.

WARNING
MICROWAVE ENERGY DO NOT REMOVE THIS COVER

Traducción:

⚠ **Aviso** 📖

1: Este aparato genera alta tensión y microondas. No retire nunca la carcasa.
2: Para su seguridad, este aparato está equipado con un enchufe con toma de tierra para protegerle de una descarga eléctrica y, por lo tanto, debe conectarse a una toma con toma de tierra.
3: Este aparato sólo debe ser reparado por personal cualificado.
4: Desconecte el enchufe de la red antes de realizar trabajos de mantenimiento. Si se retira la carcasa con la conexión a la red

enchufada, el personal de mantenimiento puede quedar expuesto a una alta tensión peligrosa.

¡Aviso!
¡Energía de microondas! ¡No retire esta cubierta!

Advertencias para el uso del aparato

⚠ **AVISO:**

- No coloque el microondas en un armario.
- ¡No utilice **nunca** el microondas cuando esté vacío!
- Sólo debe utilizarse vajilla adecuada para su uso en hornos microondas. Tenga en cuenta las indicaciones del capítulo "Vajilla adecuada para microondas".
- Los recipientes metálicos para alimentos y bebidas no están permitidos cuando se calientan alimentos en el aparato.
- El horno microondas está destinado a calentar alimentos y bebidas. El secado de alimentos o ropa y el calentamiento de almohadillas térmicas, zapatillas, esponjas, paños húmedos y similares puede provocar riesgo de lesiones, ignición o incendio.
- El horno microondas **no** está diseñado para calentar **animales vivos**.
- No caliente líquidos ni otros alimentos en recipientes cerrados. **¡Peligro de explosión!**
- El contenido de biberones y potitos debe removerse o agitarse y debe comprobarse la temperatura antes de su consumo, para evitar quemaduras.
- No deben calentarse en el aparato alimentos con cáscara o piel, como huevos, salchichas, tarros de cristal cerrados, etc.
- Utilice guantes de cocina para retirar los recipientes. **¡Riesgo de quemaduras!**
- Limpie el horno microondas con regularidad y elimine los depósitos de alimentos del interior.

⚠ **AVISO: ¡Retraso de ebullición!**

- Al cocinar, especialmente al recalentar líquidos (agua), puede ocurrir que se alcance la temperatura de ebullición pero que aún no suban las típicas burbujas de vapor. El líquido hierve de forma irregular. Este llamado retraso en la ebullición puede provocar la formación repentina de burbujas de vapor y, por tanto, la ebullición al retirar el recipiente agitándolo suavemente. **¡Peligro de quemaduras!**
- Para conseguir una ebullición uniforme, coloque una varilla de vidrio o un objeto no metálico similar en el recipiente.

⚠ **ATENCIÓN:**

- ¡No retire ninguna pieza montada de la cámara de cocción ni del interior de la puerta!
- ¡No retire las láminas de plástico del interior de la puerta!
- ¡El disco de mica (9) de la cámara de cocción tampoco debe retirarse! Protege de la contaminación el componente electrónico situado detrás.

Indicación de los elementos de manejo / Volumen de entrega

1 Regulador de potencia (◎**POWER**)
2 Reloj temporizador (◷**TIMER**)
3 Eje motor
4 Anilla guía
5 Plato giratorio de cristal
6 Cerradura de puerta
7 Ventana de observación
8 Tirador de puerta
9 Plancha de mica

Vajilla adecuada para microondas

- El material ideal para el microondas es el transparente, para que la radiación de las microondas pueda calentar los alimentos uniformemente.
- Los cuencos y platos redondos / ovalados son más adecuados que los cuadrados, ya que los alimentos podrían cocinarse demasiado en las esquinas.

⚠ **ATENCIÓN:**

Riesgo de explosión por recipientes herméticamente cerrados.

- Abra los recipientes cerrados antes de cocinar o calentar.
- Pinche la película protectora de plástico varias veces con un tenedor.

⚠ **ATENCIÓN: ¡Peligro de chispas e incendio!**

- La radiación de microondas no puede penetrar el metal. Por lo tanto, no deben utilizarse recipientes o platos metálicos.
- No utilice bandejas de papel fabricadas con material reciclado, ya que pueden contener pequeñas cantidades de metal.

La siguiente lista le facilitará la elección de los platos adecuados para microondas:

Material	Adecuado
Recipiente de vidrio resistente al calor	sí
Recipiente de vidrio no resistente al calor	no
Recipiente / plato de cerámica resistente al calor (No utilice cerámica decorada o esmaltada con metal).	sí
Recipiente de plástico apto para microondas	sí
Papel de cocina (sólo calentar brevemente)	sí
Utensilios de metal o aluminio	no
Papel de aluminio y recipiente de papel de aluminio	no

Uso del aparato

Instrucciones de instalación

- Coloque el aparato con la parte posterior contra la pared.
- Mantenga las siguientes distancias de seguridad:
  - 10 cm en la parte trasera
  - 10 cm a ambos lados
  - 30 cm en la parte superior del microondas
- Para evitar que otros aparatos se vean perturbados por el funcionamiento, no coloque el microondas en la proximidad inmediata de otros aparatos electrónicos.

ESPAÑOL

Lo que debe saber sobre el funcionamiento con microondas

- Su aparato funciona con radiación de microondas, que calienta las partículas de agua de los alimentos en muy poco tiempo. No hay radiación de calor y, por tanto, apenas se doran los alimentos.
- Caliente sólo alimentos con este aparato.
- El aparato no es adecuado para hornear en grasa flotante.
- Caliente sólo 1 ó 2 porciones a la vez. De lo contrario, el aparato perderá eficacia.
- Para interrumpir la cocción ponga el cronorruptor (Timer) en "**0**".
- Las microondas suministran toda la energía inmediatamente. Por lo tanto, no es necesario precalentar.
- No utilice nunca el aparato vacío en modo microondas.
- El horno microondas no sustituye a su cocina convencional. Se utiliza principalmente para:
  - Descongelar alimentos congelados / ultracongelados.
  - Calentar / entibiar rápidamente alimentos o bebidas.
  - Cocinar alimentos.
- La iluminación del horno se enciende de forma permanente. Cierre la puerta para apagar la iluminación.

Puesta en marcha

1. Abra la puerta con el tirador.
2. Si todavía no lo ha hecho: Coloque el eje impulsor en el centro de la parte inferior del horno.
3. Coloque el anillo guía en el centro.
4. Posicione el plato giratorio de cristal de modo que las hendiduras inferiores se bloqueen en el centro del eje impulsor.
5. Supervise el aparato si tiene algunos defectos visibles, sobre todo en la zona de la puerta. Si hubiera defectos de cualquier tipo, de ninguna forma se deberá poner en marcha el aparato.
6. Asegurarse de que la tensión de alimentación coincida con la del aparato. Comprobar la etiqueta identificadora para consultar las especificaciones.
7. Introduzca la clavija en una caja de enchufe con toma tierra y correctamente instalada.

ATENCIÓN:

- ¡No retire ningunas piezas montadas del espacio interior de cocción o de la parte interior de la puerta!
- La plancha de mica (9) también forma parte del aparato y no debe sacarse. Protege el componente electrónico que tiene detrás de la suciedad.

Manejo

1. Eche la comida a calentar en el menaje apropiado.
2. Abra la puerta y coloque el menaje en el centro del plato giratorio.
3. Cierre la puerta. (Por motivos de seguridad, el horno trabaja sólo estando la puerta bien cerrada).
4. Ponga la potencia requerida de microondas:

Indicación	Descripción	Potencia en %	Campo de utilización
Low	Bajo	17	Cocinar
❄	Descongelar	30	Descongelar víveres-congelados
Med	Medio	55	Para cocinar por ejm., carne
M.High	Medio alto	80	Para cocinar por ejm., carne
High	Alto	100	Calentar rápidamente

* 100 % = 950 W

5. Con el cronorruptor ponga el tiempo que necesita para la cocción. Este tiempo depende de la cantidad y de la naturaleza del producto. Con un poco de práctica, aprenderá en seguida el tiempo que necesita para la cocción.
   - La preparación en el horno microondas tiene lugar con mucha más rapidez que en el horno térmico. Si no está seguro, ponga algo más corto el tiempo de cocción y, si fuere necesario, termine la cocción posteriormente.
   - El ajuste máximo es de 35 minutos. Suena un pitido cuando ha transcurrido el tiempo de cocción. El botón giratorio vuelve a la posición "**0**".
   - Al poner el tiempo de cocción se enciende el horno microondas. Prende la luz del compartimento de cocción.
   - **Precaución:** Cubra el alimento con una tapa para microondas.
6. Transcurrido el tiempo se desconecta el aparato. Suena una señal final. Ahora retire el alimento.

Limpieza

AVISO:

Apague el microondas y desenchúfelo de la toma de corriente.

ATENCIÓN:

- No utilice cepillos de alambre ni otros objetos abrasivos.
- No utilice productos de limpieza fuertes o abrasivos.
- No utilice un rascador metálico para limpiar la mirilla. La superficie podría rayarse y el cristal romperse.

Interior

- Mantenga limpio el interior del horno. Las salpicaduras y derrames en las paredes del horno pueden eliminarse con un paño húmedo. Si el horno está muy sucio, también se puede utilizar un producto de limpieza suave.
- Limpie el interior y el exterior de la ventana de visualización con un paño húmedo. Elimine regularmente las salpicaduras y manchas de líquidos derramados.

Paredes exteriores

- Las paredes exteriores de la carcasa sólo deben limpiarse con un paño húmedo. Asegúrese de que no penetre agua en las aberturas de la carcasa y, por tanto, en el interior del aparato.
- Para limpiar el panel de control, abra previamente la puerta del horno microondas para evitar encender el aparato accidentalmente.

Accesorios

- De vez en cuando, limpie la placa de cristal con detergente líquido o en el lavavajillas.
- El anillo deslizante y la base interior del horno deben limpiarse con regularidad. Puede retirar el anillo deslizante y lavarlo a mano. Puede utilizar un detergente suave o un limpiacristales. Séquelo bien. Asegúrese de volver a colocar el anillo correctamente después.

Olor

¿El interior del horno microondas desprende un olor desagradable?

Coloque un recipiente apto para microondas con agua y zumo de limón en el horno. Caliente la mezcla durante aprox. 5 minutos. A continuación, limpie el interior con un paño suave.

Luz del horno

Para sustituir la luz del horno, diríjase a un taller especializado cercano.

Solución de problemas

Problema	Posible causa	Solución
El aparato no funciona.	El aparato no tiene alimentación eléctrica.	Compruebe la toma de corriente con otro aparato.
		Inserte el enchufe correctamente.
		Compruebe el fusible de la casa.
	El aparato está defectuoso.	Póngase en contacto con nuestro servicio técnico o con un especialista.
La recepción de radio o televisión se interrumpe cuando el microondas está funcionando.	Los campos electromagnéticos de este aparato pueden afectar a la imagen y al sonido de determinadas frecuencias.	Esto es normal y no una avería. Separe los aparatos.
Se oyen ruidos anormales durante el funcionamiento del microondas. Se ven chispas en la cámara de cocción.	La batería de cocina contiene metal.	**Detenga el programa inmediatamente.** Sustituya la vajilla. Consulte el capítulo “Vajilla adecuada para microondas”.
El funcionamiento se cancela sin motivo aparente.	El aparato está defectuoso.	Póngase en contacto con nuestro servicio técnico o con un especialista.

Datos técnicos

Modelo: .....PC-MW 1354
Alimentación:..... 230 V~, 50 Hz
Consumo de energía: ..... 1520 W
Potencia asignada de salida de microondas:..... 950 W / 2450 MHz
Volumen de la cámara de cocción:.....aprox. 30 litros
Consumo de energía en modo apagado:.....≤0,3 W
Cambio al modo apagado: .....≤20 minutos
Clase de protección: I
Peso neto: .....aprox. 14 kg

El derecho de realizar modificaciones técnicas y de diseño en el curso del desarrollo continuo del producto esta reservado.

Este aparato ha sido probado de acuerdo con todas las directivas CE vigentes y construido de acuerdo con las últimas normas de seguridad.

Eliminación

Significado del símbolo “Cubo de basura”

Proteja nuestro medio ambiente, aparatos eléctricos no forman parte de la basura doméstica.

Haga uso de los centros de recogida previstos para la eliminación de aparatos eléctricos y entregue allí sus aparatos eléctricos que no vaya a utilizar más.

Ayudará en evitar las potenciales consecuencias, a causa de una errónea eliminación de desechos, para el medio ambiente y la salud humana.

Con ello, contribuirá a la recuperación, al reciclado y a otras formas de reutilización de los aparatos viejos eléctricos y electrónicos.

La información cómo se debe eliminar los aparatos, se obtiene en su ayuntamiento o su administración municipal. Su distribuidor y socio contractual también está obligado a recuperar el aparato antiguo sin coste alguno.

IMPORTANTE:
Assicuratevi di leggere prima le istruzioni di sicurezza allegate separatamente.

Istruzioni per l'uso

Grazie per aver scelto il nostro prodotto. Vi auguriamo un buon utilizzo del dispositivo.

Prima di utilizzare l'apparecchio, leggere attentamente le istruzioni per l'uso e le istruzioni di sicurezza allegate separatamente. Conservare questi documenti, compreso il certificato di garanzia, la ricevuta e, se possibile, la scatola con l'imballaggio interno in un luogo sicuro. Se si cede l'apparecchio a terzi, includere sempre tutti i documenti pertinenti.

Simboli per questo manuale di istruzioni per l'uso

Le indicazioni importanti per la propria sicurezza sono indicati appropriatamente. Osservare assolutamente queste indicazioni, per evitare incidenti e danni all'apparecchio:

⚠ **AVVISO:**
Previene i rischi della propria salute ed indica possibili rischi di ferite.

⚠ **ATTENZIONE:**
Indica possibili pericoli per l'apparecchio o altri oggetti.

Indice

Elementi di comando **3**
Disimballaggio dell'apparecchio **24**
Etichette e simboli sull'apparecchio **24**
Avvertenze per l'uso dell'apparecchio **25**
Elementi di comando / Nella fornitura **25**
Stoviglie adatte alle microonde **25**
Uso dell'apparecchio **25**
Istruzioni per l'installazione 25
Cose da sapere sul funzionamento a microonde 26
Messa in funzione **26**
Utilizzo **26**
Pulizia **26**
Interno 26
Pareti esterne 26
Accessori 27
Odore 27
Luce del forno 27
Risoluzione dei problemi **27**
Dati tecnici **27**
Smaltimento **27**
Significato del simbolo "Eliminazione" 27

Disimballaggio dell'apparecchio

1. Togliere l'apparecchio dal suo imballaggio.
2. Rimuovere tutto il materiale d'imballaggio, come pellicole, materiale di riempimento, fascette e imballaggi di cartone.
3. Controllare la completezza del contenuto dell'imballaggio.
4. Se il contenuto dell'imballaggio è incompleto o se si rilevano danni, non mettere in funzione l'apparecchio. Restituirlo immediatamente al rivenditore.
5. Sull'apparecchio potrebbero esserci ancora polvere o residui di produzione. Si consiglia di pulire l'apparecchio come descritto al punto "Pulizia".

Etichette e simboli sull'apparecchio

⚠ **WARNING** 📖

1: MICROWAVE AND HIGH VOLTAGE INSIDE. BE SURE NOT TO REMOVE THE ENCLOSURE.
2: THIS APPLIANCE IS EQUIPPED WITH A GROUNDED PLUG FOR YOUR PROTECTION AGAINST POSSIBLE SHOCK HAZARDS AND SHOULD BE CONNECTED TO A PROPERLY GROUNDED OUTLET.
3: THIS DEVICE IS TO BE SERVICED ONLY BY PROPERLY QUALIFIED SERVICE PERSONNEL.
4: DISCONNECT POWER PLUG BEFORE SERVICING. REMOVAL OF THE ENCLOSURE WITH PRODUCT ENERGIZED COULD EXPOSE SERVICEMEN TO HAZARDOUS HIGH VOLTAGE POTENTIAL.

WARNING
MICROWAVE ENERGY DO NOT REMOVE THIS COVER

Traduzione:

⚠ **Avviso** 📖

1: Questo apparecchio genera alta tensione e microonde. Non rimuovere mai l'involucro.
2: Per la vostra sicurezza, questo apparecchio è dotato di una spina con messa a terra per proteggervi dalle scosse elettriche e deve quindi essere collegato a una presa con messa a terra.
3: La manutenzione di questo apparecchio deve essere effettuata solo da personale qualificato.
4: Scollegare la spina di rete prima di effettuare interventi di manutenzione. La rimozione

ITALIANO

dell'involucro con il collegamento di alimentazione inserito può esporre il personale addetto alla manutenzione a una pericolosa alta tensione.

Avviso!
Energia a microonde! Non rimuovere il coperchio!

Avvertenze per l'uso dell'apparecchio

⚠ **AVVISO:**

- Non collocare il microonde in un armadio.
- Non mettere **mai** in funzione il microonde quando è vuoto!
- Si possono utilizzare solo stoviglie adatte all'uso nei forni a microonde. Osservare le note riportate nel capitolo "Stoviglie adatte alle microonde".
- Non è consentito utilizzare contenitori metallici per alimenti e bevande quando si riscaldano i cibi nell'apparecchio.
- Il forno a microonde è destinato al riscaldamento di cibi e bevande. L'asciugatura di alimenti o indumenti e il riscaldamento di scaldavivande, pantofole, spugne, panni umidi e simili possono comportare il rischio di lesioni, accensione o incendio.
- Il forno a microonde **non** è destinato al riscaldamento di **animali vivi**.
- Non riscaldare liquidi o altri alimenti in contenitori chiusi. **Rischio di esplosione!**
- Il contenuto dei biberon e dei vasetti di alimenti per bambini deve essere mescolato o agitato e la temperatura deve essere controllata prima del consumo, per evitare ustioni.
- Non riscaldare nell'apparecchio alimenti che presentano una ciotola o una pelle, come uova, salsicce, barattoli di vetro sigillati, ecc.
- Utilizzare guanti da forno o da cucina quando si rimuovono i contenitori. **Rischio di ustioni!**
- Pulire regolarmente il forno a microonde e rimuovere i depositi di cibo dall'interno.

⚠ **AVVISO: Ritardo nell'ebollizione!**

- Durante la cottura, in particolare quando si riscaldano liquidi (acqua), può accadere che si raggiunga la temperatura di ebollizione ma che non si formino ancora le tipiche bolle di vapore. Il liquido bolle in modo irregolare. Questo cosiddetto ritardo di ebollizione può portare all'improvvisa formazione di bolle di vapore e quindi all'ebollizione quando si toglie il contenitore scuotendolo delicatamente. **Rischio di scottature!**
- Per ottenere un'ebollizione uniforme, inserire nel contenitore una bacchetta di vetro o un oggetto simile non metallico.

⚠ **ATTENZIONE:**

- Non rimuovere le parti assemblate dalla camera di cottura e dalla parte interna della porta!
- Non rimuovere le pellicole di plastica all'interno della porta!
- Anche il disco di mica (9) nella camera di cottura non deve essere rimosso! Protegge il componente elettronico retrostante dalla contaminazione.

Elementi di comando / Nella fornitura

1 Regolatore di potenza (◎**POWER**)
2 Timer (◔**TIMER**)
3 Albero guida
4 Anello guida
5 Piatto girevole in vetro
6 Sistema di chiusura della porta
7 Finestra di ispezione visiva
8 Maniglia della porta
9 Foglio mica

Stoviglie adatte alle microonde

- Il materiale ideale per l'utilizzo nel microonde è quello trasparente, in modo che le radiazioni del microonde possano riscaldare il cibo in modo uniforme.
- Le ciotole e i piatti rotondi / ovali sono più adatti di quelli quadrati, poiché il cibo potrebbe cuocere troppo negli angoli.

⚠ **ATTENZIONE:**

Rischio di esplosione a causa di pentole ben chiuse.

- Aprire i contenitori sigillati prima di cucinare o riscaldare.
- Bucare più volte la pellicola protettiva di plastica con una forchetta

⚠ **ATTENZIONE: Rischio di scintille e incendio!**

- Le radiazioni a microonde non possono penetrare nel metallo. Pertanto, non si devono utilizzare contenitori o piatti di metallo.
- Non utilizzare vassoi di carta realizzati con materiale riciclato, poiché potrebbero contenere piccole quantità di metallo.

L'elenco seguente semplifica la scelta delle stoviglie per microonde più adatte:

Materiale	Adatto
Contenitore in vetro resistente al calore	sì
Contenitore in vetro non resistente al calore	no
Contenitore / piatto in ceramica resistente al calore (Non utilizzare ceramiche decorate o smaltate con metallo).	sì
Contenitore di plastica adatto alle microonde	sì
Carta da cucina (riscaldare solo brevemente)	sì
Utensili in metallo o alluminio	no
Foglio di alluminio e contenitore di alluminio	no

Uso dell'apparecchio

Istruzioni per l'installazione

- Posizionare l'apparecchio con la schiena contro una parete.
- Mantenere le seguenti distanze di sicurezza:
  - 10 cm sul retro
  - 10 cm su entrambi i lati
  - 30 cm sulla parte superiore del forno a microonde
- Per evitare che altri apparecchi vengano disturbati dal funzionamento, non collocare il forno a microonde nelle immediate vicinanze di altri dispositivi elettronici.

Cose da sapere sul funzionamento a microonde

- L'apparecchio funziona con radiazioni a microonde, che riscaldano le particelle d'acqua negli alimenti in un tempo molto breve. Non c'è irradiazione di calore e quindi non c'è quasi doratura.
- Riscaldare gli alimenti solo con questo apparecchio.
- L'apparecchio non è adatto per cuocere in forno con grasso galleggiante.
- Riscaldare solo 1 o 2 porzioni alla volta. In caso contrario, l'apparecchio perde efficienza.
- Per interrompere il processo di cottura, è necessario regolare il timer sul parametro "**0**".
- Le microonde forniscono immediatamente la massima energia. Il preriscaldamento non è quindi necessario.
- Non far mai funzionare l'apparecchio a vuoto in modalità microonde.
- Il forno a microonde non sostituisce i fornelli tradizionali. Viene utilizzato principalmente per:
  - Scongelare cibi congelati / congelati.
  - Riscaldare / riscaldare rapidamente cibi o bevande.
  - Cucinare i cibi.
- L'illuminazione del forno si accende in modo permanente. Chiudere lo sportello per spegnere l'illuminazione.

Messa in funzione

1. Aprire lo sportello con la maniglia.
2. Se non fatto ancora: mettere l'albero guida al centro della base all'interno del forno.
3. Installare l'anello guida al centro.
4. Posizionare il piatto girevole in vetro in modo che gli incavi inferiori si blocchino al centro dell'albero guida.
5. Controllare che l'apparecchio non presenti danni visibili, soprattutto in prossimità dello sportello. In presenza di danni di qualsiasi genere l'apparecchio non deve assolutamente essere messo in funzione.
6. Verificare che la tensione da usare corrisponda alla tensione del dispositivo. Controllare che l'etichetta del modello per le specifiche.
7. Infilate la spina in una presa correttamente installata con contatto di terra.

⚠ **ATTENZIONE:**

- Non rimuovere pezzi montati dalla camera di cottura e dall'interno dello sportello!
- Il foglio mica (9) è parte del dispositivo e non deve essere rimosso. Protegge da sporco il componente elettronico situato dietro.

Utilizzo

1. Mettere gli alimenti da cuocere in un tipo di contenitore appropriato.
2. Aprire la porta dell'apparecchio e posizionare il contenitore al centro del piatto in vetro.
3. Chiudere la porta. (Per motivi di sicurezza, l'apparecchio può funzionare esclusivamente nel caso in cui la porta sia stata chiusa correttamente).
4. Impostare la potenza microonde necessaria:

Scritta	Descrizione	Potenza in %	Campo di utilizzo
Low	Basso	17	Proseguire la cottura
❄	Scongelare	30	Far scongelare gli alimenti surgelati
Med	Medio	55	Far cuocere per esempio la carne
M.High	Medio alto	80	Far cuocere per esempio la carne
High	Alto	100	Riscaldare rapidamente

* 100 % = 950 W

5. Servendosi del timer, impostare la durata di cottura. La durata di cottura dipende dalla quantità e dalle specifiche proprietà del contenuto. Dopo un po' di esercizio, si imparerà rapidamente a valutare correttamente l'esatta durata di cottura necessaria.
   - La preparazione del cibo in un forno a microonde avviene molto più rapidamente rispetto a quanto non accada nel caso di un tradizionale forno. Nel caso in cui non si sia sicuri circa l'esatta durata di cottura, si consiglia pertanto di impostare un intervallo di tempo limitato e, se necessario, di ultimare successivamente la cottura.
   - L'impostazione massima è di 35 minuti. Al termine del tempo di cottura viene emesso un segnale acustico. La manopola ritorna alla posizione "**0**".
   - Con l'impostazione della durata di cottura, l'apparecchio entra in funzione. L'illuminazione del vano cottura si attiva.
   - **Attenzione:** Copri il cibo con un coperchio.
6. Al termine del tempo l'apparecchio si spegne. Suona un segnale per il termine. Estrarre il cibo.

Pulizia

⚠ **AVVISO:**

Spegnere il microonde e scollegare la spina dalla presa di corrente.

⚠ **ATTENZIONE:**

- Non utilizzare spazzole metalliche o altri oggetti abrasivi.
- Non utilizzare detergenti aggressivi o abrasivi.
- Non utilizzare un raschietto metallico per pulire la finestra di visualizzazione. La superficie potrebbe essere graffiata e il vetro potrebbe rompersi.

Interno

- Mantenere pulito l'interno del forno. Schizzi e versamenti sulle pareti del forno possono essere rimossi con un panno umido. Se il forno è molto sporco, si può usare anche un detergente delicato.
- Pulire l'interno e l'esterno della finestra di visualizzazione con un panno umido. Rimuovere regolarmente gli schizzi e le macchie di liquidi versati.

Pareti esterne

- Le pareti esterne dell'alloggiamento devono essere pulite solo con un panno umido. Assicurarsi che l'acqua non penetri nelle aperture dell'alloggiamento e quindi all'interno dell'apparecchio.
- Per pulire il pannello di controllo, aprire prima lo sportello del forno a microonde per evitare di accendere accidentalmente l'apparecchio.

Accessori

- Di tanto in tanto è necessario pulire il piatto di vetro con del detersivo o in lavastoviglie.
- L'anello di scorrimento e la base interna del forno devono essere puliti regolarmente. È possibile rimuovere l'anello di scorrimento e lavarlo a mano. È possibile utilizzare un detergente delicato o un detergente per vetri. Asciugare accuratamente. Assicurarsi poi di reinserire correttamente l'anello.

Odore

L'interno del forno a microonde ha un odore sgradevole?

Mettere nel forno una ciotola per microonde con acqua e succo di limone. Riscaldare la miscela per circa 5 minuti. Quindi pulire l'interno con un panno morbido.

Luce del forno

Per sostituire la luce del forno, rivolgersi a un'officina specializzata nelle vicinanze.

Risoluzione dei problemi

Problema	Possibile causa	Rimedio
L'apparecchio non funziona.	L'apparecchio non ha alimentazione.	Controllare la presa di corrente con un altro apparecchio.
		Inserire correttamente la spina di rete.
		Controllare il fusibile di casa.
	L'apparecchio è difettoso.	Contattare il nostro servizio o uno specialista.
La ricezione radiofonica o televisiva è disturbata quando il microonde è in funzione.	I campi elettromagnetici di questo apparecchio possono influenzare l'immagine e il suono di determinate frequenze.	Si tratta di un fenomeno normale e non di un guasto. Allontanare gli apparecchi.
Durante il funzionamento del microonde si sentono rumori anomali. Si vedono scintille nella camera di cottura.	Le pentole contengono metallo.	**Interrompere immediatamente il programma!** Sostituire le stoviglie. Consultare il capitolo "Stoviglie adatte alle microonde".
Il funzionamento si interrompe senza motivo apparente.	L'apparecchio è difettoso.	Contattare il nostro servizio o uno specialista.

Dati tecnici

Modello:.....PC-MW 1354
Alimentazione:.....230 V~, 50 Hz
Consumo di energia:.....1520 W
Potenza di uscita dimensionale della microonde: .... 950 W / 2450 MHz
Capacità della camera di cottura: .....ca. 30 litri
Consumo di energia in modalità spenta: .....≤0,3 W
Passaggio al modo spento: .....≤20 minuti
Classe di protezione: I
Peso netto: .....ca. 14 kg

Si riserva il diritto di apportare modifiche tecniche e di design nel corso dello sviluppo del prodotto.

Questo apparecchio è stato testato secondo tutte le direttive CE in vigore e costruito secondo le ultime norme di sicurezza.

Smaltimento

Significato del simbolo "Eliminazione"

Salvaguardare l'ambiente, gli elettrodomestici non vanno eliminati come rifiuti domestici.

Per l'eliminazione degli elettrodomestici, fare uso dei posti di raccolta previsti per questo tipo e porre quegli elettrodomestici che non sono più in uso.

Si contribuisce così ad evitare un effetto potenziale sull'ambiente e sulla salute, dovuto magari ad una eliminazione sbagliata.

Questo significa un contributo personale alla riutilizzazione, al riciclaggio e altre forme di utilizzazione di elettrodomestici ed apparecchi elettronici usati.

Si possono trovare le corrispondenti informazioni sugli appositi luoghi di raccolta, nelle amministrazioni dei comuni. Il vostro rivenditore e partner contrattuale è anche obbligato a riprendere gratuitamente il vecchio apparecchio.

WAŻNE:
Najpierw należy zapoznać się z oddzielnie załączoną instrukcją bezpieczeństwa.

Instrukcja obsługi

Dziękujemy za wybór naszego produktu. Mamy nadzieję, że korzystanie z urządzenia sprawi państwu radość.

Przed rozpoczęciem użytkowania urządzenia przeczytaj uważnie instrukcję obsługi oraz oddzielnie załączone wskazówki bezpieczeństwa. Przechowuj te dokumenty wraz z kartą gwarancyjną, paragonem i, jeśli to możliwe, pudełkiem z opakowaniem wewnętrznym w bezpiecznym miejscu. Jeżeli przekazujesz urządzenie osobom trzecim, dołącz zawsze wszystkie istotne dokumenty.

Symbole użyte w tej instrukcji obsługi

Ważne informacje dotyczące bezpieczeństwa użytkownika są specjalnie wyróżnione. Koniecznie stosuj się do tych wskazówek, aby uniknąć wypadków i uszkodzenia urządzenia:

⚠ **OSTRZEŻENIE:**
Ostrzega przed zagrożeniami dla zdrowia i wskazuje na potencjalne ryzyka obrażeń.

⚠ **UWAGA:**
Wskazuje na potencjalne zagrożenia dla urządzenia lub innych przedmiotów.

Spis treści

Przegląd elementów obsługi **3**
Rozpakowanie urządzenia **28**
Etykiety i symbole na urządzeniu **28**
Ostrzeżenia dotyczące użytkowania urządzenia **29**
Przegląd elementów obsługi / Zakres dostawy **29**
Odpowiednie naczynia do kuchenek mikrofalowych **29**
Użycie urządzenia **29**
Instrukcja instalacji 29
Co należy wiedzieć o działaniu kuchenki mikrofalowej 30
Uruchomienie **30**
Obsługa **30**
Czyszczenie **30**
Wnętrze 30
Ściany zewnętrzne 30
Akcesoria 31
Zapach 31
Oświetlenie piekarnika 31
Rozwiązywanie problemów **31**
Dane techniczne **31**
Warunki gwarancji **31**
Usuwanie **32**
Znaczenie symbolu „Pojemnik na śmieci” 32

Rozpakowanie urządzenia

1. Wyjmij urządzenie z opakowania.
2. Usuń wszystkie materiały opakowaniowe, takie jak folie, materiały wypełniające, opaski kablowe i opakowania kartonowe.
3. Sprawdź, czy zawartość opakowania jest kompletna.
4. Jeżeli zawartość opakowania jest niekompletna lub jeżeli widoczne są uszkodzenia, nie używaj urządzenia. Natychmiast zwróć je do sprzedawcy.
5. Na urządzeniu może nadal znajdować się kurz lub pozostałości po produkcji. Zalecamy wyczyszczenie urządzenia zgodnie z opisem w punkcie „Czyszczenie”.

Etykiety i symbole na urządzeniu

⚠ **WARNING** 📖

1: MICROWAVE AND HIGH VOLTAGE INSIDE. BE SURE NOT TO REMOVE THE ENCLOSURE.
2: THIS APPLIANCE IS EQUIPPED WITH A GROUNDED PLUG FOR YOUR PROTECTION AGAINST POSSIBLE SHOCK HAZARDS AND SHOULD BE CONNECTED TO A PROPERLY GROUNDED OUTLET.
3: THIS DEVICE IS TO BE SERVICED ONLY BY PROPERLY QUALIFIED SERVICE PERSONNEL.
4: DISCONNECT POWER PLUG BEFORE SERVICING. REMOVAL OF THE ENCLOSURE WITH PRODUCT ENERGIZED COULD EXPOSE SERVICEMEN TO HAZARDOUS HIGH VOLTAGE POTENTIAL.

WARNING
MICROWAVE ENERGY DO NOT REMOVE THIS COVER

Tłumaczenie:

⚠ 📖

1: To urządzenie generuje wysokie napięcie i mikrofale. Nigdy nie zdejmuj obudowy.
2: Ze względów bezpieczeństwa urządzenie jest wyposażone we wtyczkę z uziemieniem chroniącą przed porażeniem prądem elektrycznym i dlatego musi być podłączone do uziemionego gniazdka.
3: Urządzenie może być serwisowane wyłącznie przez wykwalifikowany personel.
4: Przed przystąpieniem do prac konserwacyjnych należy odłączyć wtyczkę zasilania. Zdejmowanie obudowy przy podłączonym

JĘZYK POLSKI

zasilaniu może narazić personel konserwacyjny na niebezpieczne wysokie napięcie.

Ostrzeżenie!
Energia mikrofal! Nie zdejmować pokrywy!

Ostrzeżenia dotyczące użytkowania urządzenia

⚠ **OSTRZEŻENIE:**

- Nie umieszczać kuchenki mikrofalowej w szafce.
- **Nigdy** nie używaj kuchenki mikrofalowej, gdy jest pusta!
- Należy używać wyłącznie naczyń nadających się do użytku w kuchenkach mikrofalowych. Należy przestrzegać wskazówek zawartych w rozdziale „Odpowiednie naczynia do kuchenek mikrofalowych".
- Podczas podgrzewania żywności w urządzeniu nie wolno używać metalowych pojemników na żywność i napoje.
- Kuchenka mikrofalowa jest przeznaczona do podgrzewania żywności i napojów. Suszenie żywności lub odzieży oraz podgrzewanie podkładek rozgrzewających, kapci, gąbek, wilgotnych szmatek itp. może prowadzić do ryzyka obrażeń, zapłonu lub pożaru.
- Kuchenka mikrofalowa **nie** jest przeznaczona do podgrzewania **żywych zwierząt**.
- Nie podgrzewaj płynów ani innych produktów spożywczych w zamkniętych pojemnikach. **Ryzyko wybuchu!**
- Zawartość butelek do karmienia i słoiczków z jedzeniem dla niemowląt należy wymieszać lub wstrząsnąć i sprawdzić temperaturę przed spożyciem, aby uniknąć oparzeń.
- W urządzeniu nie należy podgrzewać żywności z miseczką lub skórką, takiej jak jajka, kiełbasa, zamknięte szklane słoiki itp.
- Podczas wyjmowania pojemników należy używać rękawic kuchennych. **Ryzyko poparzenia!**
- Należy regularnie czyścić kuchenkę mikrofalową i usuwać osady żywności z jej wnętrza.

⚠ **OSTRZEŻENIE: Opóźnienie wrzenia!**

- Podczas gotowania, zwłaszcza podczas podgrzewania płynów (wody), może się zdarzyć, że temperatura wrzenia zostanie osiągnięta, ale typowe pęcherzyki pary jeszcze się nie uniosą. Ciecz wrze nierównomiernie. To tak zwane opóźnienie wrzenia może prowadzić do nagłego tworzenia się pęcherzyków pary, a tym samym do wrzenia po wyjęciu pojemnika przez delikatne potrząśnięcie nim. **Ryzyko poparzenia!**
- Aby uzyskać równomierne wrzenie, należy umieścić w pojemniku szklany pręt lub podobny niemetalowy przedmiot.

⚠ **UWAGA:**

- Nie usuwać żadnych zmontowanych części z komory i wewnętrznej strony drzwiczek!
- Nie usuwać plastikowych folii z wewnętrznej strony drzwi!
- Krążek miki (9) w komorze gotowania również nie powinien być usuwany! Chroni znajdujący się za nim element elektroniczny przed zanieczyszczeniem.

Przegląd elementów obsługi / Zakres dostawy

1 Regulator mocy (◎**POWER**)
2 Zegar sterujący (◔**TIMER**)
3 Wał napędzający
4 Pierścień obrotowy
5 Szklany talerz obrotowy
6 Blokada drzwiczek
7 Okienko
8 Klamka drzwi
9 Tarcza ochronna

Odpowiednie naczynia do kuchenek mikrofalowych

- Idealnym materiałem do użytku w kuchence mikrofalowej jest materiał przezroczysty, aby promieniowanie mikrofalowe mogło równomiernie podgrzewać żywność.
- Okrągłe / owalne miski i talerze są bardziej odpowiednie niż kwadratowe, ponieważ żywność może się przypalić w rogach.

⚠ **UWAGA:**

Ryzyko wybuchu w przypadku szczelnie zamkniętych naczyń.

- Przed gotowaniem lub podgrzewaniem należy otworzyć szczelnie zamknięte pojemniki.
- Plastikową folię ochronną należy kilkakrotnie nakłuć widelcem.

⚠ **UWAGA: Ryzyko iskrzenia i pożaru!**

- Promieniowanie mikrofalowe nie może przenikać przez metal. Dlatego nie wolno używać metalowych pojemników lub płytek.
- Nie należy używać tacek papierowych wykonanych z materiałów pochodzących z recyklingu, ponieważ mogą one zawierać niewielkie ilości metalu.

Poniższa lista ułatwi wybór odpowiednich naczyń mikrofalowych:

Materiał	Odpowiedni
Pojemnik ze szkła żaroodpornego	tak
Pojemnik szklany nieodporny na wysoką temperaturę	nie
Żaroodporny ceramiczny pojemnik / talerz (Nie używaj ceramiki zdobionej lub glazurowanej metalem).	tak
Plastikowy pojemnik nadający się do kuchenki mikrofalowej	tak
Papier kuchenny (podgrzewać tylko przez chwilę)	tak
Metalowe lub aluminiowe przybory kuchenne	nie
Folia aluminiowa i pojemnik foliowy	nie

Użycie urządzenia

Instrukcja instalacji

- Ustaw urządzenie tyłem do ściany.
- Zachowaj następujące bezpieczne odległości:
  - 10 cm z tyłu
  - 10 cm po obu stronach
  - 30 cm na górze kuchenki mikrofalowej
- Aby zapobiec zakłóceniom pracy innych urządzeń, nie należy umieszczać kuchenki mikrofalowej w bezpośrednim sąsiedztwie innych urządzeń elektronicznych.

Co należy wiedzieć o działaniu kuchenki mikrofalowej

- Urządzenie wykorzystuje promieniowanie mikrofalowe, które podgrzewa cząsteczki wody w żywności w bardzo krótkim czasie. Nie występuje promieniowanie cieplne, a zatem prawie nie dochodzi do przyrumienienia.
- Urządzenie służy wyłącznie do podgrzewania żywności.
- Urządzenie nie nadaje się do pieczenia w pływającym tłuszczu.
- Jednorazowo należy podgrzewać tylko 1–2 porcje. W przeciwnym razie urządzenie straci wydajność.
- W celu przerwania procesu podgrzewania proszę ustawić zegar na pozycję „**0**”.
- Mikrofale natychmiast dostarczają pełną energię. Podgrzewanie wstępne nie jest zatem konieczne.
- Nigdy nie uruchamiaj urządzenia pustego w trybie mikrofalowym.
- Kuchenka mikrofalowa nie zastępuje konwencjonalnej kuchenki. Służy głównie do:
  - Rozmrażania zamrożonej / głęboko zamrożonej żywności.
  - Szybkiego podgrzewania / podgrzewania żywności lub napojów.
  - Gotowania żywności.
- Oświetlenie piekarnika zaświeci się na stałe. Zamknij drzwiczki, aby wyłączyć oświetlenie.

Uruchomienie

1. Otwórz drzwiczki za pomocą uchwytu.
2. Jeśli jeszcze nie zrobiono: Umieść wałek napędowy na środku dna wewnątrz kuchenki.
3. Zamontuj na środku pierścień prowadzący.
4. Umieść szklany talerz obrotowy w taki sposób, aby wycięcie w jego dolnej części zablokowało się na środku wałka napędowego.
5. Proszę sprawdzić urządzenie pod względem widocznych uszkodzeń, szczególnie w okolicy drzwiczek. W przypadku jakichkolwiek uszkodzeń w żadnym wypadku nie wolno włączać urządzenia.
6. Sprawdzić, czy napięcie w sieci elektrycznej jest zgodne z napięciem używanego urządzenia. Sprawdzić dane techniczne na tabliczce znamionowej.
7. Proszę włożyć wtyczkę do zainstalowanego właściwie gniazdka wtykowego ze zestykiem uziemiającym.

⚠ UWAGA:

- Proszę nie usuwać żadnych zamontowanych elementów z komory kuchenki i z wewnętrznej strony drzwiczek!
- Tarcza ochronna (9) jest również częścią urządzenia i nie wolno jej usuwać. Chroni zespoły elektroniczne przed zabrudzeniem.

Obsługa

1. Umieścić żywność w odpowiednich naczyniach.
2. Otwórz drzwiczki i umieść słoik na środku szklanej płytki.
3. Zamknij drzwiczki. (Ze względów bezpieczeństwa urządzenie działa tylko przy mocno zamkniętych drzwiczkach).
4. Ustaw wymaganą moc mikrofal:

Napisy	Opis	Moc w %	Zakres użytkowania
Low	Niska	17	Gotowanie w stałej temp.
❄	Rozmrażanie	30	Rozmrażanie produktów
Med	Średnia	55	Duszenie. np. mięsa
M.High	Średnio wysoka	80	Duszenie. np. mięsa
High	Wysoka	100	Szybkie podgrzewanie

* 100 % = 950 W

5. Przy pomocy zegara sterującego proszę ustawić odpowiedni czas podgrzewania. Czas podgrzewania jest zależny od rodzaju i ilości zawartości. W krótkim czasie nauczą się Państwo ustalać odpowiedni czas podgrzewania.
   - Przygotowywanie potraw w kuchence mikrofalowej trwa o wiele krócej niż przy pomocy zwykłej kuchenki. Jeżeli nie są Państwo pewni, proszę ustawić nieco krótszy czas podgrzewania, a później w razie potrzeby podgrzać potrawę dodatkowo.
   - Maksymalne ustawienie to 35 minut. Po upływie czasu gotowania rozlegnie się sygnał dźwiękowy. Pokrętło powróci do pozycji „**0**”.
   - Po ustawieniu czasu podgrzewania urządzenie włączy się. Wewnątrz kuchenki mikrofalowej zapali się światło.
   - **Proszę pamiętać:** Potrawę przykryć pokrywką.
6. Po upływie czasu urządzenie wyłącza się i rozbrzmiewa sygnał końcowy. Następnie proszę wyjąć potrawę.

Czyszczenie

⚠ OSTRZEŻENIE:

Wyłącz kuchenkę mikrofalową i wyjmij wtyczkę z gniazdka.

⚠ UWAGA:

- Nie używaj drucianej szczotki ani innych przedmiotów ściernych.
- Nie używaj ostrych lub ściernych środków czyszczących.
- Nie używaj metalowego skrobaka do czyszczenia okienka podglądu. Powierzchnia może zostać zarysowana, a szkło może pęknąć.

Wnętrze

- Wnętrze piekarnika należy utrzymywać w czystości. Rozpryski i rozlane płyny na ściankach piekarnika można usunąć wilgotną ściereczką. Jeśli piekarnik jest bardzo zabrudzony, można również użyć łagodnego środka czyszczącego.
- Przetrzyj wewnętrzną i zewnętrzną stronę okienka podglądu wilgotną ściereczką. Regularnie usuwaj rozpryski i plamy z rozlanych płynów.

Ściany zewnętrzne

- Zewnętrzne ścianki obudowy należy czyścić wyłącznie wilgotną szmatką. Należy upewnić się, że woda nie przedostanie się do otworów w obudowie, a tym samym do wnętrza urządzenia.
- Aby wyczyścić panel sterowania, należy wcześniej otworzyć drzwiczki kuchenki mikrofalowej, aby uniknąć przypadkowego włączenia urządzenia.

Akcesoria

- Szklaną płytę należy od czasu do czasu czyścić płynem do mycia naczyń lub w zmywarce.
- Pierścień ślizgowy i wewnętrzna podstawa piekarnika powinny być regularnie czyszczone. Pierścień ślizgowy można zdjąć i umyć ręcznie. Można użyć łagodnego detergentu lub płynu do mycia okien. Dokładnie wysusz. Upewnij się, że pierścień został prawidłowo włożony.

Zapach

Czy z wnętrza kuchenki mikrofalowej wydobywa się nieprzyjemny zapach?

Umieść w kuchence mikrofalowej miskę z wodą i sokiem z cytryny. Podgrzewaj mieszaninę przez około 5 minut. Następnie wytrzyj wnętrze miękką ściereczką.

Oświetlenie piekarnika

Aby wymienić oświetlenie piekarnika, skontaktuj się ze specjalistycznym warsztatem w pobliżu.

Rozwiązywanie problemów

Problem	Możliwa przyczyna	Środek zaradczy
Urządzenie nie działa.	Urządzenie nie jest zasilane.	Sprawdzić gniazdo sieciowe za pomocą innego urządzenia.
		Włożyć prawidłowo wtyczkę sieciową.
		Sprawdzić bezpiecznik domowy.
	Urządzenie jest uszkodzone.	Skontaktuj się z naszym serwisem lub specjalistą.
Odbiór radia lub telewizji jest zakłócony podczas pracy kuchenki mikrofalowej.	Pola elektromagnetyczne tego urządzenia mogą wpływać na obraz i dźwięk o określonych częstotliwościach.	Jest to normalne zjawisko, a nie usterka. Przesuń urządzenia dalej od siebie.
Podczas pracy kuchenki mikrofalowej słychać nietypowe dźwięki. W komorze widoczne są iskry.	Naczynie zawiera metal.	**Natychmiast zatrzymaj program!** Wymień naczynia. Należy zapoznać się z rozdziałem „Odpowiednie naczynia do kuchenek mikrofalowych”.
Działanie zostało przerwane bez wyraźnego powodu.	Urządzenie jest uszkodzone.	Skontaktuj się z naszym serwisem lub specjalistą.

Dane techniczne

Model:.....PC-MW 1354
Zasilanie:..... 230 V~, 50 Hz
Pobór mocy:..... 1520 W
Nominalna moc wyjściowa mikrofal:..... 950 W / 2450 MHz
Pojemność komory piekarnika:.....ok. 30 litr
Pobór mocy w trybie wyłączenia: .....≤0,3 W
Przejście do trybu wyłączenia:.....≤20 minut
Klasa ochronności:..... I
Waga netto:..... ok. 14 kg

Zastrzegamy sobie prawo wprowadzania zmian technicznych i projektowych w trakcie ciągłego rozwoju produktu.

To urządzenie zostało przetestowane zgodnie z wszystkimi obowiązującymi, aktualnymi dyrektywami CE i zbudowane zgodnie z najnowszymi przepisami bezpieczeństwa.

Warunki gwarancji

Przyznajemy 24 miesiące gwarancji na produkt licząc od daty zakupu.

W tym okresie będziemy bezpłatnie usuwać w terminie 14 dni od daty dostarczenia wadliwego sprzętu z kartą gwarancyjną do miejsca zakupu wszystkie uszkodzenia powstałe w tym urządzeniu na skutek wady materiałów lub wadliwego wykonania, naprawiając oraz wymieniając wadliwe części lub (jeśli uznamy za stosowne) wymieniając całe urządzenie na nowe.

Sprzęt do naprawy powinien być dostarczony w komplecie wraz z dowodem zakupu oraz z ważną kartą gwarancyjną do sprzedawcy w miarę możliwości w oryginalnym opakowaniu lub innym odpowiednim dla zabezpieczenia przed uszkodzeniem. W razie braku kompletnego opakowania fabrycznego, ryzyko uszkodzenia sprzętu podczas transportu do i z miejsca zakupu ponosi reklamujący.

Naprawa gwarancyjna nie dotyczy czynności przewidzianych w instrukcji obsługi, do wykonania których zobowiązany jest użytkownik we własnym zakresie i na własny koszt.

Gwarancja nie obejmuje:

- mechanicznych, termicznych, chemicznych uszkodzeń sprzętu i wywołanych nimi wad,
- uszkodzeń powstałych w wyniku działania sił zewnętrznych takich jak wyładowania atmosferyczne, zmiana napięcia zasilania i innych zdarzeń losowych,
- nieprawidłowego ustawienia wartości napięcia elektrycznego, zasilanie z nieodpowiedniego gniazda zasilania,
- sznurów połączeniowych, sieciowych, żarówek, baterii, akumulatorów,
- uszkodzeń wyrobu powstałych w wyniku niewłaściwego lub niezgodnego z instrukcją jego użytkowania, przechowywania, konserwacji, samowolnego zrywania plomb oraz wszelkich przeróbek i zmian konstrukcyjnych dokonanych przez użytkownika lub osoby niepowołane,
- roszczeń z tytułu parametrów technicznych wyrobu, o ile są one zgodne z podanymi przez producenta,
- prawidłowego zużycia i uszkodzeń, które mają nieistotny wpływ na wartość lub działanie tego urządzenia.

Karta gwarancyjna bez pieczątki sklepu, daty sprzedaży, nie wypełniona, źle wypełniona, ze śladami poprawek, nieczytelna wskutek zniszczenia, bez możliwości ustalenia miejsca sprzedaży oraz dołączonego dowodu zakupu jest nieważna.

Korzystanie z usług gwarancyjnych nie jest możliwe po upływie daty ważności gwarancji. Gwarancja na części lub całe urządzenie, które

są wymieniane kończy się, wraz z końcem gwarancji na to urządzenie.

Wszystkie inne roszczenia, wliczając w to odszkodowania są wykluczone chyba, że prawo przewiduje inaczej. Roszczenia wykraczające poza tą umowę nie są uwzględniane przez tą gwarancję.

Gwarancja na sprzedany towar konsumpcyjny nie wyłącza, nie ogranicza ani nie zawiesza uprawnień kupującego wynikających z niezgodności towaru z umową.

Gwarancja oraz zawarte w niej warunki obowiązują na terenie Rzeczpospolitej Polskiej.

Dystrybutor:
CTC Clatronic Sp. z o.o
Ul. Brzeska 1
45-960 Opole

Usuwanie

Znaczenie symbolu „Pojemnik na śmieci"

Proszę oszczędzać nasze środowisko, sprzęt elektryczny nie należy do śmieci domowych.

Proszę korzystać z punktów zbiorczych, przewidzianych do zdawania sprzętu elektrycznego, i tam proszę oddawać sprzęt elektryczny, którego już nie będą Państwo używać.

Tym sposobem pomagają Państwo unikać potencjalnych następstw niewłaściwego usuwania odpadów, mających wpływ na środowisko i zdrowie ludzi.

Tą drogą przyczyniają się Państwo do ponownego użycia, do recyklingu i do innych form wykorzystania starego sprzętu elektrycznego i elektronicznego.

Informacje, gdzie można zdać sprzęt, otrzymają Państwo w swoich urzędach komunalnych lub w administracji gminy. Twój sprzedawca i partner umowny jest również zobowiązany do bezpłatnego odbioru starego urządzenia.

FONTOS:
Először feltétlenül olvassa el a külön mellékelt biztonsági utasításokat.

Használati utasítás

Köszönjük, hogy a termékünket választotta. Reméljük, elégedetten használja majd a készüléket.

A készülék használata előtt nagyon figyelmesen olvassa el a használati útmutatót és a külön mellékelt biztonsági utasításokat. Tartsa ezeket a dokumentumokat, beleértve a jótállási jegyet, a blokkot és lehetőség szerint a belső csomagolással ellátott dobozt is, biztonságos helyen. Ha a készüléket harmadik félnek adja tovább, mindig mellékelje az összes vonatkozó dokumentumot.

A használati útmutatóban található szimbólumok

Az ön biztonságára vonatkozó utasítások kifejezetten meg vannak különböztetve. Kérjük, mindenképpen ügyeljen ezekre annak érdekében, hogy elkerülje a baleseteket és a készülék károsodását:

⚠ **FIGYELMEZTETÉS:**
Egészségét károsító veszélyforrásokra figyelmeztet és rámutat a lehetséges sérülési lehetőségekre.

⚠ **VIGYÁZAT:**
Lehetséges veszélyre utal, mely a készülékben vagy más tárgyakban kárt tehet.

Tartalom

A kezelőelemek áttekintése **3**
A készülék kicsomagolása **33**
Címkék és szimbólumok a készüléken **33**
A készülék használatára vonatkozó figyelmeztetések **34**
A kezelőelemek áttekintése / A csomag tartalma **34**
Alkalmas mikrohullámú edények **34**
A készülék használata **34**
Telepítési útmutató 34
Tudnivalók a mikrohullámú sütő működésével kapcsolatban 34
Üzembe helyezés **35**
Kezelés **35**
Tisztítás **35**
Belső rész 35
Külső falak 35
Tartozékok 35
Szag 35
Sütőfény 35
Hibaelhárítás **36**
Műszaki adatok **36**
Hulladékkezelés **36**
A „kuka” piktogram jelentése 36

A készülék kicsomagolása

1. Vegye ki a készüléket a csomagolásából.
2. Távolítson el minden csomagolóanyagot, például fóliákat, töltőanyagot, kábelkötegelőket és kartoncsomagolást.
3. Ellenőrizze a szállítási terjedelem teljességét.
4. Ha a csomagolás tartalma hiányos, vagy ha sérülések észlelhetők, ne működtesse a készüléket. Azonnal juttassa vissza a kereskedőhöz.
5. A készüléken még lehetnek por- vagy gyártási maradványok. Javasoljuk, hogy tisztítsa meg a készüléket a „Tisztítás” pontban leírtak szerint.

Címkék és szimbólumok a készüléken

⚠ **WARNING** 📖

1: MICROWAVE AND HIGH VOLTAGE INSIDE. BE SURE NOT TO REMOVE THE ENCLOSURE.
2: THIS APPLIANCE IS EQUIPPED WITH A GROUNDED PLUG FOR YOUR PROTECTION AGAINST POSSIBLE SHOCK HAZARDS AND SHOULD BE CONNECTED TO A PROPERLY GROUNDED OUTLET.
3: THIS DEVICE IS TO BE SERVICED ONLY BY PROPERLY QUALIFIED SERVICE PERSONNEL.
4: DISCONNECT POWER PLUG BEFORE SERVICING. REMOVAL OF THE ENCLOSURE WITH PRODUCT ENERGIZED COULD EXPOSE SERVICEMEN TO HAZARDOUS HIGH VOLTAGE POTENTIAL.

WARNING
MICROWAVE ENERGY DO NOT REMOVE THIS COVER

Fordítás:

⚠ **Figyelmeztetés** 📖

1: Ez a készülék nagyfeszültséget és mikrohullámokat generál. Soha ne távolítsa el a készülékházát.
2: Az Ön biztonsága érdekében ez a készülék földelt dugóval van felszerelve, hogy megvédje Önt az áramütéstől, ezért földelt konnektorba kell csatlakoztatni.
3: Ezt a készüléket csak szakképzett személyzet szervizelheti.
4: A karbantartási munkálatok elvégzése előtt húzza ki a hálózati csatlakozót. A készülékház eltávolítása bedugott hálózati csatlako-

MAGYARUL

zóval veszélyes magasfeszültségnek teheti ki a karbantartó személyzetet.

Figyelmeztetés!
Mikrohullámú energia! Ne távolítsa el ezt a burkolatot!

A készülék használatára vonatkozó figyelmeztetések

⚠ **FIGYELMEZTETÉS:**

- Ne helyezze a mikrohullámú sütőt szekrénybe.
- **Soha** ne működtesse a mikrohullámú sütőt üres állapotban!
- Csak mikrohullámú sütőben való használatra alkalmas edényeket szabad használni. Vegye figyelembe az „Alkalmas mikrohullámú edények” című fejezetben található megjegyzéseket.
- Az ételek és italok fémtartályai nem megengedettek, ha a készülékben ételt melegít.
- A mikrohullámú sütő ételek és italok melegítésére szolgál. Az ételek vagy ruhák szárítása és a melegítőpárnák, papucsok, szivacsok, nedves ruhák és hasonlók melegítése sérülés, gyulladás vagy tűzveszélyt okozhat.
- A mikrohullámú sütő **nem** alkalmas **élő állatok** melegítésére / melegítésére.
- Ne melegítsen folyadékokat vagy más élelmiszereket zárt edényekben. **Robbanásveszély!**
- Az etetőüvegek és bébiételes üvegek tartalmát fogyasztás előtt meg kell keverni vagy fel kell rázni, és ellenőrizni kell a hőmérsékletet, hogy elkerülhető legyen az égési sérülés.
- A készülékben nem szabad melegíteni a tállal vagy héjjal ellátott élelmiszereket, például tojást, kolbászt, lezárt üvegedényeket stb.
- Használjon sütőkesztyűt vagy konyhai kesztyűt az edények eltávolításakor. **Égési sérülések veszélye!**
- Rendszeresen tisztítsa meg a mikrohullámú sütőt, és távolítsa el az élelmiszerlerakódásokat a belsejéből.

⚠ **FIGYELMEZTETÉS: Forráskésleltetés!**

- Főzéskor, különösen folyadékok (víz) újramelegítésekor előfordulhat, hogy a forráspontot elérte, de a jellegzetes gőzbuborékok még nem emelkednek fel. A folyadék egyenetlenül forr. Ez az ún. forráskésleltetés a gőzbuborékok hirtelen kialakulásához és így a folyadék átforrósodásához vezethet, amikor az edényt óvatos rázással kivesszük. **Leforrázás veszélye!**
- Az egyenletes forrás eléréséhez helyezzen egy üvegpálcát vagy hasonló nem fémes tárgyat a tartályba.

⚠ **VIGYÁZAT:**

- Ne távolítsa el az összeszerelt alkatrészeket a főzőszekrényből és az ajtó belső oldaláról!
- Ne távolítsa el az ajtó belső oldalán lévő műanyag fóliákat!
- A főzőkamrában lévő csillámlemezt (9) sem szabad eltávolítani! Megvédi a mögötte lévő elektronikus alkatrészt a szennyeződéstől.

A kezelőelemek áttekintése / A csomag tartalma

1 Teljesítményszabályozó (◎ **POWER**)
2 Időzítő óra (◔ **TIMER**)
3 Hajtótengely
4 Vezetőgyűrű
5 Üveg forgótányér
6 Ajtózár
7 Ablak
8 Ajtókilincs
9 Csillám lap

Alkalmas mikrohullámú edények

- A mikrohullámú sütőben ideális anyag az átlátszó, hogy a mikrohullámú sugárzás egyenletesen tudja felmelegíteni az ételt.
- A kerek / ovális tálak és tányérok alkalmasabbak, mint a szögletesek, mivel a sarkokban az étel túlsülhet.

⚠ **VIGYÁZAT:**

Robbanásveszély a szorosan zárt edényeknél.

- Főzés vagy melegítés előtt nyissa ki a lezárt edényeket.
- Villával többször szúrja meg a műanyag védőfóliát.

⚠ **VIGYÁZAT: Szikra- és tűzveszély!**

- A mikrohullámú sugárzás nem képes áthatolni a fémen. Ezért fémtartályokat vagy -lemezeket nem szabad használni.
- Ne használjon újrahasznosított anyagból készült papírtálcákat, mivel ezek kis mennyiségű fémet tartalmazhatnak.

Az alábbi lista megkönnyíti a megfelelő mikrohullámú edények kiválasztását:

Anyag	Megfelelő
Hőálló üvegedény	igen
Nem hőálló üvegtartály	nem
Hőálló kerámia edény / tányér (Ne használjon fémmel díszített vagy mázas kerámiát.)	igen
Mikrohullámú sütésre alkalmas műanyag edény	igen
Konyhai papír (csak rövid ideig melegítse fel)	igen
Fém vagy alumínium edények	nem
Alumíniumfólia és fóliatartály	nem

A készülék használata

Telepítési útmutató

- Helyezze a készüléket háttal a falnak.
- Tartsa be a következő biztonsági távolságokat:
  - 10 cm hátulról
  - 10 cm mindkét oldalon
  - 30 cm a mikrohullámú sütő tetején
- Annak érdekében, hogy más készülékeket ne zavarjon a működés, ne helyezze a mikrohullámú sütőt más elektronikus készülékek közvetlen közelébe.

Tudnivalók a mikrohullámú sütő működésével kapcsolatban

- A készülék mikrohullámú sugárzással működik, amely nagyon rövid idő alatt felmelegíti az élelmiszerekben lévő vízrészecskéket. Nincs hősugárzás és ezért alig barnulnak meg.
- Ezzel a készülékkel csak ételt melegíthet.

MAGYARUL

- A készülék nem alkalmas úsztatott zsírban való sütésre.
- Egyszerre csak 1–2 adagot melegítsen fel. Ellenkező esetben a készülék veszít a hatékonyságából.
- Az elkészítési folyamat megszakítása végett állítsa az időmérőt „**0**”-ra.
- A mikrohullámú sütők azonnal teljes energiát adnak le. Előmelegítésre ezért nincs szükség.
- Soha ne működtesse a készüléket üresen mikrohullámú üzemmódban.
- A mikrohullámú sütő nem helyettesíti a hagyományos tűzhelyet. Elsősorban a következőkre szolgál:
  - Fagyasztott / mélyhűtött ételek felolvasztására.
  - Az ételek vagy italok gyors felmelegítésére / felmelegítésére.
  - Ételek főzésére.
- A sütő világítása folyamatosan világít. A világítás kikapcsolásához zárja be az ajtót.

Üzembe helyezés

1. Nyissa ki az ajtót a fogantyúval.
2. Ha még nem csinálta meg: Helyezze a hajtótengelyt a sütő aljának közepére.
3. Helyezze be a vezetőgyűrűt a sütő középére.
4. Úgy helyezze el a forgó üvegtányért, hogy az alsó mélyedések rögzüljenek a hajtótengely közepére.
5. Ellenőrizze, nincsenek-e látható sérülések a készüléken, elsősorban az ajtó körül. Bármilyen jellegű sérülést észlel, a készüléket nem szabad üzembe helyezni.
6. Ellenőrizze, hogy a használni kívánt hálózati feszültség megegyezik a készülék hálózati feszültségével. A műszaki adatokért lásd az adattáblát.
7. A készülék dugaszát szakszerűen felszerelt érintésvédelemmel ellátott konnektorba dugja.

⚠ **VIGYÁZAT:**
- Ne vegyen ki a sütőtérből vagy az ajtó belső oldalról semmilyen beszerelt rész!
- A csillám lap (9) szintén a készülék része, és nem szabad eltávolítani. Védi a mögötte található elektronikát a szennyeződéstől.

Kezelés

1. Tegye a felmelegítendő ételt megfelelő edénybe.
2. Nyissa ki az ajtót, és helyezze az edényt a forgó tányér közepére.
3. Utána zárja be az ajtót. (A készülék biztonsági okokból csak szorosan zárt ajtóval működik.)
4. Állítsa be a kívánt mikrohullámú teljesítményt:

Feliratozás	Megnevezés	Teljesítmény %-ban	Felhasználási terület
Low	Alacsony	17	Továbbfőzés
❄	Felolvasztás	30	Mélyhűtött áru - felolvasztása
Med	Közepes	55	Pl. hús. párolása
M.High	Közepesen magas	80	Pl. hús. párolása
High	Magas	100	Gyors felforrósítás

* 100 % = 950 W

5. Állítsa be az időmérőt a szükséges elkészítési időtartamra. Az elkészítési időtartam a behelyezett élelmiszer mennyiségéhez és jellegéhez igazodik. Némi gyakorlattal gyorsan megtanulja, hogy mennyi időre van szükség az elkészítéshez.
   - A mikrohullámú sütőben sokkal gyorsabban megy az elkészítés, mint a tűzhelyen. Ha nem lenne biztos a szükséges időben, inkább kevesebbet állítson be, és ha kell, melegítsen utána.
   - A maximális beállítás 35 perc. A főzési idő leteltekor hangjelzés hallatszik. A forgatógomb visszatér a „**0**” állásba.
   - Az elkészítési idő beállításával a készülék bekapcsol. Kigyullad a sütőtér-megvilágítás.
   - **Ügyeljen rá:** Fedje le az ételt a fedővel.
6. A beállított idő letelte után a készülék kikapcsol. Jelzőhang szólal meg. Ezután vegye ki az ételt!

Tisztítás

⚠ **FIGYELMEZTETÉS:**

Kapcsolja ki a mikrohullámú sütőt, és húzza ki a hálózati csatlakozót a konnektorból.

⚠ **VIGYÁZAT:**
- Ne használjon drótkefét vagy más koptató tárgyakat.
- Ne használjon durva vagy súroló hatású tisztítószereket.
- Ne használjon fémkaparót a látóablak tisztításához. A felület megkarcolódhat, és az üveg eltörhet.

Belső rész

- Tartsa tisztán a sütő belsejét. A sütő falára fröccsenő és kiömlött szennyeződéseket nedves ruhával lehet eltávolítani. Ha a sütő nagyon szennyezett, enyhe tisztítószerrel is lehet tisztítani.
- A látóablakot belülről és kívülről is törölje át nedves ruhával. Rendszeresen távolítsa el a kiömlött folyadékok fröccsenéseit és foltjait.

Külső falak

- A ház külső falait csak nedves ruhával szabad tisztítani. Ügyeljen arra, hogy a ház nyílásaiba és ezáltal a készülék belsejébe ne kerüljön víz.
- A kezelőpanel tisztításához előzetesen nyissa ki a mikrohullámú sütő ajtaját, hogy elkerülje a készülék véletlen bekapcsolását.

Tartozékok

- Az üvegtányért időnként mosogatószerrel vagy mosogatógépben kell tisztítani.
- A csúszógyűrűt és a sütő belső alját rendszeresen tisztítani kell. A csúszógyűrűt kiveheti és kézzel kimoshatja. Használhat enyhe mosószert vagy ablaktisztítót. Alaposan szárítsa meg. Ügyeljen arra, hogy utána helyesen helyezze vissza a gyűrűt.

Szag

A mikrohullámú sütő belseje kellemetlen szagú?

Helyezzen egy mikrohullámú sütőbe egy mikrohullámú sütésre alkalmas tálat vízzel és citromlével. Melegítse a keveréket kb. 5 percig. Ezután törölje ki a belsejét egy puha ruhával.

Sütőfény

A sütőfény cseréjéhez forduljon egy Önhöz közeli szakszervizhez.

Hibaelhárítás

Probléma	Lehetséges ok	Megoldás
A készülék nem működik.	A készüléknek nincs tápellátása.	Ellenőrizze a hálózati aljzatot egy másik készülékkel.
		Helyesen dugja be a hálózati dugót.
		Ellenőrizze a házi biztosítékot.
	A készülék meghibásodott.	Forduljon szervizünkhöz vagy szakemberhez.
A rádió- vagy TV-vétel megszakad, amikor a mikrohullámú sütő működik.	A készülék elektromágneses mezői befolyásolhatják bizonyos frekvenciák képét és hangját.	Ez normális és nem hiba. Vigye távolabb egymástól a készülékeket.
A mikrohullámú sütő működése közben rendellenes zajok hallhatók. Szikrákat lát a főzőfülkében.	A főzőedény fémet tartalmaz.	**Azonnal állítsa le a programot!** Tegye vissza az edényeket. Kérjük, olvassa el a „Megfelelő mikrohullámú edények” című fejezetet.
A működés minden látható ok nélkül megszakad.	A készülék meghibásodott.	Forduljon szervizünkhöz vagy szakemberhez.

Műszaki adatok

Modell:.....PC-MW 1354
Tápegység: ..... 230 V~, 50 Hz
Energiafogyasztás: ..... 1520 W
Méretezési teljesítmény /
Mikrosütő kimeneti teljesítménye: ..... 950 W / 2450 MHz
Főzőkamra térfogata:.....kb. 30 liter
Energiafogyasztás kikapcsolt üzemmódban: .....≤0,3 W
Kikapcsolt üzemmódba kapcsolás: .....≤20 perc
Védelmi osztály: I
Nettó súly: ..... kb. 14 kg

A műszaki és kivitelezési módosítások jogát a folyamatos termékfejlesztés miatt fenntartjuk.

Ezt a készüléket az összes vonatkozó, hatályos CE-irányelvnek megfelelően tesztelték, és a legújabb biztonsági előírásoknak megfelelően gyártották.

Hulladékkezelés

A „kuka” piktogram jelentése

Kímélje környezetünket, az elektromos készülékek nem a háztartási szemétbe valók.

Használja az elektromos készülékek ártalmatlanítására kijelölt gyűjtőhelyeket, ott adja le azokat az elektromos készülékeit, amelyeket többé már nem kíván használni.

Ezzel segítséget nyújt ahhoz, hogy elkerülhetők legyenek azok a hatások, amelyeket a helytelen „szemétre dobás” gyakorolhat a környezetre és az emberi egészségre.

Ezzel hozzájárul az újrahasznosításhoz, a recyclinghoz és a kiöregedett elektromos és elektronikus készülékek értékesítésének egyéb formáihoz.

Az önkormányzatoknál vagy a polgármesteri hivatalokban tájékoztatást kaphat arról, hogy hova viheti a kiselejtezett készülékeket. Az Ön kereskedője és szerződéses partnere köteles a régi készüléket is ingyenesen visszavenni.

ВАЖНО:
Обязательно сначала прочитайте отдельно прилагаемые инструкции по технике безопасности.

Руководство по эксплуатации

Спасибо за выбор нашего продукта. Надеемся, он вам понравится.

Перед использованием данного прибора внимательно прочитайте инструкцию по эксплуатации и отдельно прилагаемые инструкции по технике безопасности. Храните эти документы, включая гарантийный талон, чек и, по возможности, коробку с внутренней упаковкой в надежном месте. Если вы передаете прибор третьему лицу, всегда прикладывайте к нему все соответствующие документы.

Символы применяемые в данном руководстве пользователя

Важные рекомендации для обеспечения вашей безопасности обозначены по особенному. Обязательно следуйте этим рекомендациям, чтобы предотвратить несчастный случай или поломку изделия:

⚠ **ПРЕДУПРЕЖДЕНИЕ:**
Предупреждает об опасности для здоровья и возможном риске получения травмы.

⚠ **ВНИМАНИЕ:**
Указывает на возможную опасность для изделия и других окружающих предметов.

Содержание

Обзор деталей прибора....3
Распаковка прибора....37
Наклейки и символы на приборе....37
Предупреждения по использованию прибора....38
Обзор деталей прибора / Комплект поставки....38
Подходящая посуда для микроволновой печи....38
Порядок пользования....39
Инструкции по установке....39
Что нужно знать о работе в микроволновой печи....39
Подготовка к работе....39
Порядок работы....39
Чистка....40
Внутренняя поверхность....40
Внешние стенки....40
Принадлежности....40
Запах....40
Лампочка духовки....40
Устранение неполадок....40
Технические данные....40
Утилизация....40
Значение символа «корзина»....40

Распаковка прибора

1. Извлеките прибор из упаковки.
2. Удалите все упаковочные материалы, такие как фольга, наполнитель, кабельные стяжки и картонная упаковка.
3. Проверьте комплект поставки на комплектность.
4. Если содержимое упаковки неполное или если можно обнаружить повреждения, не эксплуатируйте прибор. Немедленно верните его дилеру.
5. На приборе может оставаться пыль или производственные остатки. Мы рекомендуем очистить прибор, как описано в разделе «Чистка».

Наклейки и символы на приборе

⚠ **WARNING**

1: MICROWAVE AND HIGH VOLTAGE INSIDE. BE SURE NOT TO REMOVE THE ENCLOSURE.
2: THIS APPLIANCE IS EQUIPPED WITH A GROUNDED PLUG FOR YOUR PROTECTION AGAINST POSSIBLE SHOCK HAZARDS AND SHOULD BE CONNECTED TO A PROPERLY GROUNDED OUTLET.
3: THIS DEVICE IS TO BE SERVICED ONLY BY PROPERLY QUALIFIED SERVICE PERSONNEL.
4: DISCONNECT POWER PLUG BEFORE SERVICING. REMOVAL OF THE ENCLOSURE WITH PRODUCT ENERGIZED COULD EXPOSE SERVICEMEN TO HAZARDOUS HIGH VOLTAGE POTENTIAL.

WARNING
MICROWAVE ENERGY DO NOT REMOVE THIS COVER

Перевод:

⚠ **Предупреждение**

1: Этот прибор генерирует высокое напряжение и микроволны. Никогда не снимайте корпус.
2: Для защиты от поражения электрическим током данный прибор оснащен заземм-

РУССКИЙ

ленной вилкой, поэтому его необходимо подключать к заземленной розетке.

3: Обслуживание данного прибора должно производиться только квалифицированным персоналом.

4: Перед выполнением работ по техническому обслуживанию отсоедините сетевую вилку. Снятие корпуса с подключенной вилкой может привести к тому, что обслуживающий персонал окажется под опасным высоким напряжением.

Предупреждение!
Микроволновая энергия! Не снимайте эту крышку!

Предупреждения по использованию прибора

⚠ **ПРЕДУПРЕЖДЕНИЕ:**

- Не ставьте микроволновую печь в шкаф.
- **Никогда** не включайте микроволновую печь, если она пуста!
- Разрешается использовать только посуду, пригодную для использования в микроволновых печах. Соблюдайте указания в главе «Подходящая посуда для микроволновой печи».
- Металлические контейнеры для еды и напитков не разрешается использовать для разогрева пищи в приборе.
- Микроволновая печь предназначена для разогрева пищи и напитков. Сушка продуктов или одежды, а также нагрев грелок, тапочек, губок, влажных тканей и тому подобного может привести к риску травмы, воспламенения или пожара.
- Микроволновая печь **не** предназначена для подогрева / разогрева **живых животных**.
- Не нагревайте жидкости или другие продукты в закрытых емкостях. **Опасность взрыва!**
- Содержимое бутылочек для кормления и баночек с детским питанием перед употреблением следует перемешать или встряхнуть и проверить температуру, чтобы избежать ожогов.
- Нельзя разогревать в приборе продукты с чашей или кожицей, такие как яйца, сосиски, запечатанные стеклянные банки и т.д.
- При извлечении контейнеров используйте рукавицы для духовки или кухонные перчатки. **Опасность ожогов!**
- Регулярно очищайте микроволновую печь и удаляйте остатки пищи изнутри.

⚠ **ПРЕДУПРЕЖДЕНИЕ: Задержка кипения!**

- При приготовлении пищи, особенно при повторном нагревании жидкостей (воды), может случиться так, что температура кипения достигнута, но типичные пузырьки пара еще не поднялись. Жидкость закипает неравномерно. Эта так называемая задержка кипения может привести к внезапному образованию пузырьков пара и, как следствие, к закипанию при извлечении емкости путем легкого встряхивания. **Опасность ошпаривания!**
- Чтобы добиться равномерного кипения, поместите в емкость стеклянную палочку или аналогичный неметаллический предмет.

⚠ **ВНИМАНИЕ:**

- Не снимайте собранные детали с рабочей камеры и внутренней стороны дверцы!
- Не снимайте пластиковые пленки на внутренней стороне дверцы!
- Слюдяной диск (9) в рабочей камере также не следует снимать! Он защищает расположенный за ним электронный компонент от загрязнения.

Обзор деталей прибора / Комплект поставки

1 Регулятор мощности (◎**POWER**)
2 Часовой механизм (◔**TIMER**)
3 Приводной вал
4 Направляющее кольцо
5 Стеклянная вращающаяся тарелка
6 Замок дверцы
7 Смотровое окошко
8 Дверная ручка
9 Листовой миканит

Подходящая посуда для микроволновой печи

- Идеальным материалом для использования в микроволновой печи является прозрачный, чтобы микроволновое излучение могло равномерно нагревать пищу.
- Круглые / овальные миски и тарелки подходят больше, чем квадратные, так как в углах пища может пережариться.

⚠ **ВНИМАНИЕ:**

Опасность взрыва из-за плотно закрытой посуды.

- Открывайте герметичные контейнеры перед приготовлением или разогревом.
- Несколько раз проткните пластиковую защитную пленку вилкой.

⚠ **ВНИМАНИЕ: Опасность искр и возгорания!**

- Микроволновое излучение не проникает через металл. Поэтому нельзя использовать металлические контейнеры или тарелки.
- Не используйте бумажные лотки из переработанного материала, так как они могут содержать небольшое количество металла.

РУССКИЙ

Приведенный ниже список облегчит вам выбор подходящей посуды для микроволновой печи:

Материал	Подходит
Контейнер из жаропрочного стекла	да
Контейнер из нежаропрочного стекла	нет
Термостойкий керамический контейнер / тарелка (Не используйте керамику, украшенную или покрытую металлической глазурью).	да
Пластиковый контейнер, безопасный для микроволновой печи	да
Кухонная бумага (нагрев только кратковременный)	да
Металлическая или алюминиевая посуда	нет
Алюминиевая фольга и контейнер для фольги	нет

Порядок пользования

Инструкции по установке

- Установите прибор задней стенкой к стене.
- Соблюдайте следующие безопасные расстояния:
  - 10 см сзади
  - 10 см с обеих сторон
  - 30 см от верхней части микроволновой печи
- Чтобы не нарушить работу других приборов, не ставьте микроволновую печь в непосредственной близости от других электронных устройств.

Что нужно знать о работе в микроволновой печи

- Ваш прибор работает с помощью микроволнового излучения, которое нагревает частицы воды в продуктах за очень короткое время. При этом отсутствует тепловое излучение и, следовательно, практически не происходит подрумянивания.
- Разогревайте пищу только с помощью этого прибора.
- Прибор не подходит для выпечки в плавающем жире.
- Разогревайте только 1–2 порции за раз. В противном случае прибор потеряет эффективность.
- Для прерывания процесса разогревания поставьте, пожалуйста, таймер в положение «**0**».
- Микроволны сразу же отдают всю энергию. Поэтому предварительный разогрев не требуется.
- Никогда не включайте прибор в микроволновом режиме вхолостую.
- Микроволновая печь не заменяет обычную плиту.
  В основном она используется для:
  - Размораживания замороженных / глубоко замороженных продуктов.
  - Быстрого подогрева / разогрева пищи или напитков.
  - Приготовления пищи.
- Освещение в духовке горит постоянно. Закройте дверцу, чтобы выключить освещение.

Подготовка к работе

1. Откройте дверцу с помощью ручки.
2. Если вы еще этого не сделали: Установите приводной вал в центр на дне внутри микроволновой печи.
3. Установите в центр направляющее кольцо.
4. Разместите стеклянную вращающуюся тарелку таким образом, чтобы нижние пазы плотно легли в центре приводного вала.
5. Проконтролируйте печь на видимые повреждения, особенно в области дверцы. При наличии каких-либо повреждений печь ни в коем случае не включать.
6. Убедитесь в том, что используемое питание от сети соответствует напряжению прибора. Проверьте технические характеристики на паспортной табличке.
7. Вставьте вилку в заземленную розетку с напряжением сети, установленную в соответствии с предписаниями.

⚠ **ВНИМАНИЕ:**

- Ни в коем случае не удаляйте какие-либо прикрученные детали из духовки или с дверцы печи!
- Листовой миканит (9) также является частью прибора и его нельзя убирать. Оно защищает электронные компоненты, расположенные под ним, от загрязнений.

Порядок работы

1. Уложите еду, предназначенную для разогревания, в подходящую посуду.
2. Откройте дверцу микроволновой печи и поставьте блюдо на середину стеклянной тарелки.
3. Закройте, пожалуйста, дверцу. (Из соображений безопасности, прибор включается только с плотно закрытой дверцей.)
4. Установите необходимую мощность микроволновки:

Надписи	Наименование	Мощность в %	Область применения
Low	Низкий	17	Доваривавшие
❄	Размораживание	30	Размораживание продуктов
Med	Средний	55	Тушение к примеру мяса
M.High	Средне высокий	80	Тушение к примеру мяса
High	Высокая	100	Быстрое нагревание

* 100 % = 950 Вт

5. Установите при помощи часового механизма необходимое время готовки. Время готовки устанавливается исходя из количества и специфических особенностей продукта. Со временем Вы приобретёте опыт и сможете быстро определять необходимое время готовки.
   - При готовке в микроволновой печи всё происходит гораздо быстрее чем в нормальной печи. Поэтому, если Вы не уверены, устанавливайте время готовки меньше чем надо, и при необходимости доведите продукт до готовности дополнительным включением.
   - Максимальная настройка - 35 минут. По истечении времени приготовления раздается звуковой сигнал. Поворотная ручка возвращается в положение «**0**».
   - После установления времени готовки, прибор включается. Одновременно включается освещение духовки.
   - **Внимание:** Накрывайте продукты крышкой.
6. По окончании установленного времени микроволновка выключится. Раздастся сигнал об окончании. Выньте блюдо из микроволновки.

РУССКИЙ

Чистка

⚠ ПРЕДУПРЕЖДЕНИЕ:

Выключите микроволновую печь и выньте сетевую вилку из розетки.

⚠ ВНИМАНИЕ:

- Не используйте проволочную щетку или другие абразивные предметы.
- Не используйте жесткие или абразивные чистящие средства.
- Не используйте металлический скребок для чистки смотрового окна. Поверхность может быть поцарапана, а стекло может разбиться.

Внутренняя поверхность

- Следите за чистотой внутренней поверхности печи. Брызги и потеки на стенках духовки можно удалить влажной тряпкой. Если духовка сильно загрязнена, можно использовать мягкое чистящее средство.
- Протрите влажной тканью внутреннюю и внешнюю поверхность смотрового окна. Регулярно удаляйте брызги и пятна от пролитых жидкостей.

Внешние стенки

- Внешние стенки корпуса следует чистить только влажной тканью. Следите за тем, чтобы вода не попадала в отверстия корпуса и, соответственно, внутрь прибора.
- Для чистки панели управления предварительно откройте дверцу микроволновой печи, чтобы избежать случайного включения прибора.

Принадлежности

- Стеклянную пластину следует периодически чистить моющим средством или мыть в посудомоечной машине.
- Скользящее кольцо и внутреннее основание духовки следует чистить регулярно. Вы можете снять кольцо скольжения и вымыть его вручную. Можно использовать мягкое моющее средство или средство для мытья окон. Тщательно высушите. После этого убедитесь, что кольцо вставлено правильно.

Запах

Внутри микроволновой печи неприятно пахнет?

Поставьте в микроволновую печь миску с водой и лимонным соком. Нагревайте смесь в течение примерно 5 минут. Затем протрите внутреннюю поверхность мягкой тканью.

Лампочка духовки

Чтобы заменить лампу подсветки духовки, обратитесь в ближайшую специализированную мастерскую.

Устранение неполадок

Проблема	Возможная причина	Устранение
Прибор не работает.	Прибор не имеет электропитания.	Проверьте розетку с другим прибором.
		Правильно вставьте сетевую вилку.
		Проверьте предохранитель в доме.
	Прибор неисправен.	Обратитесь в нашу сервисную службу или к специалисту.
Во время работы микроволновой печи нарушается прием радио- или телесигнала.	Электромагнитные поля этого прибора могут влиять на изображение и звук определенных частот.	Это нормальное явление, а не неисправность. Переместите приборы дальше друг от друга.
Во время работы микроволновой печи слышны ненормальные звуки. В рабочей камере видны искры.	Посуда содержит металл.	**Немедленно остановите программу!** Замените посуду. См. главу «Подходящая посуда для микроволновой печи».
Работа отменяется без видимых причин.	Прибор неисправен.	Обратитесь в нашу сервисную службу или к специалисту.

Технические данные

Модель: .....PC-MW 1354
Электропитание: .....230 В~, 50 Гц
Потребляемая мощность: .....1520 Вт
Номинальная выходная мощность микроволн:....950 Вт / 2450 МГц
Объем камеры для приготовления пищи:..... прибл. 30 литры
Потребляемая мощность в выключенном состоянии:.....≤0,3 W
Переход в выключенный режим:.....≤20 минут
Класс защиты: I
Вес нетто:.....прибл. 14 кг

Сохранено право на технические и конструкционные изменения в рамках продолжающейся разработки продукта.

Данный прибор был протестирован в соответствии со всеми применимыми действующими директивами CE и изготовлен в соответствии с последними правилами безопасности.

Утилизация

Значение символа «корзина»

Защита окружающей среды: не допускается утилизация электроприборов вместе с бытовыми отходами.

Утилизация устаревшей техники и неисправных электроприборов производится в городских приёмных пунктах.

Не допускайте неправильной утилизации отходов. Это наносит вред окружающей среде и оказывает негативное воздействие на здоровье людей.

Оказывайте содействие программе утилизации и другим формам переработки электронной и электрической техники.

Информацию о пунктах утилизации бытовой техники можно получить в местных органах власти. Ваш дилер и партнер по договору также обязан бесплатно принять старый прибор.

التخلص من الجهاز

معنى رمز «صندوق القمامة»

حماية بيئتنا: يجب عدم التخلص من المعدات الكهربائية في سلة النفايات المنزلية.

تخلص من الأجهزة الكهربائية القديمة أو المعيبة من خلال نقاط تجميع البلدية.

يُرجى المساعدة في تجنب الآثار البيئية والصحية المحتملة الناتجة عن التخلص من النفايات بطريقة غير صحيحة.

سيسهم ذلك في عملية إعادة التدوير وغيرها من الأساليب التي يمكن من خلالها إعادة استخدام المعدات الكهربائية والإلكترونية.

يمكن الحصول على المعلومات المتعلقة بالأماكن التي يمكن التخلص من المعدات بها من خلال السلطة المحلية. التاجر الخاص بك وشريكك التعاقدي مُلزمان أيضاً باستعادة الجهاز القديم مجاناً.

6. تأكد من توافق جهد التيار الكهربي الذي تريد استخدامه مع جهد التيار للجهاز. تحقق من مُلصق التصنيف للتعرّف على المواصفات.
7. أدخل القابس الرئيسي داخل مقبس الطاقة المُركب بقوة.

تنبيه:
- لا تقم بإزالة أي من الأجزاء المُركبة داخل الفرن أو أي شيء من داخل الباب!
- تُعد صفيحة الميكا (9) جزءًا من الجهاز أيضًا ويجب عدم إزالتها فهي تحمي العنصر الإلكتروني الكائن خلفها من وصول الأوساخ إليه.

التشغيل

1. ضع الطعام المطلوب تسخينه في أحد أدوات المائدة المناسبة.
2. افتح الباب وضع الوعاء في منتصف اللوحة الزجاجية.
3. ثم أغلق الباب. (لأسباب تتعلق بالسلامة يعمل الفرن فقط عندما يتم إغلاق الفرن بإحكام.)
4. اضبط طاقة الميكرويف حسب الطلب:

التصنيف	الوصف	الطاقة بالنسبة %	مجال الاستخدام
Low	منخفضة	17	الطهي المستمر
❄	إزالة الجليد	30	إزالة الجليد من على الطعام المجمد
Med	متوسطة	55	الطهي مثل اللحوم
M.High	عالية متوسطة	80	الطهي مثل اللحوم
High	عالية	100	التسخين السريع

*100 % = 950 وات

5. ضبط وقت الطهي المطلوب باستخدام المؤقت. يعتمد وقت الطهي على كمية ومكونات المحتويات الموجودة داخل الفرن. ستتعلم قريبًا بقليل من التدريب أن تقدر وقت الطهي.
   - يُعد إعداد الطعام في فرن الميكرويف أسرع بكثير من الموقد التقليدي. اضبط وقت الطهي على مستوى منخفض إذا كنت غير متأكد وتابع الطهي مرة أخرى إذا لزم الأمر.
   - الحد الأقصى للإعداد هو 35 دقيقة. يصدر صوت صفير عند انقضاء وقت الطهي. يعود المقبض الدوار إلى الوضع «**0**».
   - بمجرد ضبط وقت الطهي يقوم الفرن بالتشغيل الذاتي. يضيء الضوء داخل الفرن.
   - **يُرجى ملاحظة ما يلي:** قم بتغطية الطعام بغطاء.
6. بعد انقضاء الوقت، يتم إيقاف تشغيل الجهاز. تصدر إشارة انتهاء. ثم أخرج الطعام.

التنظيف

تحذير:
أغلق الميكروويف وافصل قابس التيار الكهربائي من المقبس.

تنبيه:
- لا تستخدم فرشاة سلكية أو غيرها من الأشياء الكاشطة.
- لا تستخدمي مواد تنظيف قاسية أو كاشطة.
- لا تستخدم مكشطة معدنية لتنظيف نافذة العرض. قد يتعرض السطح للخدش وقد ينكسر الزجاج.

الجزء الداخلي

- حافظي على نظافة الفرن من الداخل. يمكن إزالة البقع والانسكابات على جدران الفرن بقطعة قماش مبللة. إذا كان الفرن متسخًا جدًا، يمكن أيضًا استخدام مادة تنظيف خفيفة.
- امسحي نافذة العرض من الداخل والخارج بقطعة قماش مبللة. أزيلي البقع والبقع من السوائل المنسكبة بانتظام.

الجدران الخارجية

- يجب تنظيف الجدران الخارجية للمبيت بقطعة قماش مبللة فقط. تأكدي من عدم دخول الماء إلى فتحات الغلاف وبالتالي إلى داخل الجهاز.
- لتنظيف لوحة التحكم، افتحي باب فرن الميكروويف مسبقًا لتجنب تشغيل الجهاز عن طريق الخطأ.

الاكسسوارات

- يجب تنظيف اللوح الزجاجي من حين لآخر بسائل الغسيل أو في غسالة الصحون.
- يجب تنظيف الحلقة المنزلقة والقاعدة الداخلية للفرن بانتظام. يمكنك إزالة الحلقة المنزلقة وغسلها يدوياً. يمكنك استخدام منظف لطيف أو منظف زجاج. جففيها جيداً. تأكدي من إعادة تركيب الحلقة بشكل صحيح بعد ذلك.

الرائحة

هل تنبعث رائحة كريهة من داخل فرن الميكروويف؟

ضعي وعاء آمن للاستخدام في الميكروويف مع الماء وعصير الليمون في الفرن. سخني الخليط لمدة 5 دقائق تقريبًا. ثم امسحي الجزء الداخلي بقطعة قماش ناعمة.

ضوء الفرن

لاستبدال ضوء الفرن، يُرجى الاتصال بورشة متخصصة بالقرب منك.

استكشاف الأعطال وإصلاحها

المشكلة	السبب المحتمل	الإجراء
الجهاز لا يعمل.	الجهاز غير متصل بالتيار الكهربائي.	افحص مقبس الطاقة باستخدام جهاز آخر.
		أدخل قابس التيار الكهربائي بشكل صحيح.
		تحقق من الصمام الكهربائي الخاص بالمنزل.
	الجهاز معيب/معطوب.	اتصل بخدمتنا أو متخصص.
يتعطل استقبال الراديو أو التلفزيون عندما يعمل الميكروويف.	يمكن أن تؤثر المجالات الكهرومغناطيسية لهذا الجهاز على صورة وصوت ترددات معينة.	هذا أمر طبيعي وليس عيبًا. أبعد الأجهزة عن بعضها البعض.
يمكن سماع أصوات غير طبيعية أثناء تشغيل الميكروويف. ترى شرارات في خزانة الطهي.	أواني الطهي تحتوي على معدن	**أوقف البرنامج على الفور!** استبدلي الأواني الفخارية. يُرجى الرجوع إلى الفصل «أواني الميكروويف الفخارية المناسبة».
تم إلغاء التشغيل بدون سبب واضح.	الجهاز معيب/معطوب.	اتصل بخدمتنا أو متخصص.

البيانات الفنية

الطراز: ..... PC-MW 1354
مصدر إمداد التيار الكهربائي: ..... 230 فولت، 50 هرتز
استهلاك الطاقة: ..... 1520 وات
معدل خرج طاقة فرن الميكروويف: ..... 950 وات / 2450 ميجا هرتز
حجم حجرة الطهي: ..... حوالي 30 لترًا
استهلاك الطاقة في وضع إيقاف التشغيل: ..... ≤0.3 واط
التبديل إلى وضع إيقاف التشغيل: ..... ≥20 دقيقة
فئة الحماية: I
الوزن الصافي: ..... حوالي 14 كيلو جرام

نحتفظ بالحق في إجراء تغييرات فنية وتصميمية في سياق التطوير المستمر لمنتجاتنا.

وقد اختُبر هذا الجهاز وفقاً لجميع المعايير الأوروبية والمطابقة للشروط، وتم تصنيعه وفقاً لأحدث أنظمة الأمان.

تحذيرات لاستخدام الجهاز

⚠ **تحذير:**

- لا تضع الميكروويف في خزانة.
- لا تشغلي الميكروويف **أبدًا** عندما يكون فارغًا!
- لا يجوز استخدام سوى الأواني الفخارية المناسبة للاستخدام في أفران الميكروويف. لاحظ الملاحظات الواردة في فصل «أواني الميكروويف الفخارية المناسبة».
- لا يُسمح بالحاويات المعدنية للأطعمة والمشروبات عند تسخين الطعام في الجهاز.
- فرن الميكروويف مخصص لتسخين الطعام والمشروبات. قد يؤدي تجفيف الطعام أو الملابس وتسخين وسادات التدفئة والنعال والإسفنج والأقمشة الرطبة وما شابه ذلك إلى خطر الإصابة أو الاشتعال أو الحريق.
- فرن الميكروويف **غير** مخصص لتسخين / تدفئة **الحيوانات الحية**.
- لا تسخني السوائل أو غيرها من الأطعمة في أوعية مغلقة. **خطر الانفجار!**
- يجب تقليب أو رج محتويات زجاجات الرضاعة وبرطمانات أغذية الأطفال والتحقق من درجة الحرارة قبل الاستهلاك، وذلك لتجنب الحروق.
- لا ينبغي تسخين الطعام الذي يحتوي على وعاء أو قشرة، مثل البيض والنقانق والبرطمانات الزجاجية المغلقة بإحكام، وما إلى ذلك، في الجهاز.
- استخدمي قفازات الفرن أو قفازات المطبخ عند إزالة الأوعية. **خطر الإصابة بحروق!**
- نظف فرن الميكروويف بانتظام وأزل رواسب الطعام من الداخل.

⚠ **تحذير: تأخير الغليان!**

- عند الطهي، خاصةً عند إعادة تسخين السوائل (الماء)، قد يحدث أن يتم الوصول إلى درجة حرارة الغليان ولكن فقاعات البخار النموذجية لا ترتفع بعد. يغلي السائل بشكل غير متساوٍ. هذا التأخير المزعوم في الغليان يمكن أن يؤدي إلى تكوين فقاعات بخار مفاجئة وبالتالي إلى الغليان عند إزالة الوعاء عن طريق هزه برفق. **خطر الحروق!**
- لتحقيق غليان متساوٍ، ضع قضيب زجاجي أو جسم غير معدني مماثل في الوعاء.

⚠ **تنبيه:**

- لا تقم بإزالة أي أجزاء مجمعة من خزانة الطهي وداخل الباب!
- لا تنزع الأغشية البلاستيكية الموجودة داخل الباب!
- يجب عدم إزالة قرص الميكا (9) الموجود في حجرة الطهي أيضًا! يحمي المكون الإلكتروني الموجود خلفه من التلوث.

نظرة عامة على المكونات / نطاق التسليم

1 وحدة تحكم الطاقة (POWER◎)
2 المؤقت (TIMER)
3 عمود الإدارة
4 حلقة الدليل
5 لوحة التدوير الزجاجية
6 قفل الباب
7 نافذة عرض
8 مقبض الباب
9 صفيحة الميكا

أواني الميكروويف الفخارية المناسبة

- المواد المثالية للاستخدام في الميكروويف هي المواد الشفافة، بحيث يمكن لإشعاع الميكروويف تسخين الطعام بالتساوي.
- تعتبر الأوعية والأطباق الدائرية/البيضاوية أكثر ملاءمة من المربعة، لأن الطعام قد ينضج أكثر من اللازم في الزوايا.

⚠ **تنبيه:**

خطر الانفجار من أواني الطهي المغلقة بإحكام.

- افتحي الأوعية المغلقة بإحكام قبل الطهي أو التسخين.
- قومي بوخز الطبقة البلاستيكية الواقية عدة مرات باستخدام شوكة.

⚠ **تنبيه: خطر حدوث شرر وحريق!**

- لا يمكن لإشعاع الميكروويف اختراق المعدن. لذلك، يجب عدم استخدام الحاويات أو الألواح المعدنية.
- لا تستخدم الصواني الورقية المصنوعة من مواد معاد تدويرها، لأنها قد تحتوي على كميات صغيرة من المعدن.

القائمة التالية مخصصة لمساعدتك في اختيار أدوات المائدة المناسبة:

المواد	مناسبة
وعاء زجاجي مقاوم للحرارة	نعم
وعاء زجاجي غير مقاوم للحرارة	لا
وعاء / طبق سيراميك مقاوم للحرارة (لا تستخدم السيراميك المزخرف أو المزجج بالمعدن).	نعم
وعاء بلاستيكي آمن للاستخدام في الميكروويف	نعم
ورق المطبخ (يُسخن لفترة وجيزة فقط)	نعم
أواني معدنية أو ألومنيوم	لا
حاوية رقائق الألومنيوم ورقائق الألومنيوم	لا

استخدام الجهاز

تعليمات التركيب

- ضعي الجهاز بحيث يكون ظهره على الحائط.
- حافظي على مسافات الأمان التالية:
  - 10 سم في الخلف
  - 10 سم على كلا الجانبين
  - 30 سم على الجزء العلوي من الميكروويف
- لتجنب إزعاج الأجهزة الأخرى أثناء التشغيل، لا تضع الميكروويف بالقرب من الأجهزة الإلكترونية الأخرى.

أشياء يجب معرفتها عن تشغيل الميكروويف

- يعمل جهازك بإشعاع الميكروويف الذي يعمل على تسخين جزيئات الماء في الطعام في وقت قصير جدًا. لا يوجد إشعاع حراري وبالتالي لا يكاد يوجد أي تحمير.
- تسخين الطعام فقط مع هذا الجهاز.
- الجهاز غير مناسب للخبز بالدهون العائمة.
- قم بتسخين جزء إلى جزأين فقط في المرة الواحدة. وإلا سيفقد الجهاز كفاءته.
- لإيقاف عملية الطهي، أدر المؤقت على «**0**».
- توفر أفران الميكروويف الطاقة الكاملة على الفور. وبالتالي فإن التسخين المسبق غير ضروري.
- لا تشغلي الجهاز فارغًا أبدًا في وضع الميكروويف.
- لا يحل فرن الميكروويف محل جهاز الطهي التقليدي. يُستخدم بشكل أساسي في:
  - إزالة الجليد عن الأطعمة المجمدة / المثلجة.
  - تسخين / تسخين الطعام أو المشروبات بسرعة.
  - طهي الطعام.
- تضيء الإضاءة في الفرن بشكل دائم. أغلق الباب لإطفاء الإضاءة.

التشغيل الأولي

1. افتح الباب بالمقبض.
2. إذا لم تكون قد انتهيت من ذلك بعد: ضع عمود الإدارة في منتصف قاع الفرن من الداخل.
3. ركّب حلقة الدليل في المنتصف.
4. ضع لوح التدوير الزجاجي بحيث تقفل التجاويف السفلية في منتصف عمود الإدارة.
5. افحص الجهاز للتحقق من أي تلف مرئي، خاصة منطقة في منطقة الباب. لا يجب استخدام الماكينة عند اكتشاف تلف بها.

هام:
تأكد من قراءة تعليمات الأمان المُرفقة بشكل منفصل أولاً.

دليل التعليمات

شكرًا لك على اختيارك منتجنا. نأمل أن تستمتع باستخدام الجهاز.

رجاءً قراءة دليل التعليمات و تعليمات الأمان المرفقة بشكل منفصل بعناية فائقة. قبل استخدام الجهاز. قم بحفظ هذه الوثائق، بما في ذلك شهادة الضمان، و إيصال الاستلام، وإذا أمكن، الصندوق مع العبوة الداخلية في مكان آمن. إذا قمت بتمرير الجهاز لطرف ثالث، احرص دائما على أن يتضمن جميع الوثائق ذات الصلة.

رموز تعليمات الاستخدام

تم وضع علامات على هذه المعلومات الهامة خصيصا للحفاظ على سلامتك. من الضروري الامتثال لهذه التعليمات لتجنب وقوع حوادث ومنع إلحاق تلف بالجهاز:

تحذير:
يحذرك هذا الرمز من الإصابة بمخاطر على صحتك ويشير إلى وجود مخاطر محتملة للتعرض للإصابة.

تنبيه:
يشير هذا الرمز إلى وجود مخاطر محتملة قد يتعرض لها الجهاز أو أشياء أخرى.

المحتويات

نظرة عامة على المكونات 3
التشغيل الأولي 43
تفريغ محتويات العبوة 44
الملصقات والرموز على الجهاز 44
تحذيرات لاستخدام الجهاز 43
نظرة عامة على المكونات / نطاق التسليم 43
أواني الميكروويف الفخارية المناسبة 43
استخدام الجهاز 43
تعليمات التركيب 43
أشياء يجب معرفتها عن تشغيل الميكروويف 43
التشغيل 42
التنظيف 42
الجزء الداخلي 42
الجدران الخارجية 42
الاكسسوارات 42
الرائحة 42
ضوء الفرن 42
استكشاف الأعطال وإصلاحها 42
البيانات الفنية 42
التخلص من الجهاز 41
معنى رمز «صندوق القمامة» 41

تفريغ محتويات العبوة

1. أخرج الجهاز من العبوة.
2. أزل كافة مواد التغليف بالعبوة مثل الرقائق والبطانات وحوامل الكابل والعبوة المصنوعة من الورق المقوى.
3. تحقق من محتويات التسليم لضمان وجود كافة المحتويات.
4. إذا كانت محتويات العبوة غير كاملة أو تم العثور على تلفيات، لا تقم بتشغيل الجهاز. أعده مباشرة إلى البائع.
5. قد يوجد غبار أو مخلفات الإنتاج على الجهاز. لذا نوصي بتنظيف الجهاز على النحو الموضح في قسم «التنظيف».

الملصقات والرموز على الجهاز

WARNING

1: MICROWAVE AND HIGH VOLTAGE INSIDE. BE SURE NOT TO REMOVE THE ENCLOSURE.
2: THIS APPLIANCE IS EQUIPPED WITH A GROUNDED PLUG FOR YOUR PROTECTION AGAINST POSSIBLE SHOCK HAZARDS AND SHOULD BE CONNECTED TO A PROPERLY GROUNDED OUTLET.
3: THIS DEVICE IS TO BE SERVICED ONLY BY PROPERLY QUALIFIED SERVICE PERSONNEL.
4: DISCONNECT POWER PLUG BEFORE SERVICING. REMOVAL OF THE ENCLOSURE WITH PRODUCT ENERGIZED COULD EXPOSE SERVICEMEN TO HAZARDOUS HIGH VOLTAGE POTENTIAL.

WARNING
MICROWAVE ENERGY DO NOT REMOVE THIS COVER

الترجمة:

تحذير

1: يولد هذا الجهاز جهدًا عاليًا وأجهزة ميكروويف. لا تنزع الغلاف أبدًا.
2: حفاظًا على سلامتك، هذا الجهاز مزود بقابس مؤرض لحمايتك من الصدمات الكهربائية، وبالتالي يجب توصيله بمقبس مؤرض.
3: لا يجوز صيانة هذا الجهاز إلا من قبل موظفين مؤهلين.
4: افصل قابس التيار الكهربائي قبل إجراء أعمال الصيانة. قد تؤدي إزالة الغلاف مع توصيل قابس التيار الكهربائي إلى تعريض العاملين في الصيانة لجهد كهربائي عالٍ خطير.

تحذير!
طاقة الميكروويف! لا تنزع هذا الغطاء!

GARANTIEKARTE

warranty card • garantiekaart • carte de garantie • scheda di garanzia • tarjeta de garantía • cartão de garantia • garantikort • karta gwarancyjna • záruční list • kartica jamstva • carte de garanție • Гаранционна карта • záručný list • garancijski list • garanciajegy • гарантійнийформуляр • Гарантийный талон • بطاقة ضمان

PC-MW 1354

24 Monate Garantie gemäß Garantieerklärung • 24 months warranty according to warranty declaration • 24 maanden garantie volgens garantieverklaring • 24 mois de garantie selon la déclaration de garantie • 24 mesi di garanzia secondo la dichiarazione di garanzia • 24 meses de garantía de acuerdo con la declaración de garantía • 24 meses de garantia, de acordo com a declaração de garantia • 24 måneders garanti i henhold til garantibetingelsene • 24 miesiące gwarancji na podstawie oświadczenia gwarancyjnego • záruka 24 měsíců podle prohlášení o záruce • 24 mjesečno jamstvo u skladu s jamstvenom deklaracijom • 24 luni garanție conform declarației de garanție • 24 месеца гаранция в съответствие с гаранционната декларация • 24-mesačná záruka podľa vyhlásenia o záruke • 24-mesečna garancija, skladno z garancijsko izjavo • 24 hónap garancia a garanciafeltételekben leírtak szerint • гарантія на 24 місяці відповідно заяві про гарантію • Гарантия 24 месяца согласно заявленным гарантийным правилам • ضمان لمدة 24 شهرًا وفقًا لبيان الضمان

Kaufdatum, Händlerstempel, Unterschrift • date of purchase, dealer stamp, signature • aankoopdatum, dealerstempel, handtekening • date d'achat, tampon du concessionnaire, signature • data di acquisto, timbro del rivenditore, firma • fecha de compra, sello del distribuidor, firma • data de compra, carimbo do distribuidor, assinatura • kjøpsdato, forhandlerstempel, signatur • data zakupu, pieczęć sprzedawcy, podpis • datum zakoupení, razítko prodejce, podpis • datum kupovine, žig trgovca, potpis • data de achiziție, ștampila furnizorului, semnătura • Дата на покупката, Печат на Продавача, Подпис • dátum nákupu, pečiatka obchodníka/predajcu, podpis • datum nakupa, žig trgovca, podpis • vásárlás dátuma, kereskedő bélyegzője, aláírás • дата придбання, печатка продавця, підпис • Дата приобретения, Штамп продавца, Подпись • تاريخ الشراء وختم الوكيل/البائع والتوقيع

PROFI COOK®

www.proficook-germany.de

PROFI COOK®

Industriering Ost 40 • 47906 Kempen
Internet: www.proficook-germany.de
E-Mail: info@clatronic.de
Made in P.R.C.

Stand 02 / 2026