(D) Montageanleitung
(FR) Notice de montage
(NL) Handleiding voor de montage
(GB) Assembly instructions
(IT) Istruzioni di montaggio
(PL) Instrukcja montażu
(CZ) Montážni návod
(HU) Szerelési útmutató
(TR) Montaj talimati
(SK) Návod na montáž
(RU) Instrucțiuni de montaj
(RU) Инструкция по монтажу

"WIEN"

REC/BK-2F

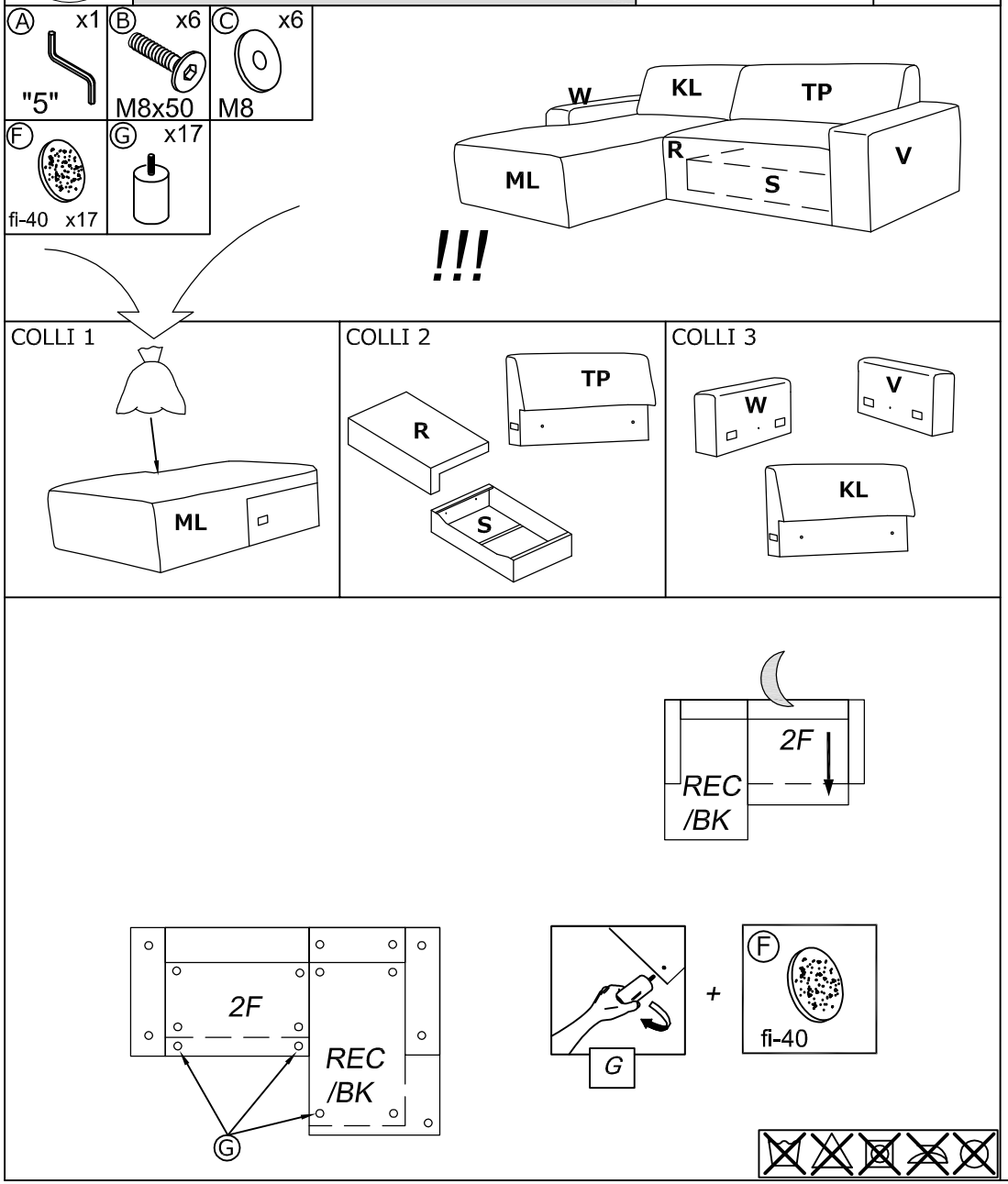

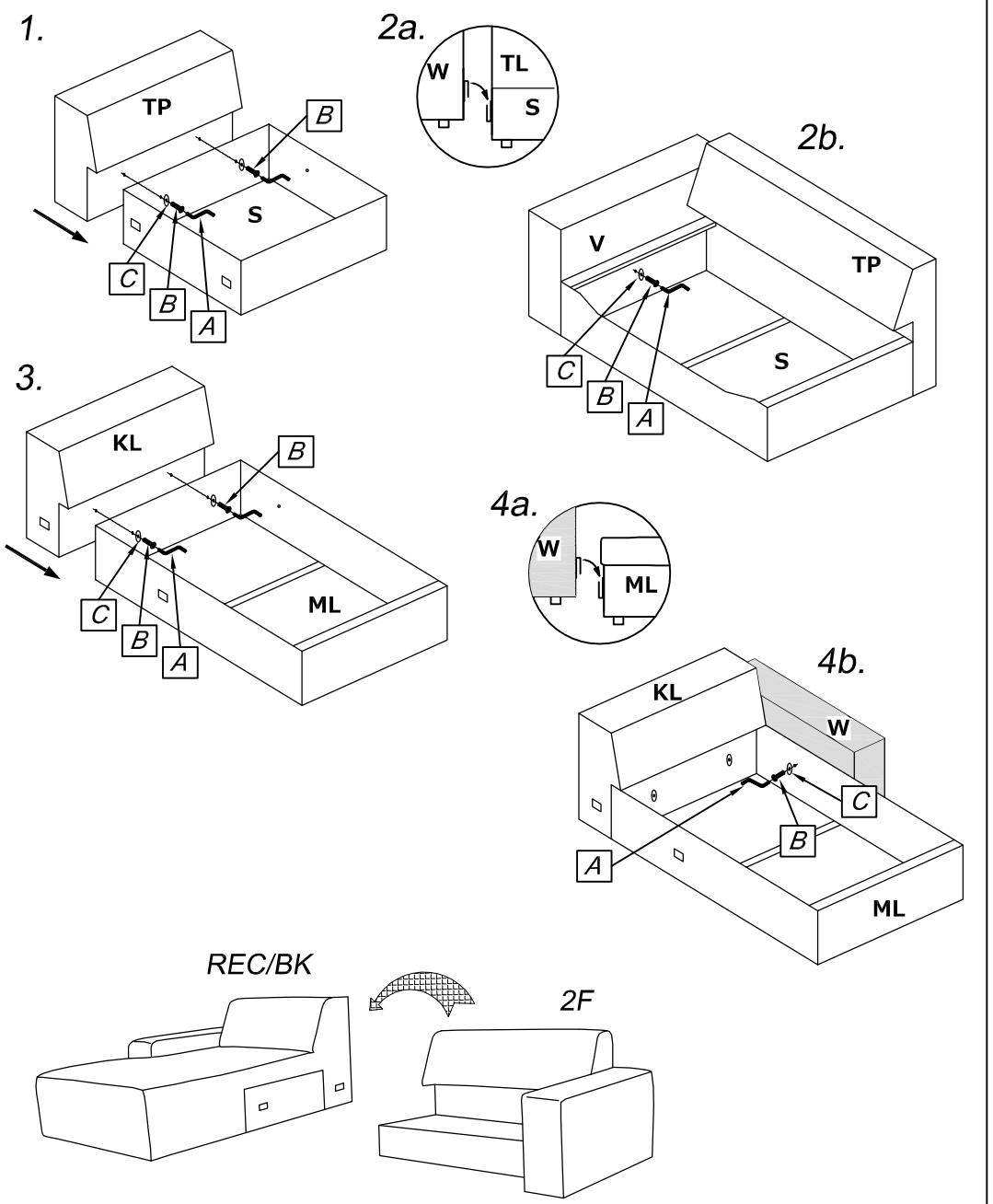

2025.03.04