http://www.bega-gruppe.de

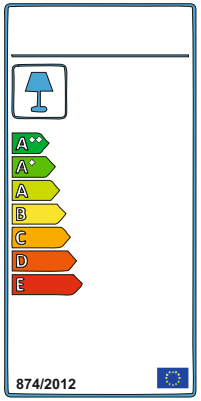

BG	Bulgarisch	български
CS	Tschechisch	čeština
DA	Dänisch	Dansk
DE	Deutsch	Deutsch
ET	Estnisch	Eesti
EL	Griechisch	ελληνικά
EN	Englisch	English
ES	Spanisch	español
FR	Französisch	Français
FI	Finnisch	suomalainen
HR	Kroatisch	hrvatski
HU	Ungarisch	magyar
IT	Italienisch	Italiano
LV	Lettisch	Latvijas
LT	Litauisch	Lietuvos
NL	Niederländisch	Nederlands
PL	Polnisch	Polski
PT	Portugiesisch	português
RO	Rumänisch	român
SK	Slowakisch	slovenský
SL	Slowenisch	slovenščina
SV	Schwedisch	Svenska

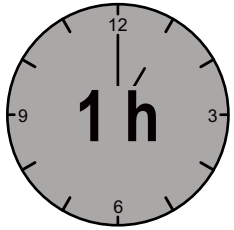

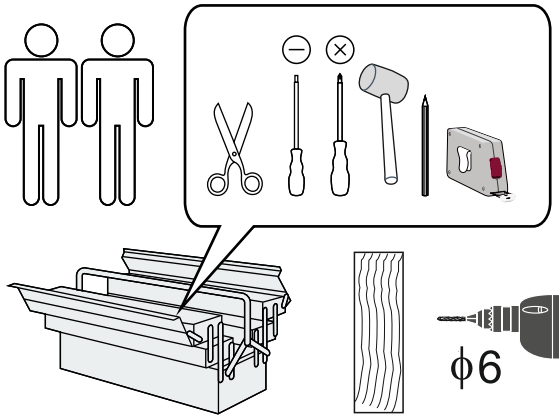

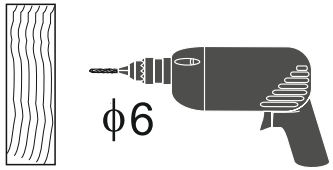

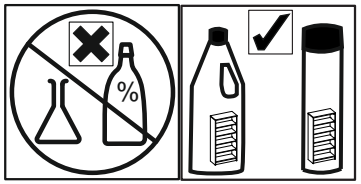

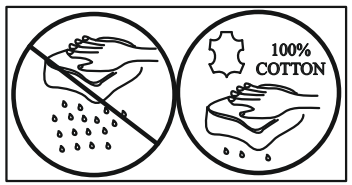

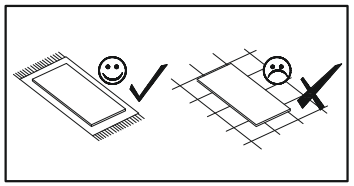

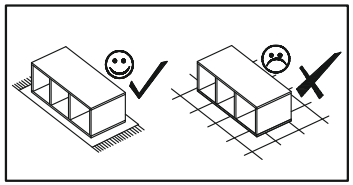

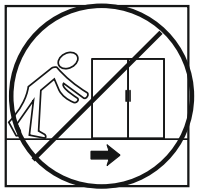

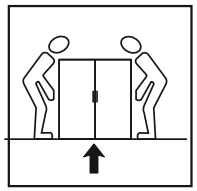

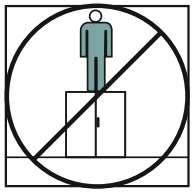

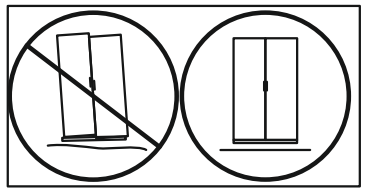

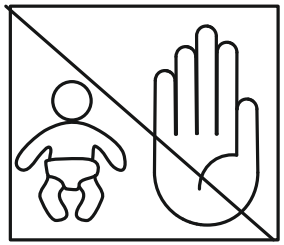

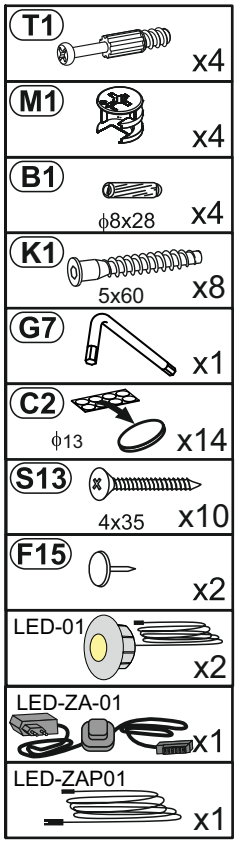

Nr	Ausmaß			St
1	2146	230	28	1
2	2146	230	28	1
3	2745	229	28	1
4	2095	60	22	2
5	2745	60	22	1

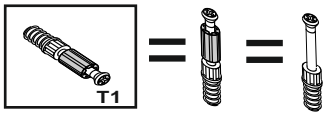

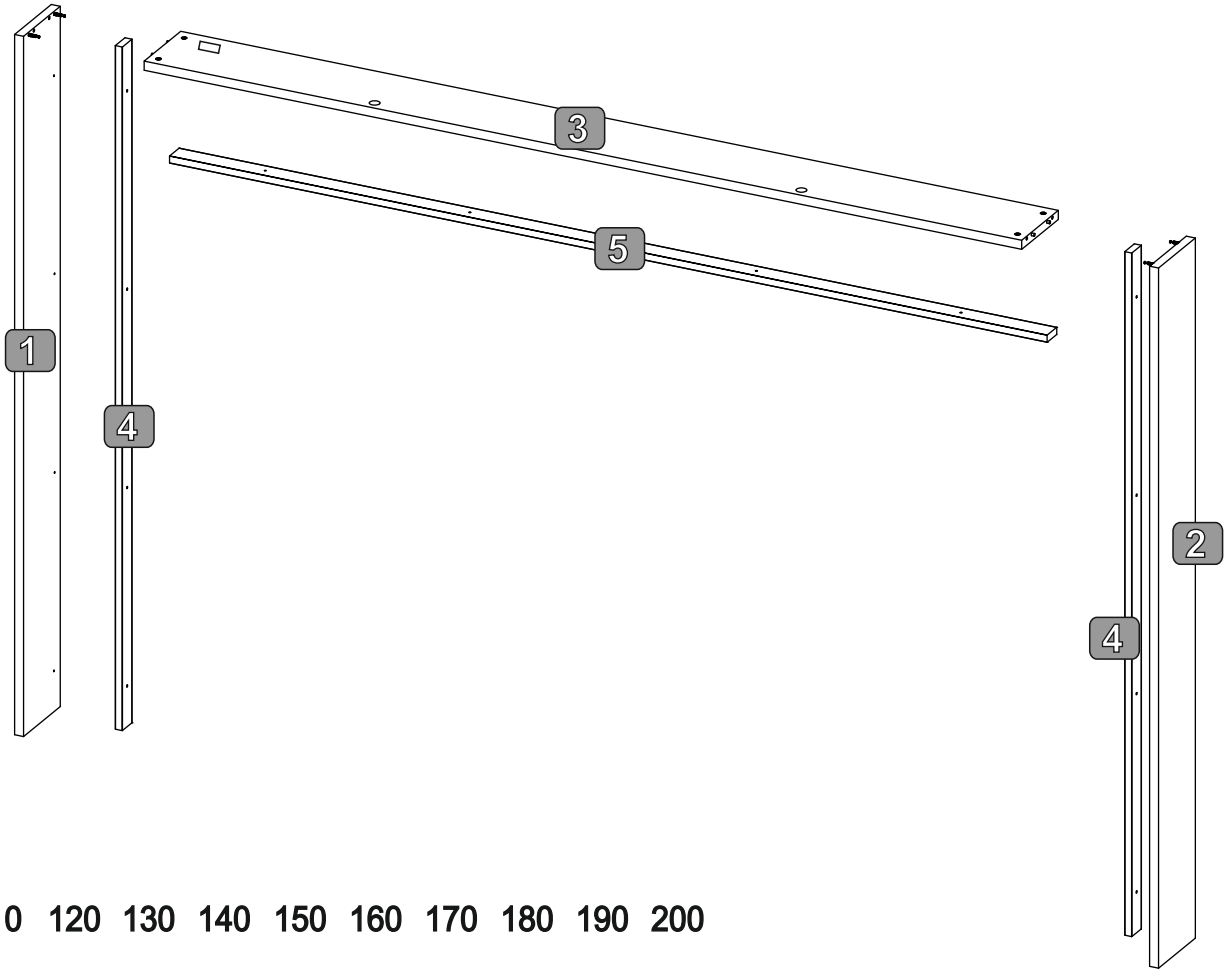

0 10 20 30 40 50 60 70 80 90 100 110 120 130 140 150 160 170 180 190 200

1

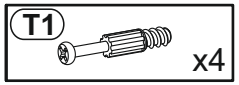
T1
x4

B1
ϕ8x28
x4

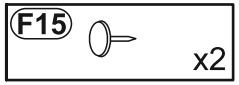
F15
x2

S13
4x35
x4

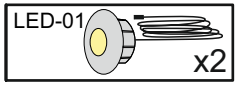
LED-01
x2

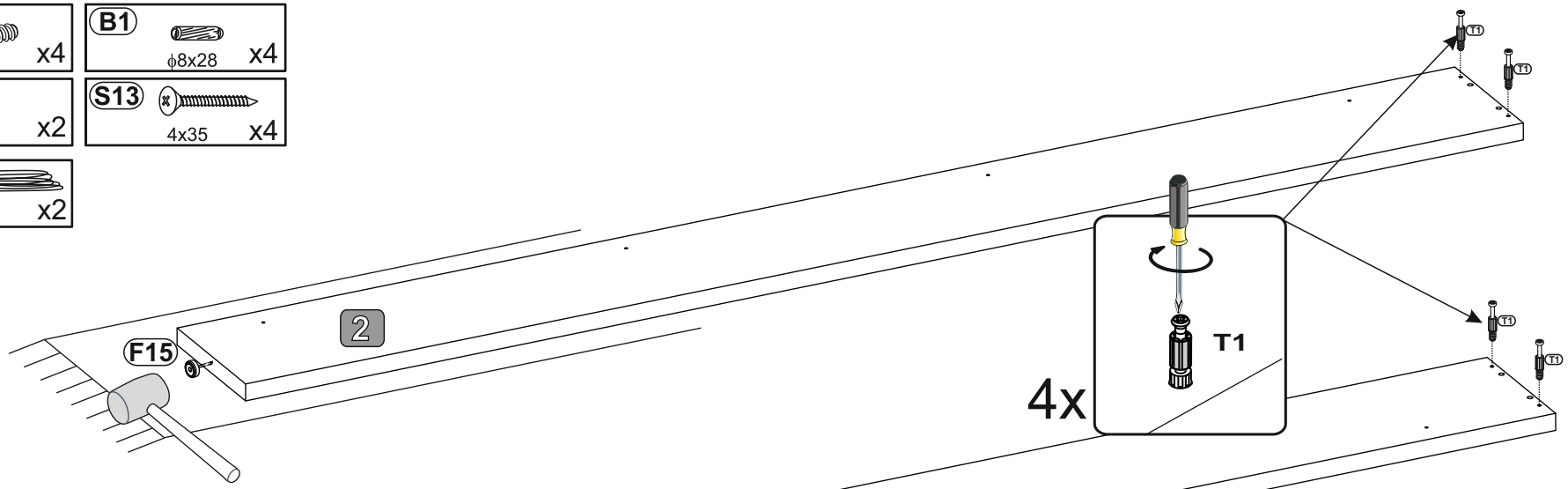
T1
T1
T1
T1
2
F15
T1
4x

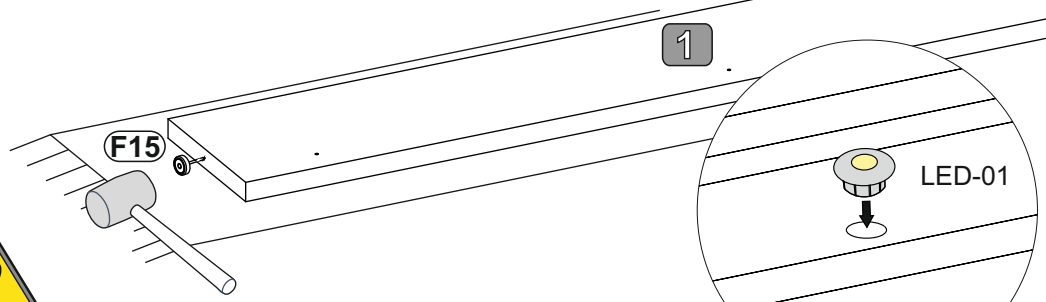
1
F15
LED-01

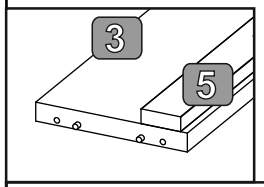
3
5

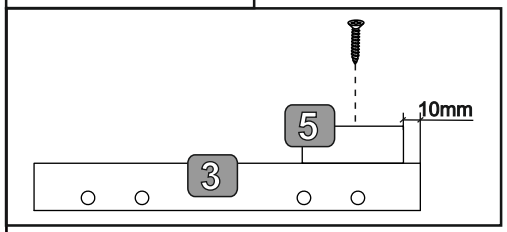
10mm
5
3

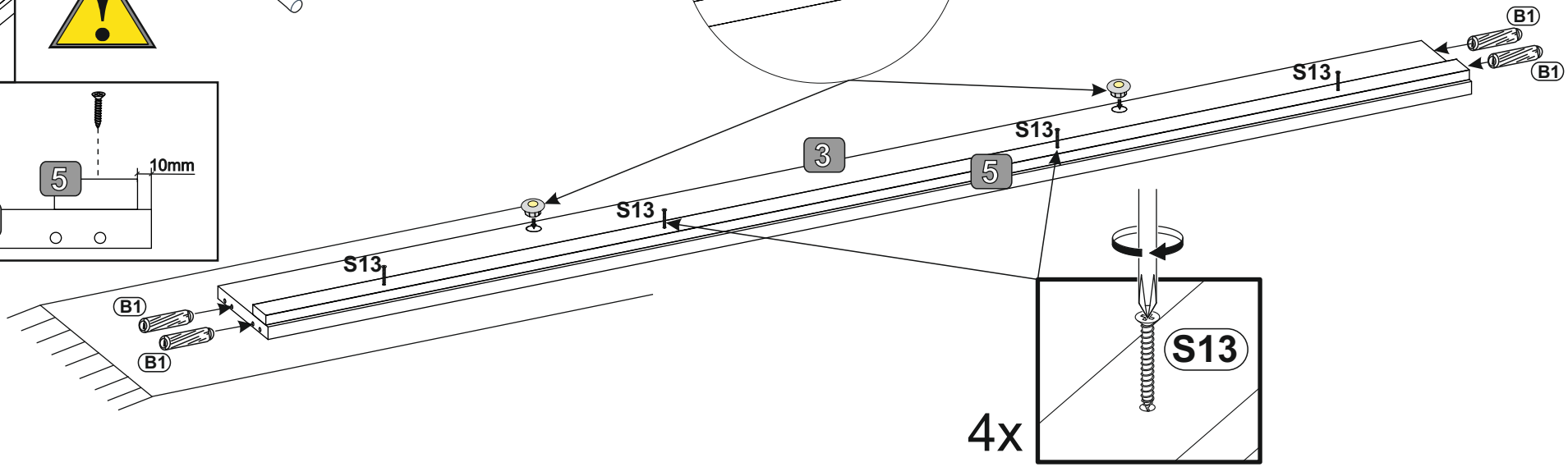
B1
B1
S13
S13
3
5
S13
S13
B1
B1
S13
4x

2

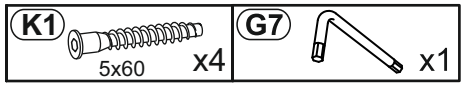
K1
5x60
x4
G7
x1

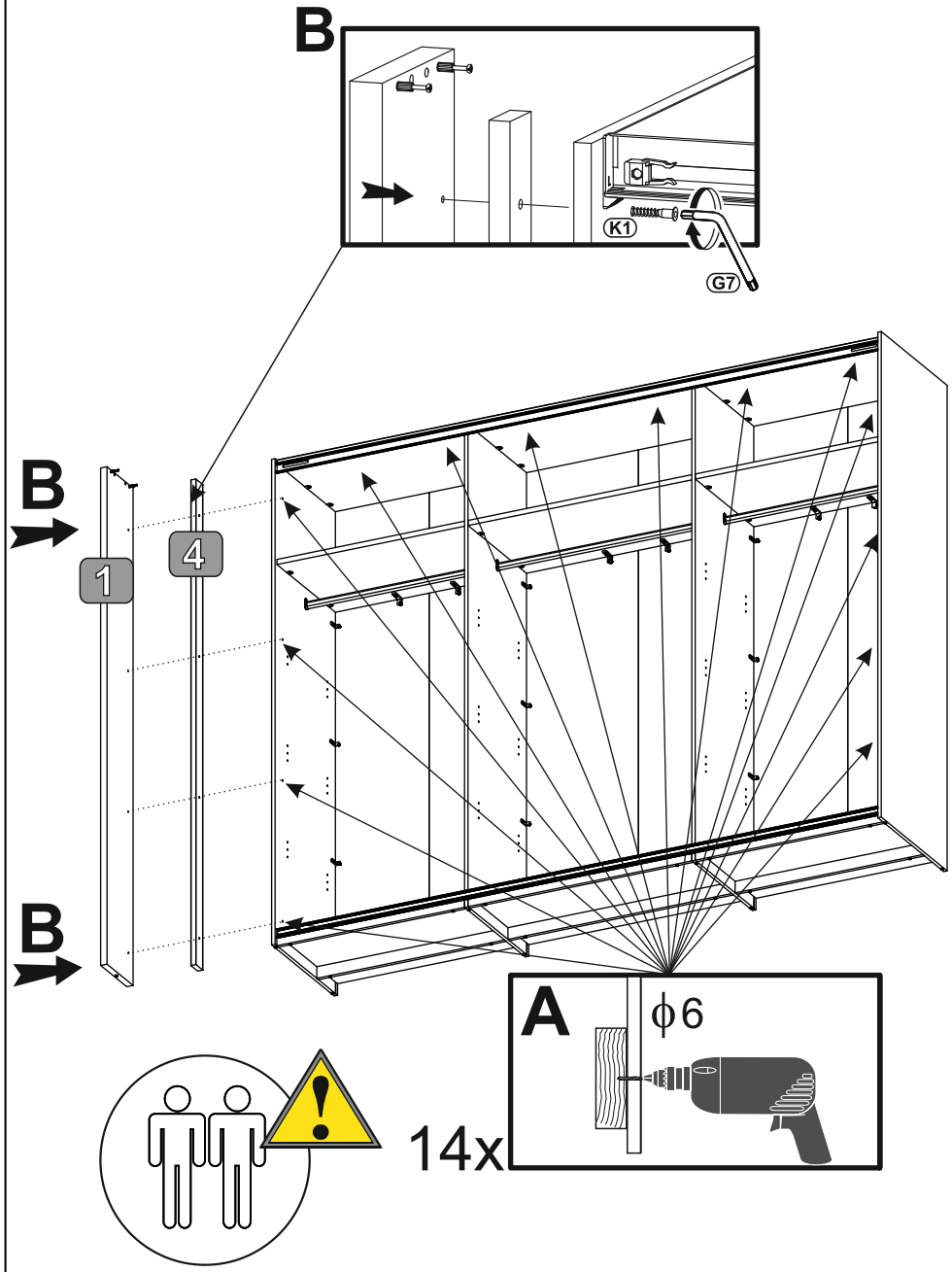
B
K1
G7
B
1
4
B
A
ϕ6
14x

3

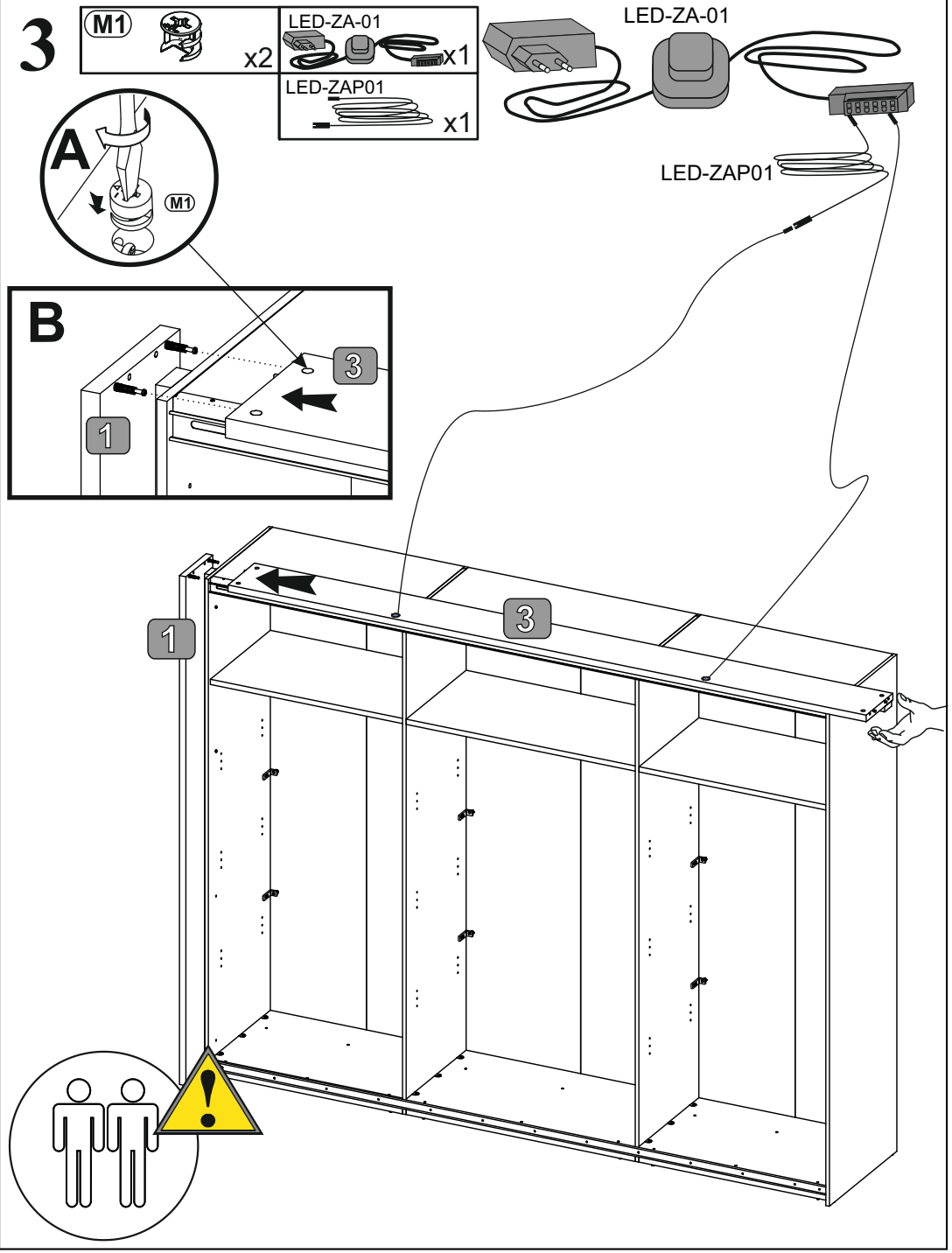
M1
x2
LED-ZA-01
x1
LED-ZAP01
x1
LED-ZA-01
LED-ZAP01
A
M1
B
3
1
1
3

4

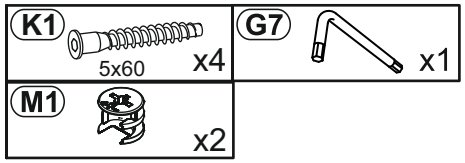
K1
5x60
x4
G7
x1
M1
x2

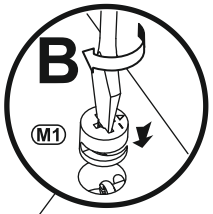
B
M1

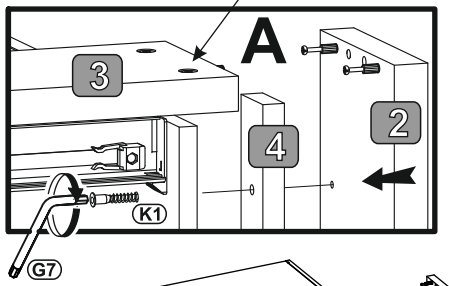
A
3
4
2
K1
G7

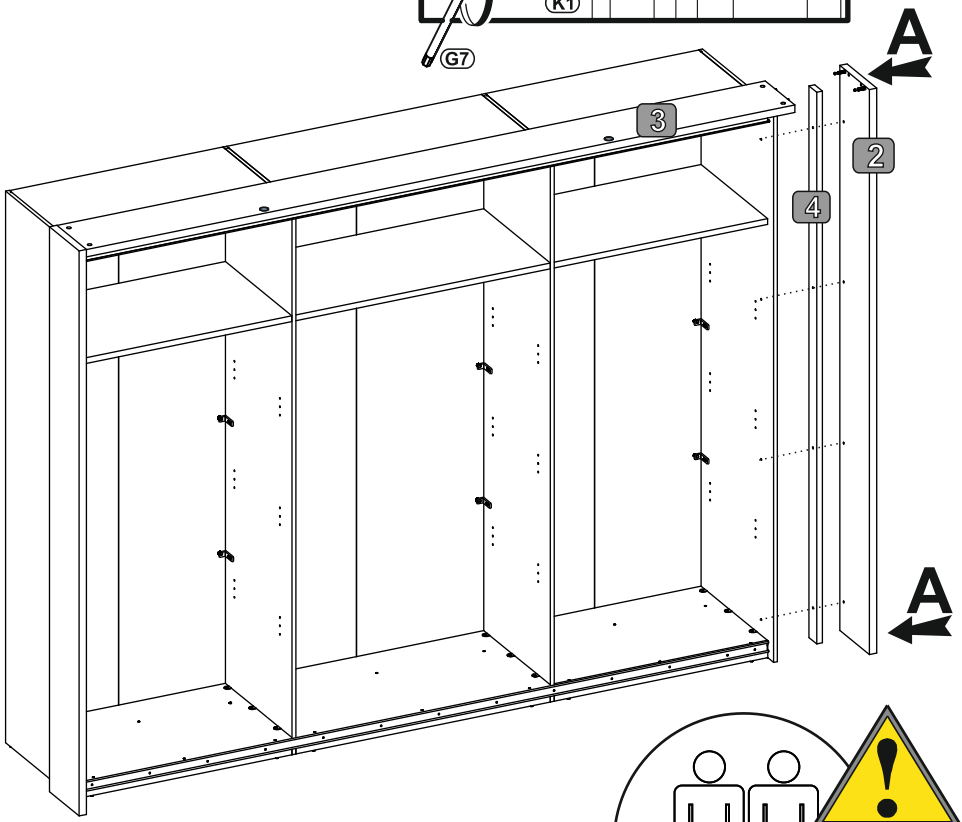
A
3
2
4
A

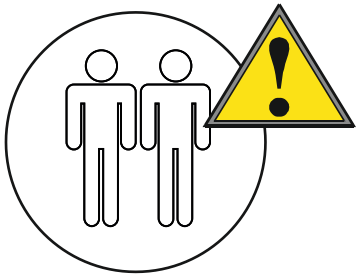

5

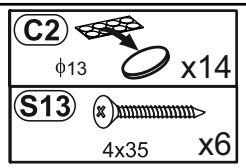
C2
ϕ13
x14
S13
4x35
x6

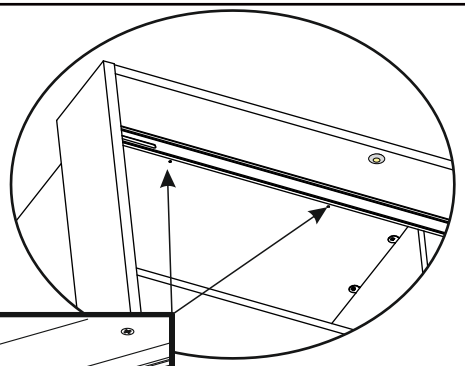

100%
COTTON

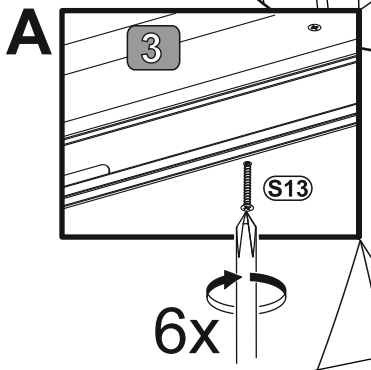
A
3
S13
6x

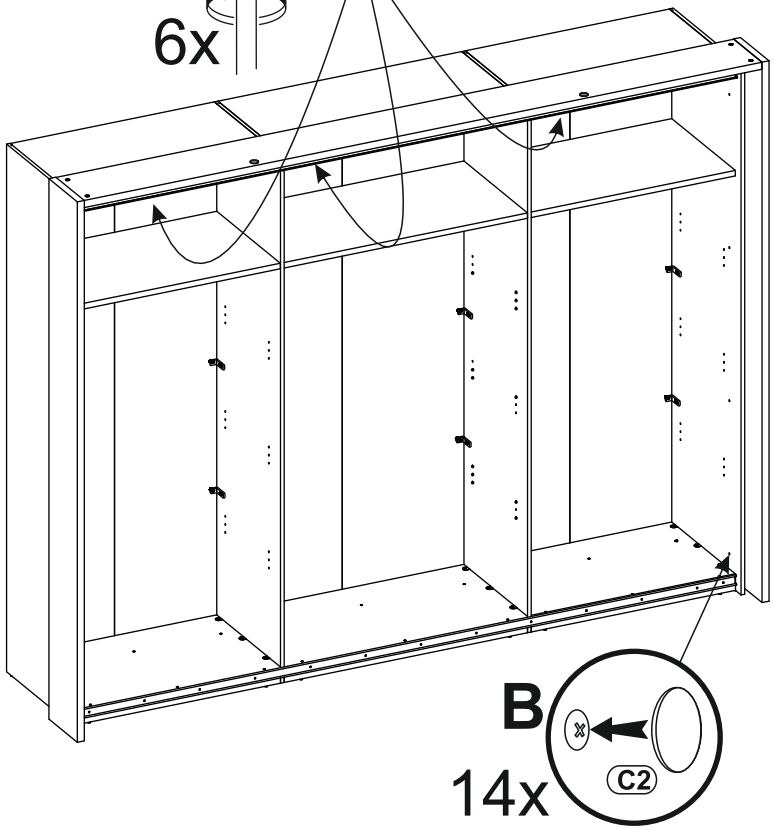
B
C2
14x