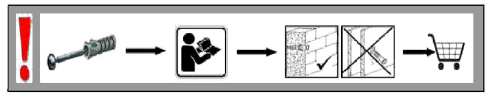

3x

3x

3x 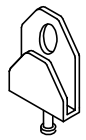

3x 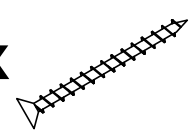

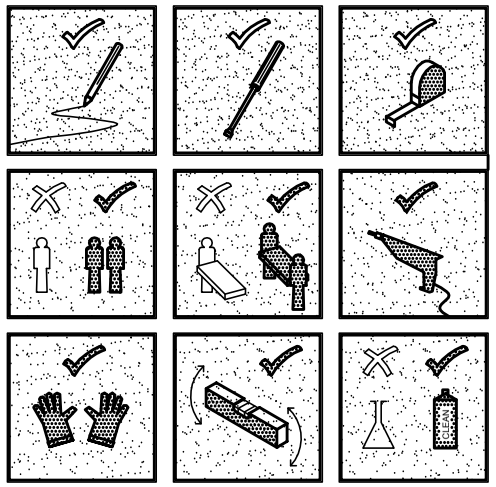

DE: ACTHUNG! 1-7:
AUS SICHERHEITSGRUENDEN MUSS DAS M ÖBELSTUECK AN DER WAND BEFESTIGT WERDEN
Die Wandbeschaffenheit ist vor der Montage unbedingt zu pr üfen. Die beigelegten Universaldübel sind ausschließlich zur Verwendung für festes Mauerwerk wie Beton/Ziegel. Die Mauerd übel dürfen nicht bei Mauerwerk wie Hohlraumziegel, Leichtbausteinen, Gipskartonplatte oder anderer Rahmenbauweise verwendet werden. Bei diesen Mauerwerken sind gegebenenfalls Spezialdübel zu verwenden! Diese sind in einem Fachgesch aft (Baumarkt) erhältlich. **Bei Nichteinhaltung wird seitens Produzenten/H ändler und Importeur keine Haftung übernommen.**

EN: ATTENTION! 1-7:
FOR YOUR SAFE PLEASE FIX THE FURNITURE TO THE WALL.
Caution! The wall must be examined before assembly. The included universal wall plugs are only suitable for using in masonry such as concrete block or brick.Do not using the included universal wall plugs on masonry such as hollow brick, lightweight block, surfaces such as gypsum plasterboard or other framing systems.If are not applicable on your masonry, particular wall plugs must be used! These are available at a specialized store (hardware store). **In case of non-compliance, the manufacturer/retailer or importer do not assume liability.**

FIN: HUOMIO! 1-7:
TURVALLISUUTESI VUOKSI KIINNITÄ HUONEKALUT AINA SEINÄÄN.
Seinämateriaali on tarkistettava ennen kaapin seinäkiinnitystä. Tuotteen mukana toimitetut seinäkiinnitysruuvit on tarkoitettu kiviseinälle (esim. betoni). Ne eivät sovellu esim. reikätiilestä, kevytharkoista, kipsilevystä tai muista materiaaleista valmistetuille seinille. Tuotteiden seinäkiinnityksessä on käytettävä seinän vaatimia kiinnitysruuveja, jotka myydään esim. rakennustarvike kaupoissa. **Mikäli tuote on kiinnitetty seinään sopimattomilla kiinnitysruuveilla, tavarantoimittaja, jälleenmyyjä tai maahantuoja ei ole vastuussa mahdollisista vahingoista.**

S: PAZNJA! 1-7:
RADI SIGURNOSTI PREPORUCUJE SE FIKSIRATI ORMAR OD CIPELA NA ZID.
BS! Väggens sammansättning ska absolut kontrolleras innan montering. De bifogade pluggarna får endast användas för stabila och fasta väggar, som t.ex. betong/tegel. De får absolut inte användas för kavitet tegel, väggar ur fonolit, gipsskivor eller dylikt. För dessa väggar måste det användas specielia pluggar, som finns att köpa i specialiserad handel (byggmarknad). **Varken tillverkare, handlare eller importör övertar ansvar, om dessa anvisningar inte följs.**

SLO: POZORI! 1-7:
ZARADI VARNOSTI JE PRIPOROČLJIVO FIKSIRATI OMARO NA ZID .
Pred montažo preverite stanje stene. Priloženi univerzalni mozniki so izklju čno samo za uporabo na čvrstem zidovju, kot sta beton in opeka. Stenski mozniki se ne smejo uporabljati pri zidovju kot so votlino opeke, zidaki za lahko gradnjo, mav čne plošče ali druge okvirne gradnje. Pri teh zidovjih morate v danih primerih uporabljati posebne moznike. Ti so na voljo v specializiranih trgovinah (trgovinah z gradbenim materialom). **Pri upoštevanju se s strani proizvajalca/trgovca in uvoznika ne prevzame jamstvo.**

CZ: POZOR! 1-7:
Z BEZPECNOSTNICH DUVODU SE DOPORUCUJE UPEVNIT BOTNIK NA ZED.
Upozornění! Před montáží je nutné zkontrolovat stav st ěny. Přiložené univerzální hmoždinky jsou ur čeny pouze k použití pro pevné zdivo jako betonicihly. Hmoždinky do zdi se nesmí používat u dutinová cihla, zdiva jako pórovitý stavební kámen, sádrokartónová deska nebo jiný m ěkký materiál. U těchto zdiv jsou nutné použít speciální hmoždinky! Jsou k dostání v speciálních prodejnách se stavebním materiálem. **Při nedodržení těchto pokynů výrobce/prodejce a dovozce neru čí za způsobené škody.**

HR: OPREZ! 1-7:
ZBOG SIGURNOSTI OBAVEZNO PRIČVRSTITI ZA ZID ORMAR ZA CIPELE .
Pažnja! Prije montaže obvezno provjerite svojstvo zida. Priložene univerzalne tiple namijenjene su isklju čivo za masivne zidove od betona/opeke . Tiple za masivne zidove ne smiju se koristiti za zidove kao npr .šupljina opeka laki sastavni elementi, gips-kartonske plo že ili drugi modulami na ćini gradnje. Za te zidove potrebne su eventualno specijalne tiple! Iste su dostupne u specijaliziranim trgovinama građevinskim alterijalom. **U slučaju neprikržavanja prethodno navedenih napomena, proizvo đač/trgovac i uvoznik ne preuzimaju odgovornost!**

HU: FIGYELEM! 1-7:
BIZTONSÁGI OKOKBÓL AJÁNLATOS A CIPŐS SZEKRÉNYT A FALHOZ RÖGZÍTENI .
Vigyázat! Szerelés előtt a falfelületet feltétlenül vizsgálja meg. A mellékelt univerzális tipli kizárólag stabil falazathoz használható mint például betontégla. A fali tipli nem használható könny ű építőkövek hez, üreg tégla, gipszkarton lapokhoz vagy más favázas építményekhez. Ezekhez a falfelületekhez csak speciális tiplik használhatóak, melyek szaküzletekben (barkácsáruházakban) beszerezhet ők. **Fentiek figyelmen kívül hagyása esetén a gyártó/kereskedő vagy forgalmazó nem vállal felelősséget.**

SK: POZORI! 1-7:
Z BEZPECNOSTNYCH DOVODOV SA ODPORUCA UPEVNIT SKRINKA NA TOPANKY NA MUR.
Upozornenie! Pevnosť steny sa musí pred montážou bezpodmiene čne skontrolovať. Univerzálne hmoždenky, ktoré sú obsiahnuté v balení, používajte jedine pre pevné murivo ako je betón/tehla. Hmoždenky sa nesmú používať v prípade ťahkého stavebného muriva, dutina tehla,u sádrokartónových dosiek alebo iných konštrukcií rámu. U týchto murív je nutné použi ť špeciálne hmoždenky! Tieto je možné dostať v špeciálnych predajniach so stavebným materiálom (stavebniny). **Pri nedodržaní pokynov nepreberajú výrobcovia/predajci a dodávatelia zodpovednosť za vzniknuté škody.**

RU: Внимание! 1-7:
Детали должны быть прикреплены к стене для вашей безопасности .
Необходимо осмотреть стену перед сборкой . Входящие в комплект универсальные дюбели пригодны только для использования в каменной кладке из бетонных блоков или кирпича. Не используйте входящие в комплект универсальные дюбели в кладке из пустотелого кирпича, легких блоков, поверхностях из гипсокартона и других отделочных материалов. Если входящие в комплект дюбели нельзя применить для вашего типа стен, необходимо использовать специальные дюбели! Они доступны в специализированных магазинах (магазины строительно-хозяйственных товаров). **В случае несоблюдения данных рекомендация изготовитель / розничный торговец или импортер не несут ответственности.**

FR: ATTENTION! 1-7:
PAR SECURITE NOUS VOUS RECOMMANDONS DE FIXER LE MEUBLE AU MUR.
Vérifier le type de la paroi avant de fixer. Les vis fournies sont universel et adaptè à une utilisation sur des murs solides, tels que des blocs de béton ou des briques. Ne pas utilizer les vis fournies sur les différents murs autres que ceux mentionnés , tels que des blocs ou des surfaces légers tels que plaques de plâtre ou d'autres systèms. Dans ces cas, s'il vous plaît contacter un magasin spécialisé pour obtenir des conseils sur l'utilisation des ancrages appropriés pour votre type de mur. **En cas de non - conformité , le fabricant - detalillant ou importateur décline toute responsabilité.**

IT: ATTENZIONE! 1-7:
PER SICUREZZA SI RACCOMANDA DI FISSARE IL MOBILE AL MURO .
Verificare la tipologia del muro prima del fissaggio. I tasselli forniti sono universali e adatti solo per l'utilizzo su muri solidi, come blocchi di cemento o mattoni. Non utilizzare i tasselli forniti, su muri diversi da quelli indicati, come blocchi leggeri o superfici quali cartongesso o altri sistemi di framing. In questi casi, vi preghiamo di contattare un negozio specializzato (ferramenta) per farvi consigliare riguardo l'uso dei tasselli adatti alla vostra tipologia di muro. **In caso di non conformità, il produttore / rivenditore o importatore non si assume alcuna responsabilità.**

1

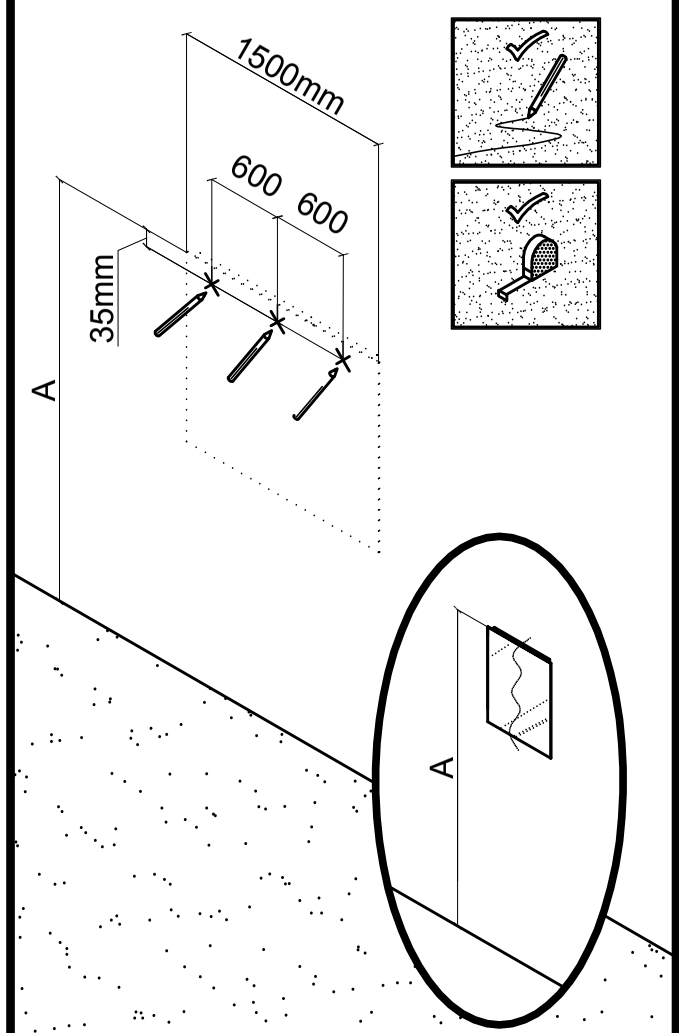

2

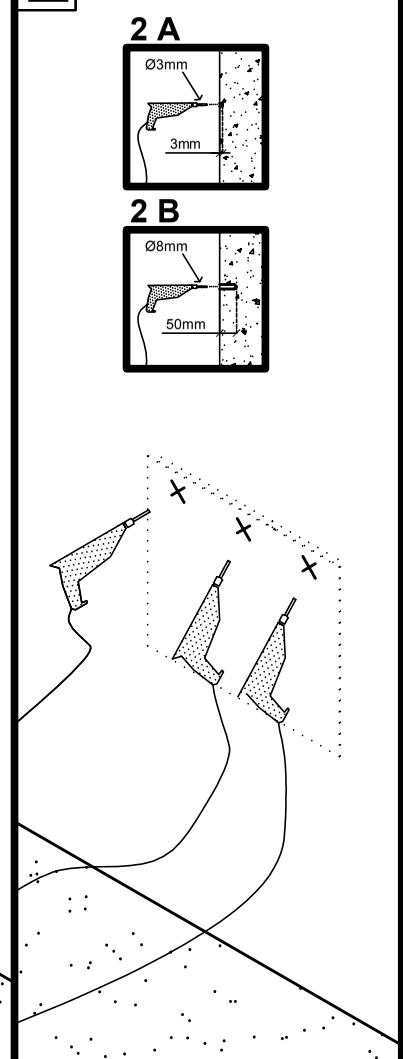

3

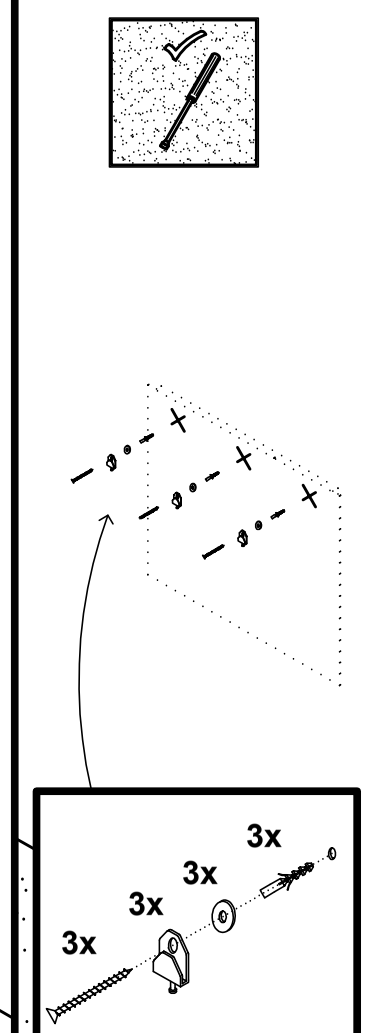

4

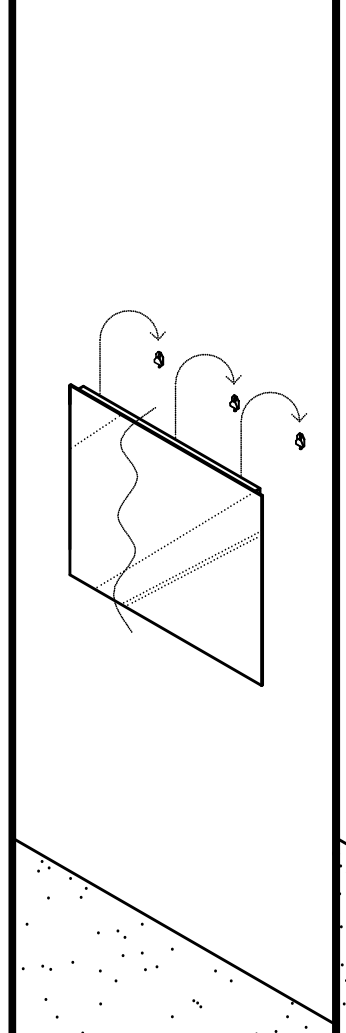

5

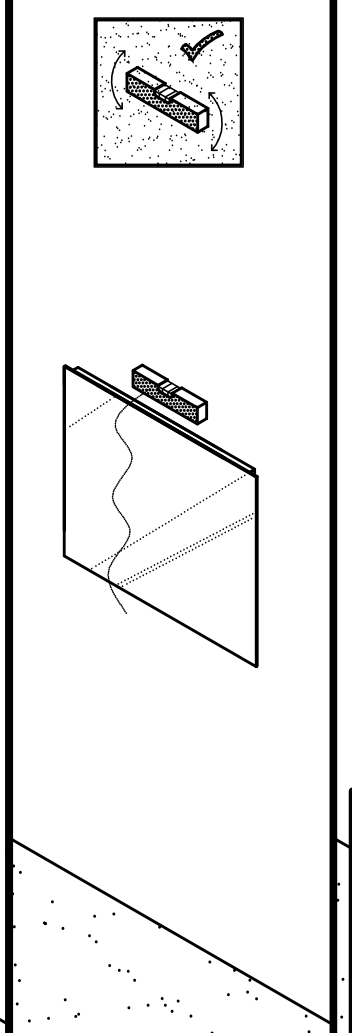

6

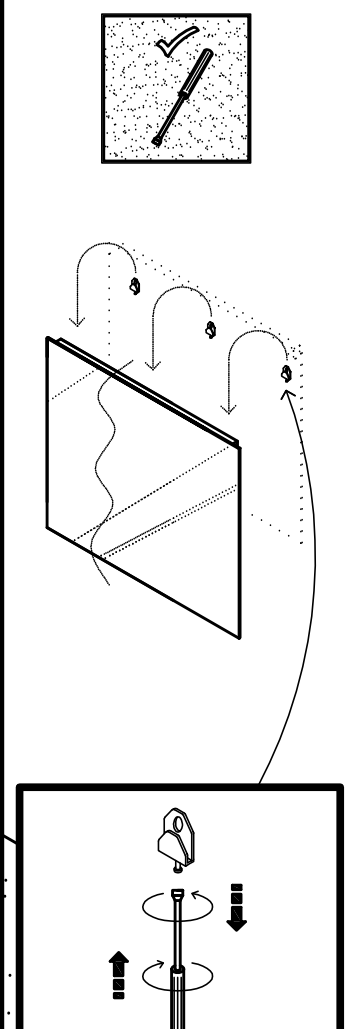

7

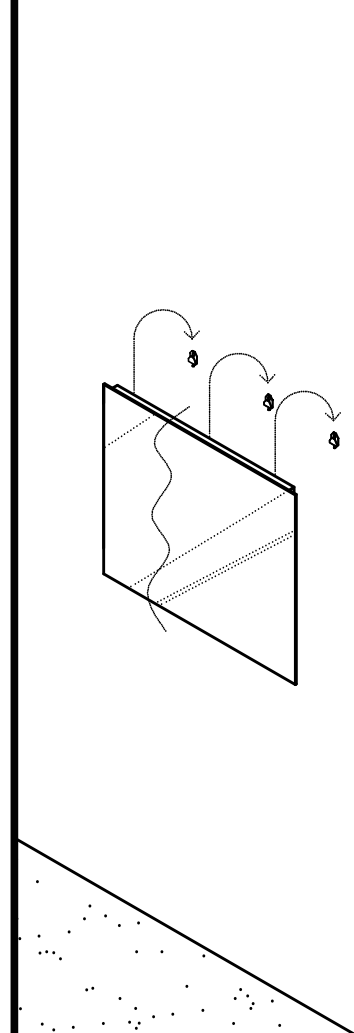

6ISTR223
REV 00 27/12/18

3