www.continentaledison.fr

Continental Edison

CECF12TIX

KAFFEEMASCHINE

Bedienungsanleitung

Sicherheitsvorkehrungen:

1. Die Kaffeemaschine kann von Kindern ab 8 Jahren und darüber von Personen mit reduzierten physischen, sensorischen oder mentalen Fähigkeiten oder Mangel an Erfahrung und/oder Wissen benutzt werden, wenn sie beaufsichtigt oder bezüglich des sicheren Gebrauchs der Kaffeemaschine unterwiesen wurden und die daraus resultierenden Gefahren verstanden haben. Reinigung und Benutzerwartung dürfen nicht durch Kinder ohne Beaufsichtigung durchgeführt werden.

2. Halten Sie Kinder jünger als 8 Jahre vom Gerät und von der Netzanschlussleitung fern.

3. Kinder dürfen nicht mit dem Gerät spielen.

4. Wenn das Netzkabel beschädigt ist, muss es vom Hersteller, seinem Kundendienst oder ähnlich qualifizierten Personen ausgetauscht werden, um Gefahren zu vermeiden.

5. Dieses Gerät ist für den Gebrauch im Haushalt und ähnlichen Anwendungsbereichen bestimmt,
   z.B.: Personalküchen in Geschäften, Büros und anderen Arbeitsbereichen,
   – in der Landwirtschaft und von Gästen in Hotels, Motels und anderen Unterkünften,
   – Frühstückspensionen

6. Zum Schutz vor elektrischen Gefahren tauchen Sie das Gerät oder das Kabel nicht in Wasser oder andere Flüssigkeiten.

7. Die Oberfläche des Heizelements unterliegt nach dem Gebrauch einer Restwärme.

8. Verwenden Sie das Gerät gemäß dieser Anleitung, jeder Missbrauch kann einen elektrischen Schlag oder andere Gefahren verursachen.

9. Bevor Sie das Gerät anschließen, überprüfen Sie bitte, ob die auf dem Gerät angegebene Spannung mit der Netzspannung in Ihrem Haus übereinstimmt.

10. Stellen Sie das Gerät nicht auf eine heiße Oberfläche.

11. Dieses Gerät ist nur für den Innenbereich geeignet.

12. Ziehen Sie den Netzstecker aus der Steckdose;
    - wenn es beim Zubereiten von Kaffee zu Problemen kommt;
    - vor der Reinigung des Gerätes.

13. Lassen Sie das Netzkabel nicht mit einer heißen Oberfläche in Berührung kommen.

14. Verwenden Sie das Gerät außerhalb der Reichweite von Kindern. Verhindern Sie, dass sie am Netzkabel ziehen.

15. Gießen Sie Wasser in den Wassertank, bevor Sie das Gerät einschalten.

16. Die Glaskanne und die Warmhalteplatte werden während des Betriebs sehr heiß und können bei Berührung zu Verbrennungen führen.

17. Füllen Sie nur frisches, kaltes Wasser und keine anderen Flüssigkeiten in den Wassertank.

Pflege und Reinigung

- Ziehen Sie vor der Reinigung des Gerätes immer den Netzstecker aus der Steckdose.

- Tauchen Sie das Gerät niemals in Wasser.

- Sie sollten es mit einem feuchten Tuch reinigen.

- Die Kanne der Filter und der Trichter können in heißer Seifenlauge gewaschen werden.

Beschreibung

1. Filter
2. Filterhalterung
3. Glaskanne
4. Heizplatte
5. Bedienfeld und Bildschirm
6. Wassertank
7. Wasserstandsanzeige
8. Deckel

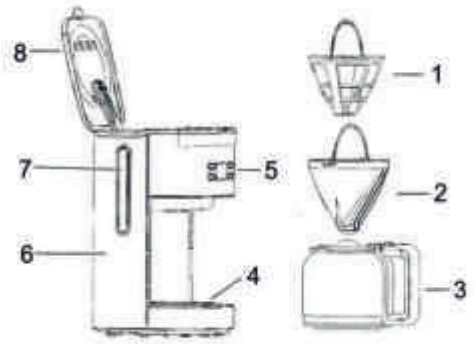

Vor dem ersten Gebrauch

Für einen perfekten Geschmack führen Sie 2 oder 3 Kochvorgänge mit frischem Wasser (ohne Kaffee) durch. Sobald das gesamte Wasser durchgelaufen ist, schalten Sie das Gerät aus und lassen es 5 Minuten abkühlen. Danach wiederholen Sie den ganzen Vorgang erneut.

Kaffee kochen

- Füllen Sie den Wassertank mit der erforderlichen Wassermenge.

- Achten Sie darauf, dass der Wasserstand nicht unter der Mindestmarke und nicht über der Anzeige "MAX" liegt. Verwenden Sie nur frisches, kaltes Wasser. Die Anzahl der Tassen ist am Wassertank ablesbar.

- Wenn der Filter nicht benutzt wird, Filterpapiergröße "1X4" einsetzen und die gewünschte Menge gemahlenen Kaffees einfüllen.

- Schalten Sie das Gerät ein. Warten Sie, bis der Brühvorgang abgeschlossen ist und der Trichter leer ist.

- Für große Tassen: 5-6 g gemahlenen Kaffee pro Tasse nehmen

Sie benötigen mehr Kaffee?

Wenn Sie eine Tasse Kaffee zubereitet haben und sofort etwas mehr zubereiten möchten, schalten Sie bitte die Kaffeemaschine aus und lassen Sie sie mindestens 5 Minuten abkühlen. Danach kann der Wassertank wieder aufgefüllt werden.

Die Funktionen der Leiterplattensteuerung mit LCD-Anzeige

1. Komponenten der Leiterplatte:
   5-Tasten-Version der programmierbaren Einchip-Steuerung, mit einem 4-stelligen LCD-Display, zwei LED-Anzeigeleuchten (rot für WERK, grün für VERZÖGERUNG) und einem Netzteil usw.

2. Hauptfunktionen:
   · Zwei Betriebsarten: Schalten Sie die Kaffeemaschine jederzeit ein oder stellen Sie die gewünschte Zeit so ein, dass sich die Kaffee-maschine innerhalb von 24 Stunden automatisch einschaltet.

· Schutzfunktion: Wenn 40 Minuten lang kein Tastendruck erfolgt, schaltet sich die Maschine automatisch aus. (Es schaltet nur den Relaisausgang aus und verhindert, dass die Heizplatte funktioniert; die Stromversorgung der Leiterplatte ist noch eingeschaltet). Das Gerät schaltet sich automatisch ein, wenn die voreingestellte Startzeit erreicht ist.

3. Zeichnung des Bedienfeldes
   Anzeigezustände
   - Einstecken: Die Zeitanzeige blinkt und zeigt 12:00 Uhr an. Die Uhr wird sich im Laufe der Zeit nicht ändern.

   - Stand-by: Das Display zeigt die Uhrzeit an.

   - Einstellen der Uhr: Die Anzeige der Einstellzeit "SET TIME" ist stetig eingeschaltet und auf der Anzeige erscheint beim Einstecken 12:00 Uhr. Wenn Sie die Zeit für den automatischen Start zurücksetzen, wird die vorherige Einstellzeit angezeigt.

   - Programmierung der Kaffeemaschine: Die Buchungsanzeige "SET TIMER" leuchtet ständig und auf der Anzeige erscheint 12:00 Uhr beim Einstecken. Wenn Sie die Zeit für den automatischen Start zurücksetzen, wird die vorherige Einstellzeit angezeigt.

   - Programmierter Modus: Das Display zeigt die Uhrzeit an und die grüne Anzeige leuchtet auf.

   - Einschalten: Das Display zeigt die Uhrzeit an und die rote Anzeige leuchtet auf.

4. Bedienung (Programmierung Ihrer Kaffeemaschine)
   - Schließen Sie die Kaffeemaschine an und auf dem Display erscheint 12:00 Uhr. Drücken Sie die Taste "ON/OFF" und es startet der Heizvorgang. Die Betriebsanzeige (rot) leuchtet auf und die Anzeige hört auf zu blinken. Durch Drücken einer beliebigen Taste kann das Blinken ebenfalls gestoppt werden und das Gerät zählt ab 12:00 Uhr und geht in den Standby-Modus.

   - Einstellen der Uhr: Drücken Sie im Standby-Modus die Taste "Set", um in den Einstellmodus der Uhr zu gelangen, und "SET TIME" auf dem Display ist eingeschaltet. Stellen Sie die Stunden durch wiederholtes Drücken der Taste "h" und die Minuten durch wiederholtes Drücken der Taste "min" ein.

Bestätigen Sie die Zeit durch zwei nachfolgende Modi:

a. Wenn Sie nach 3 Sekunden keine Taste drücken, bestätigt das Gerät automatisch die Uhrzeit. Die Anzeige "SET TME" ist ausgeschaltet und auf dem Display erscheint die Uhr.

b. Bestätigen Sie die Uhrzeit, indem Sie die Taste "Set" zweimal drücken und die Anzeige "SET TIME" erlischt.

Programmierung der Kaffeemaschine zum automatischen Starten:

Im Standby-Modus drücken Sie die Taste "Set" kontinuierlich zweimal, um in den Einstellmodus des programmierten Starts zu gelangen, und "SET TIMER" auf dem Display ist eingeschaltet. Die Uhr zeigt die Zeit an, die für den automatischen Start eingestellt wurde. Drücken Sie die Tasten "h" und "min", um die Uhrzeit einzustellen. Bestätigen Sie die Uhrzeit durch zwei folgende Modi:

a. Wenn Sie nach 3 Sekunden keine Taste drücken, bestätigt das Gerät automatisch die Uhrzeit. Die Anzeige "SET TIMER" ist ausgeschaltet und auf dem Display erscheint die Uhr.

b. Bestätigen Sie den die Uhrzeit, indem Sie die Taste "Set" zweimal drücken und die Anzeige "SET TIME" erlischt.

- Programmierter Start: Nachdem der programmierte Start eingestellt ist, drücken Sie die Taste "delay", um in den programmierten Start-arbeitsmodus zu gelangen. Die grüne Anzeige leuchtet und das Display zeigt die aktuelle Uhrzeit an. Drücken Sie die Taste "delay" erneut, um den automatischen Start abzubrechen und in den Standby-Modus zu gelangen. Im programmierten Startbetriebsmodus können Sie die programmierte Zeit durch zweimaliges Drücken der Taste "Set" überprüfen, können aber die programmierte Zeit nicht ändern. Im programmierten Startzustand startet das Gerät automatisch den Heizvorgang, wenn die voreingestellte Zeit erreicht ist. Die grüne Anzeige erlischt und die rote Anzeige leuchtet.

- Sofort mit dem Erwärmen beginnen.

a. Im nicht erwärmten Zustand die Taste "on/off" einmal drücken und sofort mit dem Heizen beginnen. Die rote Anzeige leuchtet auf.

b. Drücken Sie während des Heizens einmal die Taste "on/off", um die Heizung zu stoppen. Die rote Anzeige erlischt.

Entkalkung

- Entkalken Sie Ihre Kaffeemaschine regelmäßig.

- Das Gerät wie beschrieben bedienen. Verwenden Sie nun jedoch normalen Essig zum Befüllen des Wassertanks und füllen Sie den Trichter nicht mit gemahlenem Kaffee.

- Nach der Entkalkung lassen Sie das Gerät zweimal nur mit Wasser durchlaufen, um den Essig und die Kalkrückstände zu entfernen.

Spezifikation

220-240 ~ 50/60Hz, 900W
Ref.: CECF12TIX
Modell: MD-252T

Warnung!

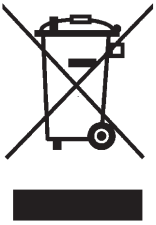

Diese Kennzeichnung besagt, dass dieses Produkt in der gesamten EU nicht zusammen mit anderen Haushaltsabfällen entsorgt werden darf. Um mögliche Schäden für die Umwelt oder die menschliche Gesundheit durch unkontrollierte Abfall-entsorgung zu vermeiden, recyceln Sie sie verantwortungs-bewusst, um die nachhaltige Wiederverwendung materieller Ressourcen zu fördern. Um Ihr gebrauchtes Gerät zurück-zugeben, verwenden Sie bitte das Rückgabe- und Sammel-system oder wenden Sie sich an den Händler, bei dem das Produkt gekauft wurde. Sie können dieses Produkt für ein umweltfreundliches Recycling verwenden.

Importeur:

EMC DISTRIBUTION
123, QUAI JULES GUESDE
94400 VITRY SUR SEINE
FRANCE

LOT#: EMC092017

Continental Edison