28580058-01

MATS

XXXLutz KG

Roemerstrasse 39

AT-4600 Wels,Austria

E-Mail: Info@xxxlutz.at

For domestic use only. (EN)
Nur für den Haushaltsgebrauch. (DE)
Pouze pro používání v domácnosti. (CZ)
Endast för hushållsbruk. (SE)
Len na používanie v domácnosti. (SK)
Samo za domačo uporabo. (SI)
Kizárólag háztartási használatra alkalmas. (HU)
Samo za korištenje u kućanstvu. (HR)
Само за домашна употреба. (BGR)
Doar pentru uz casnic. (RO)
Réservé à un usage domestique uniquement. (FR)
Tylko do użytku domowego. (PL)
Prodotto destinato al solo uso domestico. (IT)
Isključivo za upotrebu u domaćinstvu. (RS)

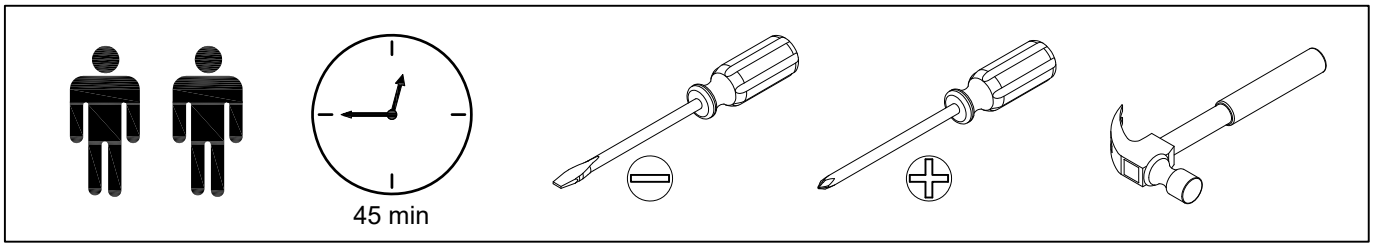

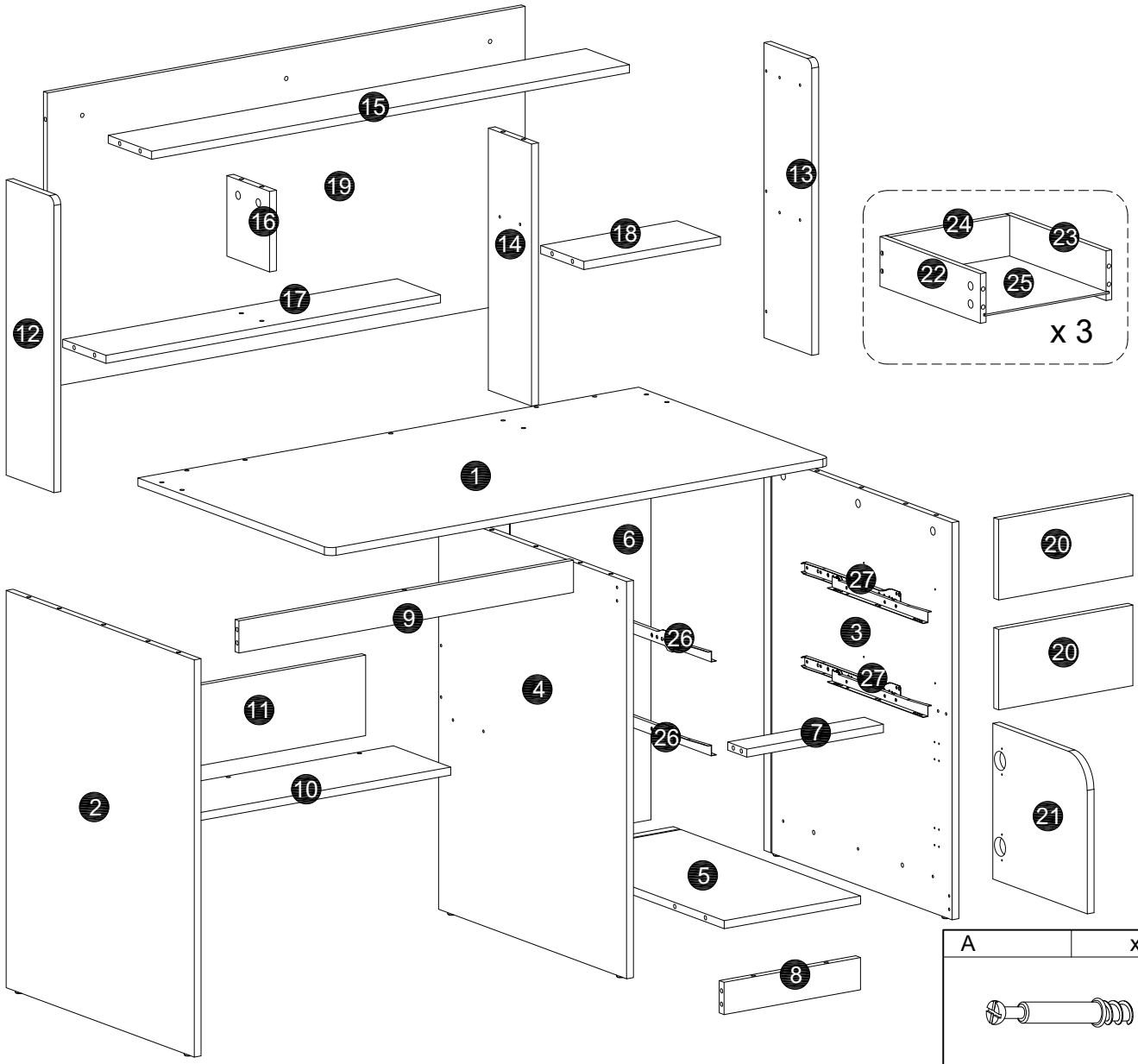

A	x 67
Φ6x36mm	

B	x 67
Φ15mm	

C	x 13
Φ8x30mm	

D	x 17
Φ7x40mm	

E	x 32
Φ4x12mm	

F	x 8
Φ4x35mm	

G	x 2

H	x 2
Φ3x15mm	

I	x 1

J	x 1
4mm	

K	x 12
Φ20mm	

L	x 4

M	x 1
Φ4x35mm	

N	x 1
Φ8x30mm	

O	x 1
Φ4x12mm	

P	x 1

0 10 20 30 40 50 60 70 80 90 100

1

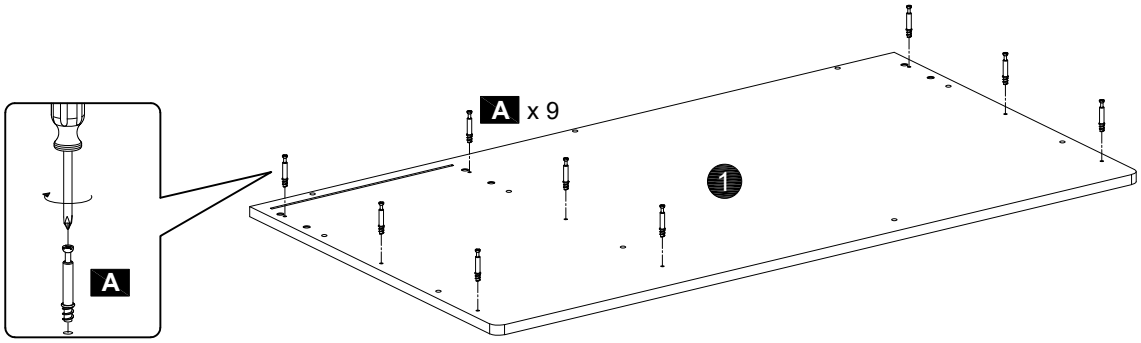

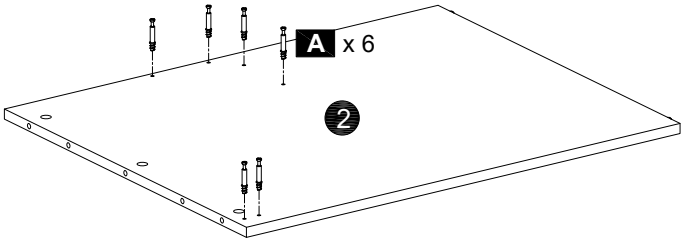

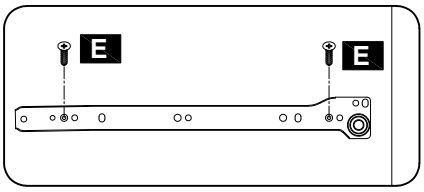

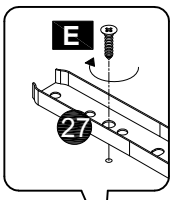

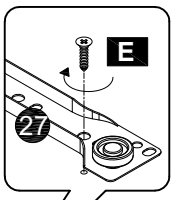

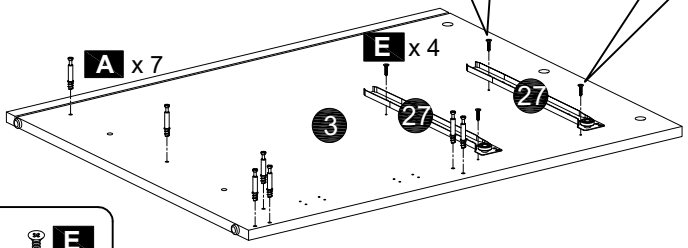

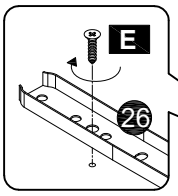

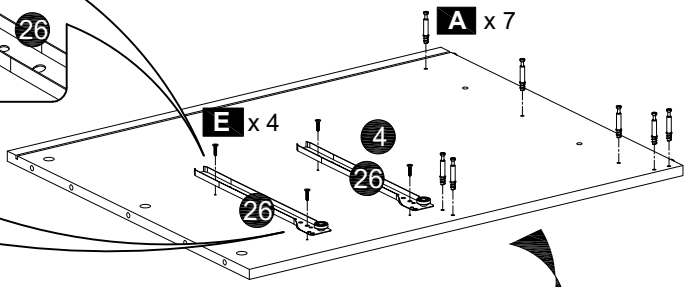

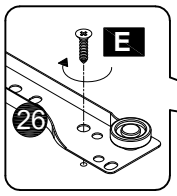

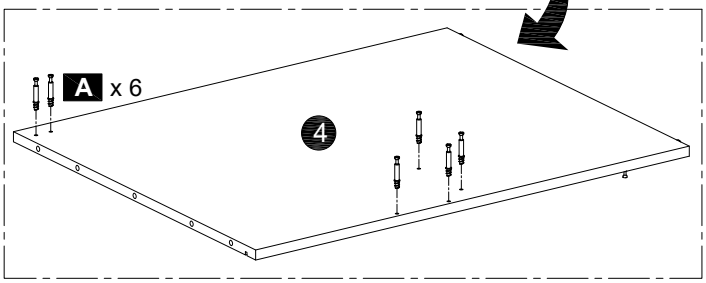

A	x39
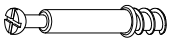	
Φ6x36mm	

E	x 8
Φ4x12mm	

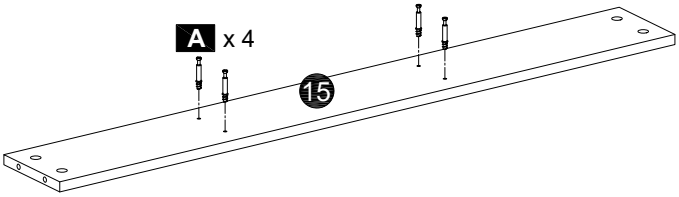

2

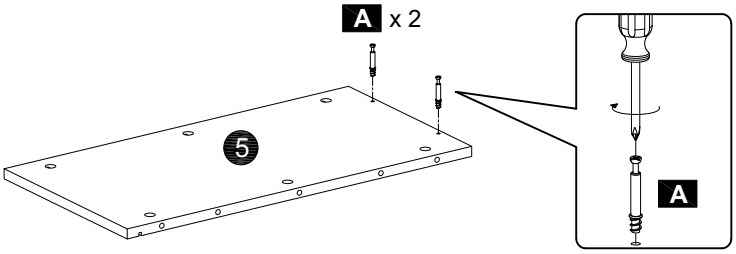

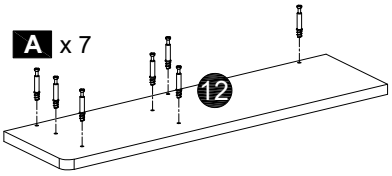

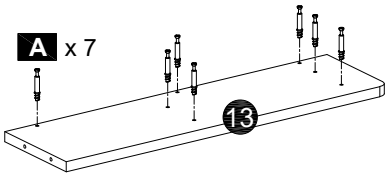

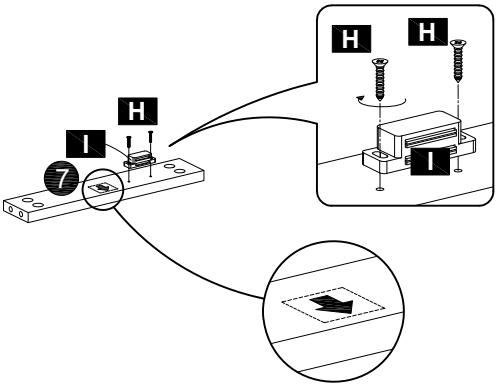

A	x 20
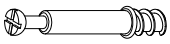	
Φ6x36mm	

H	x 2
Φ3x15mm	

I	x 1
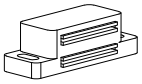	

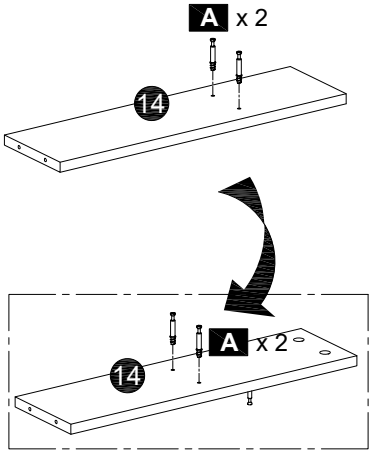

3

B	x 4
Φ15mm	

D	x 2
Φ7x40mm	

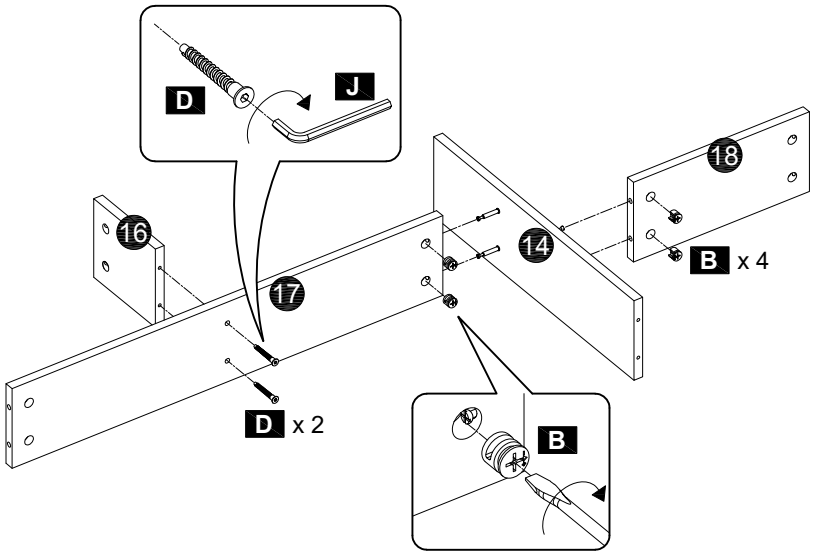

4

B	x 4
Φ15mm	

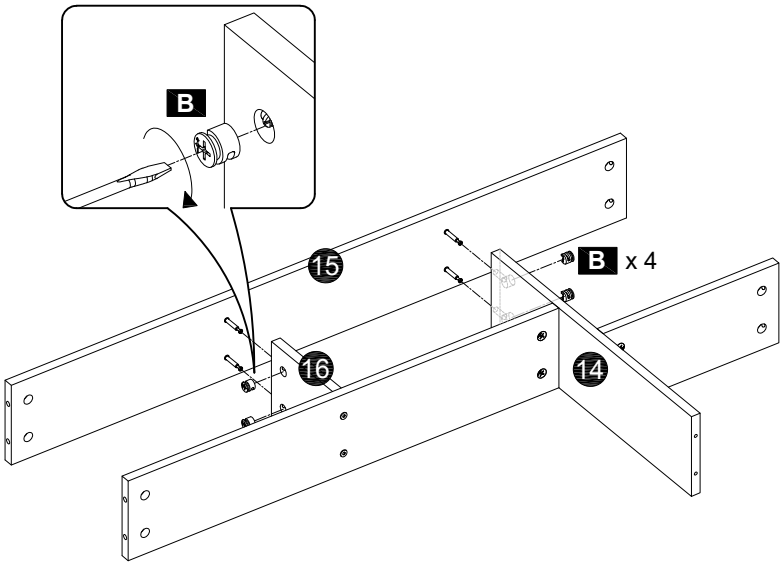

5

B	x 4
Φ15mm	

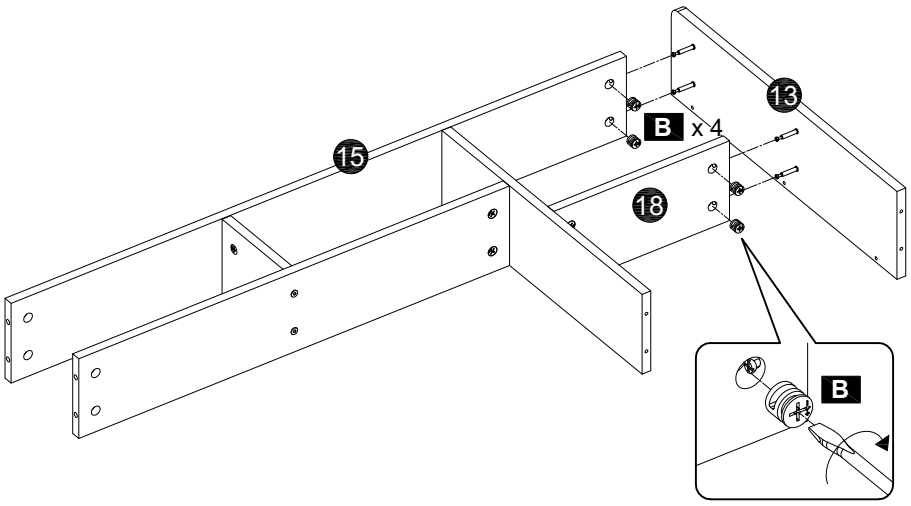

6

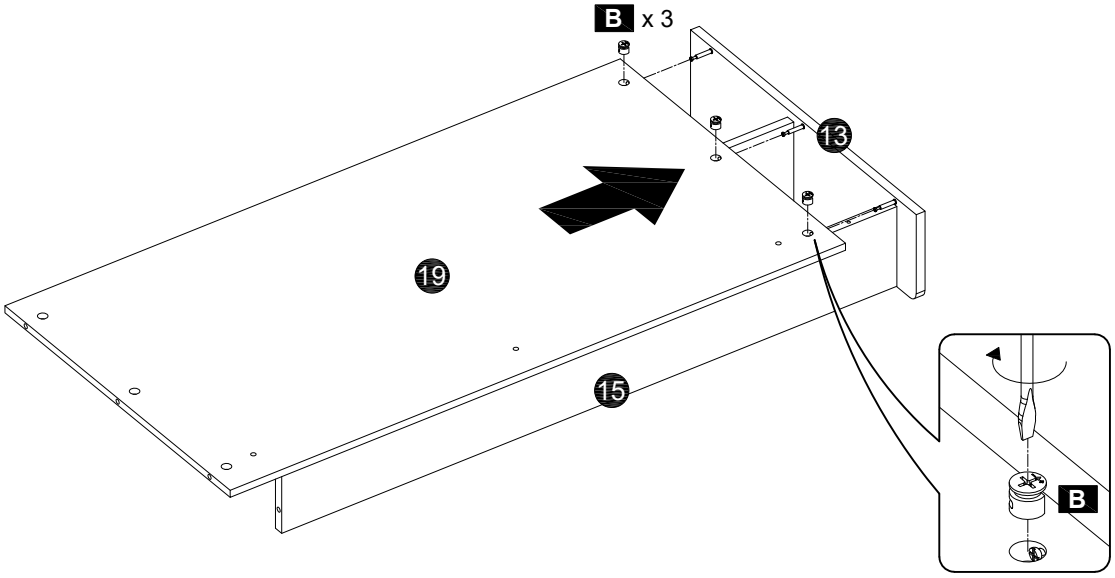

B	x 3
Φ15mm	

7

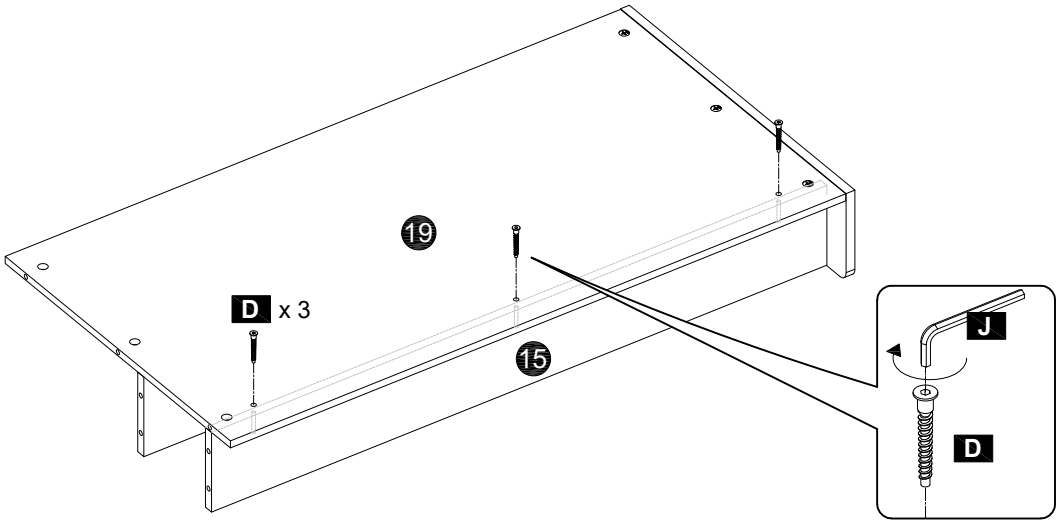

D	x 3
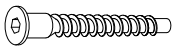	
Φ7x40mm	

8

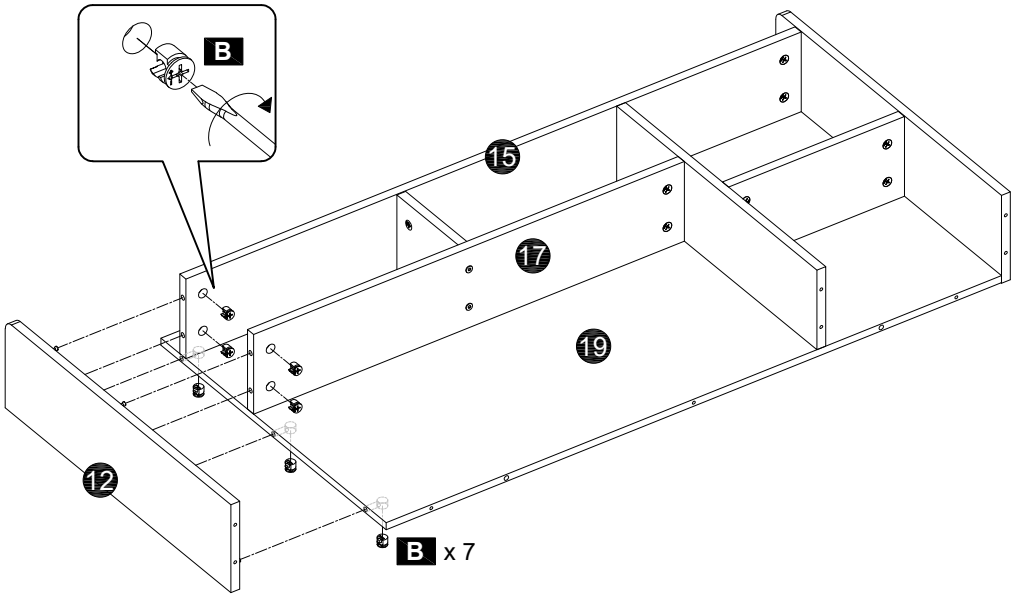

B	x 7
Φ15mm	

9

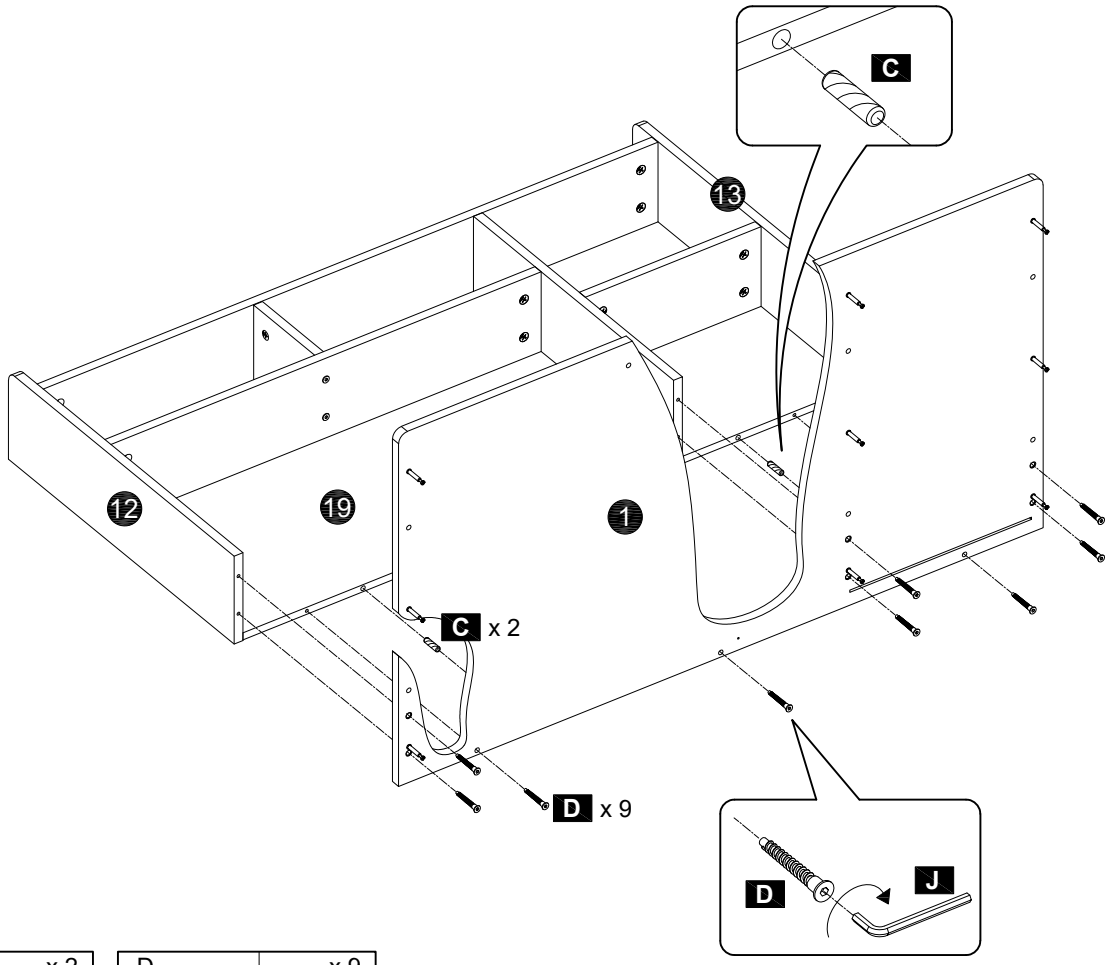

C	x 2
Φ8x30mm	

D	x 9
Φ7x40mm	

10

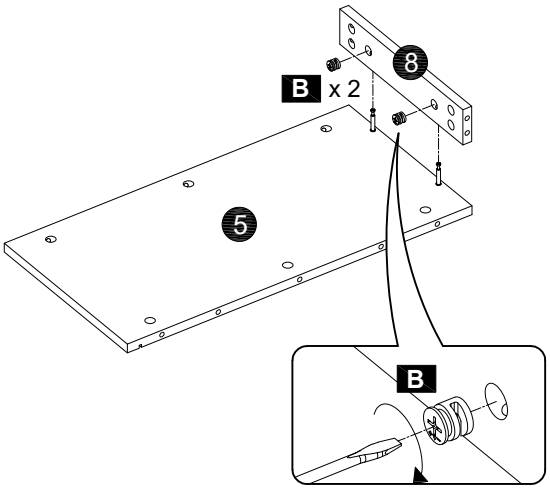

B	x 2
Φ15mm	

11

B	x 7
Φ15mm	

C	x 2
Φ8x30mm	

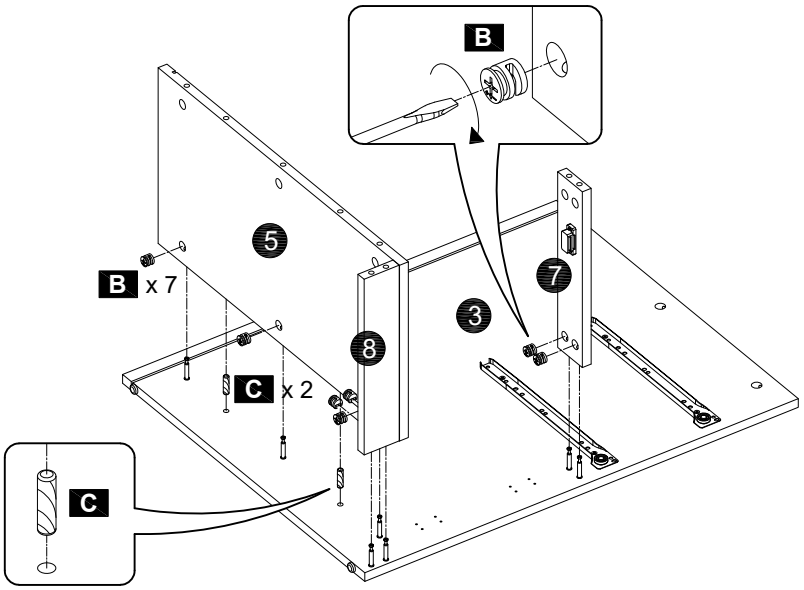

12

B	x 7
Φ15mm	

C	x 2
Φ8x30mm	

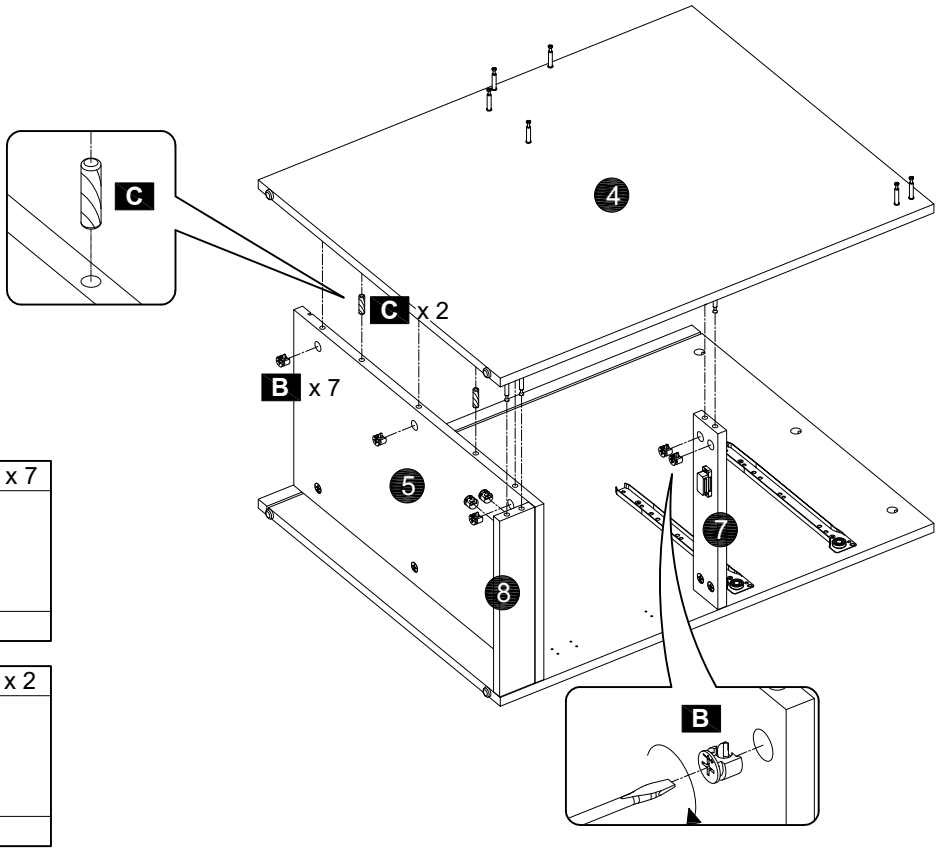

13

D	x 3
Φ7x40mm	

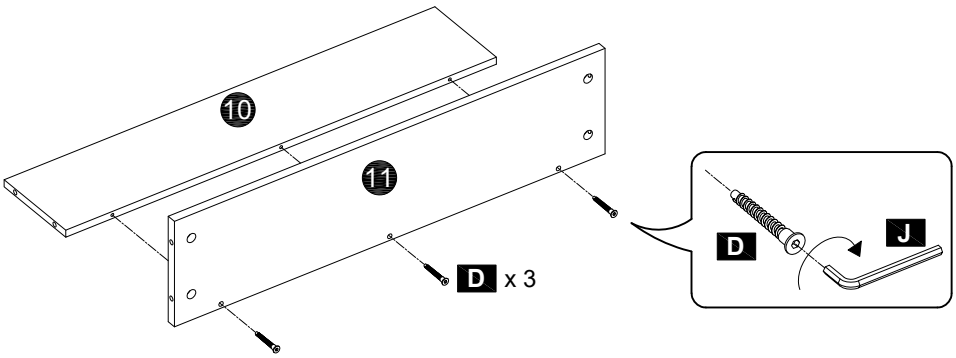

14

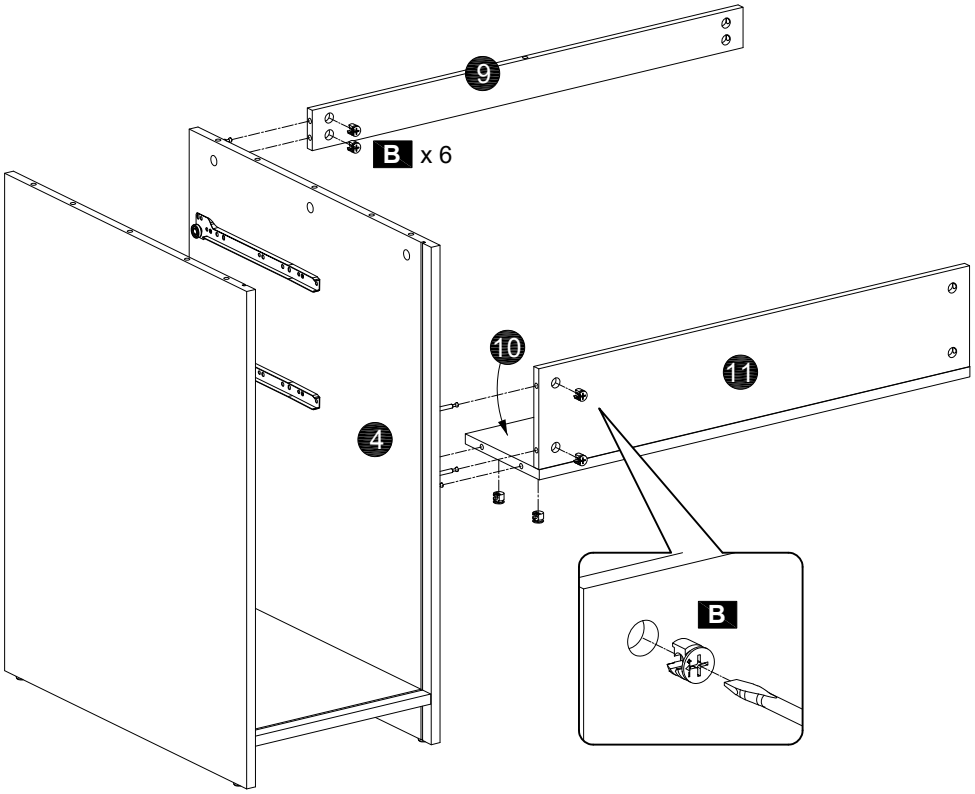

B	x 6
Φ15mm	

15

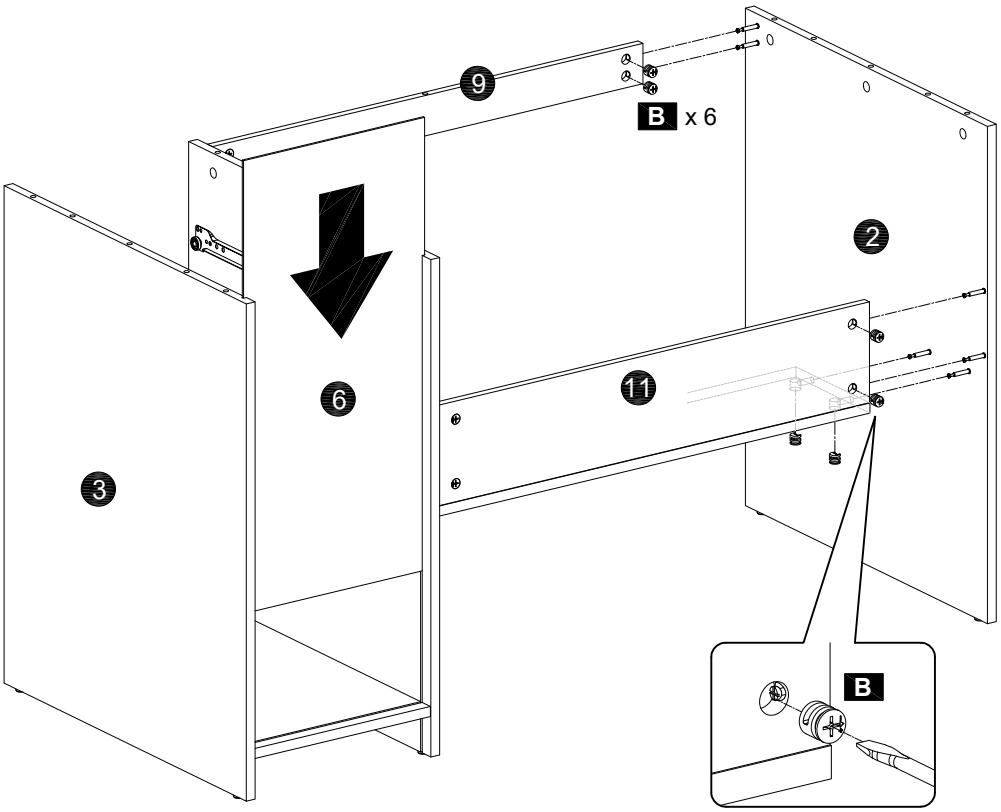

B	x 6
Φ15mm	

16

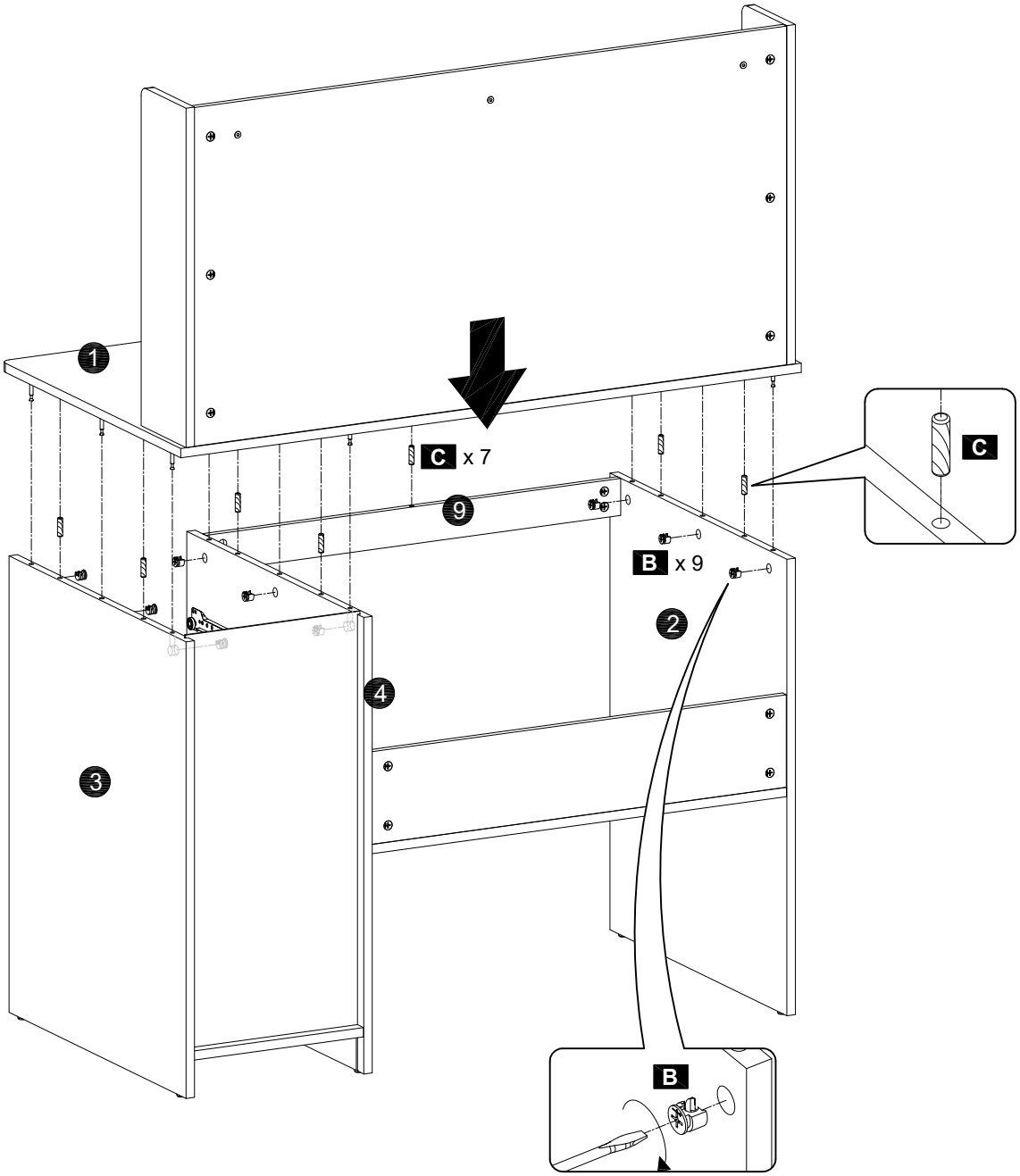

B	x 9
Φ15mm	

C	x 7
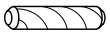	
Φ8x30mm	

17

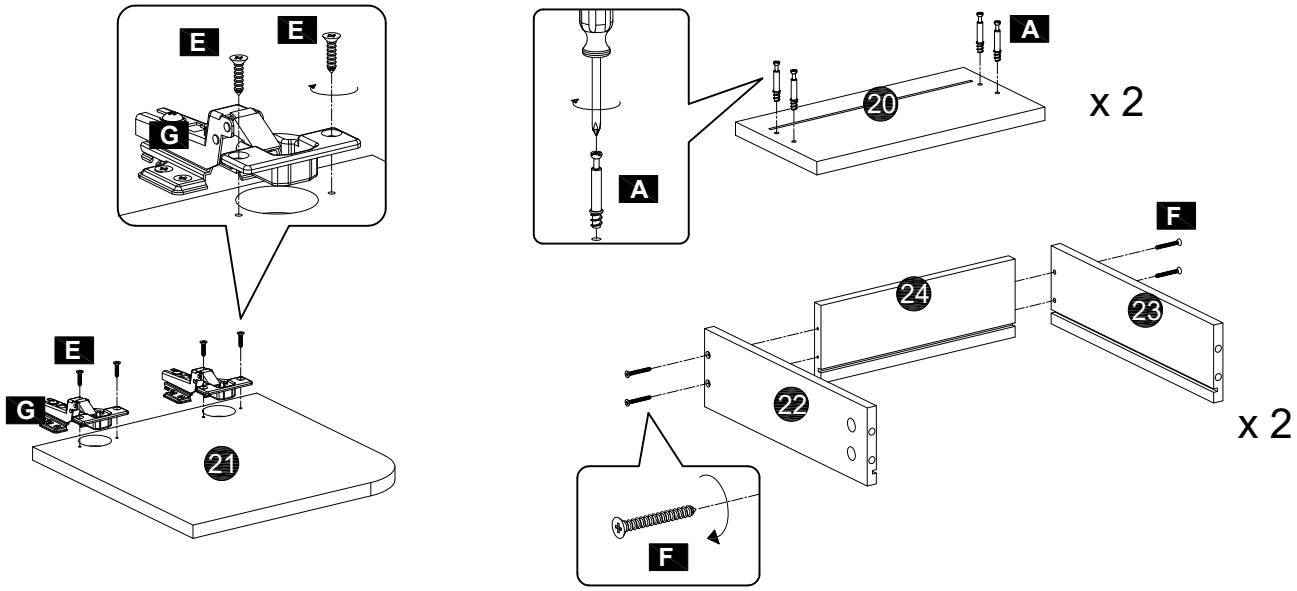

A	x 8
Φ6x36mm	

E	x 4
Φ4x12mm	

F	x 8
Φ4x35mm	

G	x 2

18

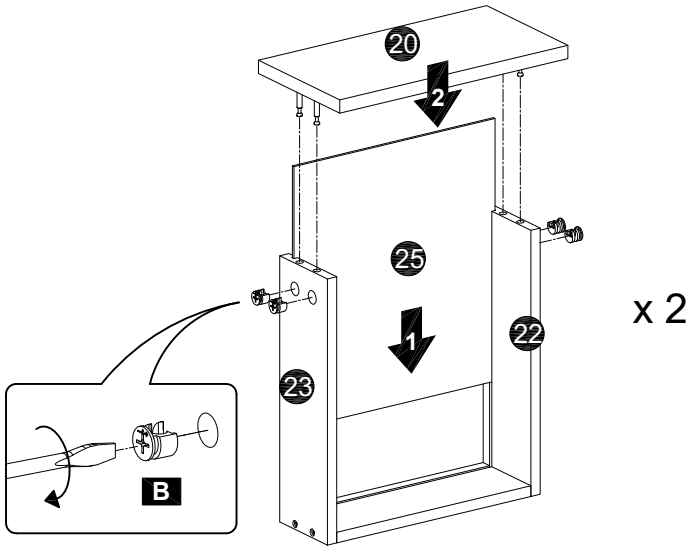

B	x 9
Φ15mm	

19

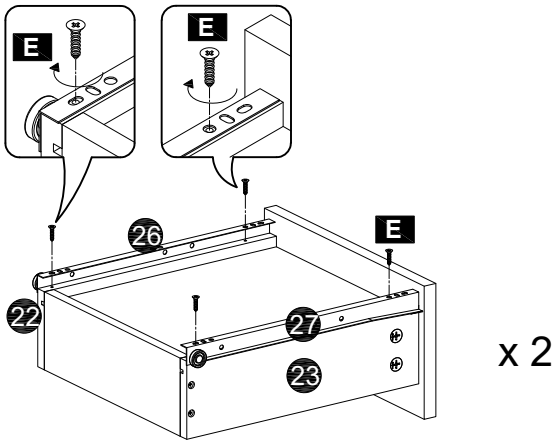

E	x 8
Φ4x12mm	

20

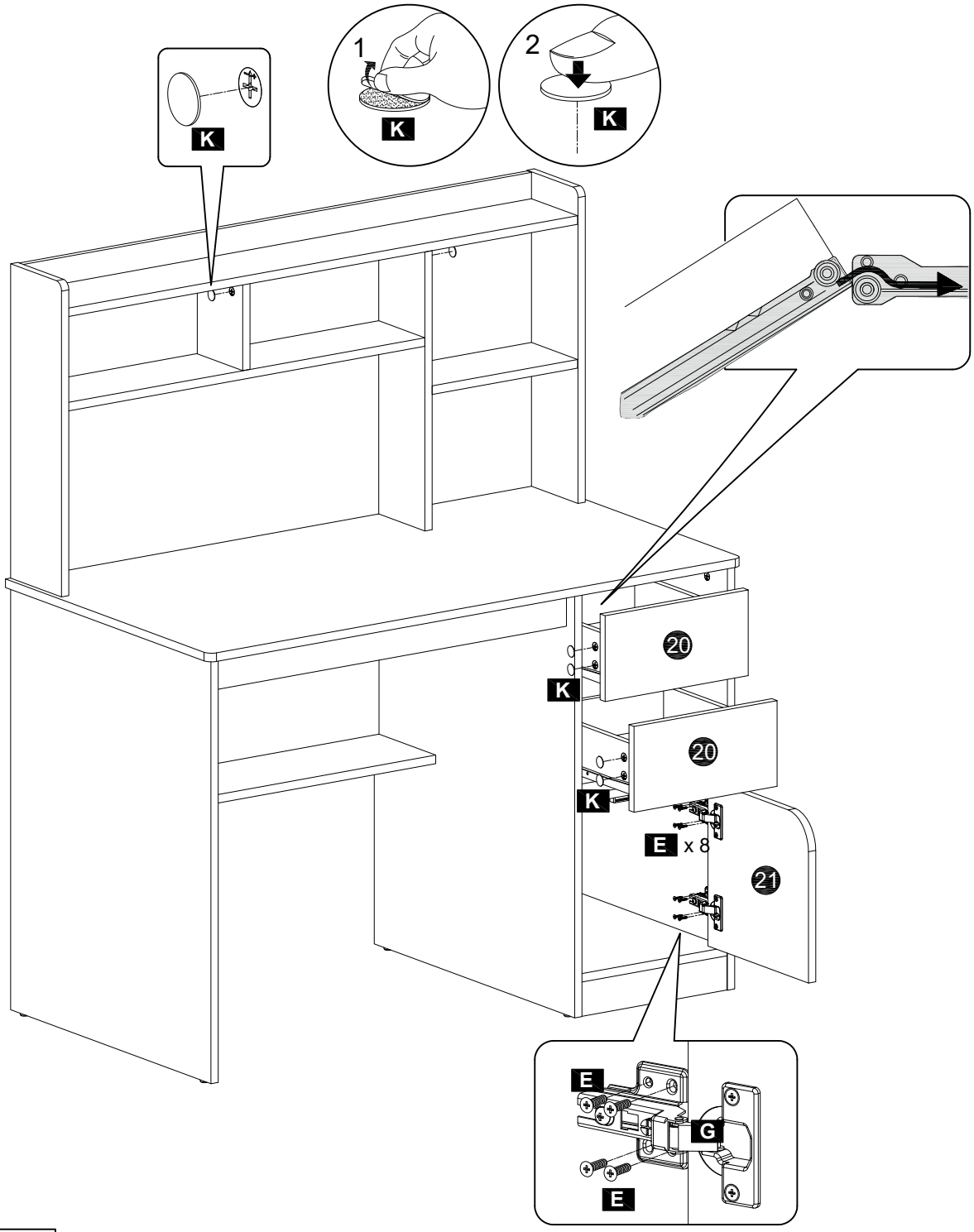

E	x 8
Φ4x12mm	

K	x 12
Φ20mm	

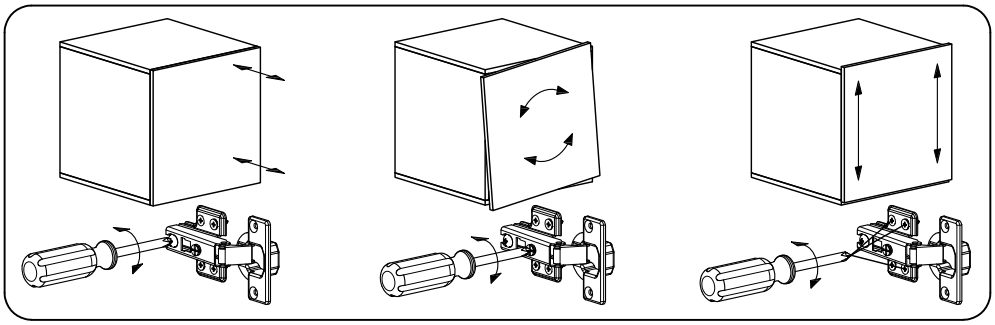

21

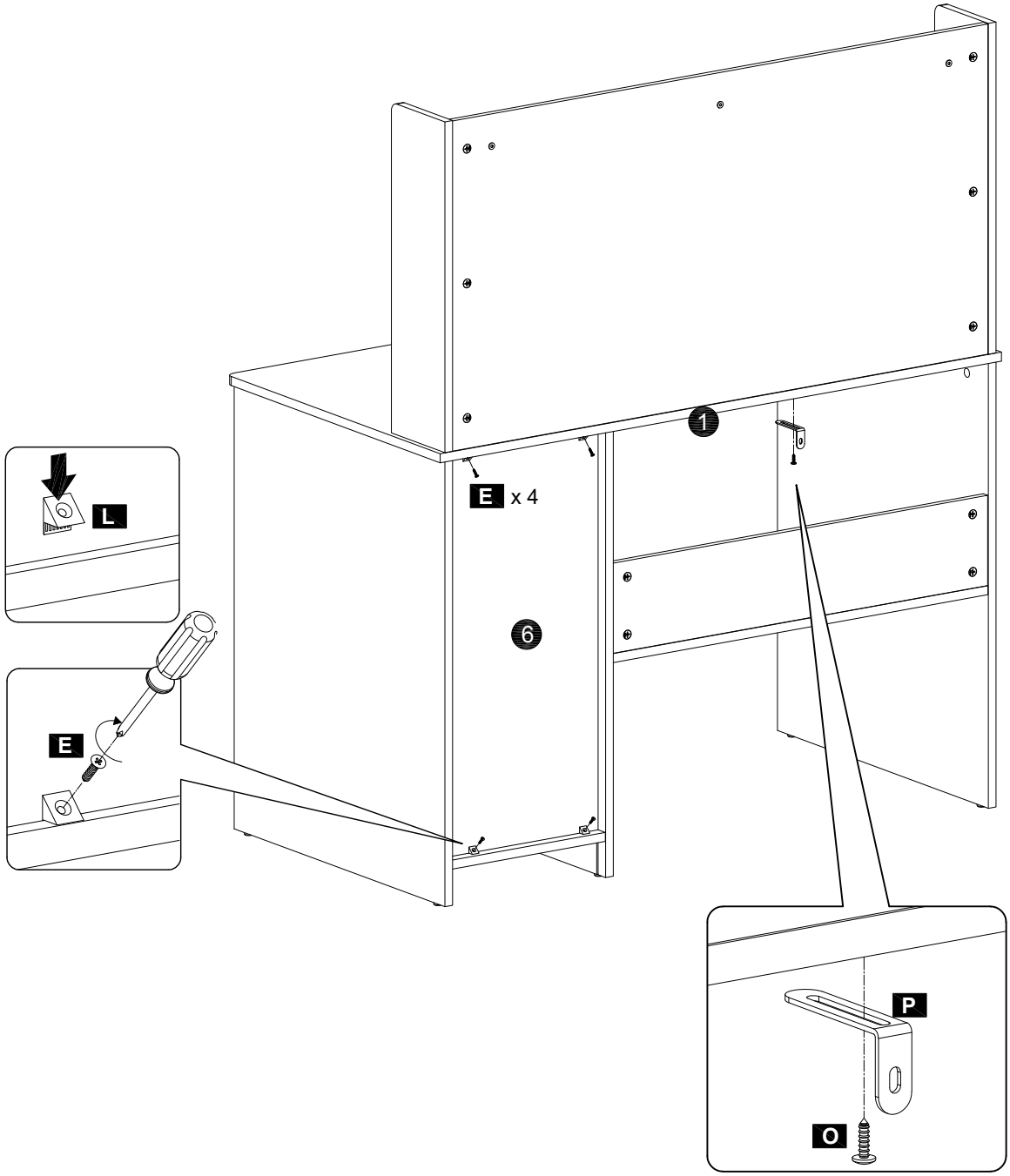

E	x 4
Φ4x12mm	

L	x 4

O	x 1
Φ4x12mm	

P	x 1

22

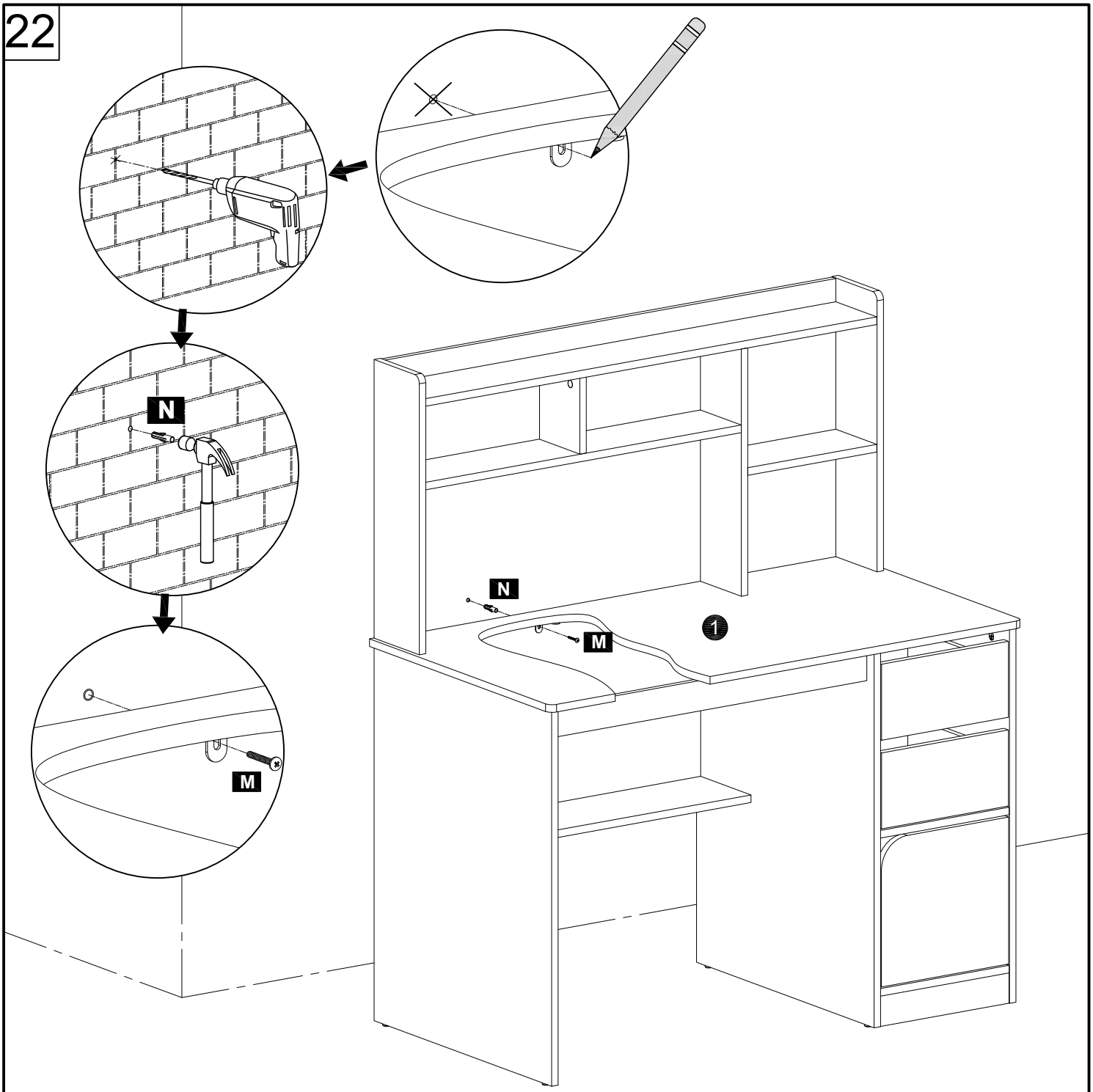

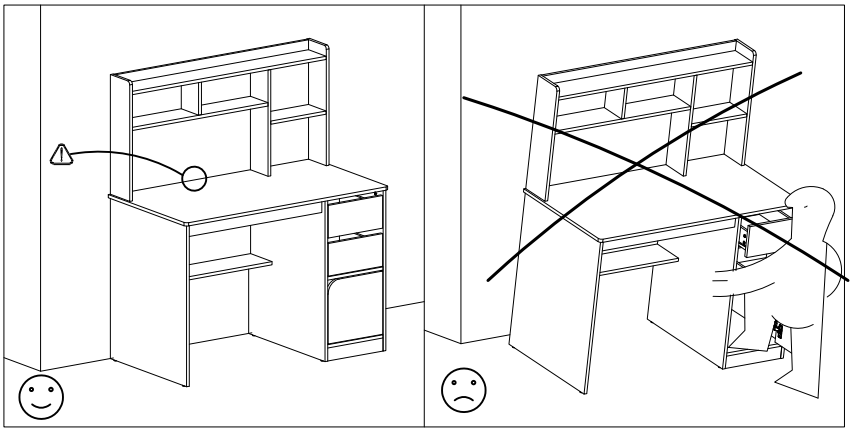

M	x 1
Φ4x35mm	

N	x 1
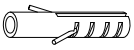	
Φ8x30mm	