AMBIENTLIGHT

00030140/03

40 MIN

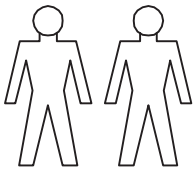

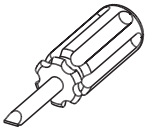

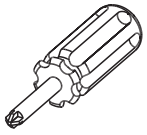



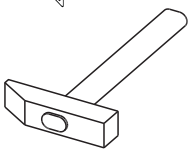

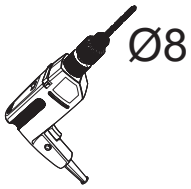

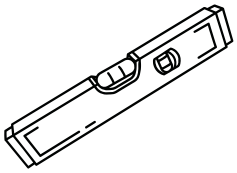

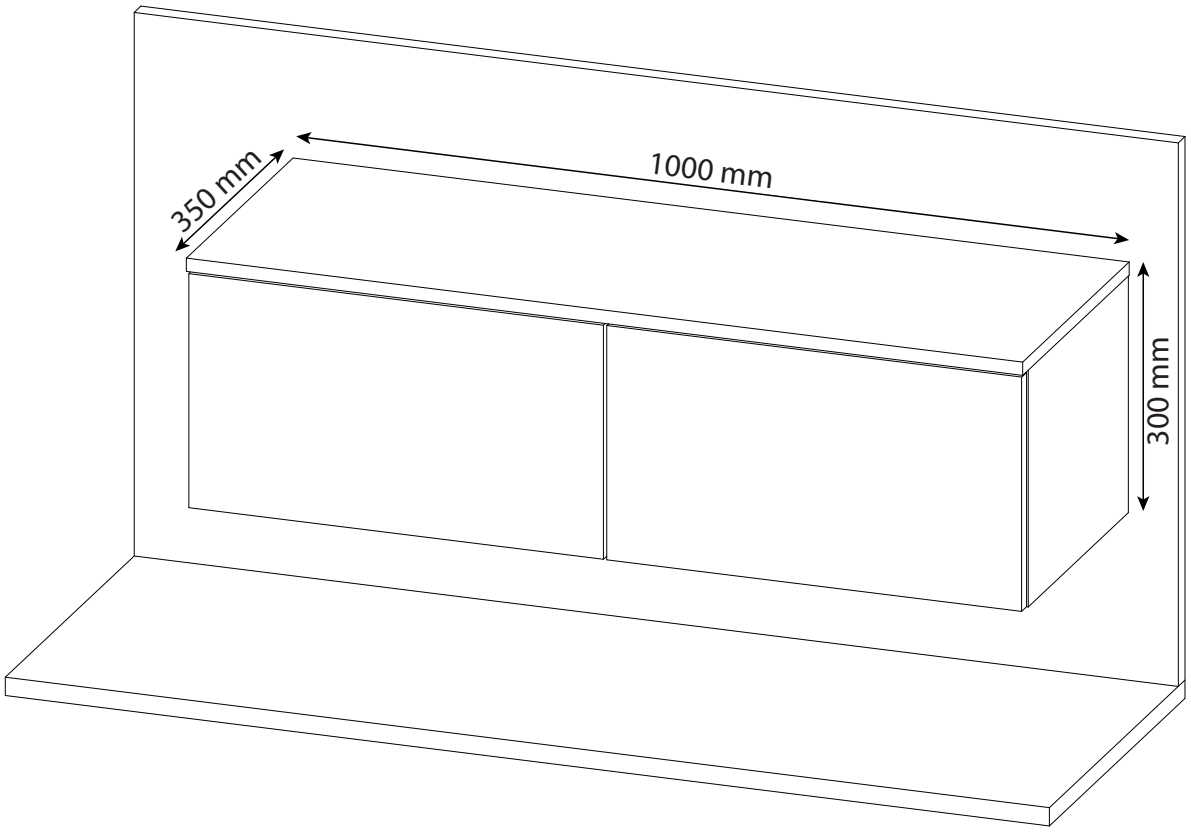

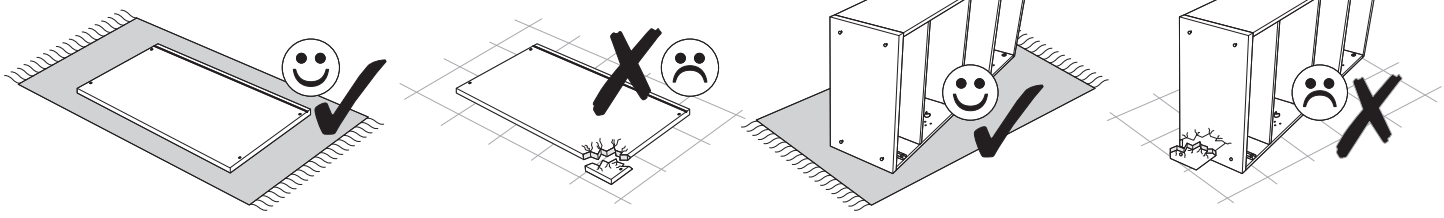

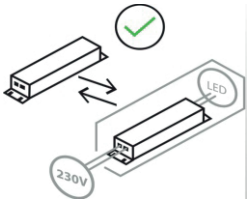

DE: Austausch des Betriebsgeräts durch den Endkunden
CZ: Výměna zařízení zákazníkem
SE: Apparaten byts ut av kunden.
SK: Výmena zariadenia zákazníkom
SI: Zamenjava krmilne naprave s strani končnega kupca
HU: Működtető eszköz csere felhasználó által
HR: Zamjena upravljačkog uređaja od strane krajnjeg kupca
BG: Смяна на пусково-регулиращата апаратура от крайния клиент
RO: Înlocuirea dispozitivului de comandă de către clientul final
SR: zamena upravljačkog uređaja od strane krajnjeg kupca
FR: Remplacement de l'appareillage de commande par le client final
PL: Wymiana urządzenia sterującego przez klienta końcowego
EN: Replacement of the control gear by the end customer



DE: Leuchtmittel nicht austauschbar
CZ: Žárovku nelze vyměnit
SE: Ljuskällan är ej utbytbar.
SK: Nevymeniteľná žiarovka
SI: Svetilka ni zamenljiva
HU: Izzó nem cserélhető
HR: Žarulja nije zamjenjiva
BG: Крушката не се сменя
RO: Becul nu se poate înlocui
SR: sijalica se ne može menjati
FR: Ampoule non remplaçable
PL: Lampy nie podlegają wymianie
EN: Bulbs not interchangeable

DE: Dieses Produkt enthält eine Lichtquelle der Energieeffizienzklasse: E.
CZ: Tento výrobek obsahuje svítidlo třídy energetické účinnosti: E.
SE: Denna produkt innehåller en ljuskälla med energiklass: E.
SK: Tento výrobok obsahuje svetelný zdroj triedy energetickej účinnosti: E.
SI: Ta izdelek vsebuje svetlobni vir razreda energijske učinkovitosti: E.
HU: A termék a következő energiaosztályba tartozó fényforrást tartalmaz: E.
HR: Ovaj proizvod sadrži jedan izvor svjetlosti razreda energetske učinkovitosti: E.
BG: Този продукт съдържа източник на светлина с клас на енергийна ефективност: E.
RO: Acest produs conține o sursă de lumină din clasa de eficiență energetică: E.
SR: Ovaj proizvod sadrži izvor svetlosti klase energetske efikasnosti: E.
FR : Ce produit contient une source lumineuse de classe d'efficacité énergétique : E.
PL: Ten produkt zawiera źródło światła o klasie energetycznej: E.
EN: This product contains a light source of the energy efficiency class: E.

A0 8 x 30mm **x12** 	**C0** **x12** 	**C2** **x12** 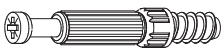
C7 16mm **x12** 	**D0** 3 x 15 mm **x12** 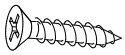	**D5** 3,5 x 16 mm **x8** 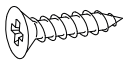
D13 4x30 mm **x6** 	**E0** 5 x 50 mm **x6** 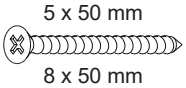 8 x 50 mm 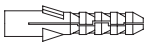	**F0** **x2** 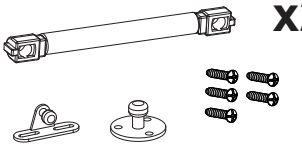
F7 **x2** 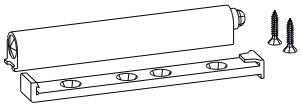	**G15** **x1** 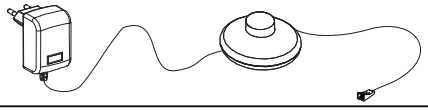	**G26** **x1** L=960 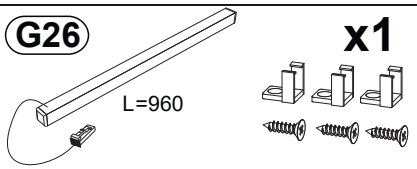
G40 **x3** 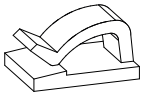	**J59** **x2** 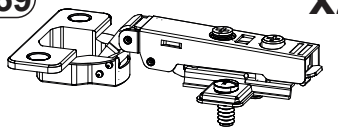	**J60** **x2** 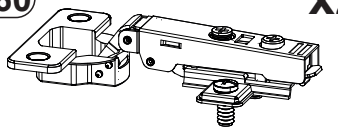
M1 **x8** 	**P4** **x3** 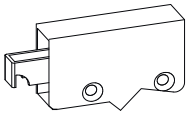	**P5** **x3** 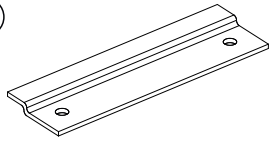

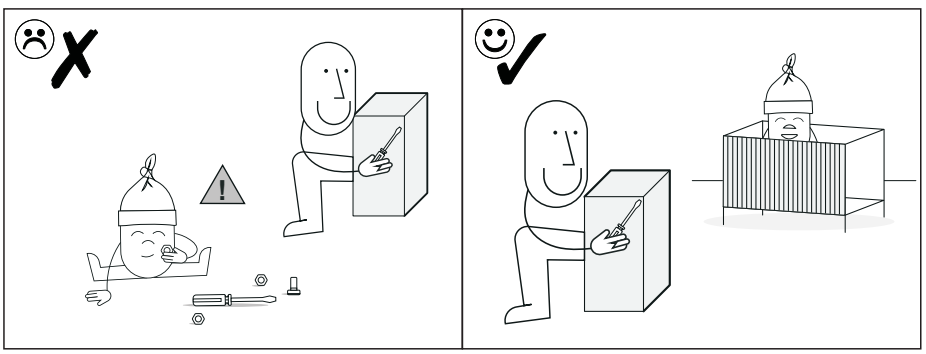

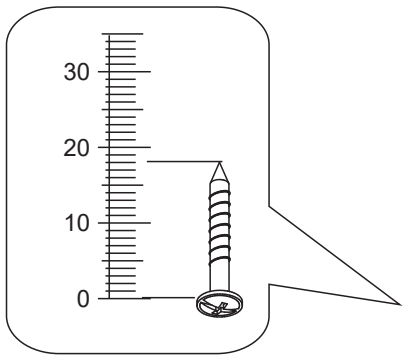

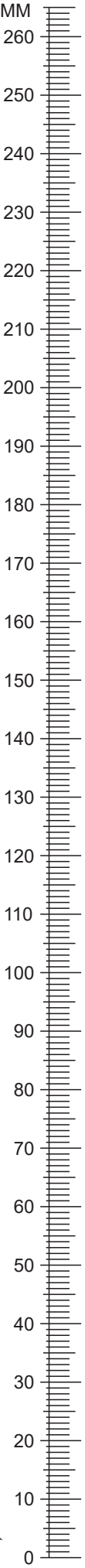

1	1000	350	16	1	1/1
2	966	308	16	1	1/1
3	280	496	16	1	1/1
4	280	496	16	1	1/1
5	284	329	16	1	1/1
6	284	329	16	1	1/1
7	267	308	16	1	1/1
8	288	976	3	1	1/1
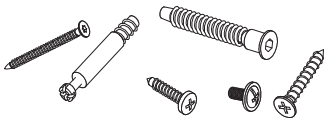					1/1

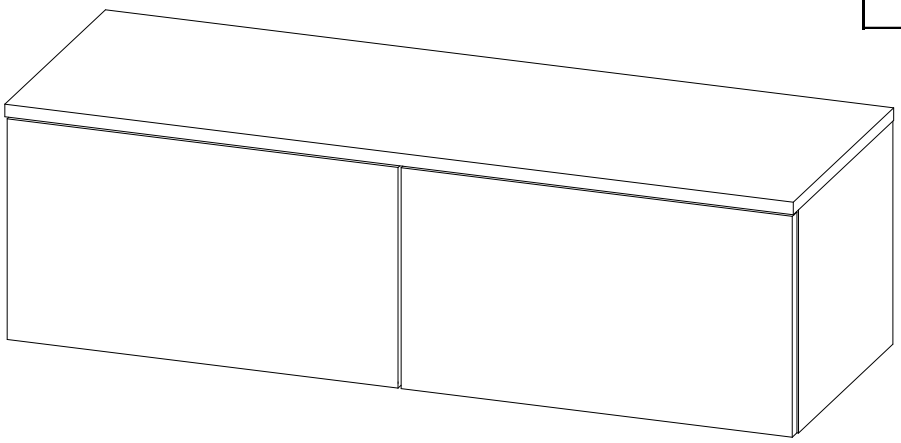

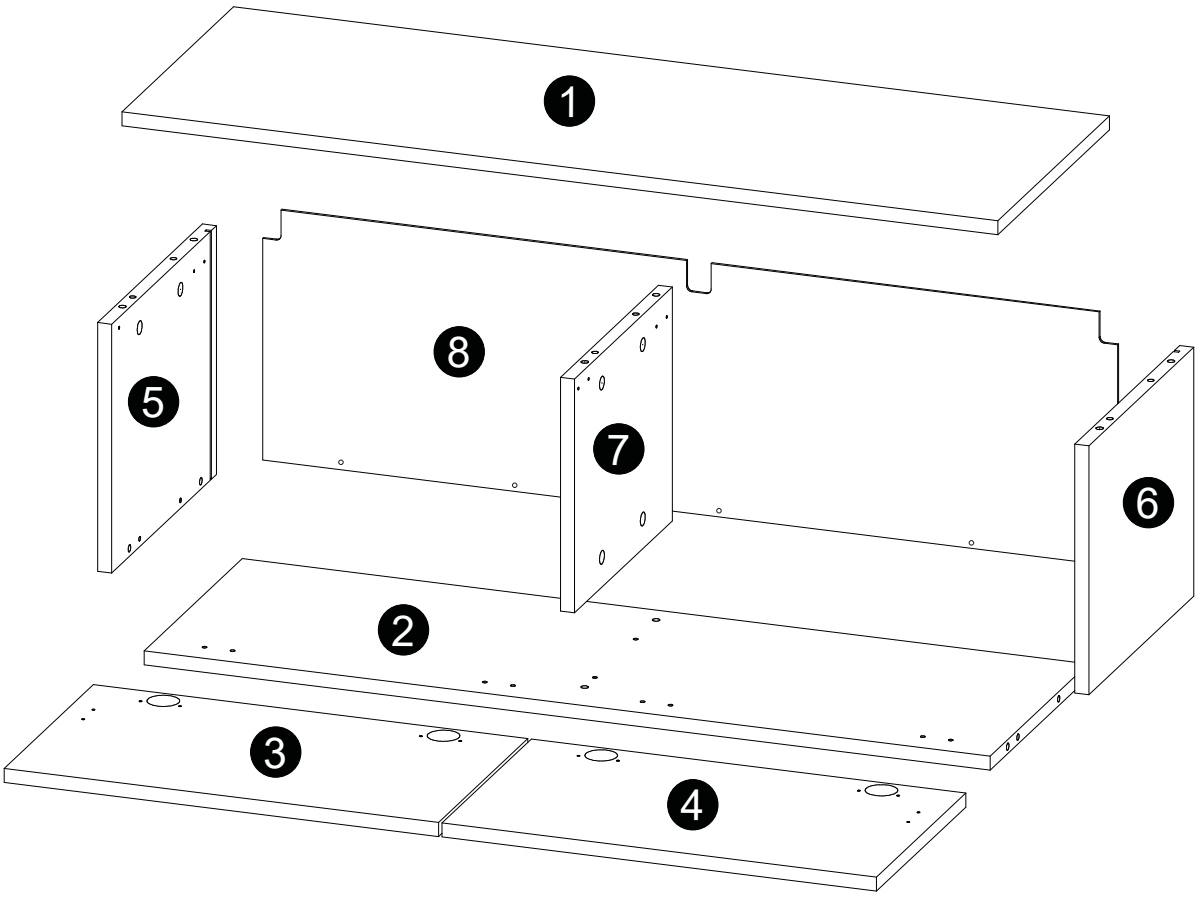

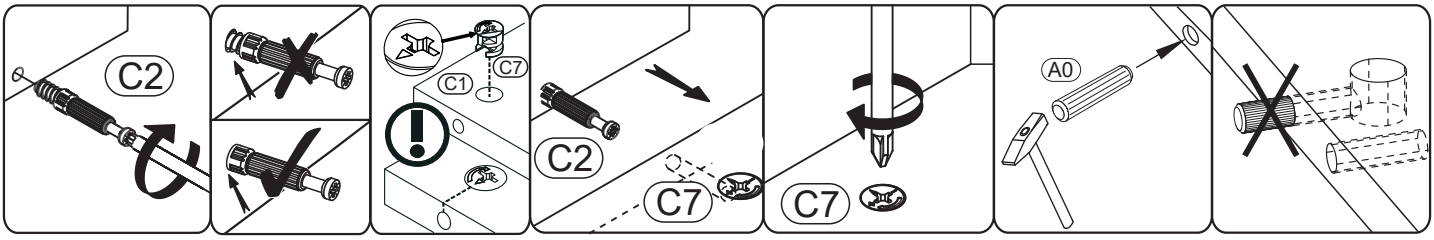
C2
C1
C7
C2
C7
C7
A0

1

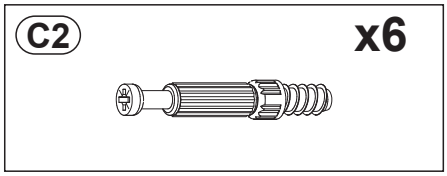
C2
x6

C2
C2
C2
C2
C2
C2
1

2

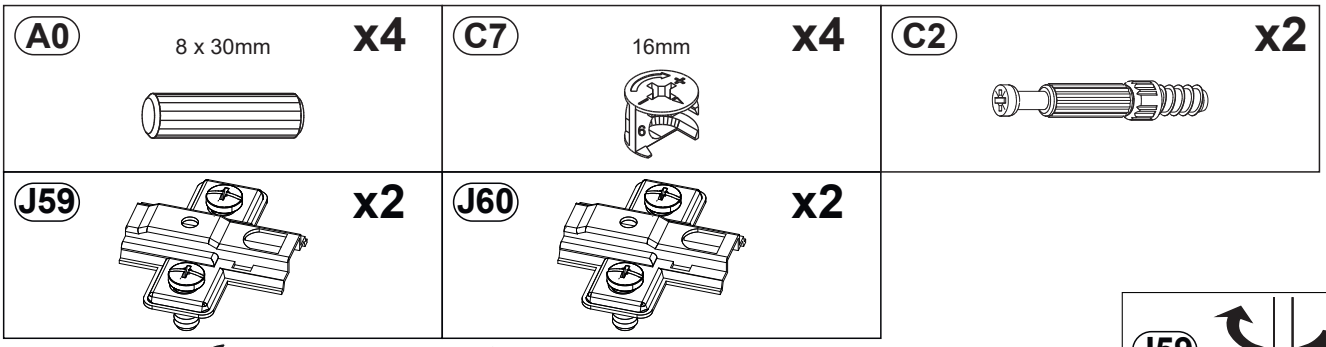
A0
8 x 30mm
x4
C7
16mm
x4
C2
x2
J59
x2
J60
x2

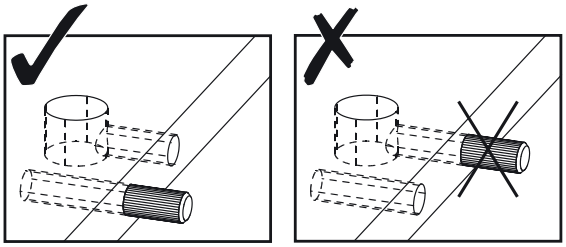

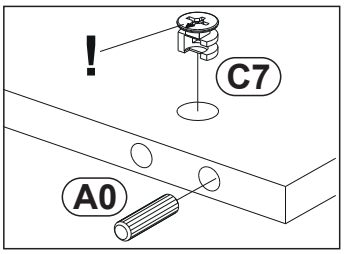
!
C7
A0

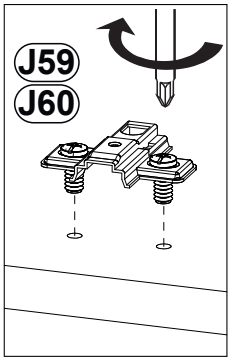
J59
J60

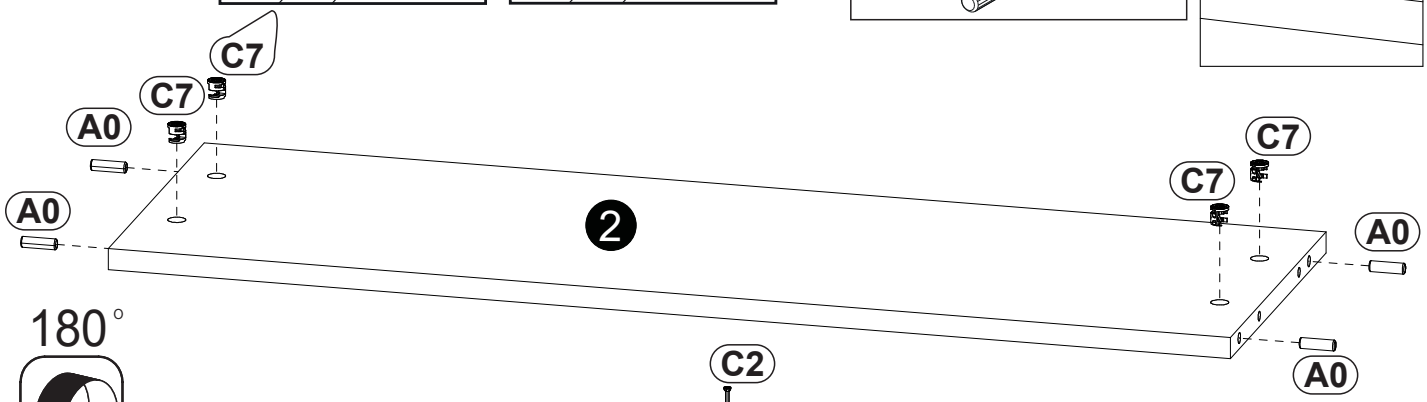
C7
C7
A0
A0
C7
C7
A0
A0
2

180°

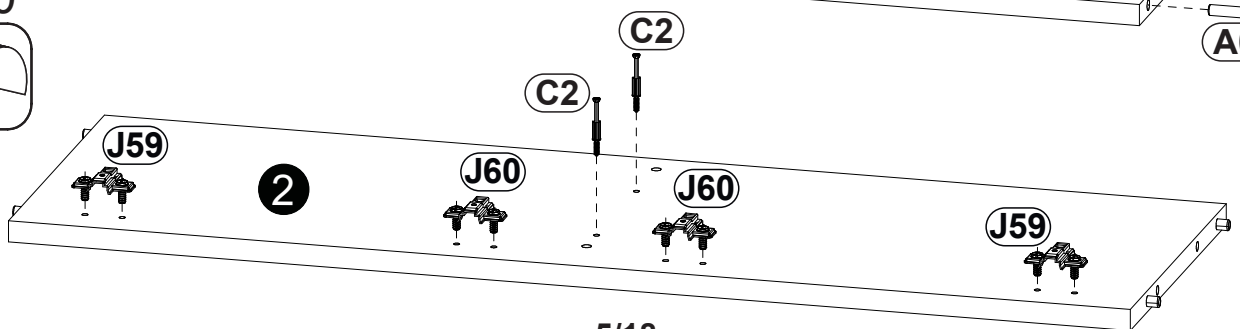
C2
C2
J59
2
J60
J60
J59

3

F0 x2 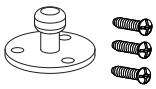	C2 x4 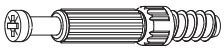	C7 16mm x4 
D13 4x30 mm x4 	P4 x2 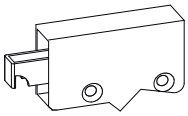	A0 8 x 30mm x4 

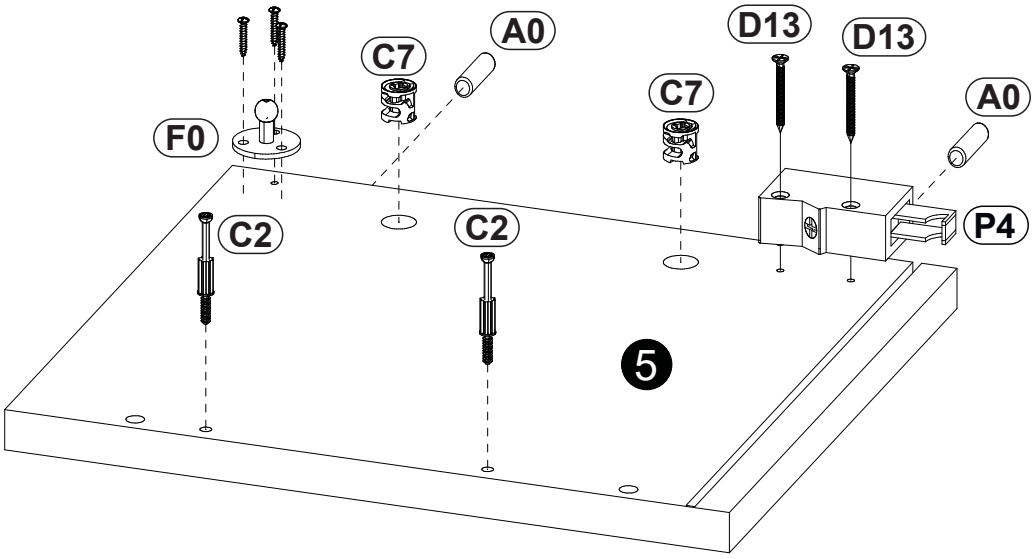

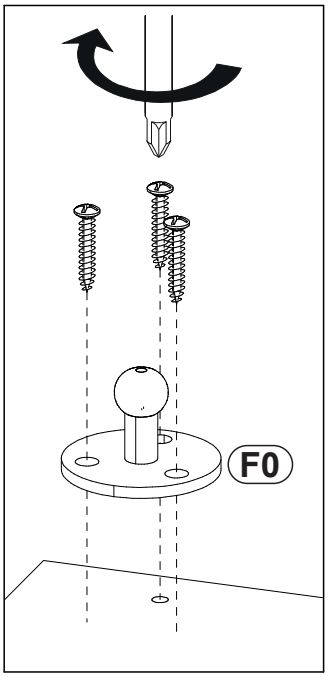

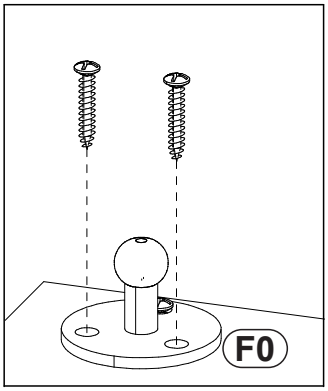

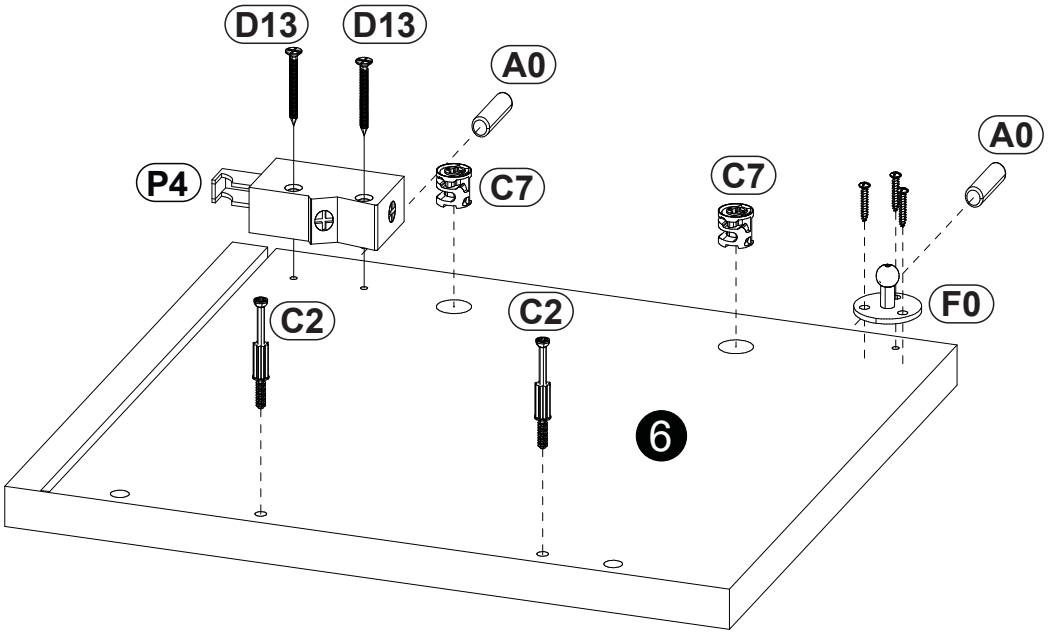

4

A0 8 x 30mm x4 	F7 x2 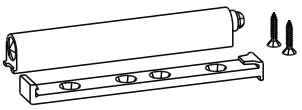	C7 16mm x4 
P4 x1 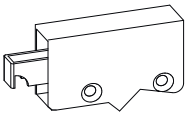	D13 4x30 mm x2 	

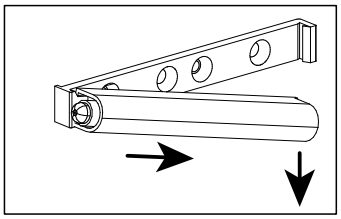

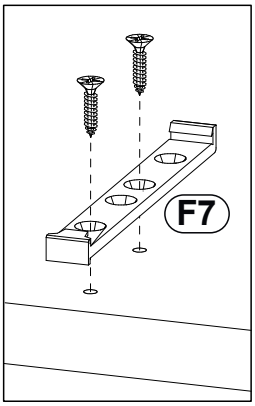

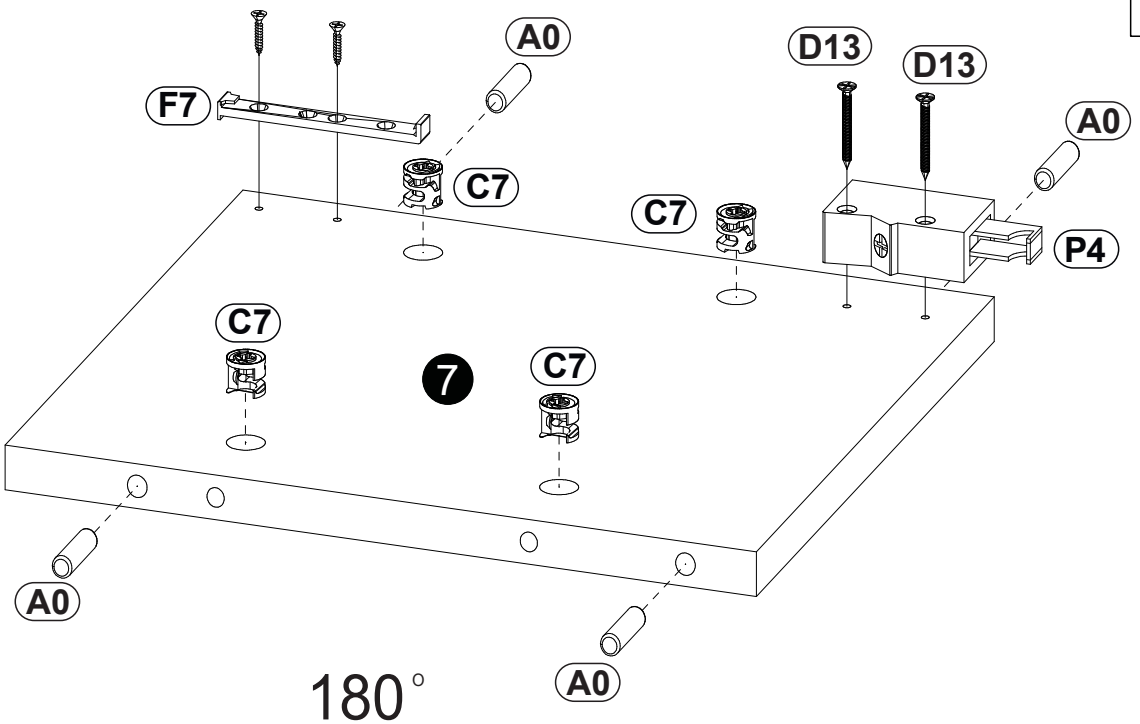



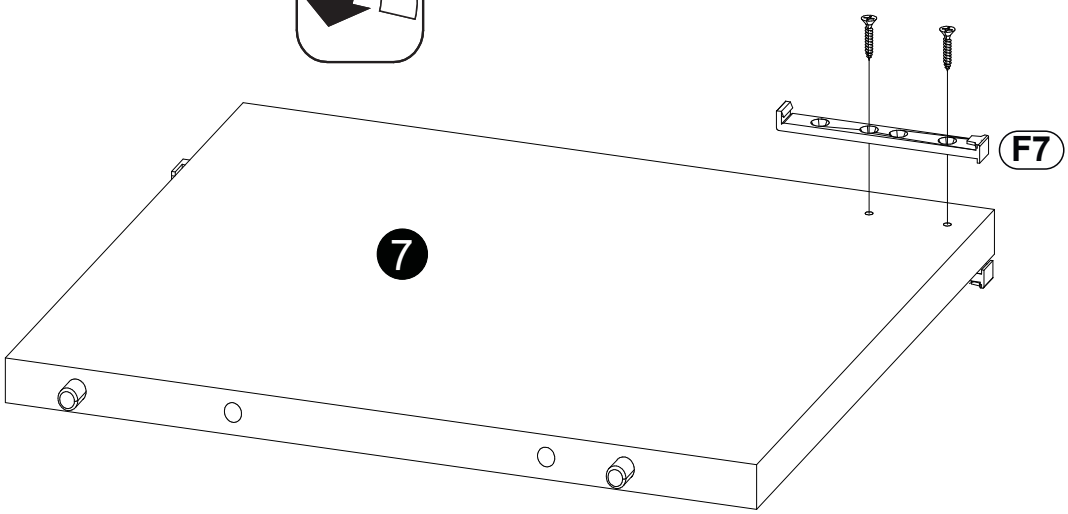

5

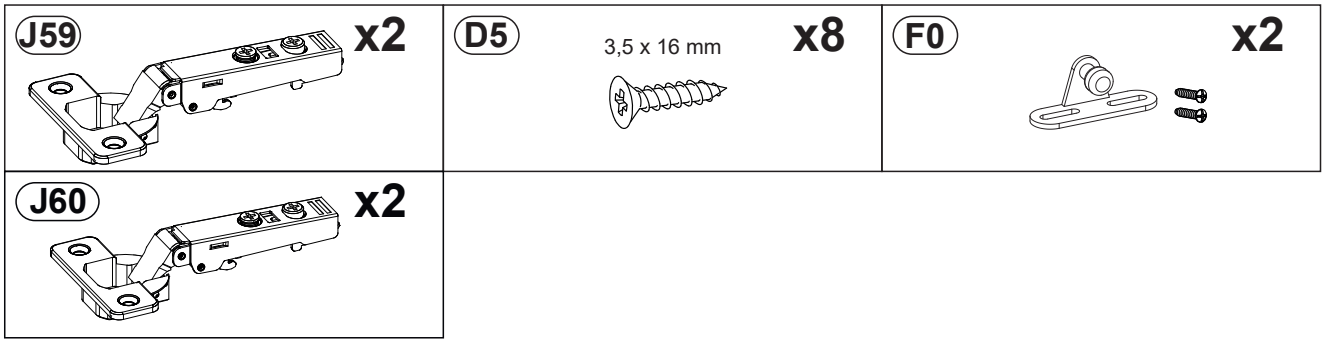
J59
x2
D5
3,5 x 16 mm
x8
F0
x2
J60
x2

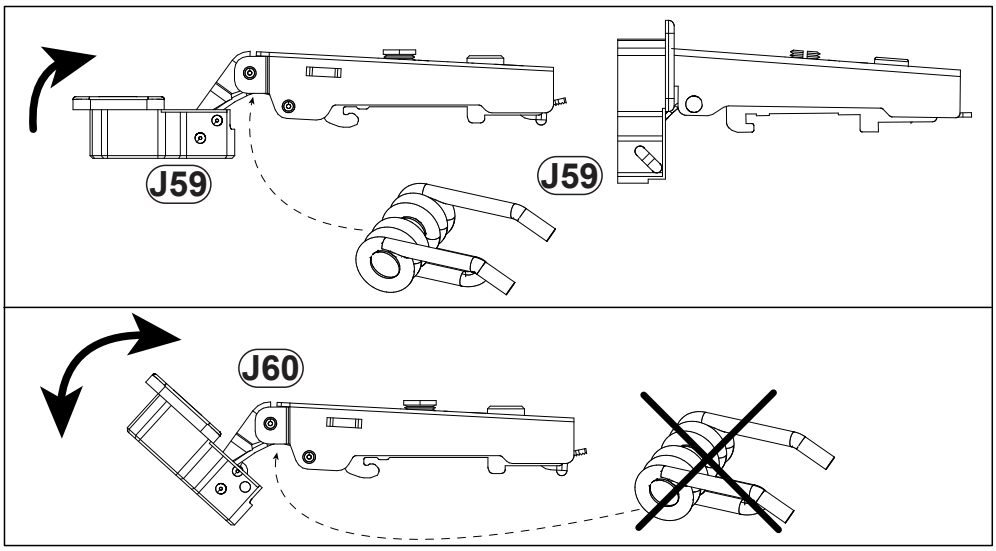
J59
J59
J60

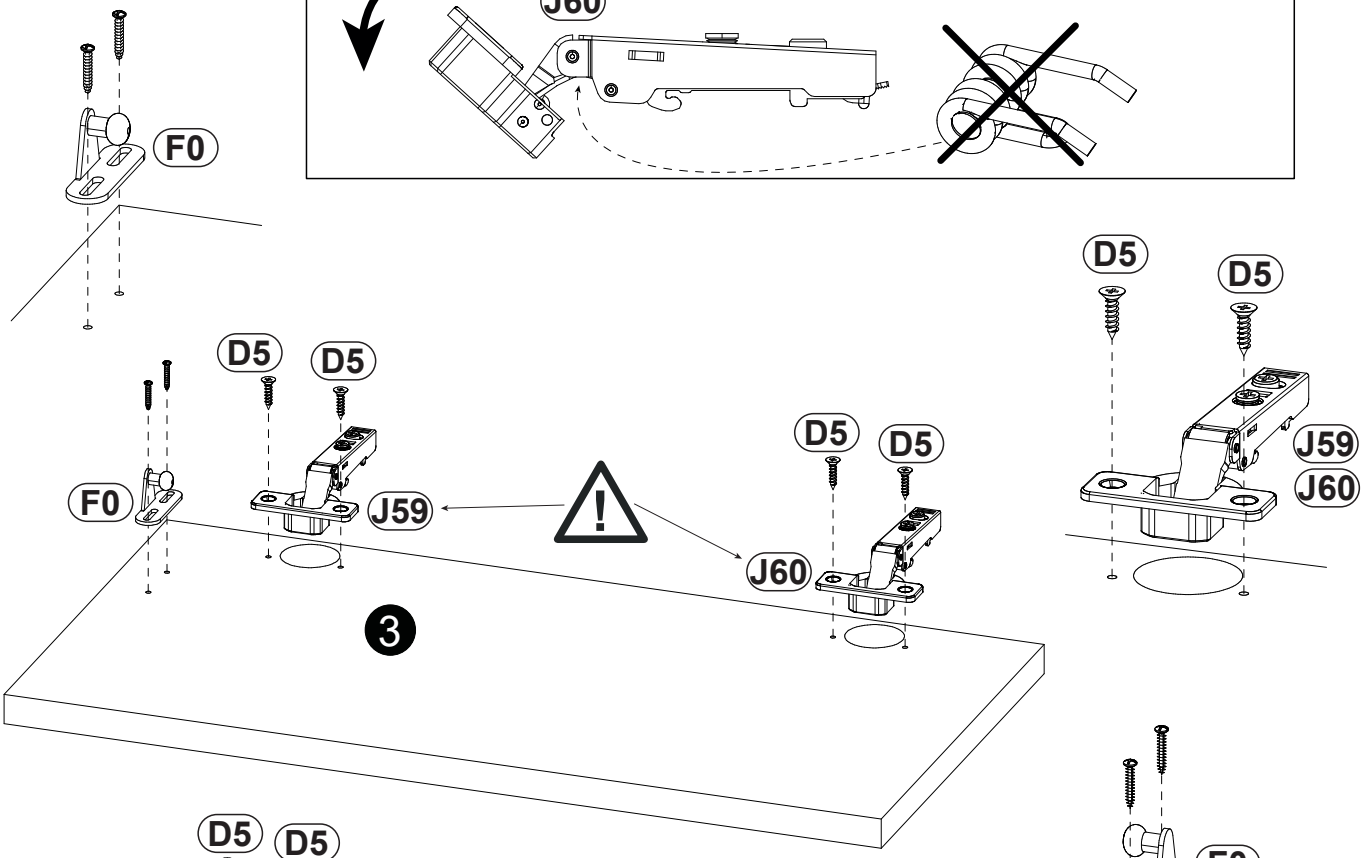
F0
D5
D5
F0
J59
D5
D5
J60
D5
D5
J59
J60
3

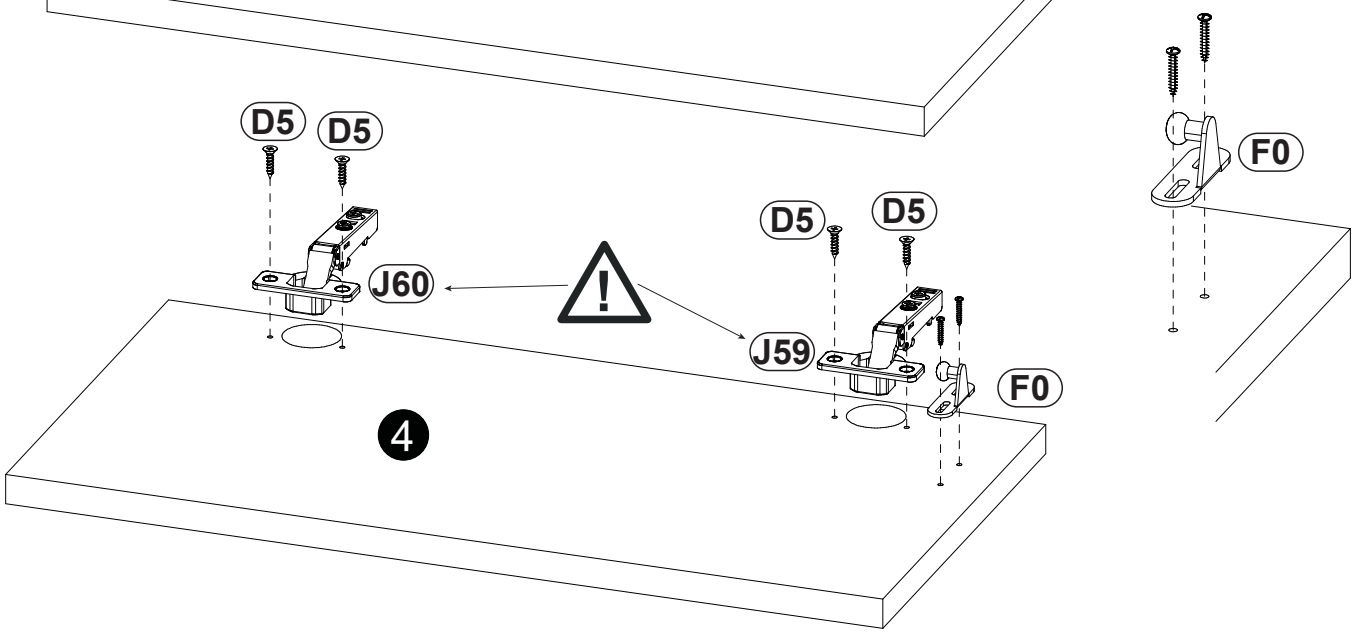
D5
D5
J60
D5
D5
J59
F0
F0
4

6

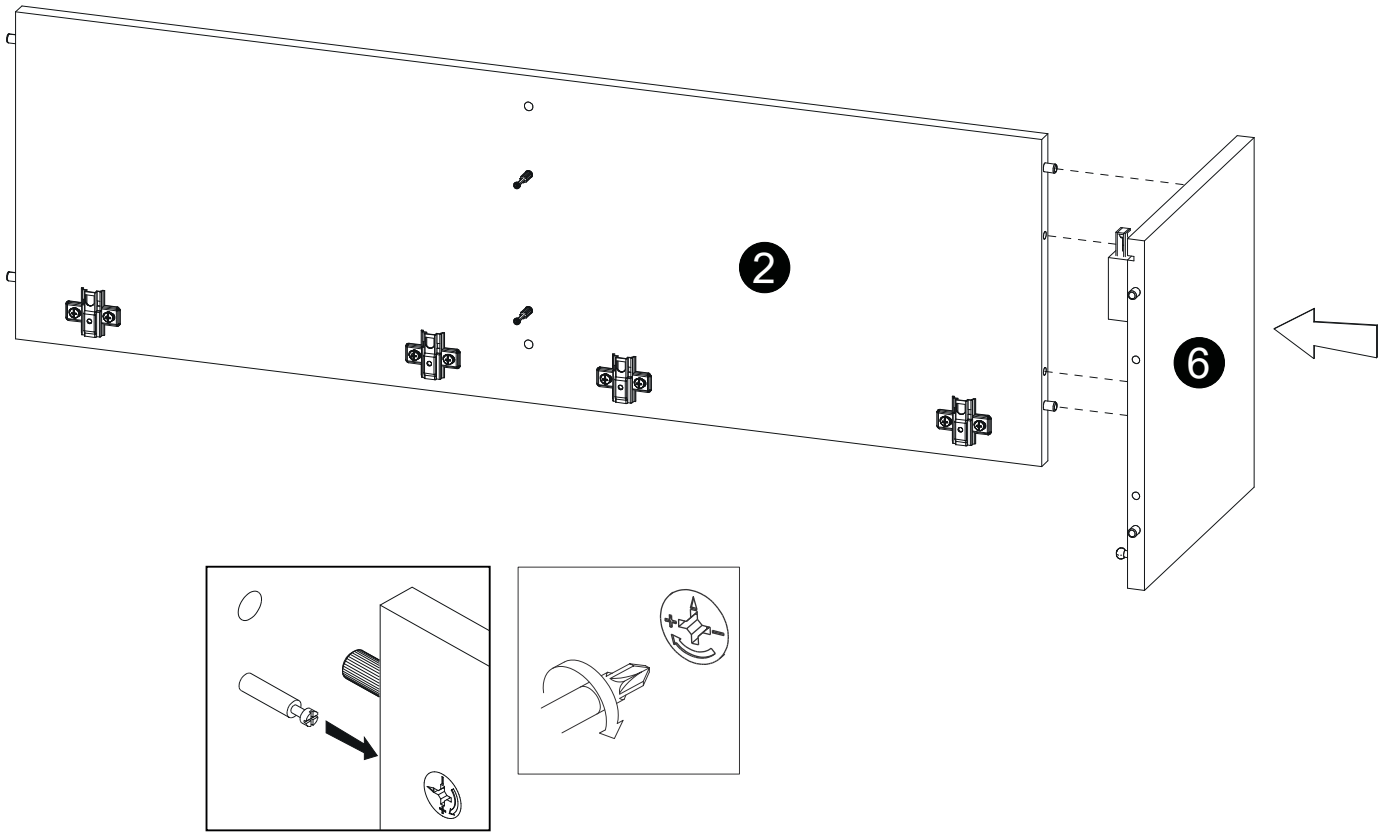

7

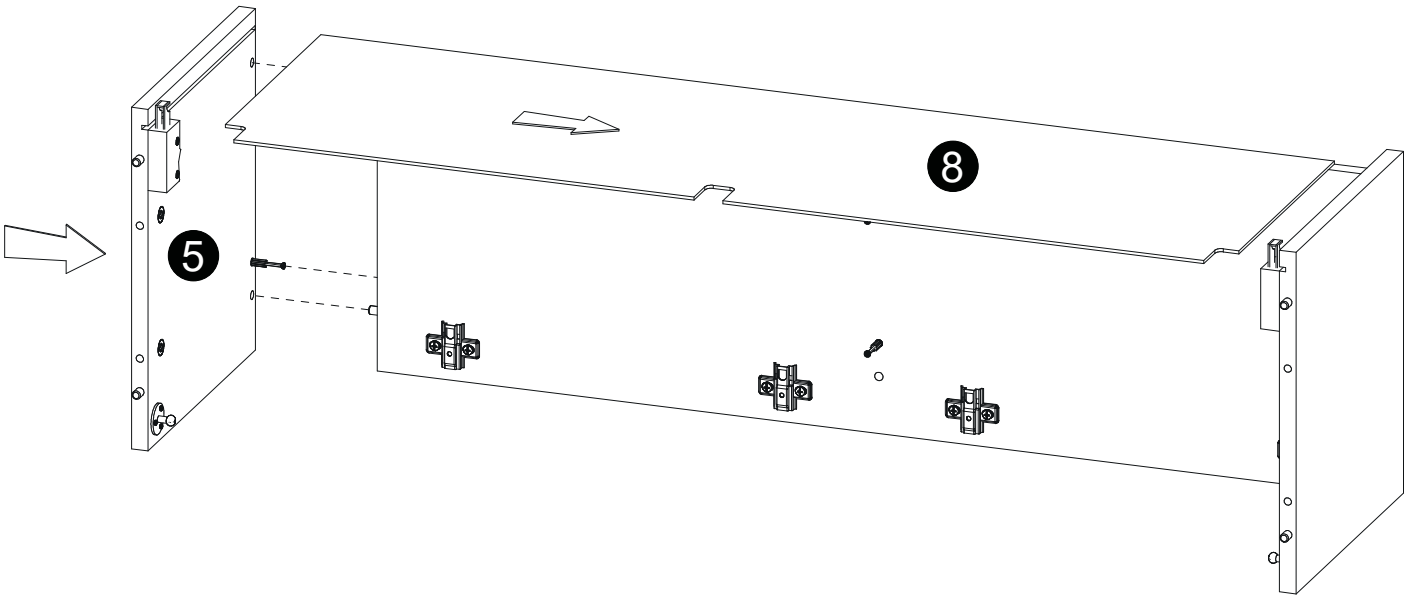

8

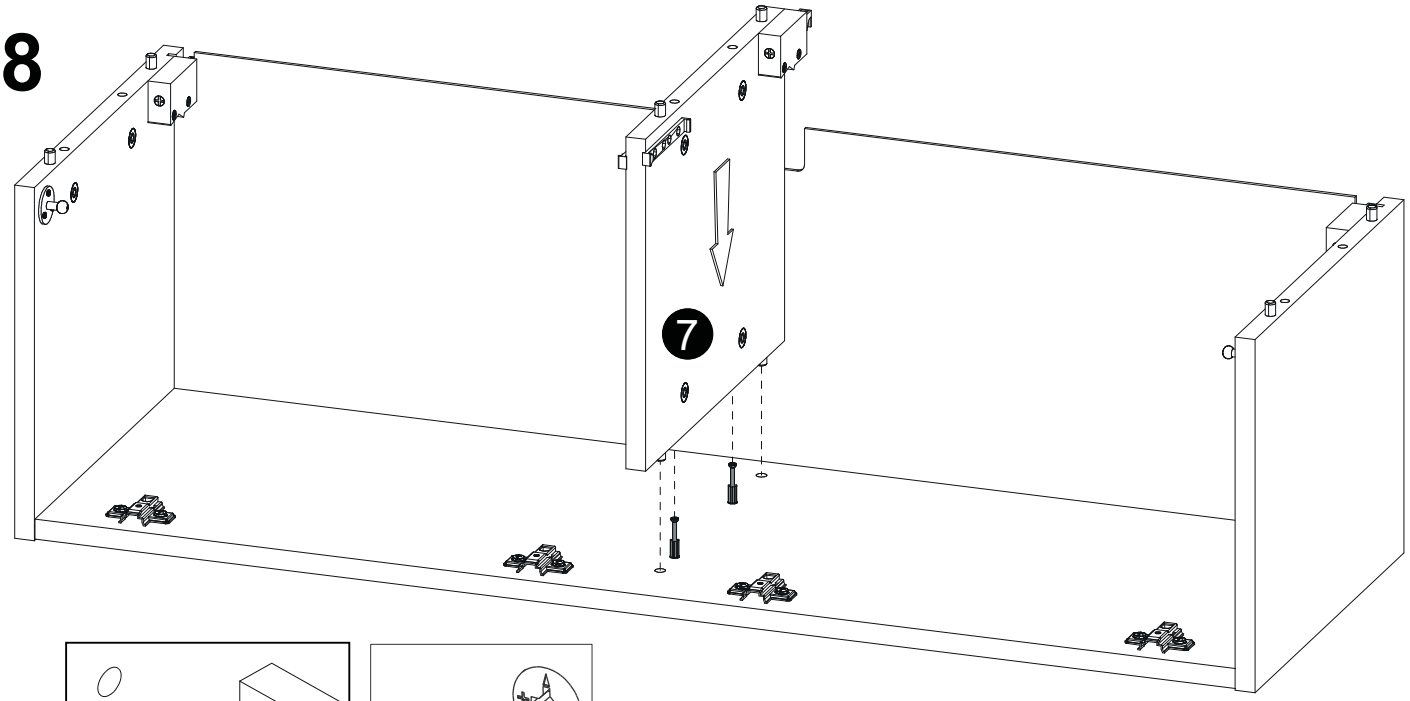

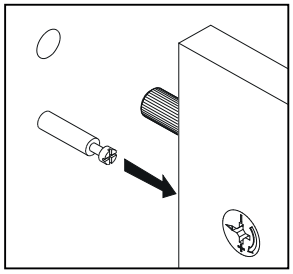

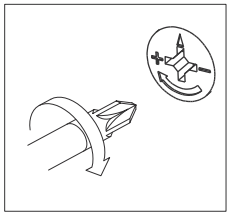

9

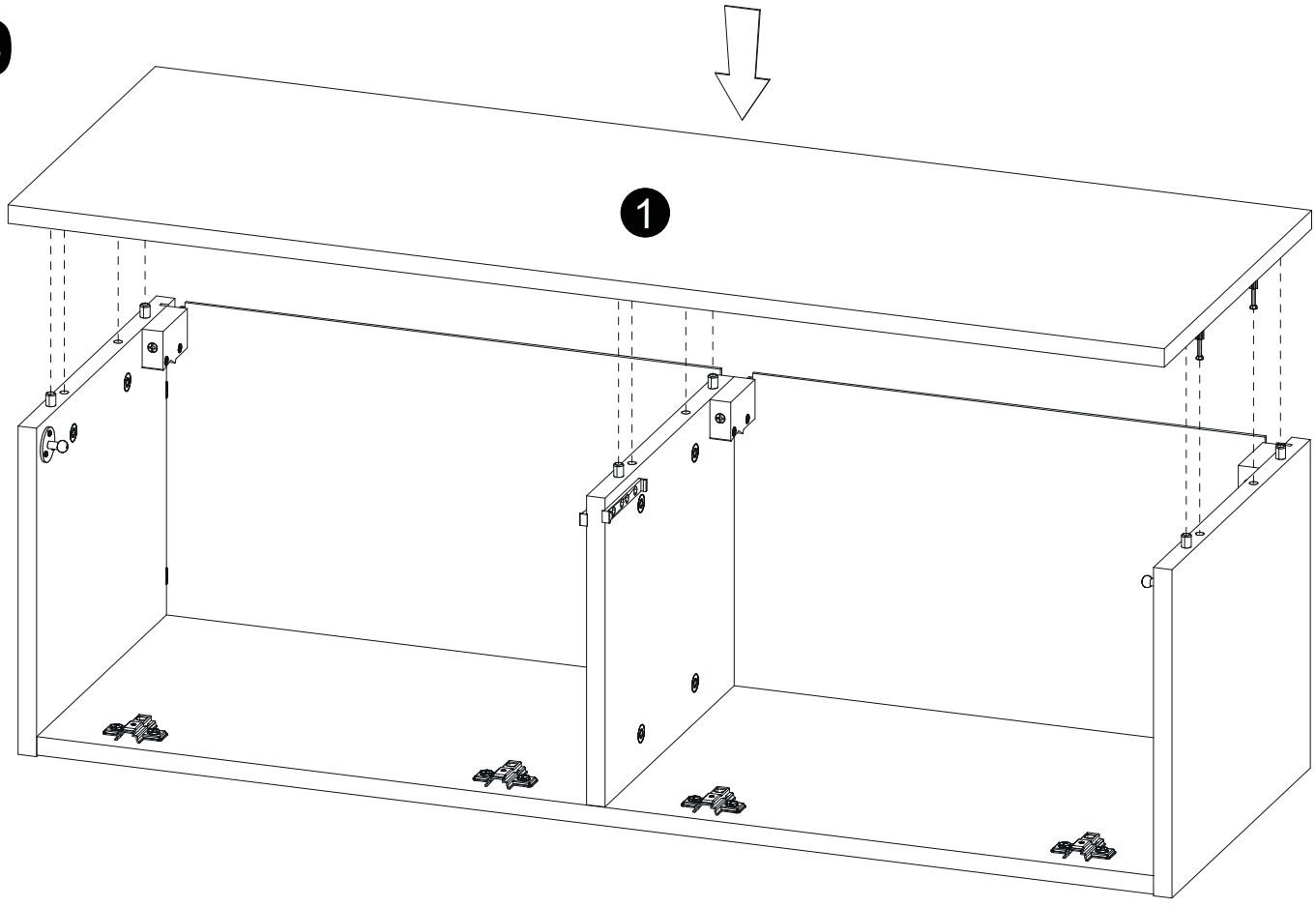

10

D0	3 x 15 mm	x12	M1	x8

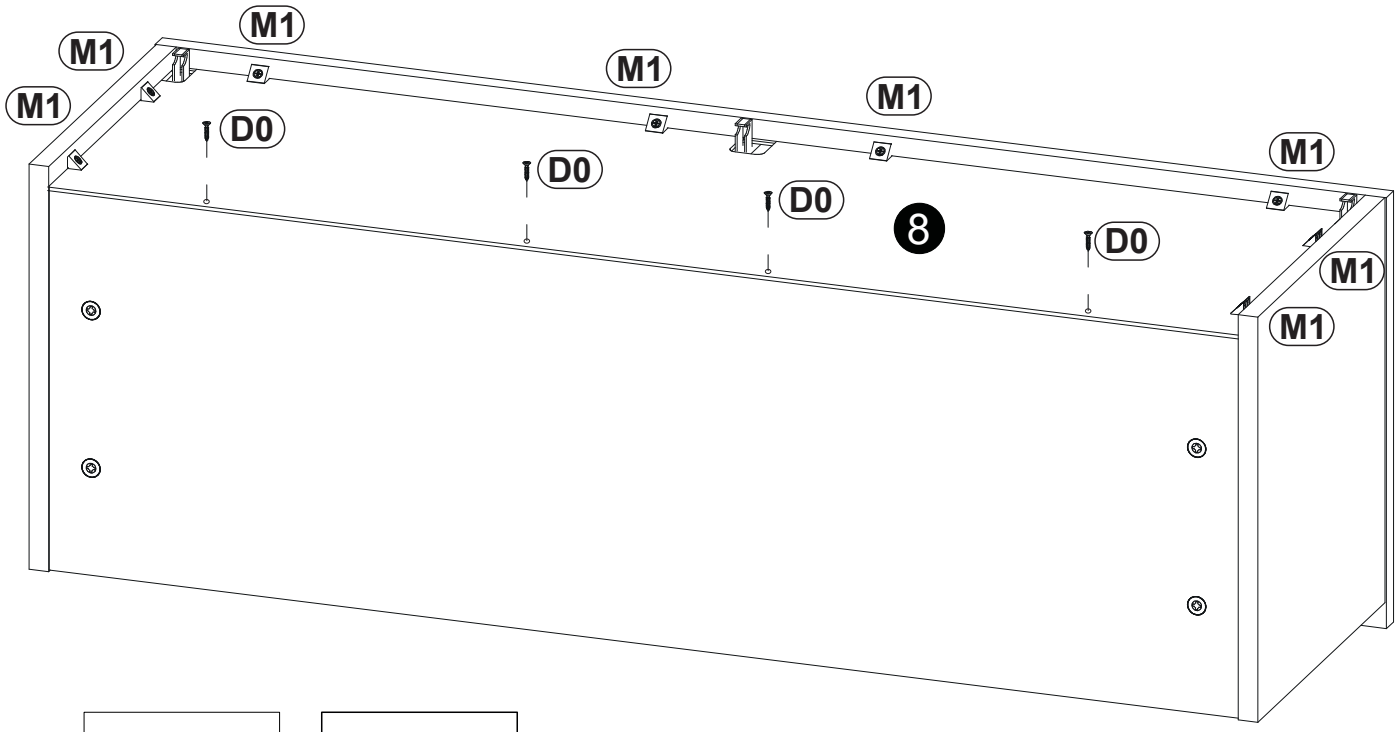

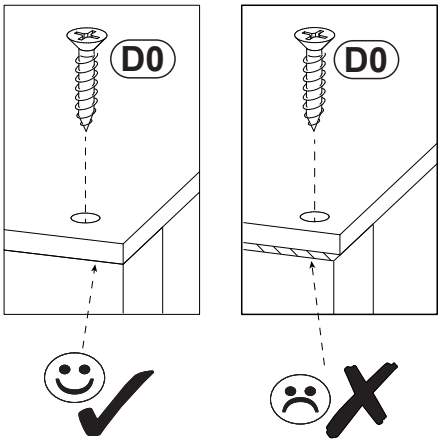

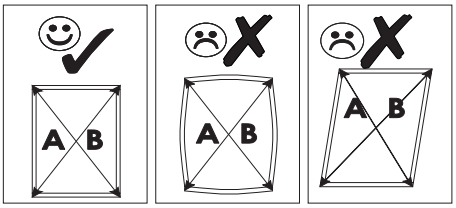

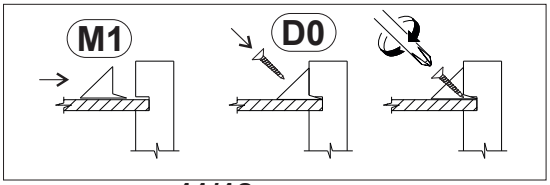

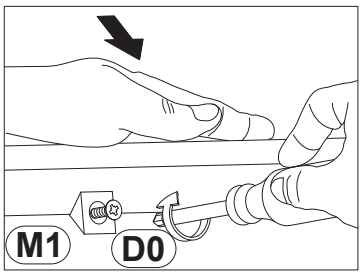

11

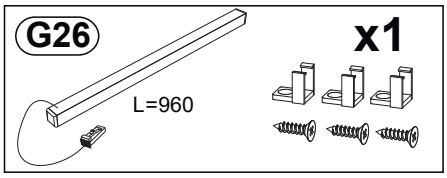

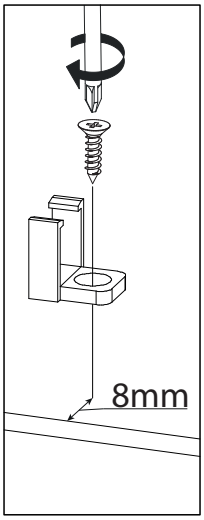

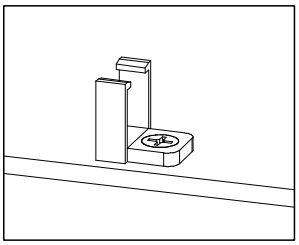

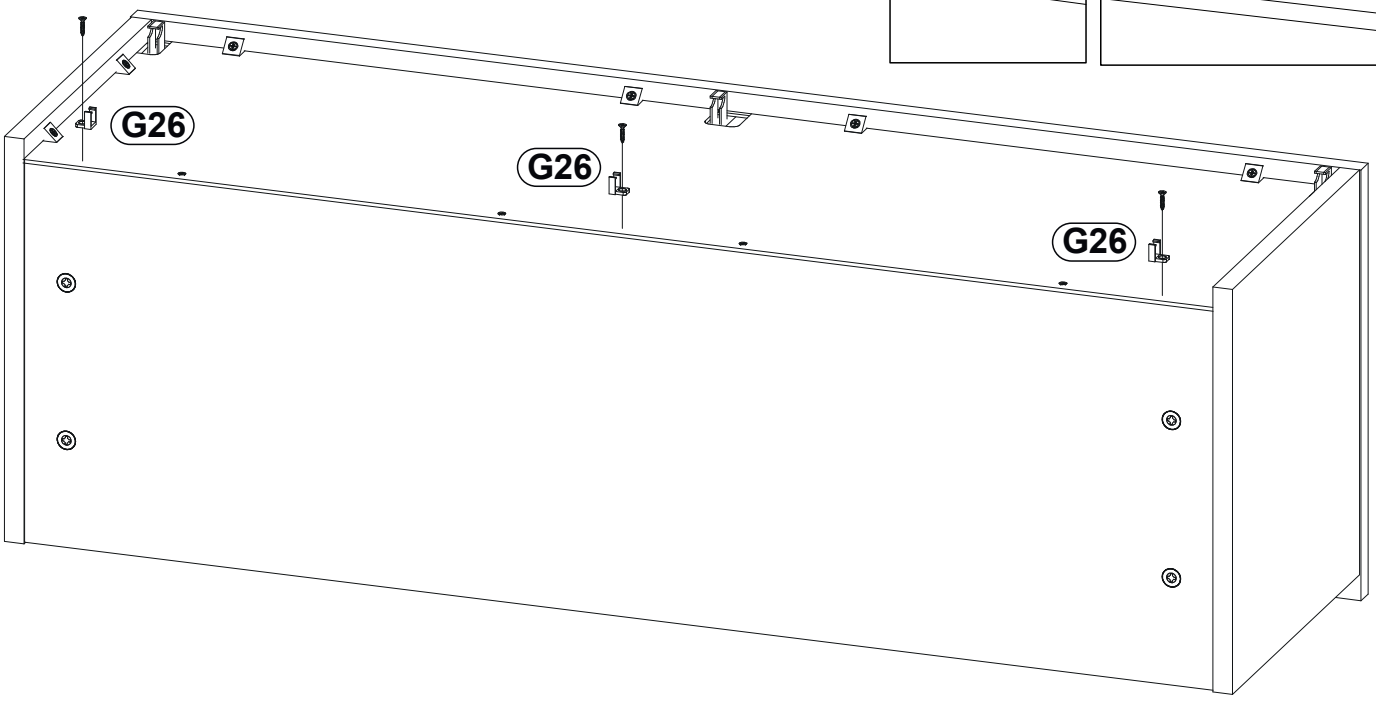

12

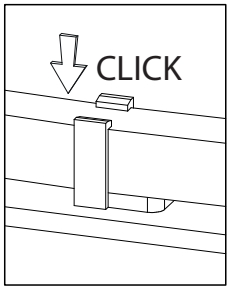

13

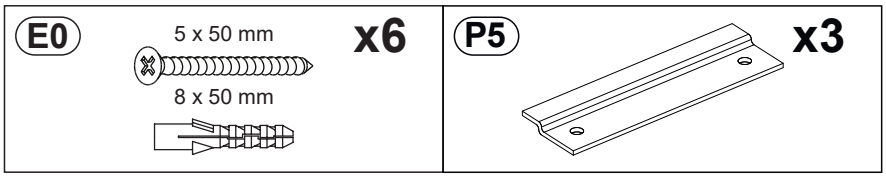
E0
5 x 50 mm
8 x 50 mm
x6
P5
x3

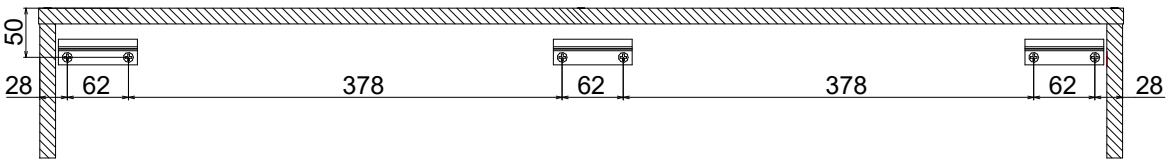
50
28
62
378
62
378
62
28

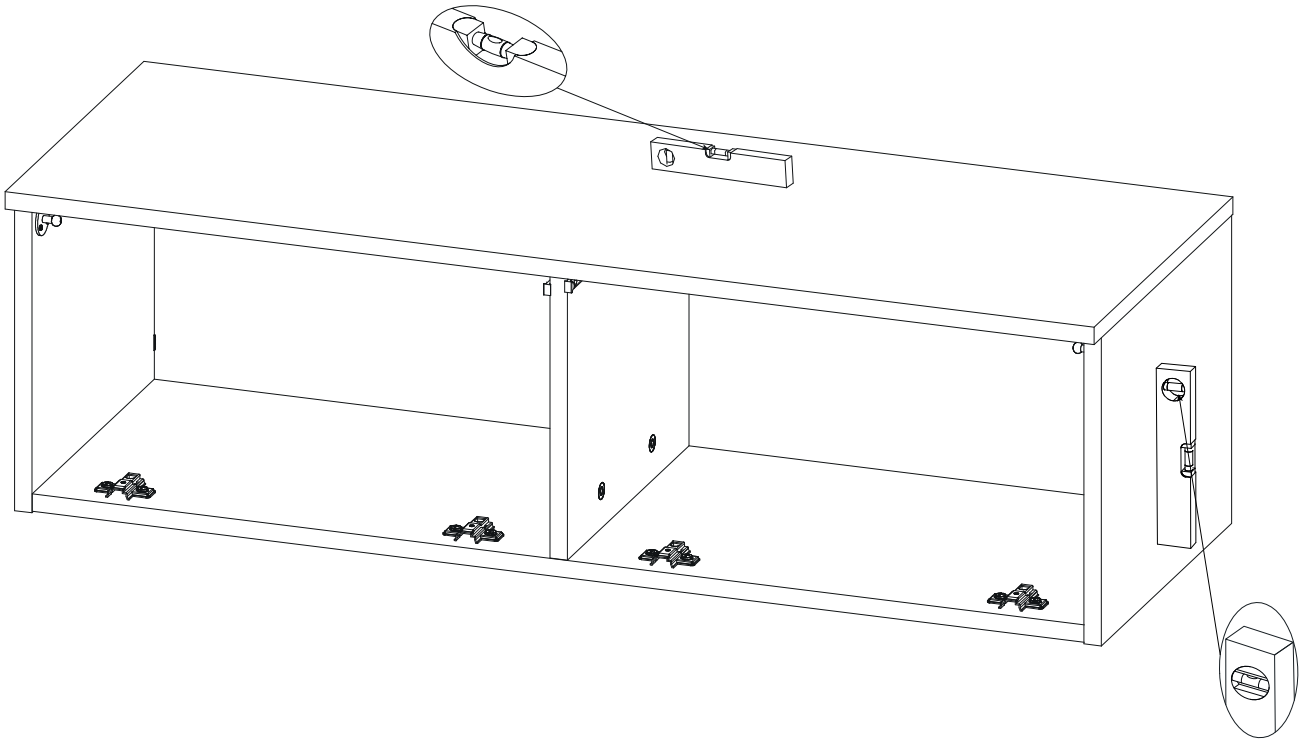

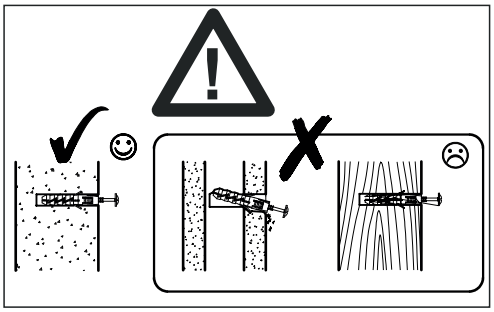

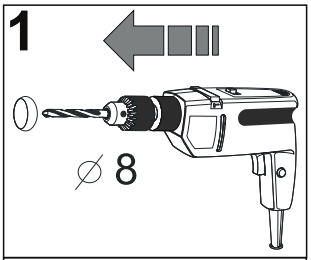
1
∅ 8

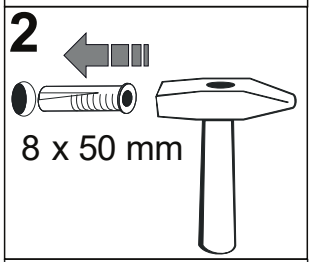
2
8 x 50 mm

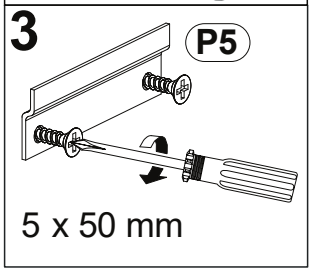
3
P5
5 x 50 mm

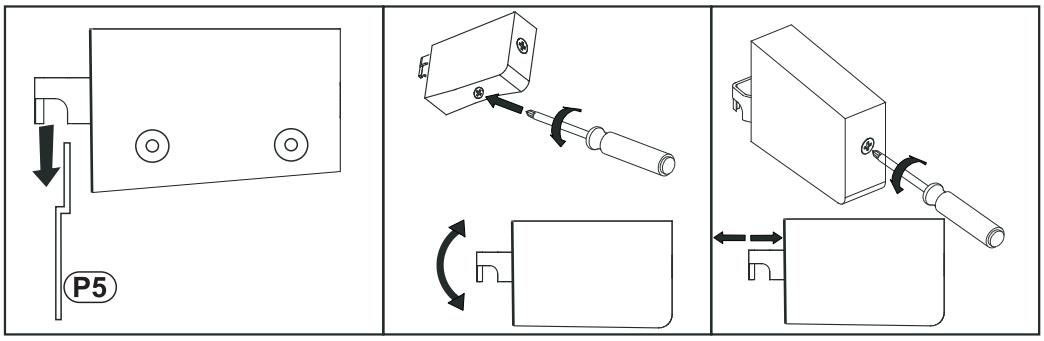
P5

14

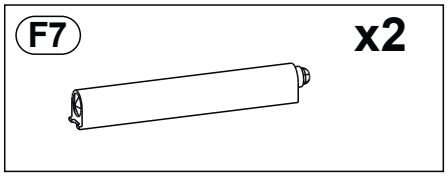

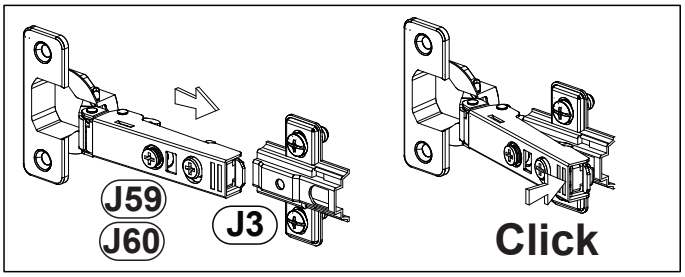

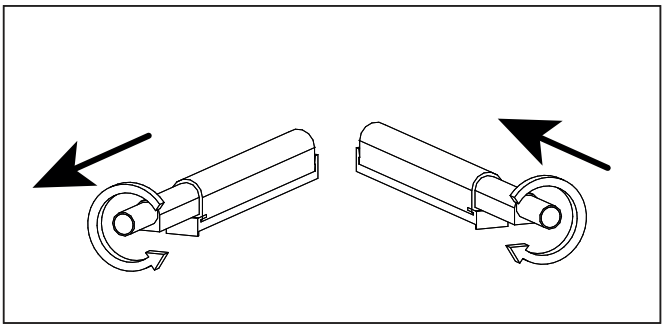

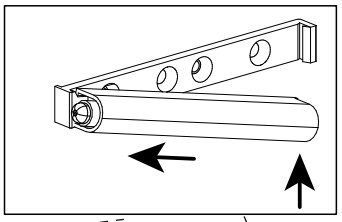

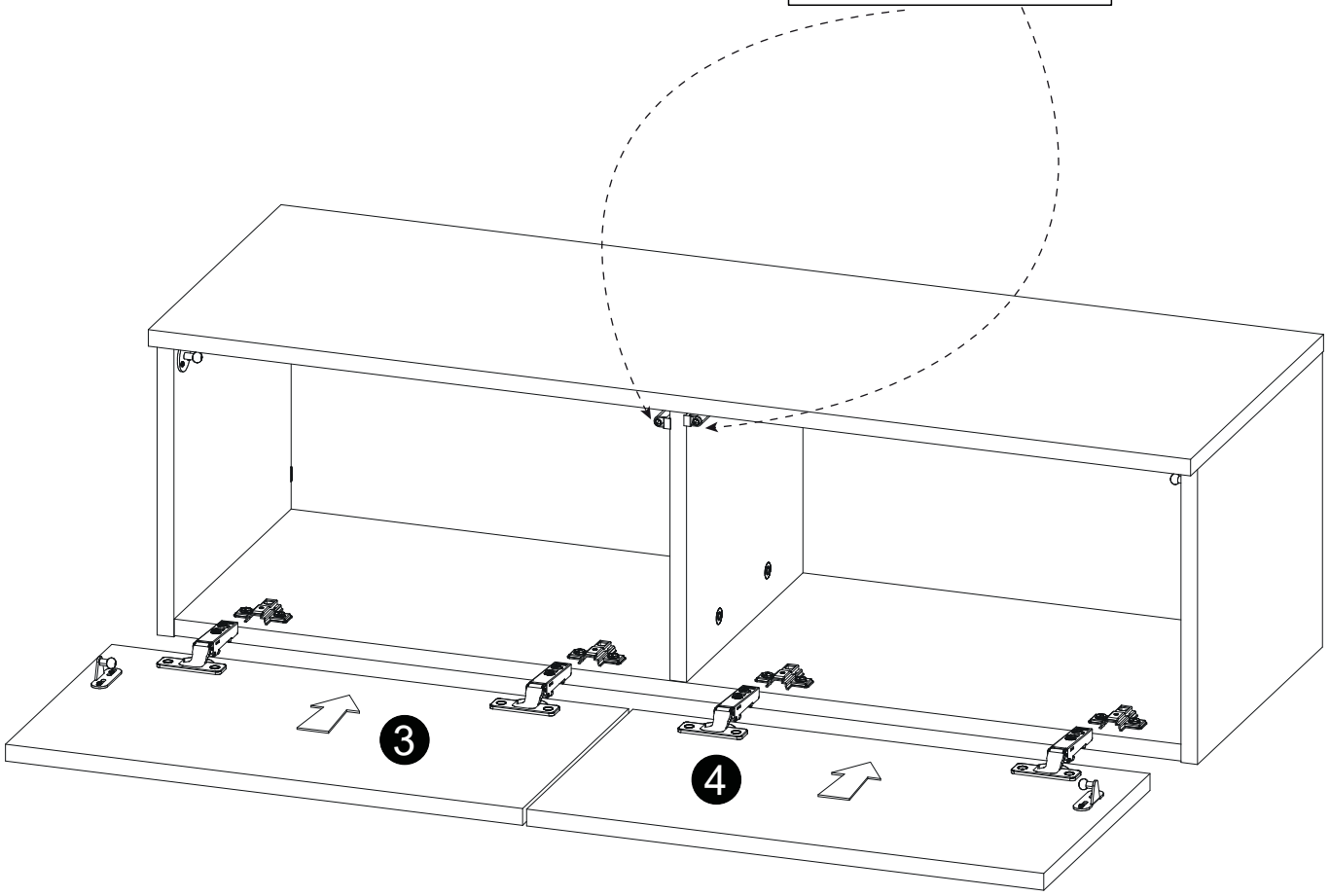

15

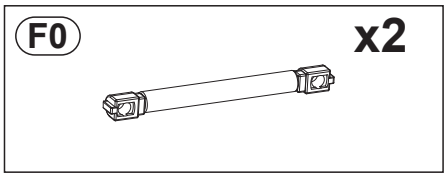

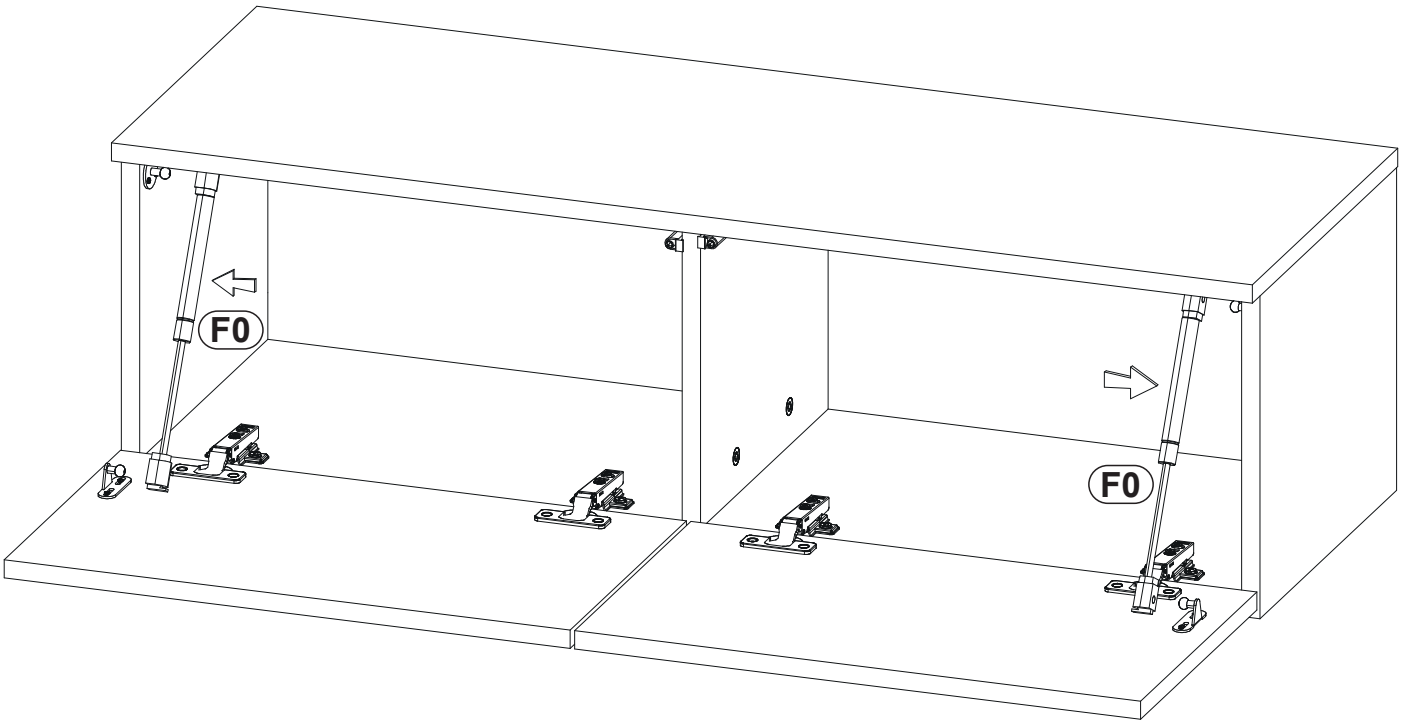

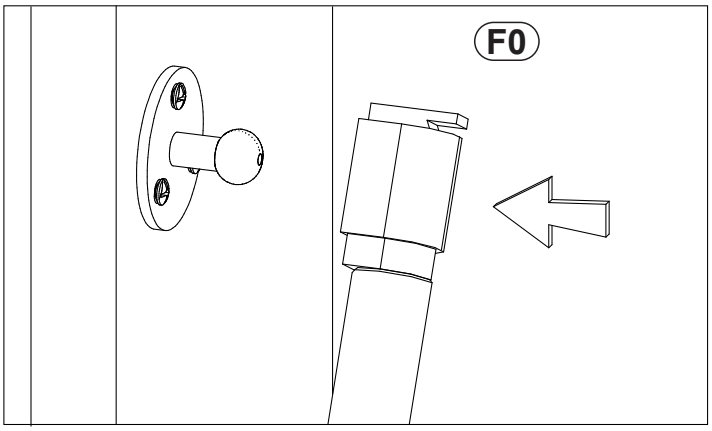

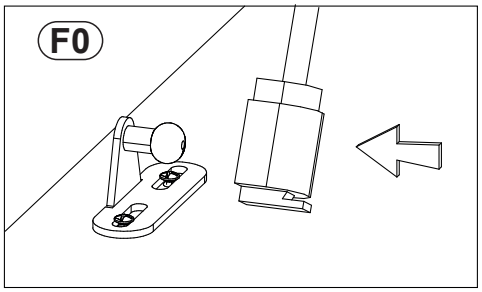

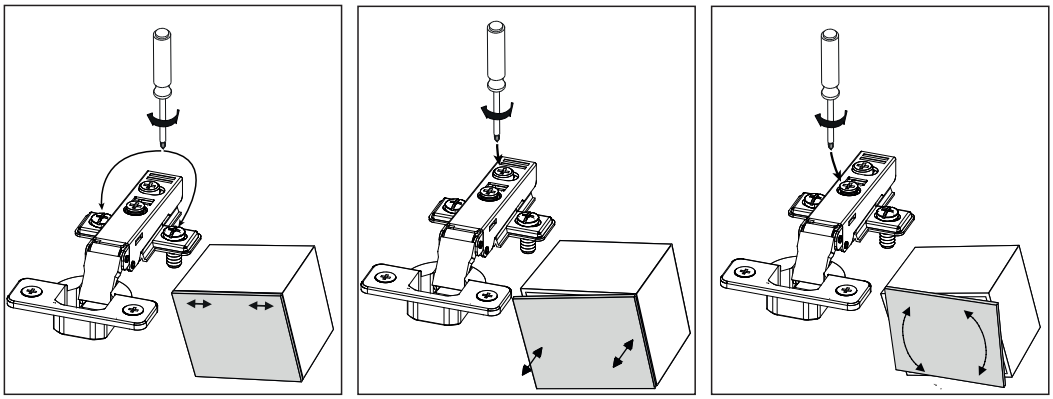

16

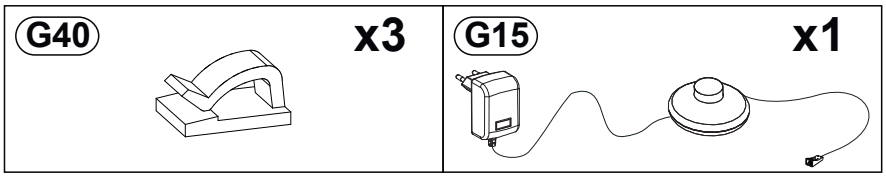

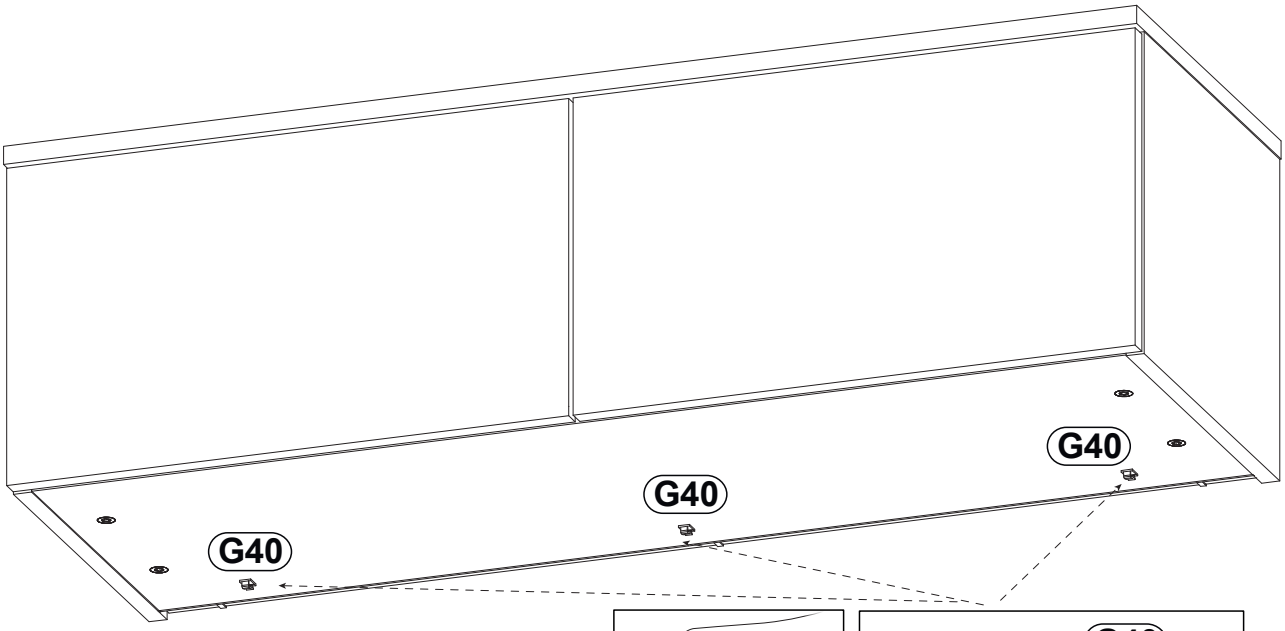

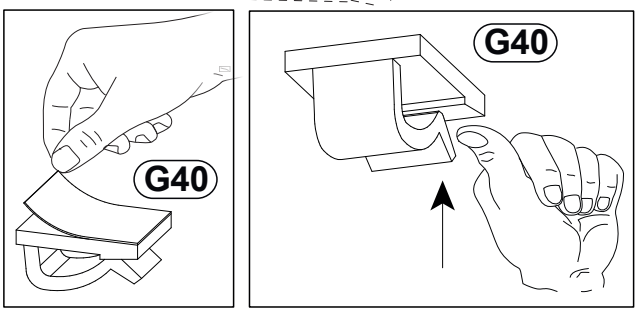

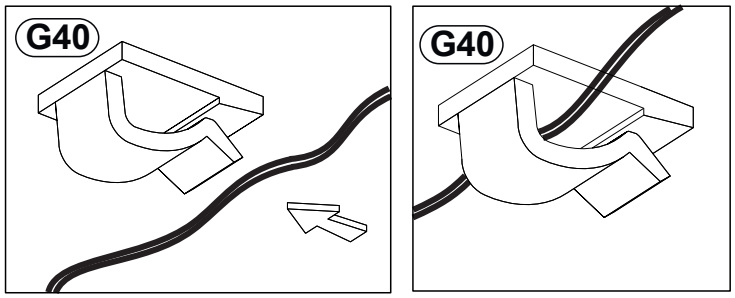

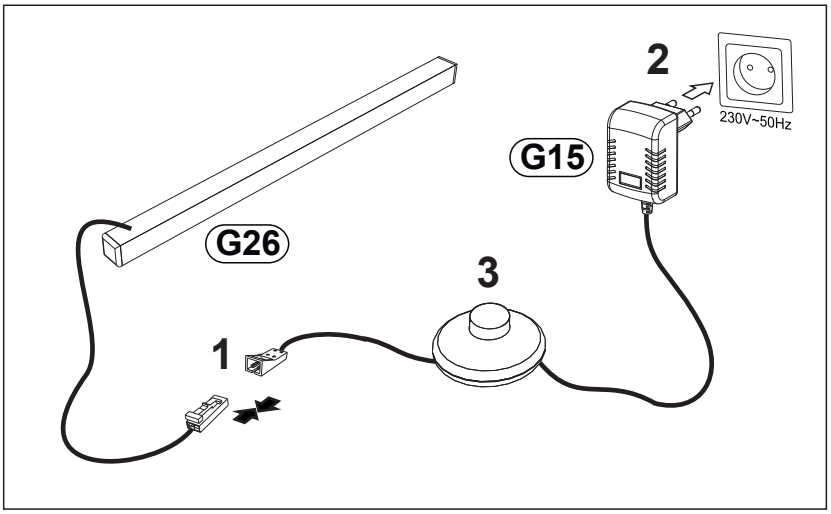

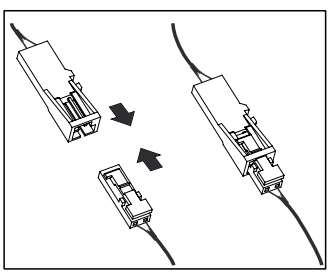

17

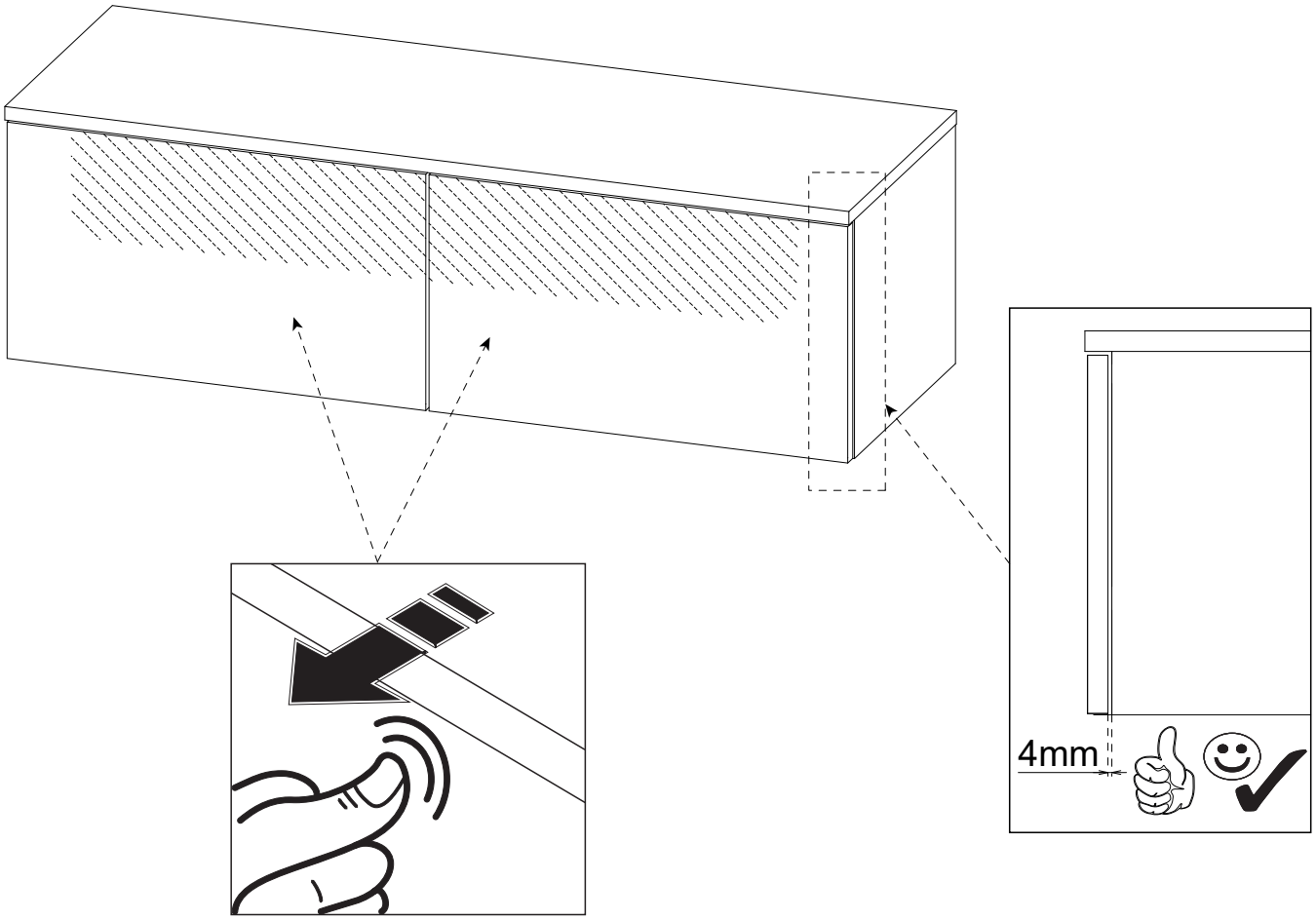

18

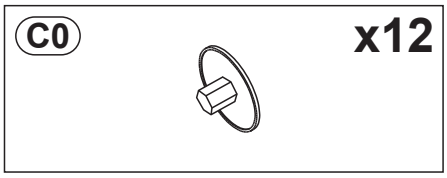

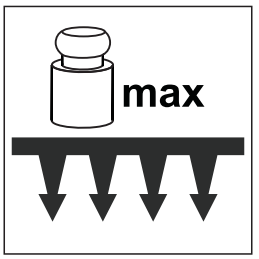

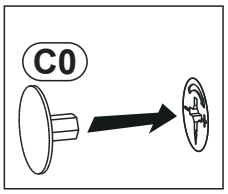

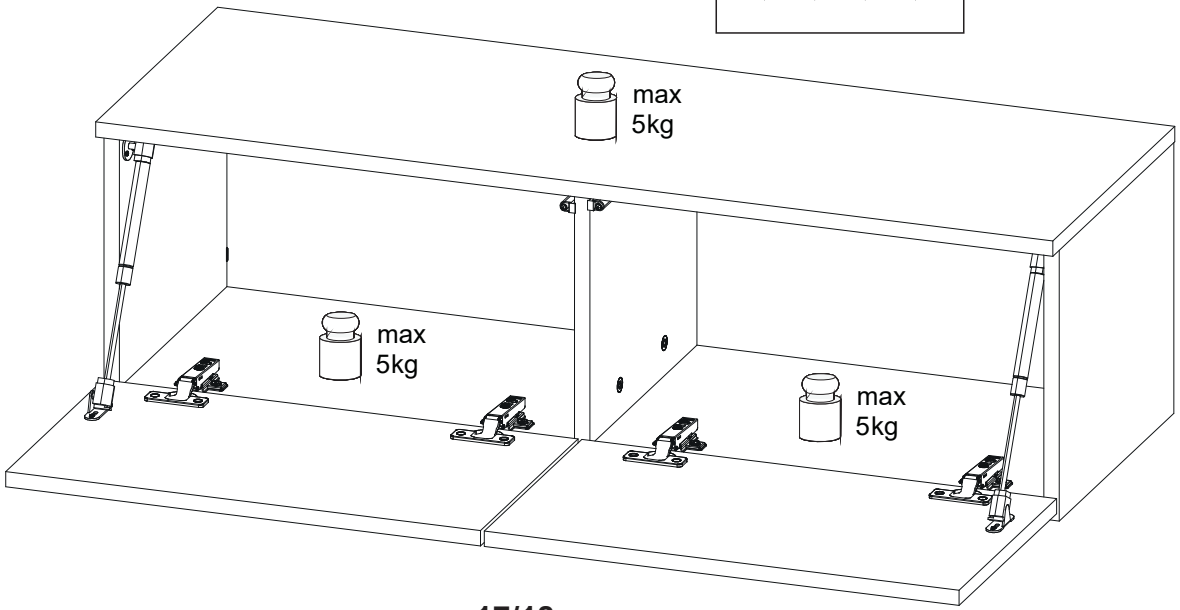

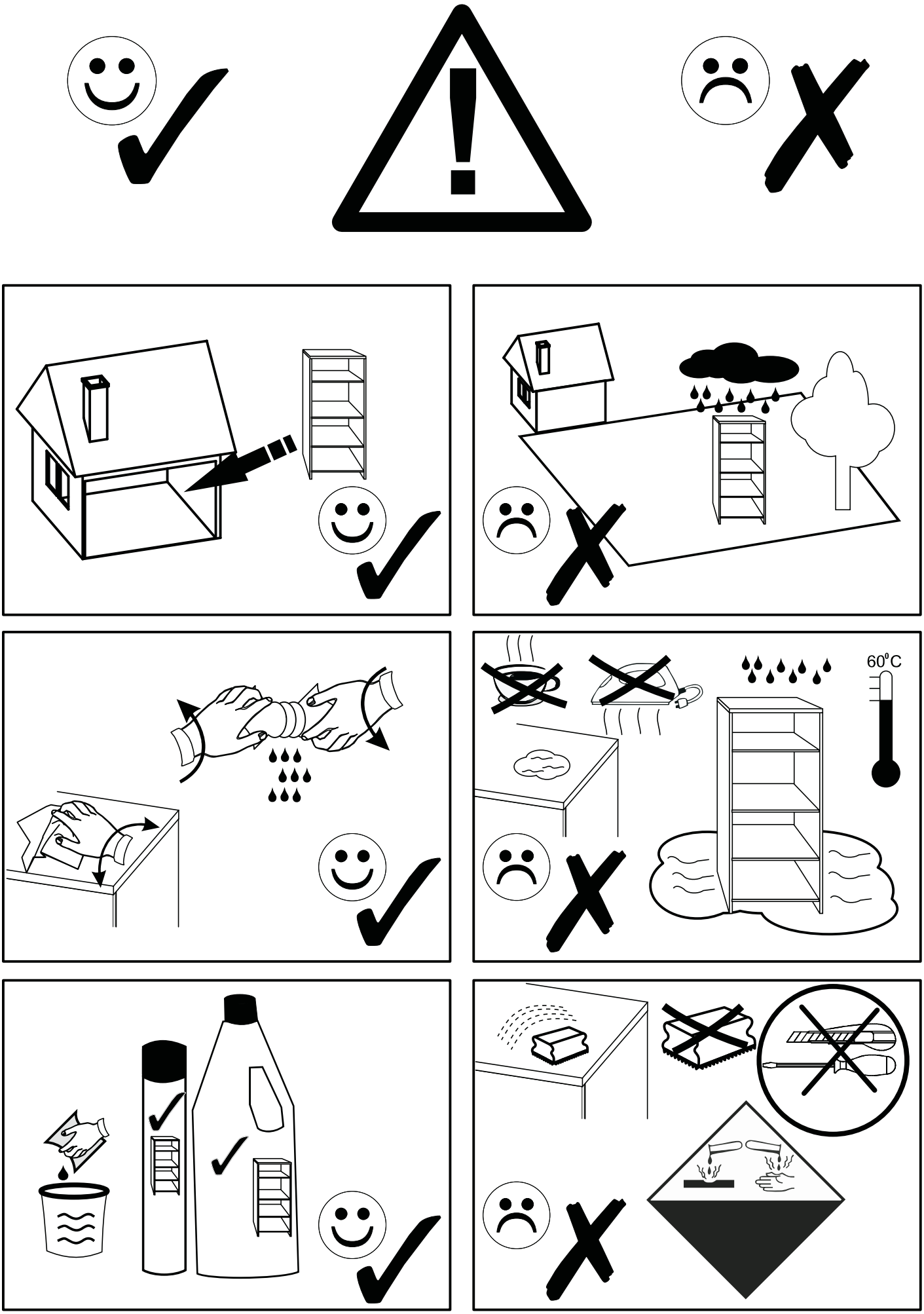
60°C