hJh OFFICE

MONTAGE- UND GEBRAUCHSANLEITUNG

Ergomount M2

Art. 802044

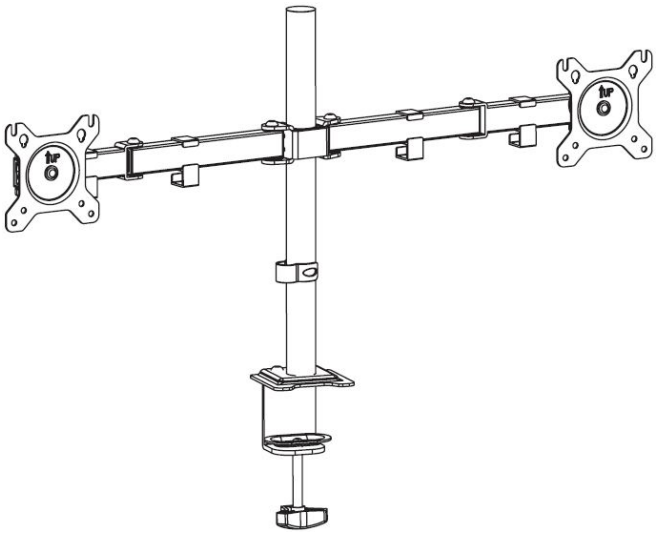

DE AT CH
MONITORHALTERUNG
Aufbauanleitung

GB
MONITOR MOUNT
Assembly instructions

FR
SUPPORT D'ÉCRAN
Instructions de montage

IT
SUPPORTO PER MONITOR
Istruzioni di montaggio

ES
SOPORTE PARA MONITOR
Instrucciones de montaje

NL
MONITORHOUDER
Montage-instructies

FI
MONITORI KANNATTIMEN
Kokoamisohjeet

DK
MONITOR MONTERING
Monteringsvejledning

SE
MONITOR MONTERING
Monteringsanvisningar

PL
UCHWYT MONITORA
Instrukcje składania

CZ
DRŽÁK MONITORU
Montážní návod

SK
DRŽIAK MONITORA
Montážny návod

SI
NOSILEC ZA MONITOR
Navodila za montažo

PT
SUPORTE PARA MONITOR
Instruções de montagem

| HJH Office GmbH | Christoph-Selhamer-Str. 2 | 82362 Weilheim | Deutschland / Germany |

DE AT

Bitte lesen Sie die folgende Anleitung vor der ersten Nutzung aufmerksam durch, beachten Sie dringend unsere Sicherheitshinweise auf den nachfolgenden Seiten und bewahren Sie dieses Dokument sorgfältig auf. Darstellungen können von der tatsächlichen Ausführung abweichen. Bitte beachten Sie, dass im Fall des nicht bestimmungsgemäßen Gebrauchs die Haftung erlischt.

CH

Diese Anleitung, sowie sämtliche artikelspezifischen Informationen, können Sie direkt auf der Produktartikelseite einsehen (Material, Abmessungen etc.).

Hierzu geben Sie die Artikelnummer in unsere Shopsuche ein: **www.buerostuhl24.com**

GB

Please read the following instructions carefully before using them for the first time, urgently observe our safety instructions on the following pages and keep this document safe. Representations may differ from the actual design. Please note that liability is void in the event of improper use. You can view these instructions, as well as all item-specific information, directly on the product item page (material, dimensions etc.).

You can view these instructions, as well as all item-specific information, directly on the product item page (material, dimensions etc.).

To do this, enter the article number in our shop search: **www.hjh-office.co.uk**

FR

Veuillez lire attentivement les instructions suivantes avant la première utilisation, respectez absolument nos consignes de sécurité des pages suivantes et conservez soigneusement ce document. Il se peut que les représentations diffèrent de la version réelle. Veuillez noter que notre responsabilité est annulée en cas d‘utilisation non conforme.

Ces instructions, ainsi que toutes les informations spécifiques à l‘article, peuvent être consultées directement sur la page de la fiche produit (matériau, dimensions etc.).

Pour cela, indiquez le numéro de l‘article dans le champ de recherche de la boutique:

www.hjh-office.fr

IT

Leggere attentamente le seguenti istruzioni prima del primo utilizzo, osservare scrupolosamente gli avvisi di sicurezza presenti nelle pagine seguenti e conservare con cura questo manuale d‘uso. Le illustrazioni possono differire dal modello effettivo. Si prega di notare che la garanzia decade in caso di uso improprio.

Queste istruzioni e tutte le informazioni relative all‘articolo possono essere visualizzate direttamente nella pagina prodotto (materiale, dimensioni, ecc.).

Inserire il codice articolo nella barra di ricerca: **www.hjh-office.it**

ES

Por favor, lea atentamente las siguientes instrucciones antes del primer uso, observe estrictamente nuestras indicaciones de seguridad en las páginas siguientes y guarde este documento en un lugar seguro. Las ilustraciones pueden diferir del diseño real. Tenga en cuenta que la responsabilidad expira en caso de uso indebido.

Estas instrucciones, así como toda la información específica del artículo, pueden consultarse directamente en la página del artículo (material, dimensiones etc.).

Para ello, introduzca el número de artículo en el buscador de nuestra tienda: **www.hjh-office.es**

NL

Lees voor het eerste gebruik de volgende instructies zorgvuldig door, neem onze veiligheidsinstructies op de volgende pagina‘s in acht en bewaar dit document op een veilige plaats. Illustraties kunnen afwijken van het werkelijke ontwerp. Houd er rekening mee dat bij oneigenlijk gebruik de aansprakelijkheid vervalt.

Deze instructies, en alle artikelspecifieke informatie, kunnen direct op de artikelpagina van het product worden bekeken (materiaal, afmetingen enz.).

Voer daarvoor het artikelnummer in onze winkelzoekfunctie in: **www.bureaustoel24.nl**

FI

Lue seuraava ohje tarkasti läpi ennen ensimmäistä käyttöä, noudata ehdottomasti seuraavien sivujen turvaohjeita ja säilytä tätä asiakirjaa huolellisesti. Kuvat voivat poiketa todellisesta versiosta. Ota huomioon, että määräystenvastainen käyttö mitätöi valmistajan vastuun.

Tämän ohjeen ja kaikki tuotteen tarkat tiedot löydät suoraan tuotesivulta (materiaali, mitat, pyörien tyyppi jne.). Löydät sivun syöttämällä tuotenumeron kaupan hakuun: **www.hjh-office.fi**

DK

Læs venligst følgende instruktioner omhyggeligt før første brug, overhold vores sikkerhedsinstruktioner på de følgende sider og opbevar dette dokument på et sikkert sted. Illustrationerne kan afvige fra det faktiske design. Bemærk venligst, at ansvaret bortfalder i tilfælde af forkert brug.

Disse instruktioner samt alle produktspecifikke oplysninger kan ses direkte på produktets artikelside (materiale, dimensioner, rulletype osv.).

Du kan gøre dette ved at indtaste varenummeret i vores shopsøgning: **www.hjh-office.dk**

SE

Läs igenom följande anvisningar noggrant före första användningen, följ våra säkerhetsanvisningar på följande sidor och förvara detta dokument på en säker plats. Illustrationerna kan skilja sig från den faktiska designen. Observera att vårt ansvar upphör vid felaktig användning.

Dessa anvisningar, liksom all produktspecifik information, kan ses direkt på produktsidan (material, mått, rulltyp osv.). För att göra detta skriver du in artikelnumret i vår butikssökning: **www.hjh-office.se**

PL

Przed pierwszym użyciem należy uważnie przeczytać poniższe instrukcje; przez cały czas użytkowania pilnie przestrzegać naszych wskazówek bezpieczeństwa zamieszczonych na kolejnych stronach i zachować niniejszy dokument w bezpiecznym miejscu. Ilustracje mogą różnić się od rzeczywistego wzoru. Należy pamiętać, że w przypadku niewłaściwego użytkowania odpowiedzialność wygasa.

CZ

Před prvním použitím si pečlivě přečtěte následující návod, důsledně dodržujte naše bezpečnostní pokyny na následujících stránkách a tento dokument uschovejte na bezpečném místě. Zobrazení se mohou odlišovat od skutečného provedení. Upozorňujeme, že v případě nesprávného použití zaniká ručení.

SK

Pred prvým použitím si pozorne prečítajte nasledujúce pokyny, bezodkladne dodržiavajte naše bezpečnostné pokyny na nasledujúcich stranách a uschovajte tento dokument na bezpečnom mieste. Skutočný výrobok sa od zobrazeného môže líšiť. Upozorňujeme, že v prípade nesprávneho používania ručenie zaniká.

SI

Prosimo, natančno preberite naslednja navodila pred prvo uporabo, nujno upoštevajte naša varnostna opozorila na naslednjih straneh in to dokumentacijo skrbno shranite.
Prikazi se lahko razlikujejo od dejanske izvedbe.
Prosimo, upoštevajte, da v primeru nepravilne uporabe odgovornost preneha.

PT

Leia atentamente as seguintes instruções antes da primeira utilização, observe as nossas indicações de segurança nas páginas seguintes e guarde este documento com cuidado. As representações podem diferir da execução real. Tenha em atenção que, em caso de uso inadequado, a responsabilidade é anulada.

A	B	C
M4x12 (x8) M4x30 (x8)	(x1) 12x5.8x16 (x8)	S=4mm (x1) S=5mm (x1)
D	**E**	**F**
M6x8 (x2)	(x4)	Anti.Slip Pad (x3)

G

H

I

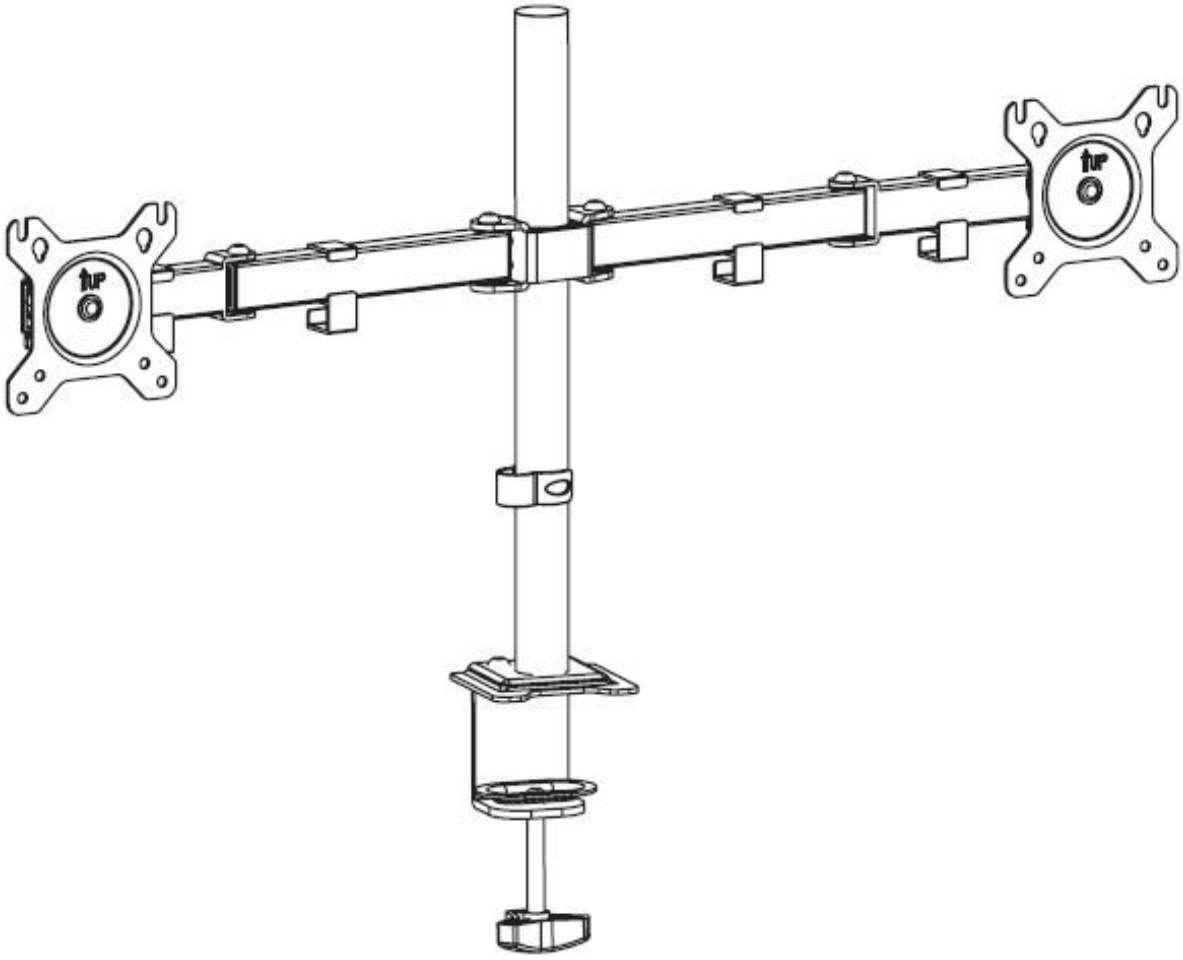

8kg evory monitor

13" - 27" (33-69cm)

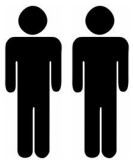

① Clamp Installation

Table clips are suitable for flat desktops, do not clip on slopes.

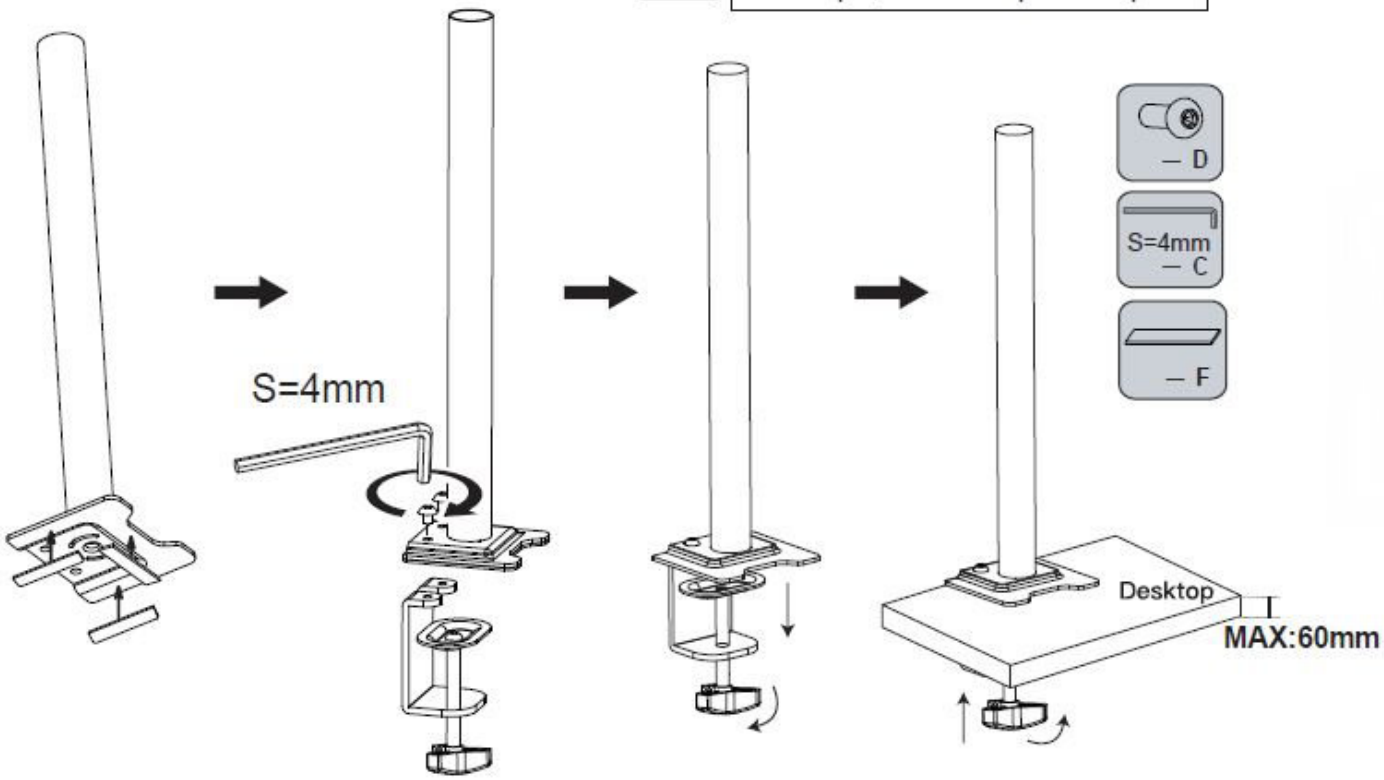

OR Grommet Installation

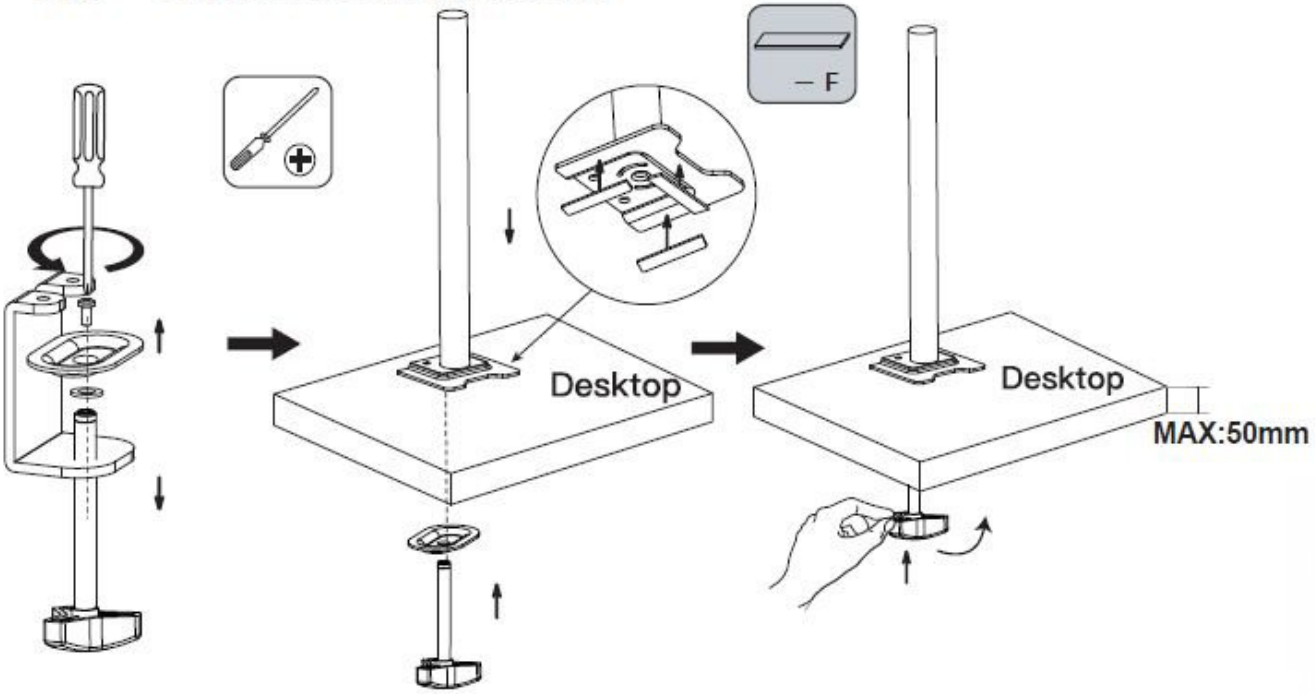

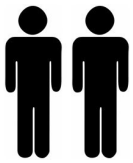

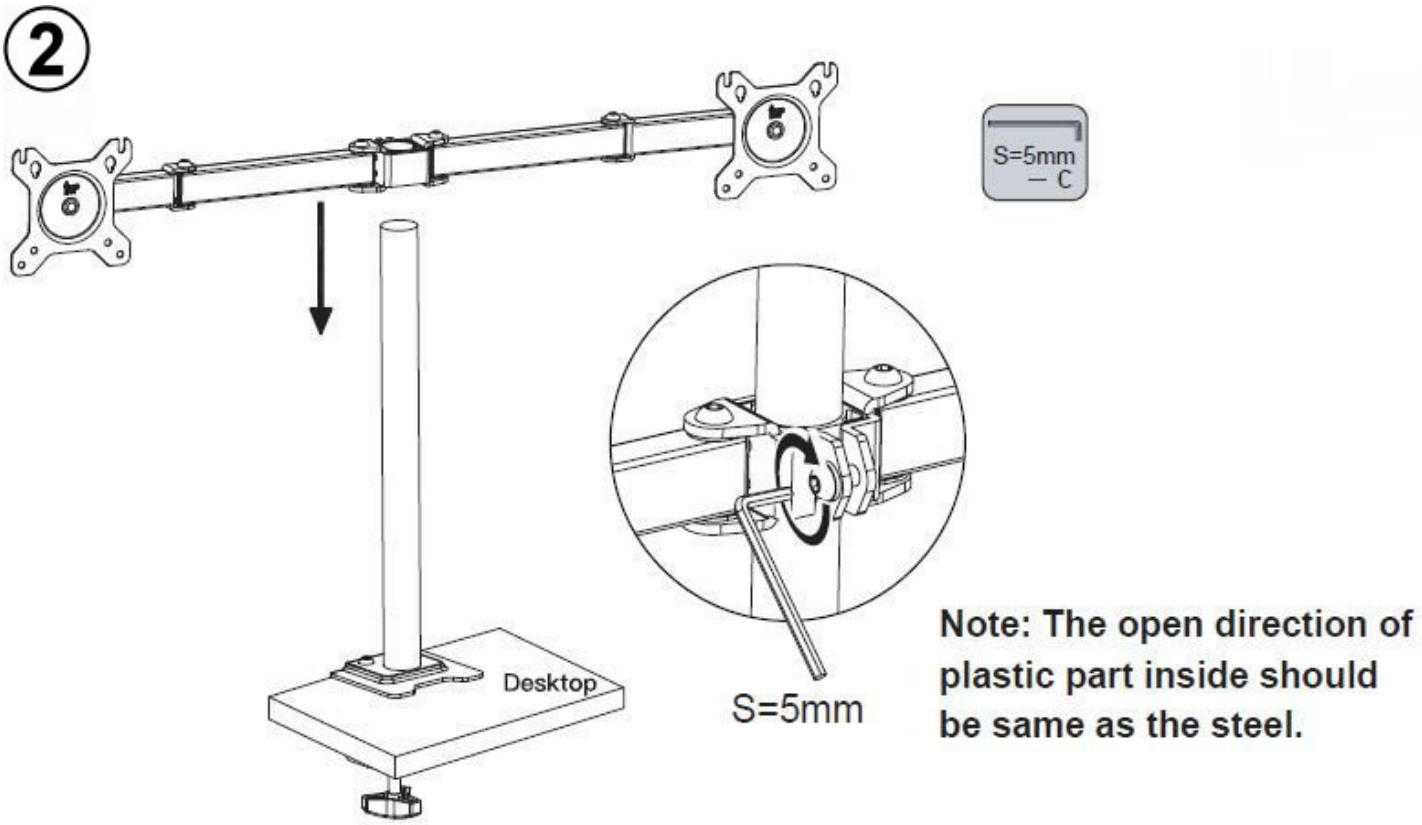
2
S=5mm
C
Desktop
S=5mm
Note: The open direction of plastic part inside should be same as the steel.

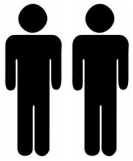

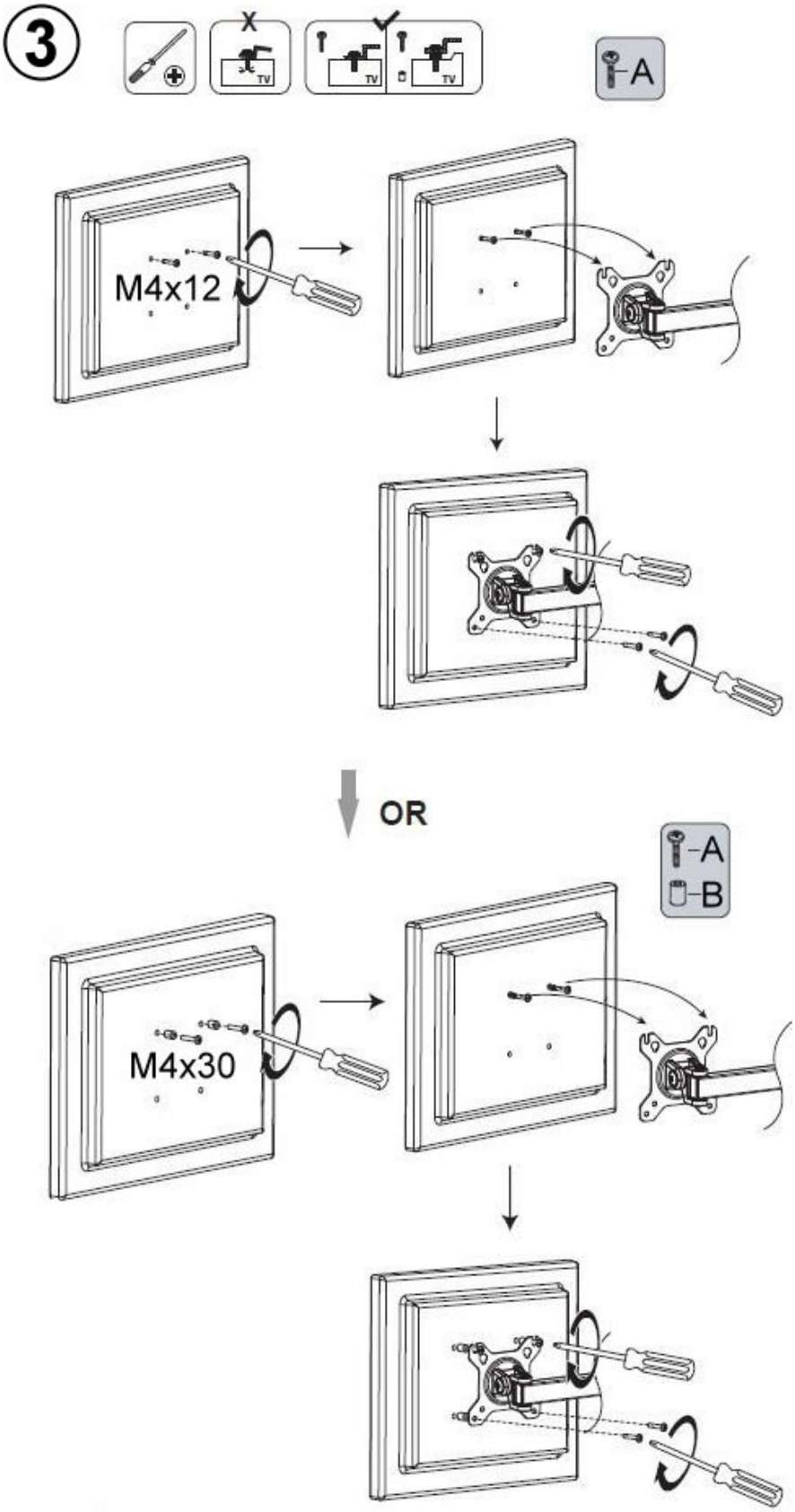
3
TV
A
M4x12
OR
A
B
M4x30

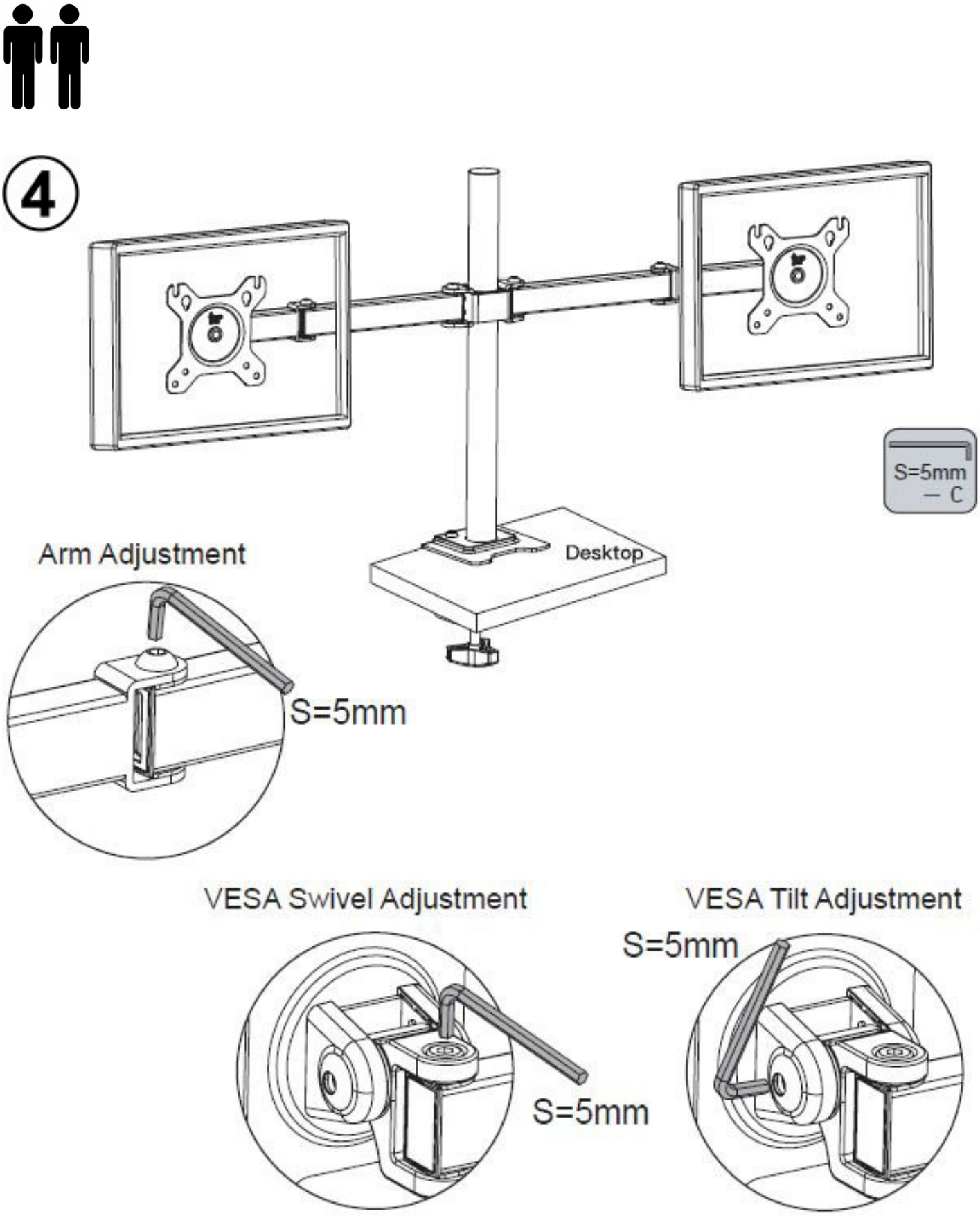
4
S=5mm
C
Desktop
Arm Adjustment
S=5mm
VESA Swivel Adjustment
S=5mm
VESA Tilt Adjustment
S=5mm

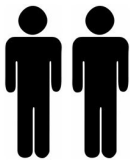

5

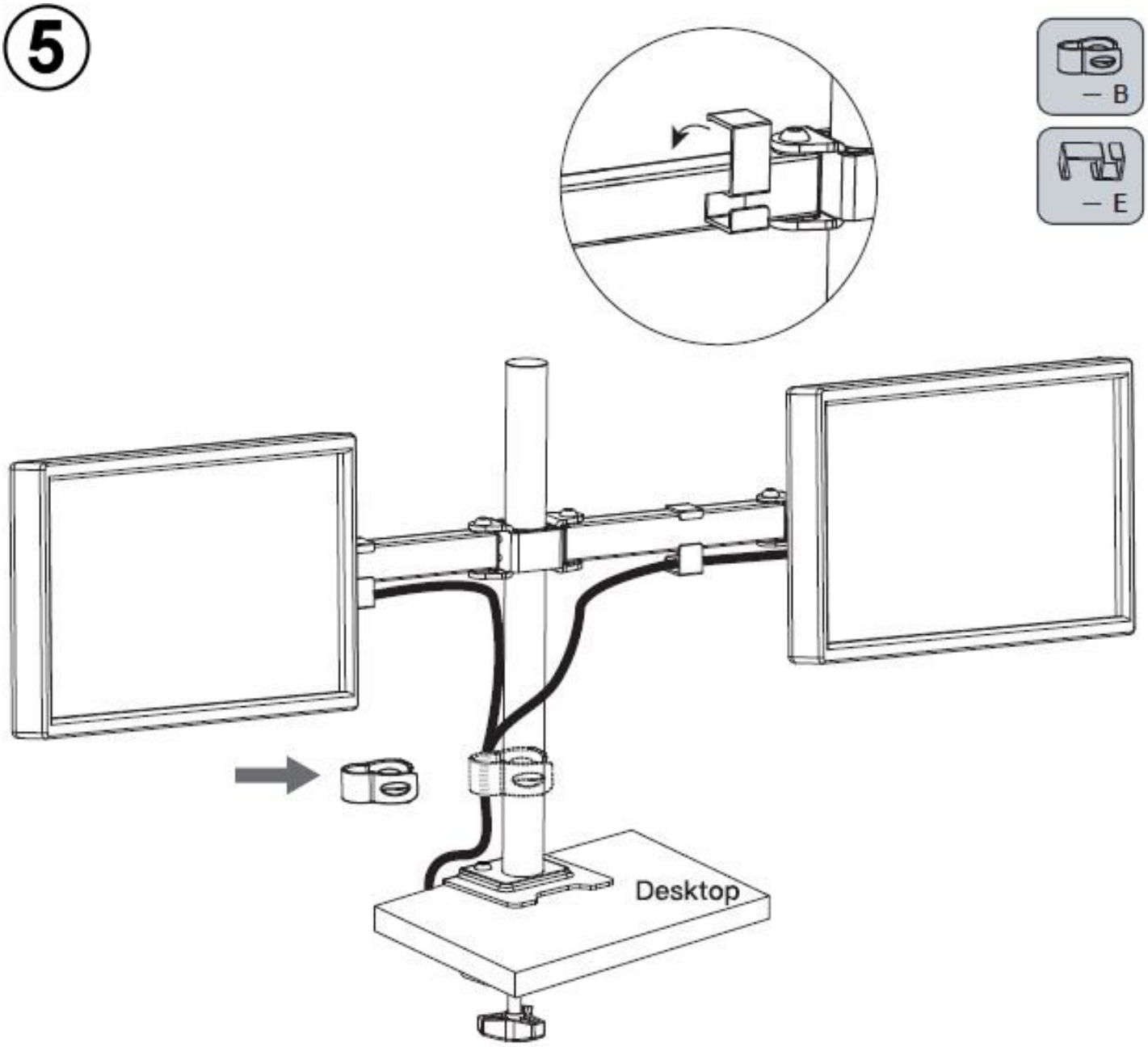

Montage
Packen Sie zunächst alle Teile der Lieferung aus und überprüfen Sie diese auf eventuelle Transportschäden. Beschädigte oder fehlende Teile können Sicherheit und Funktion beeinträchtigen.
Fahren Sie nicht mit der Montage fort und kontaktieren Sie uns bitte.

Nutzung und Sicherheitshinweise
Bitte lesen Sie sich vor der Montage die Aufbauanleitung vollständig durch. Nichtbeachtung dieser Warnungen kann Schäden an Personen oder Gegenständen verursachen oder zum Verlust unserer Gewährleistung führen.

Nicht an Aufbauten montieren, die Vibrationen oder Stößen unterliegen. Falls nötig, stabilisieren Sie, wie benötigt, die Vorrichtung vor der Montage.

Die Tischklemme kann für eine Tischplattenstärke von maximal 6 cm verwendet werden. Überprüfen Sie vor der Montage die Tischplattenstärke.

Überschreiten Sie nicht die maximale Belastbarkeit von 2-9 kg. Ein Überschreiten der maximalen Belastbarkeit kann zu Funktionsverlust oder Personen bzw. Sachschäden führen.

Nehmen Sie die Halterung nicht in Betrieb sofern Teile fehlen oder beschädigt sind. In diesem Fall kontaktieren Sie bitte unseren Service.

Prüfen Sie den Artikel auf Funktionen und Stabilität vor der ersten Nutzung.

Für die private als auch für die gewerbliche Nutzung im Büro geeignet.

Bauen Sie den Artikel nicht ohne unsere Zustimmung um. Modifikationen des Artikels können zu Personen- Sachschäden führen.

Wir übernehmen keine Verantwortung für entstandene Sach- oder Personenschäden bei Nichtbeachtung unserer Aufbau- und Gebrauchsanleitung.

Pflege und Wartung
Prüfen Sie regelmäßig alle Schraubverbindungen und ziehen Sie diese ggfs. nach.
Der Artikel darf nur in einwandfreiem Zustand verwendet werden!

Hilfe & Kontakt
Für Fragen zu Montage, Bedienung, Reklamation oder Rückgabe kontaktieren Sie uns bitte unter:
Tel.: +49-881-924521-10
eMail: service@buerostuhl24.com

Assembly
First unpack all parts of the delivery and check them for any transport damage.
Damaged or missing parts can impair safety and function.
Do not proceed with the assembly and please contact us.

Usage and safety instructions
Please read the assembly instructions completely before installation. Failure to observe these warnings may cause damage to persons or property or may lead to the loss of our warranty.

Do not mount on structures that are subject to vibrations or impacts. If necessary, stabilize the device as required before installation.

The desk clamp can be used for a desktop thickness of a maximum of 6 cm. Check the desktop thickness before installation.

Do not exceed the maximum load capacity of 2-9 kg. Exceeding the maximum load capacity may lead to loss of function or personal injury or property damage.

Do not use the mount if parts are missing or damaged. In this case, please contact our service department.

Check the product for proper function and stability before first use.

Suitable for private as well as commercial use in the office.

Do not modify the product without our consent. Modifications to the product may result in personal injury or property damage.

We assume no responsibility for material damage or personal injury resulting from failure to observe our assembly and operating instructions.

Care and Maintenance
Check all screw connections regularly and retighten them if necessary.
The item may only be used in perfect condition!

Help and Contact
For questions about installation, operation, complaints or returns, please contact us at:
Tel.: +49-881-924521-10
eMail: service@buerostuhl24.com

Montage
Commencez par déballer toutes les pièces du colis et vérifiez qu‘elles n‘ont pas été abîmées pendant le transport. Les pièces abîmées ou manquantes peuvent nuire à la sécurité et au fonctionnement. Dans ce cas, veuillez ne pas poursuivre le montage et nous contacter.

Utilisation et consignes de sécurité
Veuillez lire intégralement la notice de montage avant l’installation. Le non-respect de ces avertissements peut entraîner des dommages corporels ou matériels ou conduire à la perte de notre garantie.

Ne pas installer sur des structures soumises à des vibrations ou à des chocs. Si nécessaire, stabilisez le dispositif comme requis avant l’installation.

La pince de bureau peut être utilisée pour une épaisseur de plateau maximale de 6 cm. Vérifiez l’épaisseur du plateau avant l’installation.

Ne dépassez pas la capacité de charge maximale de 2-9 kg. Le dépassement de la capacité de charge maximale peut entraîner une perte de fonctionnement ou des dommages corporels ou matériels.

N’utilisez pas le support si des pièces sont manquantes ou endommagées.
Dans ce cas, veuillez contacter notre service.

Vérifiez le produit quant à son fonctionnement et sa stabilité avant la première utilisation.

Convient à un usage privé ainsi qu’à un usage professionnel au bureau.

Ne modifiez pas le produit sans notre consentement. Les modifications du produit peuvent entraîner des dommages corporels ou matériels.

Nous n’assumons aucune responsabilité pour les dommages matériels ou corporels résultant du non-respect de nos instructions de montage et d’utilisation.

Entretien et maintenance
Vérifiez régulièrement toutes les vis et resserrez-les si nécessaire.
L’article ne doit être utilisé qu’en parfait état !

Aide & Contact
Pour toute question relative au montage et à l‘utilisation, pour les réclamations ou les retours, veuillez nous contacter au:
Tel.: +49-881-924521-10
eMail: service@buerostuhl24.com

Montaggio
Per prima cosa rimuovere tutti gli elementi dell‘imballaggio e controllare che i componenti non abbiano subito danni durante il trasporto.
Le parti danneggiate o mancanti potrebbero compromettere il funzionamento e la sicurezza del prodotto. Interrompere il montaggio e contattaci.

Utilizzo e avvisi di sicurezza
Leggere completamente le istruzioni di montaggio prima dell’installazione. Il mancato rispetto di queste avvertenze può causare danni a persone o cose o comportare la perdita della nostra garanzia.

Non montare su strutture soggette a vibrazioni o urti. Se necessario, stabilizzare il dispositivo come richiesto prima dell’installazione.

Il morsetto da tavolo può essere utilizzato per uno spessore del piano del tavolo massimo di 6 cm. Verificare lo spessore del piano prima dell’installazione.

Non superare la capacità di carico massima di 2-9 kg. Il superamento della capacità di carico massima può comportare perdita di funzionalità o danni a persone o cose.

Non utilizzare il supporto se parti sono mancanti o danneggiate. In tal caso, contattare il nostro servizio.

Verificare il prodotto per funzionalità e stabilità prima del primo utilizzo.

Adatto per uso privato nonché per uso professionale in ufficio.

Non modificare il prodotto senza il nostro consenso. Le modifiche al prodotto possono causare danni a persone o cose.

Non ci assumiamo alcuna responsabilità per danni materiali o personali derivanti dal mancato rispetto delle nostre istruzioni di montaggio e uso.

Cura e manutenzione
Controllare regolarmente tutti i collegamenti a vite e serrarli nuovamente se necessario.
L’articolo può essere utilizzato solo in perfette condizioni!

Assistenza e contatti
Per domande relative al montaggio, funzionamento, reclami o resi, contattaci:
Tel.: +49-881-924521-10
eMail: service@buerostuhl24.com

Montaje
En primer lugar, desembale todas las piezas de la entrega y compruebe que no hayan sufrido daños durante el transporte.
El uso con piezas dañadas o con ausencia de piezas puede perjudicar la seguridad y el funcionamiento.
En ese caso, no proceda al montaje y póngase en contacto con nosotros de inmediato.

Instrucciones de uso y seguridad
Lea completamente las instrucciones de montaje antes de la instalación. El incumplimiento de estas advertencias puede causar daños personales o materiales o provocar la pérdida de nuestra garantía.

No montar en estructuras sujetas a vibraciones o impactos. Si es necesario, estabilice el dispositivo según sea requerido antes de la instalación.

La abrazadera de escritorio puede utilizarse para un grosor de tablero máximo de 6 cm.
Verifique el grosor del tablero antes de la instalación.

No exceda la capacidad de carga máxima de 2-9 kg. Superar la capacidad de carga máxima puede provocar pérdida de funcionamiento o daños personales o materiales.

No utilice el soporte si faltan piezas o están dañadas. En este caso, póngase en contacto con nuestro servicio.

Compruebe el producto en cuanto a funcionamiento y estabilidad antes del primer uso.

Apto tanto para uso privado como para uso comercial en oficina.

No modifique el producto sin nuestro consentimiento. Las modificaciones del producto pueden causar daños personales o materiales.

No asumimos ninguna responsabilidad por daños materiales o personales derivados del incumplimiento de nuestras instrucciones de montaje y uso.

Cuidado y mantenimiento
Compruebe regularmente todas las uniones atornilladas y apriételas de nuevo si es necesario.
¡El artículo solo debe utilizarse en perfecto estado!

Ayuda y contacto
Si tiene preguntas sobre el montaje, el funcionamiento, las reclamaciones o las devoluciones, póngase en contacto con nosotros:
Tel.: +49-881-924521-10
eMail: asistencia@sillasdeoficina24.es

Montage
Pak eerst alle onderdelen van de levering uit en controleer ze op eventuele transportschade.
Beschadigde of ontbrekende onderdelen kunnen de veiligheid en de werking nadelig beïnvloeden.
Ga niet verder met de montage en neem contact met ons op.

Gebruiks- en veiligheidsinstructies
Lees de montagehandleiding volledig door vóór de installatie. Het niet naleven van deze waarschuwingen kan schade aan personen of eigendommen veroorzaken of leiden tot verlies van onze garantie.

Niet monteren op constructies die onderhevig zijn aan trillingen of schokken. Stabiliseer indien nodig het apparaat zoals vereist vóór de installatie.

De tafelklem kan worden gebruikt voor een maximale tafelbladdikte van 6 cm. Controleer de tafelbladdikte vóór de installatie.

Overschrijd de maximale draagkracht van 2-9 kg niet. Het overschrijden van de maximale draagkracht kan leiden tot functieverlies of letsel of materiële schade.

Gebruik de houder niet indien onderdelen ontbreken of beschadigd zijn. Neem in dat geval contact op met onze service.

Controleer het product op werking en stabiliteit vóór het eerste gebruik.

Geschikt voor zowel particulier als commercieel gebruik op kantoor.

Breng geen wijzigingen aan het product aan zonder onze toestemming. Wijzigingen aan het product kunnen leiden tot letsel of materiële schade.

Wij aanvaarden geen verantwoordelijkheid voor materiële schade of letsel als gevolg van het niet naleven van onze montage- en gebruiksinstructies.

Onderhoud en verzorging
Controleer regelmatig alle schroefverbindingen en draai deze indien nodig opnieuw vast.
Het artikel mag alleen in perfecte staat worden gebruikt!

Hulp & contact
Voor vragen over montage, bediening, klachten of retourzendingen kun je contact met ons opnemen:
Tel.: +49-881-924521-10
eMail: service@buerostuhl24.com

Asennus
Pura aluksi kaikki toimituksen osat paketista ja tarkasta ne kuljetusvaurioiden varalta.
Vaurioituneet tai puuttuvat osat voivat heikentää turvallisuutta ja toimivuutta.
Älä jatka asennusta ja ota yhteyttä meihin.

Käyttö ja turvaohjeet
Lue asennusohjeet kokonaan ennen asennusta. Näiden varoitusten noudattamatta jättäminen voi aiheuttaa henkilö- tai esinevahinkoja tai johtaa takuun raukeamiseen.

Älä asenna rakenteisiin, jotka altistuvat tärinälle tai iskuille. Tarvittaessa vakauta laite tarpeen mukaan ennen asennusta.

Pöytäpuristinta voidaan käyttää pöytälevyn enimmäispaksuudelle 6 cm. Tarkista pöytälevyn paksuus ennen asennusta.

Älä ylitä 2-9 kg:n enimmäiskuormitusta. Enimmäiskuormituksen ylittäminen voi johtaa toiminnan menetykseen tai henkilö- tai esinevahinkoihin.

Älä käytä telinettä, jos osia puuttuu tai ne ovat vaurioituneet. Ota tällöin yhteyttä palveluumme.

Tarkista tuotteen toiminta ja vakaus ennen ensimmäistä käyttöä.

Soveltuu sekä yksityiseen että kaupalliseen käyttöön toimistossa.

Älä tee muutoksia tuotteeseen ilman suostumustamme. Tuotteen muutokset voivat aiheuttaa henkilö- tai esinevahinkoja.

Emme vastaa omaisuus- tai henkilövahingoista, jotka johtuvat asennus- ja käyttöohjeidemme noudattamatta jättämisestä.

Hoito ja huolto
Tarkista kaikki ruuviliitokset säännöllisesti ja kiristä ne tarvittaessa.
Tuotetta saa käyttää vain moitteettomassa kunnossa!

Tuki ja yhteystiedot
Ota meihin yhteyttä asennukseen, käyttöön, reklamaatioihin tai palautukseen liittyvissä kysymyksissä:
Tel.: +49-881-924521-10
eMail: service@buerostuhl24.com

Samling
Pak først alle dele af leveringen ud, og kontrollér dem for eventuelle transportskader.
Beskadigede eller manglende dele kan forringe sikkerheden og funktionen.
Fortsæt ikke med monteringen, og kontakt os venligst.

Benyttelse og sikkerhedsoplysninger
Læs monteringsvejledningen fuldstændigt før installation. Manglende overholdelse af disse advarsler kan medføre person- eller tingskader eller føre til bortfald af vores garanti.

Må ikke monteres på konstruktioner, der er udsat for vibrationer eller stød. Stabiliser om nødvendigt enheden efter behov før installation.

Bordklemmen kan anvendes til en bordpladetykkelse på maksimalt 6 cm. Kontroller bordpladens tykkelse før installation.

Overskrid ikke den maksimale belastning på 2-9 kg. Overskridelse af den maksimale belastning kan medføre funktionssvigt eller person- eller tingskader.

Tag ikke holderen i brug, hvis dele mangler eller er beskadigede. Kontakt i så fald vores service.

Kontroller produktet for funktion og stabilitet før første brug.

Egnet til både privat og erhvervsmæssig brug på kontor.

Foretag ikke ændringer på produktet uden vores samtykke. Ændringer af produktet kan medføre person- eller tingskader.

Vi påtager os intet ansvar for materielle skader eller personskader som følge af manglende overholdelse af vores monterings- og brugsanvisning.

Pleje og vedligeholdelse
Kontroller regelmæssigt alle skrueforbindelser og efterspænd dem om nødvendigt.
Produktet må kun anvendes i fejlfri stand!

Hjælp og kontakt
For spørgsmål vedrørende montering, betjening, reklamationer eller returnering bedes du kontakte os på:
Tel.: +49-881-924521-10
eMail: service@buerostuhl24.com

Montering
Packa först upp alla delar av leveransen och kontrollera att de inte har några transportskador.
Skadade eller saknade delar kan försämra säkerheten och funktionen.
Fortsätt inte med monteringen utan kontakta oss.

Bruks och säkerhetsanvisningar
Läs monteringsanvisningen helt innan installation. Underlåtenhet att följa dessa varningar kan orsaka person- eller sakskador eller leda till att vår garanti upphör att gälla.

Montera inte på konstruktioner som utsätts för vibrationer eller stötar. Stabiliser vid behov enheten enligt krav före installation.

Bordsklämman kan användas för en bordsskivetjocklek på maximalt 6 cm. Kontrollera bordsskivans tjocklek före installation.

Överskrid inte den maximala belastningen på 2-9 kg. Överskridande av den maximala belastningen kan leda till funktionsförlust eller person- eller sakskador.

Använd inte hållaren om delar saknas eller är skadade. Kontakta i så fall vår service.

Kontrollera produkten avseende funktion och stabilitet före första användning.

Lämplig för både privat och kommersiell användning på kontor.

Modifiera inte produkten utan vårt samtycke. Modifieringar av produkten kan leda till person- eller sakskador.

Vi tar inget ansvar för materiella skador eller personskador som uppstår vid underlåtenhet att följa våra monterings- och bruksanvisningar.

Skötsel och underhåll
Kontrollera regelbundet alla skruvförband och dra åt dem vid behov.
Produkten får endast användas i felfritt skick!

HJälp och kontakt
För frågor om montering, användning, klagomål eller returer, vänligen kontakta oss på:
Tel.: +49-881-924521-10
eMail: service@buerostuhl24.com

Montaż
Najpierw rozpakuj wszystkie części przesyłki i sprawdź je pod kątem ewentualnych uszkodzeń transportowych.
Uszkodzone lub brakujące części mogą mieć wpływ na bezpieczeństwo i funkcjonalność.
Nie kontynuuj montażu i skontaktuj się z nami.

Użytkowanie i wskazówki dotyczące bezpieczeństwa
Przed montażem należy w całości przeczytać instrukcję montażu. Nieprzestrzeganie tych ostrzeżeń może spowodować szkody osobowe lub materialne albo prowadzić do utraty naszej gwarancji.

Nie montować na konstrukcjach narażonych na wibracje lub uderzenia. W razie potrzeby ustabilizować urządzenie zgodnie z wymaganiami przed montażem.

Zacisk biurkowy może być stosowany do grubości blatu maksymalnie 6 cm. Przed montażem sprawdzić grubość blatu.

Nie przekraczać maksymalnego udźwigu 2-9 kg. Przekroczenie maksymalnego udźwigu może prowadzić do utraty funkcji lub szkód osobowych lub materialnych.

Nie używać uchwytu, jeśli brakuje części lub są one uszkodzone. W takim przypadku skontaktować się z naszym serwisem.

Sprawdzić produkt pod kątem działania i stabilności przed pierwszym użyciem.

Odpowiedni do użytku prywatnego oraz komercyjnego w biurze.

Nie dokonywać modyfikacji produktu bez naszej zgody. Modyfikacje produktu mogą prowadzić do szkód osobowych lub materialnych.

Nie ponosimy odpowiedzialności za szkody materialne lub osobowe wynikające z nieprzestrzegania naszej instrukcji montażu i użytkowania.

Pielęgnacja i konserwacja
Regularnie sprawdzaj wszystkie połączenia śrubowe i w razie potrzeby dokręcaj je.
Produkt może być używany wyłącznie w nienagannym stanie!

Pomoc i kontakt
W przypadku pytań dotyczących montażu, obsługi, reklamacji lub zwrotu prosimy o kontakt:
Tel.: +49-881-924521-10
eMail: service@buerostuhl24.com

Montáž
Nejprve vybalte všechny části zásilky a zkontrolujte je na případná poškození při přepravě.
Poškozené nebo chybějící části mohou ovlivnit bezpečnost a funkci.
Nepokračujte v montáži a kontaktujte nás.

Použití a bezpečnostní pokyny
Před montáží si kompletně přečtěte návod k montáži. Nedodržení těchto upozornění může způsobit škody na zdraví nebo majetku nebo vést ke ztrátě naší záruky.

Nemontujte na konstrukce vystavené vibracím nebo nárazům. V případě potřeby zařízení před montáží podle potřeby stabilizujte.

Stolní svorka může být použita pro tloušťku desky stolu maximálně 6 cm. Před montáží zkontrolujte tloušťku desky stolu.

Nepřekračujte maximální nosnost 2-9 kg. Překročení maximální nosnosti může vést ke ztrátě funkčnosti nebo ke škodám na zdraví či majetku.

Nepoužívejte držák, pokud chybí části nebo jsou poškozené. V takovém případě kontaktujte náš servis.

Před prvním použitím zkontrolujte výrobek z hlediska funkčnosti a stability.

Vhodné pro soukromé i komerční použití v kanceláři.

Neupravujte výrobek bez našeho souhlasu. Úpravy výrobku mohou vést ke škodám na zdraví nebo majetku.

Nenese odpovědnost za škody na majetku nebo zdraví vzniklé nedodržením našeho návodu k montáži a použití.

Péče a údržba
Pravidelně kontrolujte všechny šroubové spoje a v případě potřeby je dotáhněte.
Výrobek smí být používán pouze v bezvadném stavu!

Pomoc a kontakt
V případě dotazů k montáži, obsluze, reklamaci nebo vrácení nás prosím kontaktujte na:
Tel.: +49-881-924521-10
eMail: service@buerostuhl24.com

Montáž
Najskôr vybaľte všetky časti zásielky a skontrolujte ich na prípadné poškodenia pri preprave.
Poškodené alebo chýbajúce časti môžu ovplyvniť bezpečnosť a funkciu.
Nepokračujte v montáži a kontaktujte nás.

Použitie a bezpečnostné pokyny
Pred montážou si úplne prečítajte návod na montáž. Nedodržanie týchto upozornení môže spôsobiť škody na zdraví alebo majetku alebo viesť k strate našej záruky.

Nemontujte na konštrukcie vystavené vibráciám alebo nárazom. V prípade potreby zariadenie pred montážou podľa potreby stabilizujte.

Stolová svorka môže byť použitá pre hrúbku dosky stola maximálne 6 cm. Pred montážou skontrolujte hrúbku dosky stola.

Neprekračujte maximálnu nosnosť 2-9 kg. Prekročenie maximálnej nosnosti môže viesť k strate funkčnosti alebo k škodám na zdraví či majetku.

Nepoužívajte držiak, ak chýbajú časti alebo sú poškodené. V takom prípade kontaktujte náš servis.

Pred prvým použitím skontrolujte výrobok z hľadiska funkčnosti a stability.

Vhodné na súkromné aj komerčné použitie v kancelárii.

Neupravujte výrobok bez nášho súhlasu. Úpravy výrobku môžu viesť k škodám na zdraví alebo majetku.

Nenesieme zodpovednosť za škody na majetku alebo zdraví vzniknuté nedodržaním nášho návodu na montáž a používanie.

Starostlivosť a údržba
Pravidelne kontrolujte všetky skrutkové spoje a v prípade potreby ich dotiahnite.
Výrobok sa smie používať len v bezchybnom stave!

Pomoc a kontakt
V prípade otázok týkajúcich sa montáže, obsluhy, reklamácie alebo vrátenia nás prosím kontaktujte na:
Tel.: +49-881-924521-10
eMail: service@buerostuhl24.com

Montaža
Najprej razpakirajte vse dele pošiljke in jih preverite glede morebitnih poškodb pri transportu.
Poškodovani ali manjkajoči deli lahko vplivajo na varnost in delovanje.
Ne nadaljujte z montažo in nas kontaktirajte.

Uporaba in varnostna navodila
Pred montažo v celoti preberite navodila za montažo. Neupoštevanje teh opozoril lahko povzroči telesne ali materialne poškodbe ali vodi do izgube naše garancije.

Ne montirajte na konstrukcije, ki so izpostavljene vibracijam ali udarcem. Po potrebi napravo pred montažo ustrezno stabilizirajte.

Namizna spona se lahko uporablja za debelino namizne plošče največ 6 cm. Pred montažo preverite debelino namizne plošče.

Ne prekoračite največje nosilnosti 2-9 kg. Prekoračitev največje nosilnosti lahko povzroči izgubo funkcionalnosti ali telesne ali materialne poškodbe.

Ne uporabljajte nosilca, če manjkajo deli ali so poškodovani. V tem primeru se obrnite na naš servis.

Pred prvo uporabo preverite delovanje in stabilnost izdelka.

Primerno za zasebno in komercialno uporabo v pisarni.

Izdelka ne spreminjajte brez našega soglasja. Spremembe izdelka lahko povzročijo telesne ali materialne poškodbe.

Ne prevzemamo odgovornosti za materialno škodo ali telesne poškodbe, nastale zaradi neupoštevanja naših navodil za montažo in uporabo.

Nega in vzdrževanje
Redno preverjajte vse vijačne spoje in jih po potrebi dodatno privijte.
Izdelek se sme uporabljati samo v brezhibnem stanju!

Pomoč in kontakt
Za vprašanja glede montaže, uporabe, reklamacij ali vračila nas prosim kontaktirajte na:
Tel.: +49-881-924521-10
eMail: service@buerostuhl24.com

Montagem
Desembale primeiro todas as partes da entrega e verifique se há possíveis danos de transporte.
Peças danificadas ou em falta podem comprometer a segurança e o funcionamento.
Não continue a montagem e entre em contacto connosco.

Utilização e instruções de segurança
Leia completamente as instruções de montagem antes da instalação. O não cumprimento destes avisos pode causar danos pessoais ou materiais ou levar à perda da nossa garantia.

Não montar em estruturas sujeitas a vibrações ou impactos. Se necessário, estabilize o dispositivo conforme necessário antes da instalação.

A braçadeira de mesa pode ser utilizada para uma espessura de tampo máxima de 6 cm.
Verifique a espessura do tampo antes da instalação.

Não exceda a capacidade máxima de carga de 2-9 kg. Exceder a capacidade máxima de carga pode levar à perda de funcionalidade ou a danos pessoais ou materiais.

Não utilize o suporte se faltarem peças ou se estiverem danificadas. Neste caso, contacte o nosso serviço.

Verifique o produto quanto ao funcionamento e à estabilidade antes da primeira utilização.

Adequado para utilização privada bem como para utilização comercial em escritório.

Não modifique o produto sem o nosso consentimento. As modificações do produto podem causar danos pessoais ou materiais.

Não assumimos qualquer responsabilidade por danos materiais ou pessoais resultantes do não cumprimento das nossas instruções de montagem e utilização.

Cuidados e manutenção
Verifique regularmente todas as ligações aparafusadas e aperte-as novamente, se necessário.
O artigo só pode ser utilizado em perfeito estado!

Ajuda e contacto
Para questões sobre montagem, utilização, reclamações ou devoluções, contacte-nos:
Tel.: +49-881-924521-10
eMail: service@buerostuhl24.com

DE AT CH

Pflege & Reinigung

Rückgabe & Reklamation

GB

Care & Cleaning

Return & Complaint

IT

FR

ES

NL

DK