16970004/01 / WS-Q-10

BOSTON

TÜVRheinland ZERTIFIZIERT
www.tuv.com
ID 1419035744

BESCHREIBUNG:

a. Luftauslass
b. Gitter
c. Bedienfeld

INSTALLATION UND WICHTIGE HINWEISE:

- Alle Verpackungsmateralien wegräumen. Prüfen Sie, ob alle erforderlichen Teile vorhanden sind; bei beschädigten oder fehlenden Teilen wenden Sie sich bitte an Ihren Fachhändler.
- Prüfen Sie vor der ersten Verwendung, ob die Anschlusswerte ihrer Stromversorgung den Daten auf dem Typenschild entsprechen.
- Das Gerät darf nicht in Bereichen verwendet werden, in denen gefährliche und leicht entflammbare Materialien, wie z. B. Kraftstoff, Verdünnung, Farben und Lacke gelagert werden.
- Das Heizgerät nicht unmittelbar unterhalb einer Wandsteckdose aufstellen.
- Der Lufteinlass oder der Luftauslass des elektrischen Kamins dürfen nicht bedeckt werden, um eine Überhitzung zu vermeiden.
  WARNUNG: Um eine Überhitzung des Heizgerätes zu vermeiden, darf das Heizgerät nicht abgedeckt werden.
- Stellen Sie diesen elektrischen Kamin nicht direkt auf Teppiche oder andere Bodenbeläge, um durch die Hitze hervorgerufene Verfärbungen zu vermeiden.
- Dieses Heizgerät nicht in unmittelbarer Nähe einer Badewanne, einer Dusche oder eines Schwimmbeckens benutzen.
- Berühren Sie den Netzstecker nicht mit nassen oder feuchten Händen.
- Ziehen Sie vor jedem Reinigen, und wenn das Gerät nicht verwendet wird, den Netzstecker aus der Netzsteckdose.
- Schließen Sie das Gerät nicht an eine beschädigte Netzsteckdose an.
- Führen Sie keine Gegenstände in das Innere des Gerätes ein und achten Sie darauf, dass keine Fremdkörper in das Gerät gelangen. Dies kann zu elektrischen Schlägen, Bränden, oder Schäden am Heizgerät führen.
- Das Gerät während des Betriebs nicht bewegen.
- Dieses Heizgerät nicht mit einem Programmierschalter, einem Zeitschalter, einem separaten Fernwirksystem oder irgendeiner anderen Einrichtung verwenden, die das Heizgerät automatisch einschaltet, da Brandgefahr besteht, wenn das Heizgerät abgedeckt oder falsch aufgestellt wird.
- Dieses Gerät ist nicht für den Gebrauch durch Personen (einschließlich Kinder) mit eingeschränkten körperlichen, sensorischen oder geistigen Fähigkeiten oder mangelnder Erfahrung und Kenntnis vorgesehen, es sei denn, sie werden von einer für ihre Sicherheit verantwortlichen Person beaufsichtigt oder wurden im Gebrauch des Geräts unterwiesen.

- Achten Sie darauf, dass Kinder keine Gelegenheit haben, mit dem Gerät zu spielen.
- Wenn die Netzanschlussleitung dieses Gerätes beschädigt wird, muss sie durch den Hersteller oder seinen Kundendienst oder eine ähnlich qualifizierte Person ersetzt werden, um Gefährdungen zu vermeiden.
- Dieses Gerät ist für die Verwendung im Haushalt oder für ähnliche Anwendungen vorgesehen, wie: in Personalküchen von Geschäften, Büros und anderen Arbeitsumgebungen; auf Bauernhöfen; von Kunden in Hotels, Motels und in anderen Unterkünften; in Unterkünften mit Halbpension.
- Dieses Heizgerät ist nicht zum Einbau in Fahrzeuge und Maschinen geeignet.
- Zur Vermeidung von Gefahr aufgrund unbeabsichtigtem Zurückstellen der thermischen Abschaltung. Dieses Gerät darf nicht über ein externes Schaltgerät, wie einen Timer, betrieben werden, oder an einen Stromkreis angeschlossen werden, der regelmäßig an- und ausgeschaltet wird.

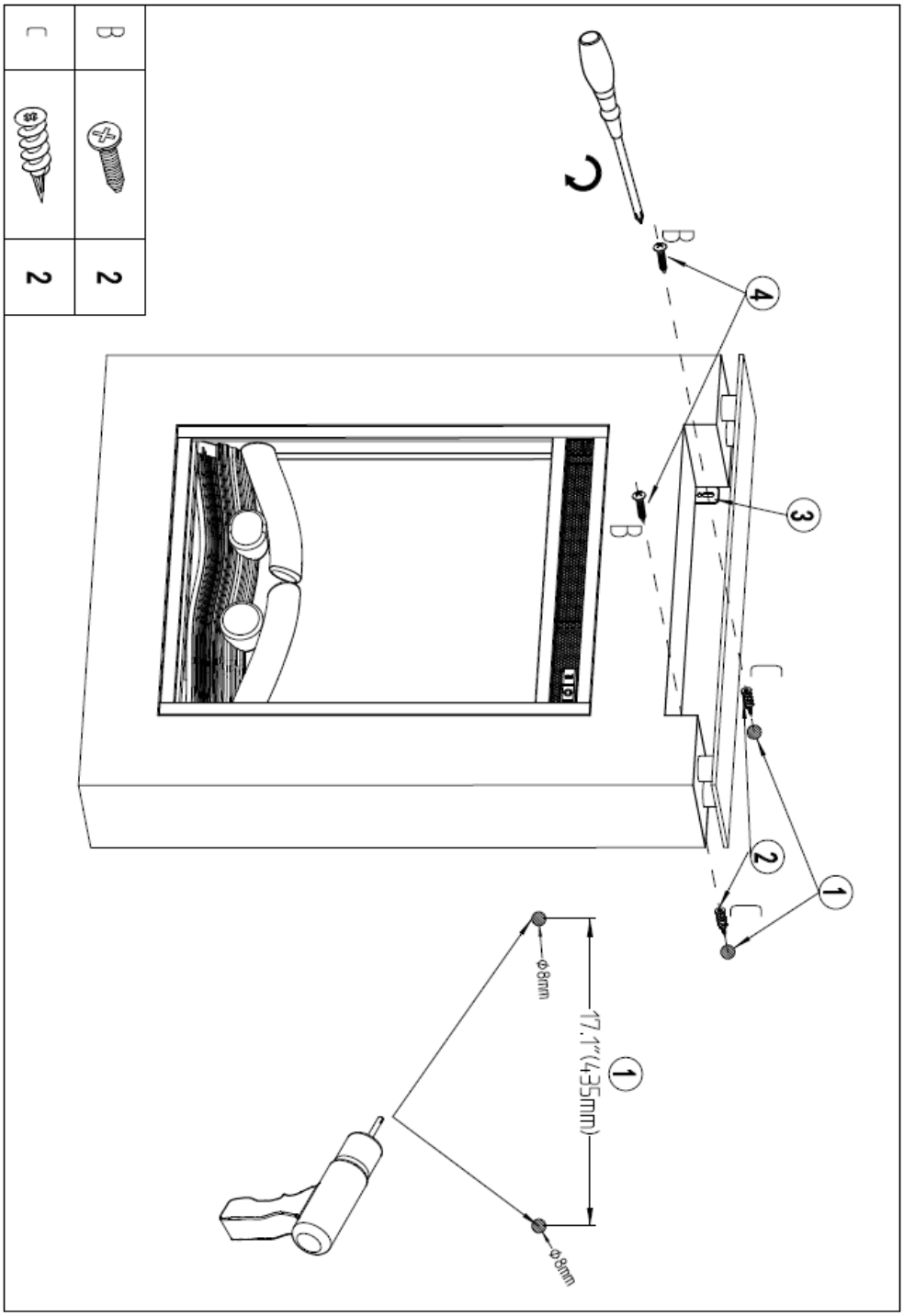

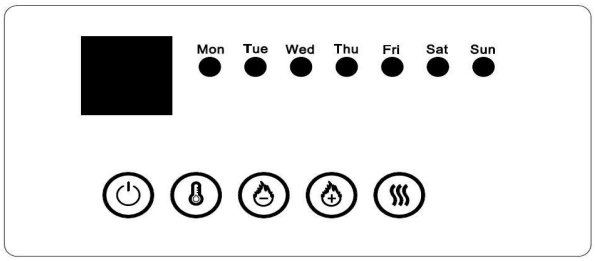

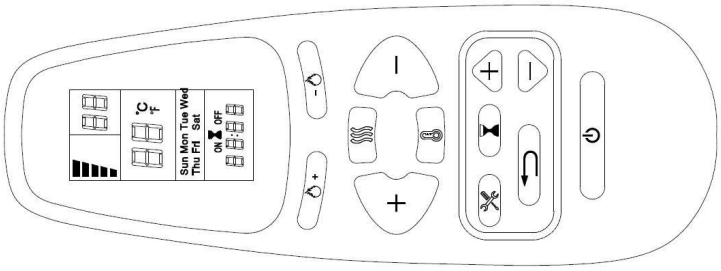

Bedienfeld

TASTE	FUNKTION	HANDLUNG & ANZEIGE
POWER	**EIN**: Aktiviert die Funktionen des Bedienfelds und der Fernbedienung. Schaltet den Flammeneffekt ein. **AUS**: Deaktiviert die Funktionen des Bedienfelds und der Fernbedienung. Schaltet den Flammeneffekt aus.	1. **Einmal drücken**: Die Anzeigeleuchte schaltet sich ein. Das Gerät schaltet sich ein. Sämtliche Funktionen sind aktiviert. 2. **Erneut drücken**: Der Flammeneffekt wird ausgeschaltet. Das Gerät und sämtliche Funktionen werden ausgeschaltet.
FLAMME	**FLAMME „-"**: Dimmt den Flammeneffekt. **HINWEIS:** Der Flammeneffekt bleibt eingeschaltet, bis die Power-Taste zum Ausschalten betätigt wird. Der Flammeneffekt muss zum Einschalten des Kamins eingeschaltet sein.	1. **Einmal drücken**: Der Flammeneffekt wird gedimmt. 2. **Erneut betätigen, bis die gewünschte Stufe eingestellt ist**. Der Flammeneffekt wird mit jedem Drücken der Taste weiter gedimmt.
FLAMME	**FLAMME „+"**: Stellt den Flammeneffekt heller ein. **HINWEIS:** Der Flammeneffekt bleibt eingeschaltet, bis die Power-Taste zum Ausschalten betätigt wird. Der Flammeneffekt muss zum Einschalten des Kamins eingeschaltet sein.	1. **Einmal drücken**: Der Flammeneffekt wird heller. 2. **Erneut betätigen, bis die gewünschte Stufe eingestellt ist**. Der Flammeneffekt wird mit jedem Drücken der Taste heller.

KAMIN	**KAMIN-TASTE**: Schaltet den Kamin ein und aus. **HINWEIS:** Der Kamin funktioniert nur, wenn der Flammeneffekt eingeschaltet ist. Wenn der Flammeneffekt ausgeschaltet ist, lässt sich der Kamin nicht einschalten. **HINWEIS:** Um ein Überhitzen zu verhindern, bläst der Kamin 10 Sekunden lang kühle Luft in den Raum, bevor er sich einschaltet und nachdem er sich ausschaltet.	1. **Einmal drücken**: Die Kontrollleuchte leuchtet auf. Der Ventilator bläst 10 Sekunden lang kühle Luft in den Raum. Der Kamin schaltet sich auf niedriger Stufe ein und bläst warme Luft in den Raum. 2. **Erneut drücken**: Die Kontrollleuchte leuchtet auf. 3. Der Kamin schaltet sich auf hoher Stufe ein und bläst heiße Luft in den Raum. 4. **Erneut drücken:** Der Kamin schaltet sich aus. Der Ventilator bläst kühle Luft in den Raum und schaltet sich anschließend aus.
TEMP	**TEMPERATUR-TASTE:** Schaltet den Kamin ein und aus. **HINWEIS:** Betätigen Sie die Taste und halten Sie sie 5 Sekunden lang gedrückt, um die Temperaturanzeige von ℃ auf ℉ einzustellen. Ebenso, wenn Sie von ℉ auf ℃ wechseln möchten.	1. **Einmal drücken:** Die Kontrollleuchte leuchtet auf. Die Temperatur steigt auf 18 ℃. 2. **Erneut drücken:** Zum Einstellen der gewünschten Temperatur. Auf der digitalen Anzeige sind folgende Einstellungen zu sehen:

NO	0	1	2	3	4	5	6	7	8	9	10	11	12
℃	18	19	20	21	22	23	24	25	26	27	28	29	30
℉	64	66	68	70	72	74	76	78	80	82	84	86	88
	65	67	69	71	73	75	77	79	81	83	85	87	

Bedeutet " Nicht abdecken "

AUTOMATISCHE AUSSCHALTUNG

Bei einer Überhitzung schaltet sich das Gerät automatisch aus. In diesem Fall muss der Netzstecker des elektrischen Kamins aus der Netzsteckdose gezogen werden. Vor der erneuten Verwendung muss der elektrische Kamin etwa 20 Minuten abkühlen. Die Luftein- und Auslässe müssen von Staub, Fusseln usw. freigehalten werden.

Fernbedienung

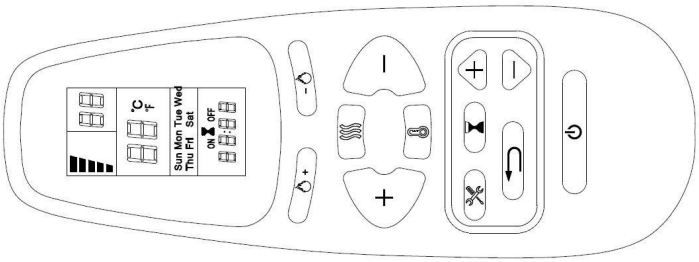

TASTE	FUNKTION	HANDLUNG & ANZEIGE
POWER	**EIN**: Aktiviert die Funktionen des Bedienfelds und der Fernbedienung. Schaltet den Flammeneffekt ein. **AUS**: Deaktiviert die Funktionen des Bedienfelds und der Fernbedienung. Schaltet den Flammeneffekt aus.	1. **Einmal drücken**: Die Anzeigeleuchte schaltet sich ein. Das Gerät schaltet sich ein. Sämtliche Funktionen sind aktiviert. 2. **Erneut drücken**: Der Flammeneffekt wird ausgeschaltet. Das Gerät und sämtliche Funktionen werden ausgeschaltet.
FLAMME	**FLAMME „-”**: Dimmt den Flammeneffekt. **HINWEIS:** Der Flammeneffekt bleibt eingeschaltet, bis die Power-Taste zum Ausschalten betätigt wird. Der Flammeneffekt muss zum Einschalten des Kamins eingeschaltet sein.	3. **Einmal drücken**: Der Flammeneffekt wird gedimmt. 4. **Erneut betätigen, bis die gewünschte Stufe eingestellt ist**. Der Flammeneffekt wird mit jedem Drücken der Taste weiter gedimmt.
FLAMME	**FLAMME „+”**: Stellt den Flammeneffekt heller ein. **HINWEIS:** Der Flammeneffekt bleibt eingeschaltet, bis die Power-Taste zum Ausschalten betätigt wird. Der Flammeneffekt muss zum Einschalten des Kamins eingeschaltet sein.	3. **Einmal drücken**: Der Flammeneffekt wird heller. 4. **Erneut betätigen, bis die gewünschte Stufe eingestellt ist**. Der Flammeneffekt wird mit jedem Drücken der Taste heller.

KAMIN	**KAMIN-TASTE**: Schaltet den Kamin ein und aus. **HINWEIS:** Der Kamin funktioniert nur, wenn der Flammeneffekt eingeschaltet ist. Wenn der Flammeneffekt ausgeschaltet ist, lässt sich der Kamin nicht einschalten. **HINWEIS:** Um ein Überhitzen zu verhindern, bläst der Kamin 10 Sekunden lang kühle Luft in den Raum, bevor er sich einschaltet und nachdem er sich ausschaltet.	1. **Einmal drücken**: Die Kontrollleuchte leuchtet auf. Der Ventilator bläst 10 Sekunden lang kühle Luft in den Raum. Der Kamin schaltet sich auf niedriger Stufe ein und bläst warme Luft in den Raum. 2. **Erneut drücken**: Die Kontrollleuchte leuchtet auf. Der Kamin schaltet sich auf hoher Stufe ein und bläst heiße Luft in den Raum. 3. **Erneut drücken:** Der Kamin schaltet sich aus. Der Ventilator bläst kühle Luft in den Raum und schaltet sich anschließend aus.

TIMER-EINSTELLUNGEN AUF DER FERNBEDIENUNG

: **Timer:** Aktuelle Tages-, Zeit- und Wochenanzeige. Betätigen Sie die Taste, um Einstellungen zu treffen oder zu bestätigen.	
: **Einstellung:** Betätigen Sie die Taste, um zum nächsten Schritt zu gelangen (mit der Timer-Taste zu verwenden). Betätigen Sie die Taste, um den Wochen-Timer zu bestätigen.	
: **Zurück:** Betätigen Sie die Taste, um die Timer-Einstellungen zu löschen. Betätigen Sie die Taste, um zum vorherigen Schritt zu gelangen (mit der Einstellungs-Taste zu verwenden).	
:**Nach oben und unten** (mit der Einstellungs-Taste zu verwenden).	
LCD-Bildschirm	

Wochentag Mon, Tues, Wed, Thurs, Fri, Sat, Sun **Zeitanzeige:** Aktuelle Zeit/ Timer von 00:00 bis 24:00 HINWEIS: 00-12:00 ist Vormittag / 13:00-24:00 ist Nachmittag	Sun Mon Tue Wed Thu Fri Sat ON OFF 88:88	**Hinweis:** Die Funktionen könne nur angepasst werden, wenn die entsprechenden Buchstaben oder Zahlen aufleuchten. **Hinweis:** Stellen Sie den Timer auf die aktuelle Zeit ein, bevor Sie die Wochen-Einstellungen treffen.

TEMP

TEMPERATUR-TASTE: Schaltet den Kamin ein und aus.

HINWEIS: Betätigen Sie die Taste und halten Sie sie 5 Sekunden lang gedrückt, um die Temperaturanzeige von ℃ auf ℉ einzustellen. Ebenso, wenn Sie von ℉ auf ℃ wechseln möchten.

1. **Einmal drücken:** Die Kontrollleuchte leuchtet auf. Die Temperatur steigt auf 18 ℃.
2. **Erneut drücken:** Zum Einstellen der gewünschten Temperatur. Auf der digitalen Anzeige sind folgende Einstellungen zu sehen:

NO	0	1	2	3	4	5	6	7	8	9	10	11	12
℃	18	19	20	21	22	23	24	25	26	27	28	29	30
℉	64	66	68	70	72	74	76	78	80	82	84	86	88
	65	67	69	71	73	75	77	79	81	83	85	87	

1. Aktuellen Tag und aktuelle Zeit einstellen

1. Drücken Sie einmal Sobald „MON" (Montag) aufleuchtet, drücken Sie zum Auswählen des aktuellen Tages.
2. Drücken Sie . Sobald die Stunden aufleuchten, drücken Sie zum Auswählen der aktuellen Stunde.
3. Drücken Sie erneut . Sobald die Minuten aufleuchten, drücken Sie , zum Auswählen der aktuellen Minute.
4. Drücken Sie erneut . Die aktuelle Zeit ist nun eingestellt.

2. Ein-/Ausschaltzeit und Temperatur im Wochenzyklus einstellen

1. Drücken Sie Sobald „MON“ aufleuchtet, drücken Sie drei Mal. Sobald „ON” aufleuchtet, drücken Sie zum Auswählen der gewünschten Stunde und Minute, zu der der Kamin eingeschaltet werden soll.

drücken Sie diese Taste jederzeit, um die Zahlen zu löschen und zum Ausschalten des Einschalt-Timers.

Hinweis:

Der Timer kann nur in Schritten von 30 Minuten eingestellt werden (d.h. 00:00 - 00:30; 00:30 - 01:00, etc.)

2. Drücken Sie . sobald „OFF“ aufleuchtet, drücken Sie zum Auswählen der gewünschten Stunde und Minute, in der der Kamin ausgeschaltet werden soll.
   Drücken Sie zum Auswählen der gewünschten Stunde und Minute, in der der Kamin ausgeschaltet werden soll.

3. Drücken Sie erneut. Sobald „18” aufleuchtet, drücken Sie zum Auswählen der gewünschten Temperatur für Montag.

Hinweis:

Wenn bereits eine Temperatur eingestellt wurde, ist diese anstatt „18“ ersichtlich.

4. Drücken Sie erneut. Sobald „TUES“ auf dem Bildschirm erscheint und „ON“ aufleuchtet, drücken Sie zum Auswählen der gewünschten Stunde und Minute, zu der sich der Kamin am Dienstag einschaltet.

5. Drücken Sie erneut. Sobald „OFF“ aufleuchtet, drücken Sie zum Auswählen der gewünschten Stunde und Minute, zu der sich der Kamin am Dienstag ausschaltet.

6. Drücken Sie erneut. Sobald „18” aufleuchtet, drücken Sie zum Auswählen der gewünschten Temperatur für Dienstag.

7. Wiederholen Sie die Schritte 1-6, um Ein- und Ausschaltzeit sowie Temperatur für Mittwoch, Donnerstag, Freitag, Samstag und Sonntag einzustellen.

8. Drücken Sie oder um das Einstellen abzuschließen. Achten Sie dabei darauf, die Fernbedienung auf den Receiver auszurichten, der sich in der Mitte des Geräts befindet. Das Gerät zeigt durch einen Signalton an, dass das Einstellen erfolgreich abgeschlossen ist.

Warnung bei offenem Fenster

Wenn die Raumtemperatur innerhalb von 3 Minuten um 10 Grad fällt, geht das Gerät davon aus, dass sich ein offenes Fenster in der Nähe befindet. Um Energie zu sparen, wechselt das Gerät von der hohen in die niedrige Heizstufe. Wenn das Gerät bereits auf niedriger Stufe eingestellt ist, schaltet es sich aus.

Beim Wechseln von der hohen in die niedrige Heizstufe, ertönen drei Signaltöne und auf der digitalen Anzeige leuchtet dreimal „88“ auf, bevor die aktuelle Heizstufe angezeigt wird.

Beim Wechseln von der niedrigen Heizstufe zum Ausschalten, ertönen drei Signaltöne und auf der digitalen Anzeige

leuchtet wiederholt „88“ auf. Um die Heizfunktion zurückzusetzen, siehe Abschnitt „Fernbedienung“.

WARTUNG

Vor der Durchführung von Wartungsarbeiten muss der Netzstecker des Gerätes aus der Netzsteckdose gezogen werden!

Lampenwechsel

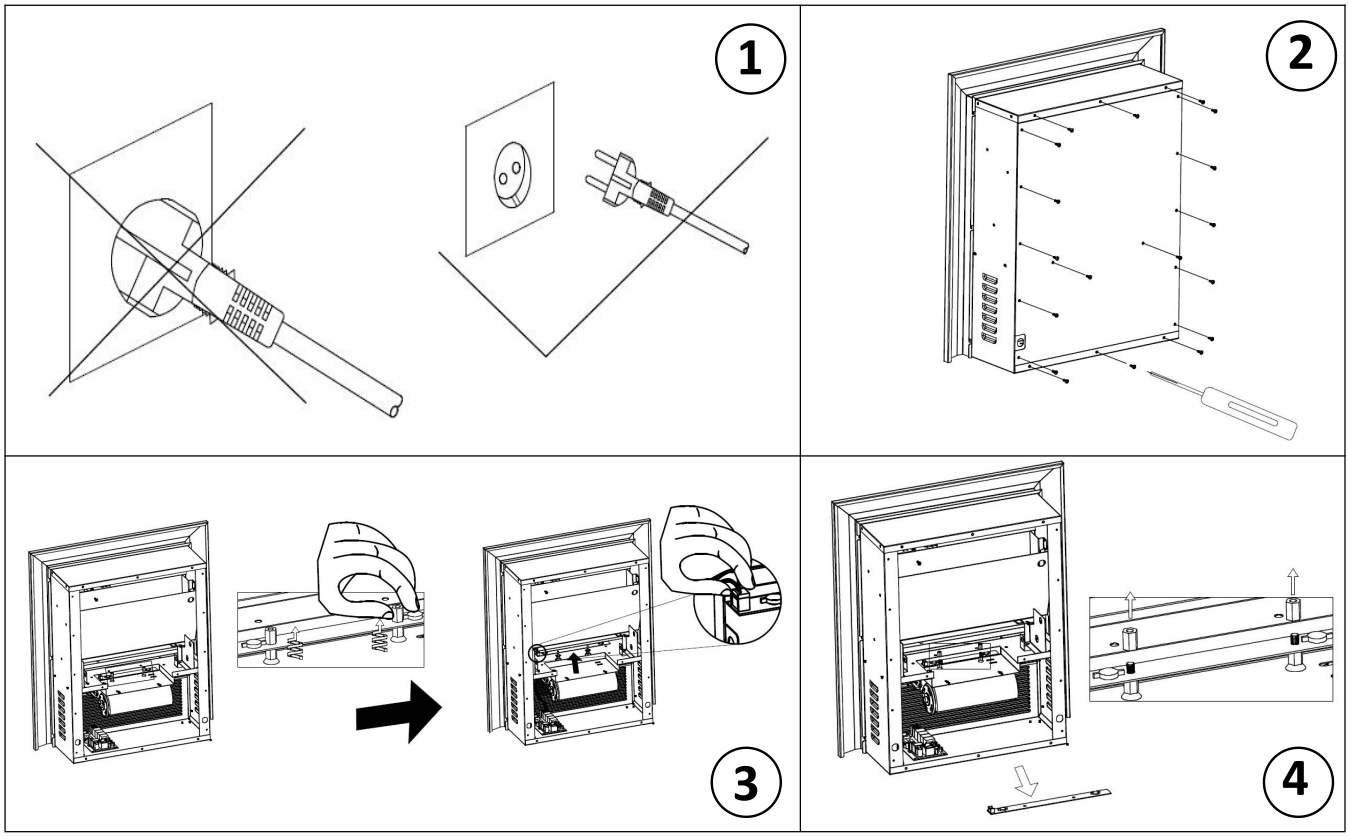

REINIGUNG

- Alle Messingteile sind lackiert und können einfach mit einem weichen Tuch gereinigt werden. Keine scheuernden Materialien verwenden.
- Reinigen Sie die Luftkanäle mit einem Staubsauger.
- Das Netzkabel oder den Netzstecker nicht in Wasser oder andere Flüssigkeiten eintauchen.

TECHNISCHE DATEN

Betriebsspannung: AC 220-240V 50Hz

Leistungsaufnahme: 1400-1600W

Helfen Sie dabei, die Umwelt zu schützen!

Bitte beachten Sie die örtlichen Vorschriften: Geben Sie elektrische Altgeräte bei einer geeigneten Abfallentsorgungsstelle ab.

DESCRIPTION:

a. Air outlet
b. Screen
c. Control panel

INSTALLATION AND IMPORTANT NOTES:

- Move away all packaging materials. Check whether all necessary parts are present; if a part is damaged or missing, contact your dealer.
- Before the first use please check whether the mains voltage is consistent with the data on the product label.
- The appliance must not be used in areas where dangerous and easily flammable materials such as fuel, thinner, paints and lacquers are stored.
- Do not place the electric fireplace directly under a fixed power outlet.
- Warning: in order to avoid overheating, do not cover the heater.
- Do not place this electric fireplace directly on carpets or other similar floor coverings. This is to avoid possible discoloration caused by the heat.
- Don't use this heater in the immediate surroundings of a bath, a shower or a swimming pool.
- Do not handle the mains plug with wet or damp hands.
- Pull the plug out each time before cleaning and when the appliance is not in use.
- Do not plug the appliance into a damaged power outlet.
- Do not insert any objects into the inside of the appliance and prevent any foreign bodies from getting into the appliance. This can result in electric shock, fire or damage to the heater.
- Do not move the appliance while in use.
- Do not use this heater with a programmer, timer, separate remote-control system or any other device that switches the heater on automatically, since a fire risk exists if the heater is covered or positioned incorrectly.
- This appliance is not intended for use by persons (including children) with reduced physical, sensory or mental capabilities, or lack of experience and knowledge, unless they have been given supervision or instruction concerning use of the appliance by a person responsible for their safety.
- Children should be supervised to ensure that they do not play with the appliance.
- If the supply cord is damaged, it must be replaced by the manufacturer, its service agent or similarly qualified person in order to avoid a hazard.
- This appliance is intended to be used in household and similar applications such as: staff kitchen areas in shops, offices and other working environments; farm houses; by clients in hotels, motels and other residential type environments; bed and breakfast type environments.
- This heating device is not suitable for assembling in vehicles and machines.
- In order to avoid a hazard due to inadvertent resetting of the thermal cut-out. This appliance must not be supplied through an external switching device, such as a timer, or connected to a circuit that is regularly switched on and off by the utility.

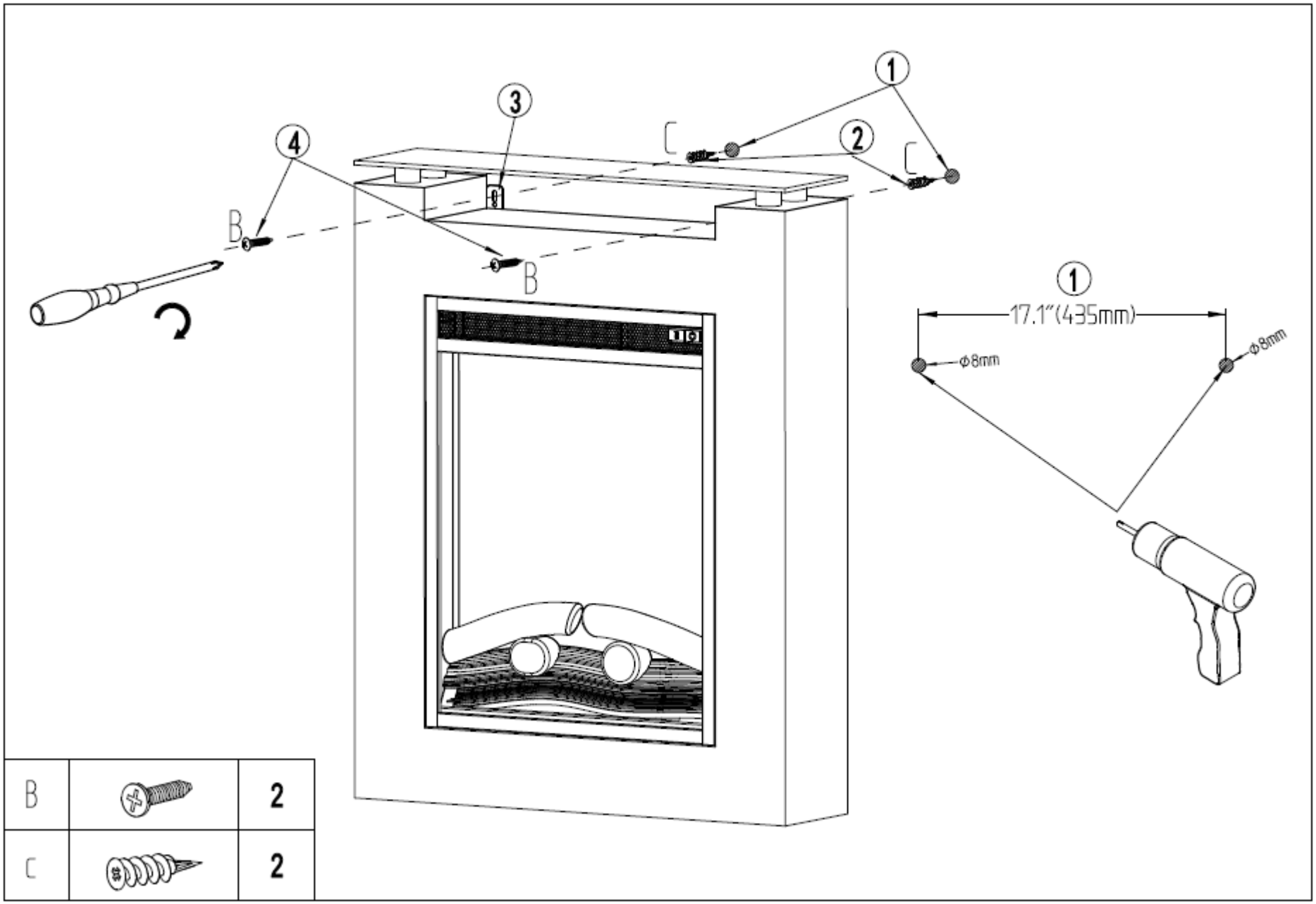

B		2
C		2

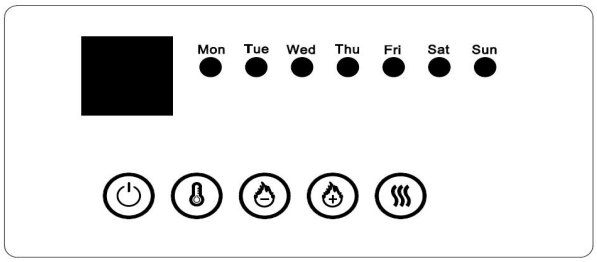

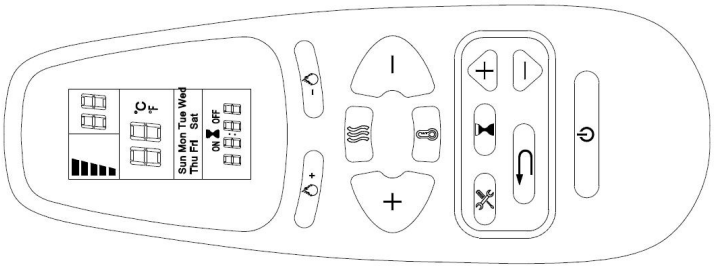

Control Panel Operation

BUTTON	FUNCTION	ACTION & INDICATION
POWER	**ON**: Enables control panel functions and remote control. Turns on flame effect. **OFF**: Disables control panel functions and remote control. Turns off flame effect.	1. **Press once**. Indicator light turns on. Power turns on. All functions enabled. 2. **Press again**. Flame effect turns off. Power and all functions turn off.
FLAME	**FLAME "-"**: Makes flame effect dimmer. **NOTE:** Flame effect stays on until power button is turned off. Flame effect must be on for heater to turn on.	1. **Press once**. Flame effect gets dimmer. 2. **Press again until desired setting is reached**. Flame effect continues to get dimmer each time button is pressed.
FLAME	**FLAME "+"**: Makes flame effect brighter. **NOTE:** Flame effect stays on until power button is turned off. Flame effect must be on for heater to turn on.	1. **Press once**. Flame effect gets brighter. 2. **Press again until desired setting is reached**. Flame effect continues to get brighter each time button is pressed.
HEATER	**HEATER button**: Turns heater on and off. **NOTE:** The heater only works when the flame effect is on. If the flame effect is off, the heater will not turn on. **NOTE:** To prevent overheating, the heater blows cool air for 10 seconds before the heater turns on, and after it turns off.	1. **Press once**. Indicator lights up. Fan blows cool air for 10 seconds. Low heater turns on and blows warm air. 2. **Press again**. Indicator lights up. High heater turns on and blows hot air. 3. **Press again.** Heaters turn off. The fan blows cool air, then turns off.
TEMP	**TEMPERATURE button:** Turns heater on and off. **NOTE:** Press & Hold the button for 5 seconds, the temperature setting will switch from ℃ to ℉. Same way from ℉ to ℃。	1. **Press once:** Indicator lights up. Temperature goes to 18 ℃ 2. **Press again:** until desired setting is Reached. Digital display shows setting circles as below:

NO	0	1	2	3	4	5	6	7	8	9	10	11	12
℃	18	19	20	21	22	23	24	25	26	27	28	29	30
℉	64	66	68	70	72	74	76	78	80	82	84	86	88
	65	67	69	71	73	75	77	79	81	83	85	87	

Remote Control Operation

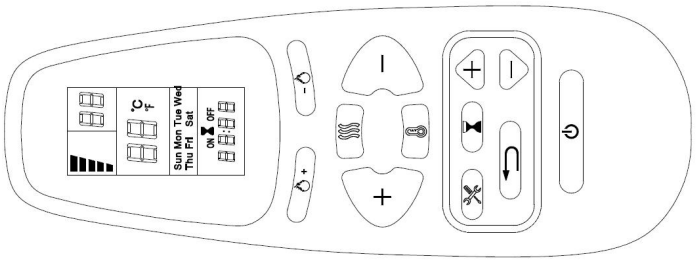

BUTTON	FUNCTION	ACTION & INDICATION
POWER	**ON**: Enables control panel functions and remote control. Turns on flame effect. **OFF**: Disables control panel functions and remote control. Turns off flame effect.	1. **Press once**. Indicator light turns on. Power turns on. All functions enabled. 2. **Press again**. Flame effect turns off. Power and all functions turn off.
FLAME	**FLAME "-"**: Makes flame effect dimmer. **NOTE:** Flame effect stays on until power button is turned off. Flame effect must be on for heater to turn on.	3. **Press once**. Flame effect gets dimmer. 4. **Press again until desired setting is reached**. Flame effect continues to get dimmer each time button is pressed.
FLAME	**FLAME "+"**: Makes flame effect brighter. **NOTE:** Flame effect stays on until power button is turned off. Flame effect must be on for heater to turn on.	3. **Press once**. Flame effect gets brighter. 4. **Press again until desired setting is reached**. Flame effect continues to get brighter each time button is pressed.
HEATER	**HEATER button**: Turns heater on and off. **NOTE:** The heater only works when the flame effect is on. If the flame effect is off, the heater will not turn on. **NOTE:** To prevent overheating, the heater blows cool air for 10 seconds before the heater turns on, and after it turns off.	1. **Press once**. Indicator lights up. Fan blows cool air for 10 seconds. Low heater turns on and blows warm air. 2. **Press again**. Indicator lights up. High heater turns on and blows hot air. 3. **Press again.** Heaters turn off. The fan blows cool air, then turns off.

TIMER SETTINGS ON REMOTE CONTROL

: **Timer:** Displays current day, time, and week.
Press to enter or confirm timer settings.

: **Settings:** Press to move to next step (use with Timer button).
Press to confirm week timer.

: **Back:** Press to clear timer settings. Press to return to the previous step (use with Settings button).

:**Up and Down** (use with Settings button).

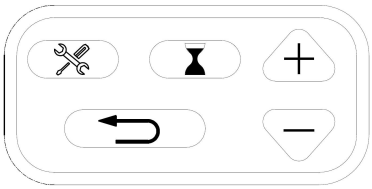

LCD Screen

Weekday
Mon, Tues, Wed, Thurs, Fri, Sat, Sun

Time Display

Current Time / Timer From 00:00 to 24:00
NOTE: 00-12:00 is AM / 13:00-24:00 is PM

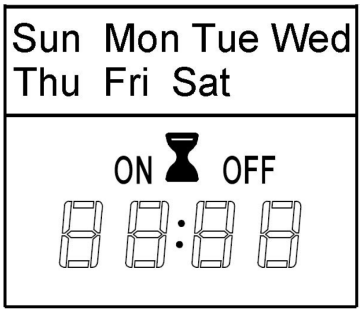

Note: The functions can only be adjusted when the related letters or digits are flashing.
Note: Calibrate the timer to current time before the weekly settings.

TEMP

TEMPERATURE button: Turns heater on and off.

NOTE: Press & Hold the button for 5 seconds, the temperature setting will switch from ℃ to ℉. Same way from ℉ to ℃。

1. **Press once:** Indicator lights up. Temperature goes to 18 ℃
2. **Press again:** until desired setting is Reached. Digital display shows setting circles as below:

NO	0	1	2	3	4	5	6	7	8	9	10	11	12
℃	18	19	20	21	22	23	24	25	26	27	28	29	30
℉	64	66	68	70	72	74	76	78	80	82	84	86	88
	65	67	69	71	73	75	77	79	81	83	85	87	

1 Set current day and time

1. Press once. When “MON” (Monday) begins flashing, use to select the current day.
2. Press . When the hour digits begin flashing, use to select the current hour.
3. Press again. When the minute digits begin flashing, use to select the current minute.
4. Press again. The current time is now set.

2 Set ON/OFF time and temperature on a weekly cycle

1. Press . When “MON” begins flashing, press 3 times. When “ON” begins flashing, use to select the desired hour and minute to turn on the heater. at any time to clear the digits and shut down “ON” timer.

note:
The timer can only be adjusted in 30-minute increments (i.e. 00:00 - 00:30; 00:30 - 01:00, etc.)

2. Press . When “OFF” begins flashing, use to select the desired hour and minute to turn off the heater. Press at any time to clear the digits and shut down “OFF” timer.

3. Press again. When “18” begins flashing, use to select the desired temperature for Monday.

note:
If the temperature was previously set, those digits will be shown instead of “18”.

4. Press again. When “TUES” appears on the screen and “ON” begins flashing, use to select the desired hour and minute to turn on the heater for Tuesday.

5. Press again. When “OFF” begins flashing, use to select the desired hour and minute to turn off the heater for Tuesday.

6. Press again. When “18” begins flashing, use to select the desired temperature for Tuesday.

7. Repeat steps 1 to 6 to set the “ON/OFF” time and temperature for Wednesday, Thursday, Friday, Saturday, and Sunday.

8. Press or to complete programming, ensuring to aim the remote control at the receiver, located in the middle of the appliance. The appliance will “beep” once to confirm that programming has been successful.

Open window warning

If the room temperature decreases by 10 degrees within 3 minutes, the appliance will assume there is an open window nearby. In order to conserve energy, the heater will automatically switch from High Heat to Low Heat, or if the heater is already at Low Heat, it will turn off completely.

When switching from High Heat to Low Heat, the appliance will beep 3 times and the digital display will flash “88” 3 times before displaying the existing heating status.

When switching from Low Heat to Off, the appliance will beep 3 times and the digital display will flash “88” continuously.

To reset the heating function, see “operating remote control” section.

means “ DO NOT COVER “.

AUTOMATIC SHUT-OFF

In case of overheating the appliance will automatically be shut off. If this occurs the electric fireplace must be disconnected from the power outlet. The electric fireplace has to cool down for approximately 20 minutes before reuse. Be sure that the air inlets and air outlets are kept clean of dust, fluff, etc.

MAINTENANCE

Before carrying out maintenance work, disconnect the appliance from the power supply!

Lamp replacement

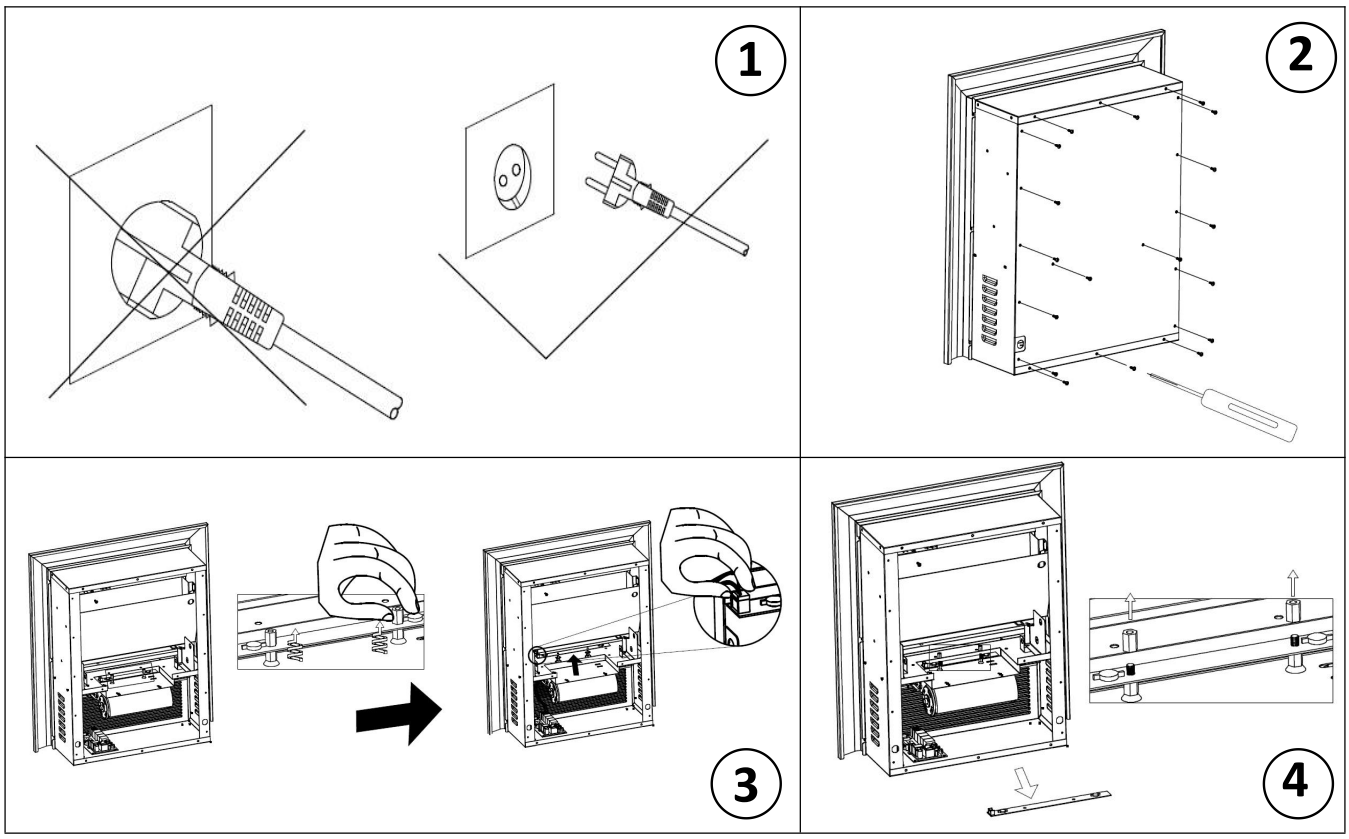

CLEANING

- All brass parts are lacquered and can be cleaned by simply using a soft cloth. Do not use abrasive material.
- Clean the air vents with a vacuum cleaner.
- Do not immerse the power cord or the plug in water or any liquids.

TECHNICAL DATA:

Operating voltage: AC 220-240V 50Hz

Power consumption: 1400-1600W

You can help protect the environment!

Please remember to respect the local regulations: hand in the non-working electrical equipments to an appropriate waste disposal centre.

OPIS:

a. Izhod zraka

b. Zaslon

c. Nadzorna plošča

NAMESTITEV IN POMEMBNE OPOMBE:

- Odstranite ves embalažni material. Preverite, ali so prisotni vsi potrebni deli; če je kakšen del poškodovan ali manjka, se obrnite na prodajalca.
- Pred prvo uporabo preverite, ali je omrežna napetost skladna s podatki na nalepki izdelka.
- Naprave ni dovoljeno uporabljati v območjih, kjer so shranjeni nevarni in lahko vnetljivi materiali, npr. gorivo, razredčila, barve in laki.
- Električnega kamina ne postavljajte neposredno pod nameščeno električno vtičnico.
- Opozorilo: grelnika ne pokrivajte, da boste preprečili pregrevanje.
- Električnega kamina ne postavljajte neposredno na preproge ali podobna talna pokrivala. To bi lahko povzročilo razbarvanje, ki ga povzroči toplota.
- Grelnika ne uporabljajte v neposredni bližini kopalnice, prhe ali bazena.
- Električnega vtiča ne prijemajte z mokrimi ali vlažnimi rokami.
- Pred čiščenjem in kadar naprave ne uporabljate, vedno izvlecite vtič.
- Naprave ne priključujte v poškodovano električno vtičnico.
- V notranjost naprave ne vstavljajte predmetov in preprečite, da bi kateri koli tujki prišli v napravo. To lahko povzroči električni udar, požar ali poškodbe grelnika.
- Naprave med uporabo ne premikajte.
- Grelnika ne uporabljajte s programatorjem, časovnikom, ločenim sistemom oddaljenega upravljanja ali drugo napravo, ki samodejno vklopi grelnik, saj obstaja nevarnost požara, če je grelnik pokrit ali v nepravilnem položaju.
- Naprava ni namenjena, da jo uporabljajo osebe (vključno z otroki) z zmanjšanimi fizičnimi, zaznavnimi ali psihičnimi zmožnostmi ali osebe s pomanjkanjem izkušenj in znanja, razen če so pod nadzorom ali so bile poučene o uporabi naprave od osebe, odgovorne za njihovo varnost.
- Otroke je treba nadzorovati, da se zagotovi, da se ne bodo igrali z napravo.
- Če je napajalni kabel poškodovan, ga mora zamenjati proizvajalec, njegov serviser ali podobno usposobljena oseba, da se preprečijo nevarnosti.

- Naprava je namenjena za uporabo v gospodinjstvu in podobno uporabo, npr.: čajne kuhinje v trgovinah, pisarnah in delovnih okoljih; kmečkih hišah; stranke v hotelih, motelih in drugih okoljih z nastanitvami; prenočiščih.
- Grelna naprava ni primerna za vgradnjo v vozila in stroje.
- Da boste preprečili nevarnost zaradi nenamerne ponastavitve toplotnega odklopnika. Te
  naprave ni dovoljeno napajati prek zunanje preklopne naprave, npr. časovnika, ali je priključiti na tokokrog, ki se po potrebi redno vklaplja in izklaplja.

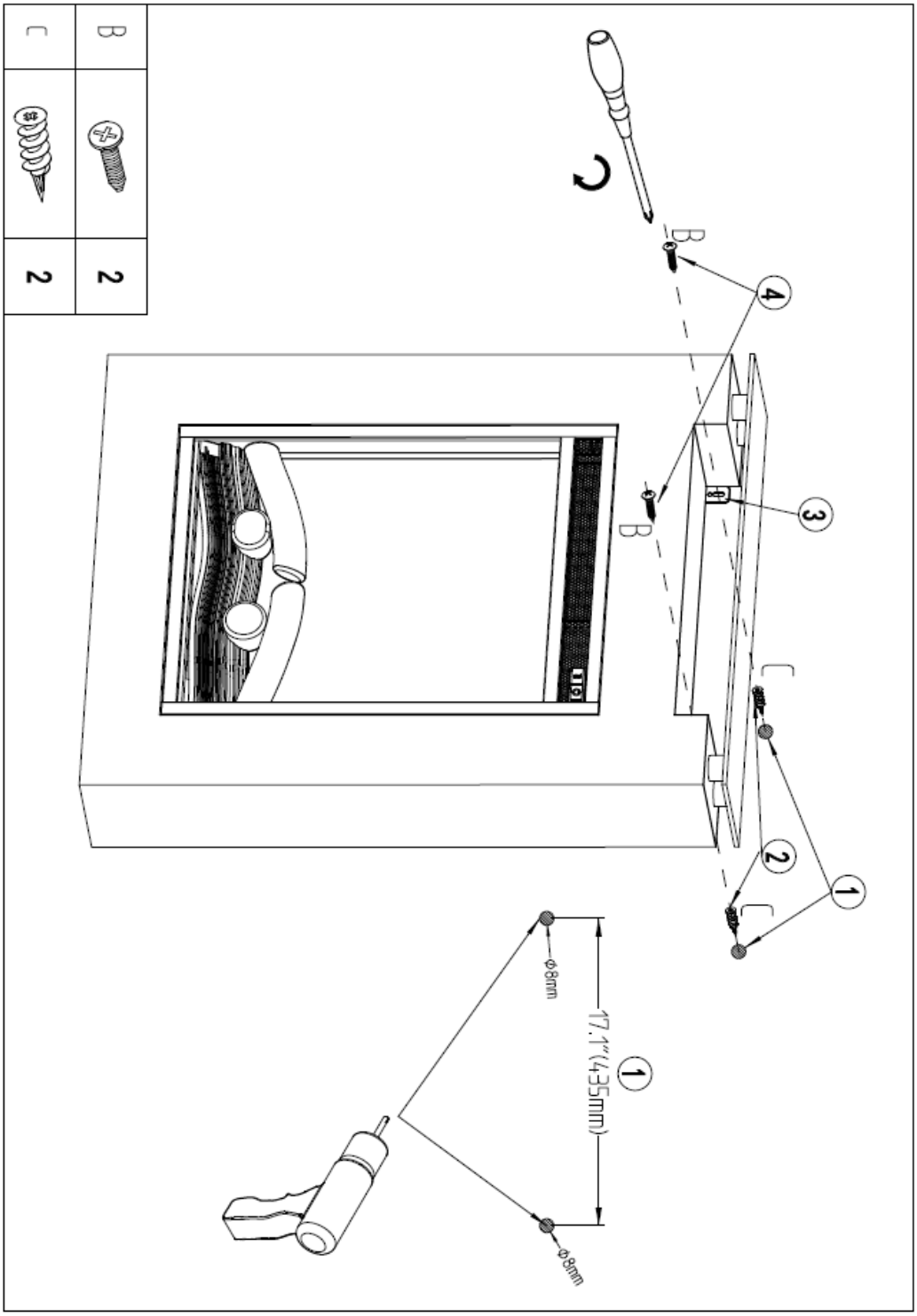

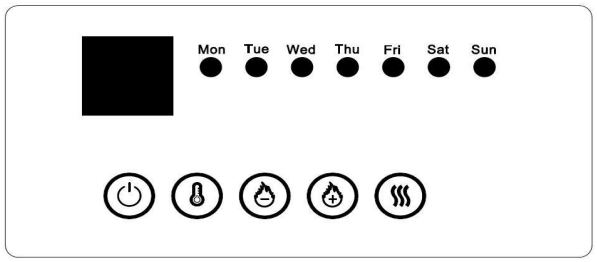

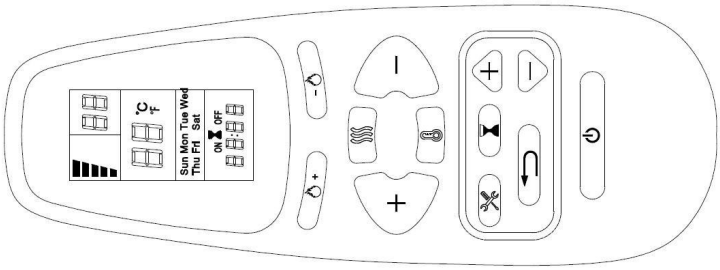

Upravljalno polje

TIPKA	FUNKCIJA	DEJANJE & PRIKAZ
POWER	**VKLOP**: aktivira funkcije upravljalnega polja in daljinskega upravljalnika. Vklopi učinek plamena. **IZKLOP**: deaktivira funkcije upravljalnega polja in daljinskega upravljalnika. Izklopi učinek plamena.	1. **Pritisnite enkrat**: kontrolna lučka se vklopi. Vklopi se naprava. Vse funkcije so aktivirane. 2. **Pritisnite ponovno**: učinek plamena se izklopi. Naprava in vse funkcije se izklopijo.
PLAMEN	**PLAMEN „-”**: zatemni učinek plamena. **OPOMBA:** učinek plamena ostane vklopljen, dokler ne pritisnete tipke Power za izklop. Če želite vklopiti kamin, mora biti učinek plamena vklopljen.	1. **Pritisnite enkrat**: učinek plamena se zatemni. 2. **Pritisnite ponovno, dokler ni nastavljena želena stopnja.** Učinek plamena se z vsakim pritiskom na tipko še bolj zatemni.
PLAMEN	**PLAMEN „+”**: svetlejša nastavitev učinka plamena. **OPOMBA:** učinek plamena ostane vklopljen, dokler ne pritisnete tipke Power za izklop. Če želite vklopiti kamin, mora biti učinek plamena vklopljen.	1. **Pritisnite enkrat**: učinek plamena je svetlejši. 2. **Pritisnite ponovno, dokler ni nastavljena želena stopnja.** Učinek plamena je z vsakim pritiskom na tipko še svetlejši.

KAMIN	**TIPKA ZA KAMIN**: vklopi in izklopi kamin. **OPOMBA:** kamin deluje le, kadar je učinek plamena vklopljen. Kadar je učinek plamena izklopljen, se kamina ne da vklopiti. **OPOMBA:** da bi se preprečilo pregrevanje, kamin 10 sekund piha hladen zrak v prostor, preden se vklopi in po izklopu.	1. **Pritisnite enkrat**: kontrolna lučka začne svetiti. Ventilator 10 sekund piha hladen zrak v prostor. Kamin se vklopi na nižji stopnji in v prostor piha topel zrak. 2. **Pritisnite ponovno**: kontrolna lučka začne svetiti. 3. Kamin se vklopi na višji stopnji in v prostor piha vroč zrak. 4. **Pritisnite ponovno:** kamin se izklopi. Ventilator piha hladen zrak v prostor in se nato izklopi.
TEMP	**TIPKA ZA TEMPERATURO:** vklopi in izklopi kamin. **OPOMBA:** pritisnite tipko in jo 5 sekund držite, če želite preklopiti prikaz temperature s stopinj Celzija ℃ na stopinje Fahrenheita ℉. Enako storite, če želite preklopiti s ℉ na ℃.	1. **Enkrat pritisnite:** kontrolna lučka začne svetiti. Temperatura naraste na 18 ℃. 2. **Pritisnite ponovno:** za nastavitev želene temperature. Na digitalnem prikazu lahko vidite sledeče nastavitve:

NO	0	1	2	3	4	5	6	7	8	9	10	11	12
℃	18	19	20	21	22	23	24	25	26	27	28	29	30
℉	64	66	68	70	72	74	76	78	80	82	84	86	88
	65	67	69	71	73	75	77	79	81	83	85	87	

Daljinski upravljalnik

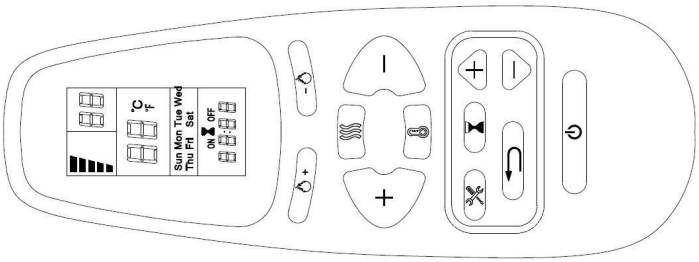

TIPKA	FUNKCIJA	DEJANJE & PRIKAZ
POWER	**VKLOP**: aktivira funkcije upravljalnega polja in daljinskega upravljalnika. Vklopi učinek plamena. **IZKLOP**: deaktivira funkcije upravljalnega polja in daljinskega upravljalnika. Izklopi učinek plamena.	1. **Pritisnite enkrat**: kontrolna lučka se vklopi. Vklopi se naprava. Vse funkcije so aktivirane. 2. **Pritisnite ponovno**: učinek plamena se izklopi. Naprava in vse funkcije se izklopijo.
PLAMEN	**PLAMEN „-”**: zatemni učinek plamena. **OPOMBA:** učinek plamena ostane vklopljen, dokler ne pritisnete tipke Power za izklop. Če želite vklopiti kamin, mora biti učinek plamena vklopljen.	3. **Pritisnite enkrat**: učinek plamena se zatemni. 4. **Pritisnite ponovno, dokler ni nastavljena želena stopnja.** Učinek plamena se z vsakim pritiskom na tipko še bolj zatemni.
PLAMEN	**PLAMEN „+”**: svetlejša nastavitev učinka plamena. **OPOMBA:** učinek plamena ostane vklopljen, dokler ne pritisnete tipke Power za izklop. Če želite vklopiti kamin, mora biti učinek plamena vklopljen.	3. **Pritisnite enkrat**: učinek plamena je svetlejši. 4. **Pritisnite ponovno, dokler ni nastavljena želena stopnja.** Učinek plamena je z vsakim pritiskom na tipko še svetlejši.

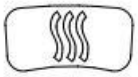 **KAMIN**	**TIPKA ZA KAMIN**: vklopi in izklopi kamin. **OPOMBA:** kamin deluje le, kadar je učinek plamena vklopljen. Kadar je učinek plamena izklopljen, se kamina ne da vklopiti. **OPOMBA:** da bi se preprečilo pregrevanje, kamin 10 sekund piha hladen zrak v prostor, preden se vklopi in po izklopu.	1. **Pritisnite enkrat**: kontrolna lučka začne svetiti. Ventilator 10 sekund piha hladen zrak v prostor. Kamin se vklopi na nižji stopnji in v prostor piha topel zrak. 2. **Pritisnite ponovno**: kontrolna lučka začne svetiti. Kamin se vklopi na višji stopnji in v prostor piha vroč zrak. 3. **Pritisnite ponovno:** kamin se izklopi. Ventilator piha hladen zrak v prostor in se nato izklopi.

NASTAVITVE ČASOMERJA (TIMERJA) NA DALJINSKEM UPRAVLJALNIKU

: **Časomer (timer):** prikaz dneva, časa in tedna. Pritisnite na tipko, če želite izvesti ali potrditi nastavitve.	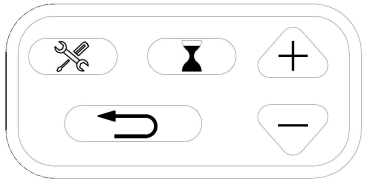
: **Nastavitev:** pritisnite na tipko, če želite preklopiti na naslednji korak (uporabite tipko časomerja). Pritisnite na tipko, če želite potrditi tedenski časomer.	
: **Nazaj:** pritisnite na tipko, če želite izbrisati nastavitve časomerja. Pritisnite na tipko, če želite preklopiti na prejšnji korak (uporabite tipko za nastavitev).	
:**Navzgor in navzdol** (uporaba tipke za nastavitev).	
LCD-zaslon	

Dan v tednu Mon (pon.), Tues (tor.), Wed (sre.), Thurs (čet.), Fri (pet.), Sat (sob.), Sun (ned.) **Prikaz časa:** trenutni čas/časomer od 00:00 do 24:00 OPOMBA: 00-12:00 je dopoldne / 13:00-24:00 je popoldne	Sun Mon Tue Wed Thu Fri Sat ON OFF 88:88	**Opomba:** funkcije lahko prilagajate le, kadar svetijo ustrezne črke ali številke. **Opomba:** nastavite časomer na trenutni čas, preden izvedete tedenske nastavitve.

TEMP

TIPKA ZA TEMPERATURO: vklopi in izklopi kamin.

OPOMBA: pritisnite tipko in jo 5 sekund držite, če želite preklopiti prikaz temperature s stopinj Celzija ℃ na stopinje Fahrenheita ℉. Enako storite, če želite preklopiti s ℉ na ℃.

1. **Enkrat pritisnite:** kontrolna lučka začne svetiti. Temperatura naraste na 18 ℃.
2. **Pritisnite ponovno:** za nastavitev želene temperature. Na digitalnem prikazu lahko vidite sledeče nastavitve:

NO	0	1	2	3	4	5	6	7	8	9	10	11	12
℃	18	19	20	21	22	23	24	25	26	27	28	29	30
℉	64	66	68	70	72	74	76	78	80	82	84	86	88
	65	67	69	71	73	75	77	79	81	83	85	87	

1. Nastavitev trenutnega dneva in točnega časa

1. Enkrat pritisnite . Takoj ko zasveti „MON” (ponedeljek), pritisnite za izbiro trenutnega dneva.
2. Pritisnite . Takoj ko zasvetijo ure, pritisnite za izbiro trenutne ure.
3. Ponovno pritisnite . Takoj ko zasvetijo minute, pritisnite za izbiro trenutne minute.
4. Ponovno pritisnite . Trenutni čas je zdaj nastavljen.

2. Nastavitev časa vklopa/izklopa in temperature v tedenskem ciklu

1. Pritisnite . Takoj ko zasveti „MON“ (pon.), trikrat pritisnite . Takoj ko zasveti „ON” (vklop), pritisnite za izbiro želene ure in minute, ob kateri naj se kamin vklopi.

To tipko lahko pritisnete kadar koli, da izbrišete številke in izklopite časomer za vklop.

Opomba:

Časomer lahko nastavljate v korakih po 30 minut (se pravi; 00:00 - 00:30; 00:30 - 01:00, itd.)

2. Pritisnite . takoj, ko zasveti „OFF“ (izklop), pritisnite za izbiro želene ure in minute, ob kateri naj se kamin izklopi.
   Pritisnite za izbiro želene ure in minute, ob kateri naj se kamin izklopi.

3. Ponovno pritisnite . Takoj ko zasveti „18”, pritisnite za izbiro želene temperature za ponedeljek.

Opomba:

Če je že bila nastavljena neka temperatura, potem se namesto „18“ prikaže ta.

4. Ponovno pritisnite . Takoj ko se na zaslonu pojavi „TUES“ (torek) in zasveti „ON“ (vklop), pritisnite za izbiro želene ure in minute, ob kateri naj se kamin v torek vklopi.

5. Ponovno pritisnite . Takoj ko zasveti „OFF” (izklop), pritisnite za izbiro želene ure in minute, ob kateri naj se kamin v torek izklopi.

6. Ponovno pritisnite . Takoj ko zasveti „18”, pritisnite za izbiro želene temperature za torek.

7. Ponovite korake 1-6, da boste nastavili še čas vklopa in izklopa ter temperaturo za sredo, četrtek, petek, soboto in nedeljo.

8. Pritisnite ali , da boste zaključili nastavitev. Pazite, da je daljinski upravljalnik usmerjen proti sprejemniku, ki se nahaja na sredini naprave. Naprava z zvočnim signalom pokaže, da je bila nastavitev uspešno zaključena.

Opozorilo pri odprtem oknu

Če sobna temperatura v 3 minutah pade za 10 stopinj, potem naprava to zazna, kot da se v bližini nahaja odprto okno. Zaradi varčevanja z energijo naprava preklopi z visoke na nizko stopnjo gretja. Če je naprava že nastavljena na nizko stopnjo, potem se izklopi.

Pri preklapljanju z visoke na nizko stopnjo gretja se oglasijo trije zvočni signali in na digitalnem prikazu trikrat zasveti „88“, preden se pokaže trenutna stopnja gretja.

Pri preklapljanju z nizke stopnje gretja na izklop se oglasijo trije zvočni signali in na digitalnem prikazu večkrat zasveti

„88“. Za ponastavitev funkcije gretja glejte poglavje „Daljinski upravljalnik“.

Pomeni »NE POKRIVAJTE«.

SAMODEJNI IZKLOP

V primeru pregretja naprave se bo naprava samodejno izklopila. Če se to zgodi, je treba električni
kamin izklopiti iz električne vtičnice. Električni kamin se mora pred ponovno uporabo hladiti približno 20 minut. V vhodih in izhodih za zrak ne sme biti prahu, kosmov itd.

VZDRŽEVANJE

Pred izvajanjem vzdrževanja odklopite napravo z napajanja!

Zamenjava lučke

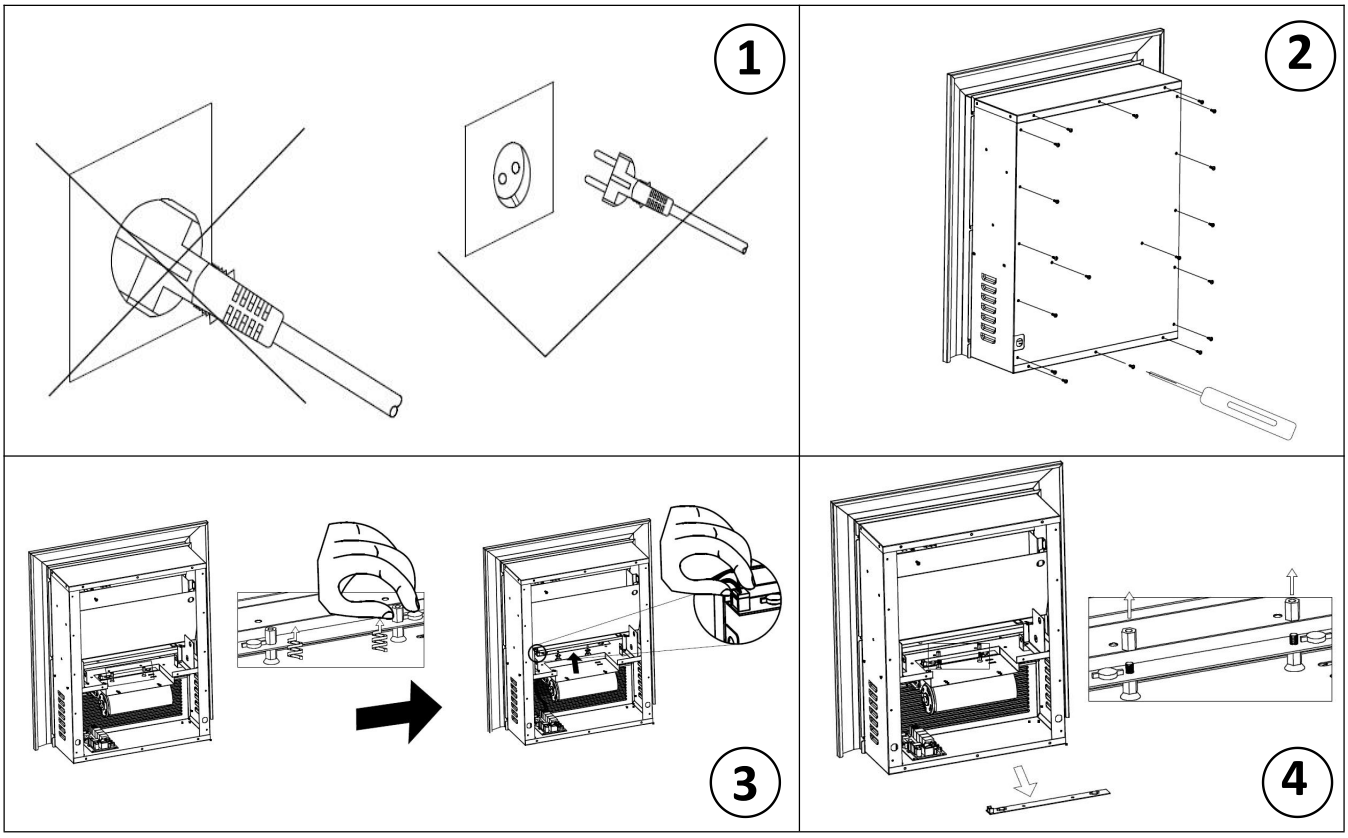

ČIŠČENJE

- Vsi medeninasti deli so lakirani in jih lahko preprosto čistite z uporabo mehke krpe. Ne uporabljajte abrazivnega materiala.
- Odprtine za zrak očistite s sesalnikom za prah.
- Električnega kabla ali vtiča ne potapljajte v vodo ali drugo tekočino.

TEHNIČNI PODATKI:

Delovna napetost: AC 220-240V 50Hz

Poraba moči: 1400-1600W

Pomagajte varovati okolje!
Upoštevati morate lokalne uredbe: oddajte nedelujočo
električno opremo v ustreznem zbirnem centru za odpadke.

POPIS:

a. Výstup vzduchu
b. Obrazovka
c. Ovládací panel

INŠTALÁCIA A DÔLEŽITÉ UPOZORNENIA:

- Odstráňte všetok obalový materiál. Skontrolujte, či sú prítomné všetky potrebné diely; ak je niektorá časť poškodená alebo chýba, obráťte sa na Vášho predajcu.
- Pred prvým použitím prosím skontrolujte, či sa prítomné sieťové napätie zhoduje s údajmi uvedenými na produkte.
- Prístroj nesmie byť používaný v prostredí s nebezpečnými a ľahko zápalnými látkami ako sú napr. sklady pohonných látok, riedidiel, farieb, lakov.
- Neumiestňujte elektrický krb priamo pod pevným prúdovým pripojením.
- Varovanie: Neprikrývajte ohrievač, aby ste predišli prehriatiu.
- Neumiestňujte elektrický krb na koberce a podobné podlahové pokrytia.
  Tým predídete možným zafarbeniam skrze ohrievač.
- Nepoužívajte ohrievač v bezprostrednej blízkosti kúpeľne, sprchy alebo bazéna.
- Nedotýkajte sa hlavnej zástrčky mokrými alebo vlhkými rukami.
- Pred každým čistením a v prípade nepoužívania prístroja vždy vytiahnite zástrčku zo zasúvky.
- Nezapájajte prístroj do defektnej zásuvky.
- Do prístroja nestrkajte žiadne predmety a chráňte ho pred vniknutím cudzích objektov. Mohlo by to viesť k zásahu elektrickým prúdom, požiaru alebo zničeniu prístroja.
- Neposúvajte prístroj počas prevádzky.
- Nepoužívajte ohrievač v spojení s programovacími zariadeniami, spínacími hodinami, osobitným diaľkovým ovládaním alebo iným spínacím prístrojom, ktorý automaticky zapína ohrievač, mohlo by tým dôjsť k vzniku požiaru, ak je ohrievač prikrytý alebo nesprávne umiestnený.
- Tento prístroj nesmú používať osoby (vrátane detí) so zníženými telesnými, senzorickými alebo mentálnymi schopnosťami alebo s nedostatkom skúseností a vedomostí, okrem prípadov, keď poli poučené o používaní prístroja osobou, ktorá je zodpovedná za ich bezpečnosť.
- Zabezpečte, aby sa deti nehrali s prístrojom.
- Ak je prúdový kábel poškodený, je nutné vymeniť ho prostredníctvom výrobcu, jeho servisného technického pracovníka alebo inou kvalifikovanou osobou, aby ste predišli ohrozeniu.

- Prístroj je určený na používanie v domácnosti alebo porovnateľnom prostredí ako napr.: čajové kuchyne v kanceláriach alebo obchodoch, alebo na iných pracoviskách; v poľnohospodárskych budovách; v hoteloch alebo iných druhoch ubytovania; v penziónoch s raňajkami.
- Tento ohrievací prístroj nie je určený na používanie v automobiloch a strojoch.
- Aby sa predišlo nebezpečenstvu v dôsledku nesprávneho deaktivovania ochrany pred priehriatím, nesmie byť tento spínač pre ochranu pred prehriatím nahradený externým spínačom ako spínacie hodiny alebo regulačný okruh, ktorý tento spínač automaticky za- a vypína.

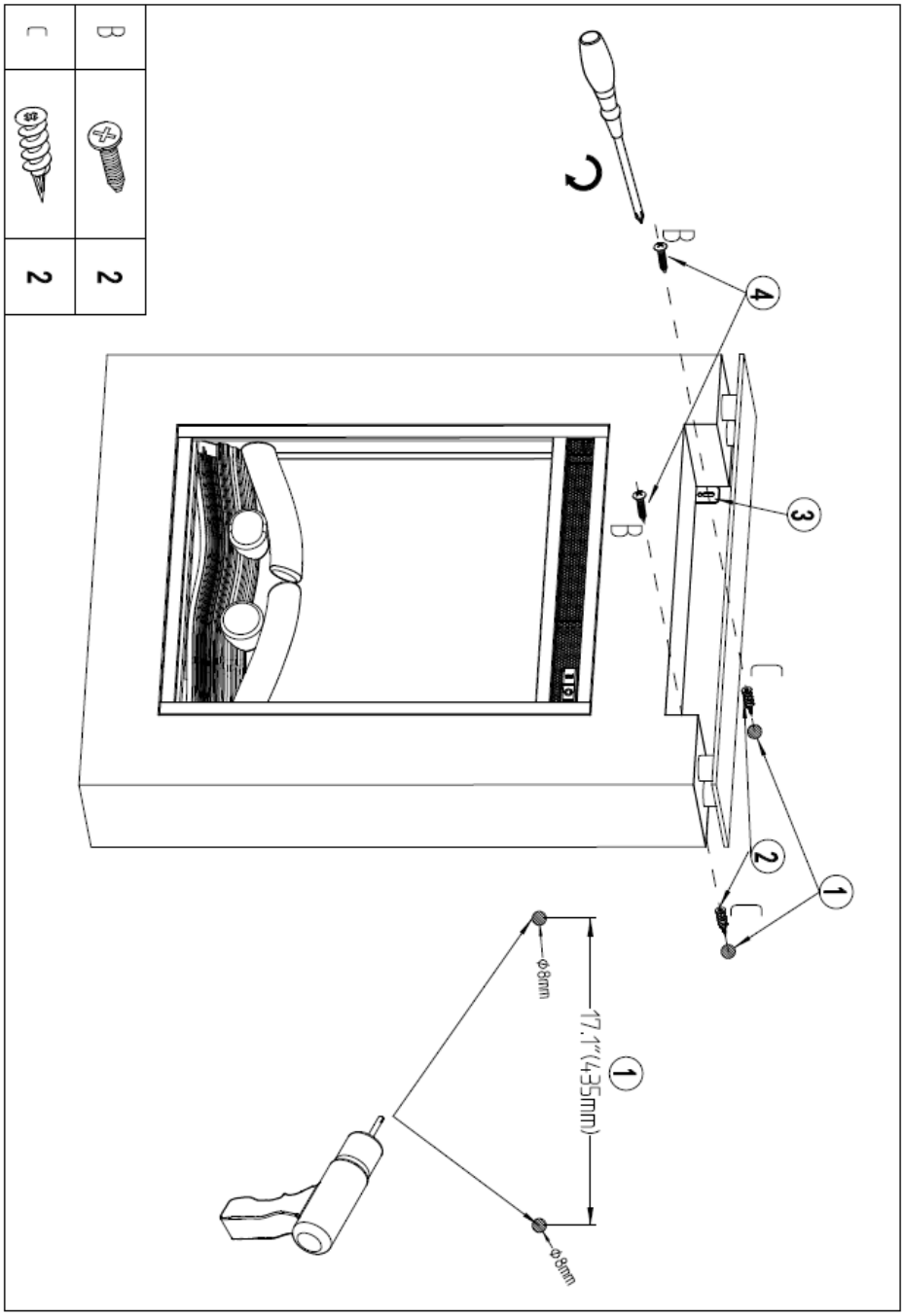

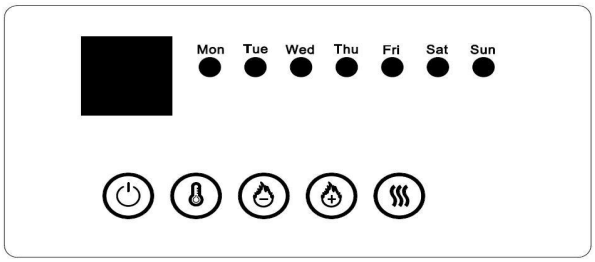

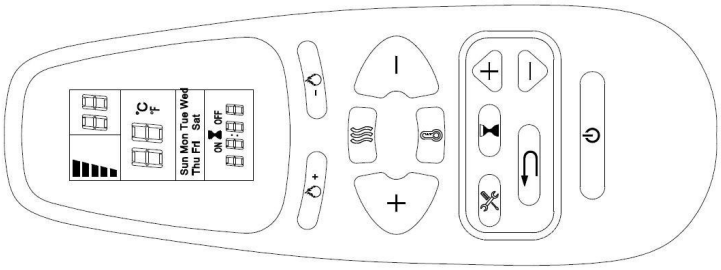

Ovládací panel

TLAČÍTKO	FUNKCIA	OBSLUHA A DISPLEJ
POWER	**ZAPNÚŤ**: Aktivuje funkcie ovládacieho poľa a diaľkového ovládača. Spustí efekt plameňa. **VYPNÚŤ**: Deaktivuje funkcie ovládacieho poľa a diaľkového ovládača. Vypne efekt plameňa.	1. **Stlačte raz**: Zapne sa displej. Zapne sa prístroj. Aktivované sú všetky funkcie. 2. **Stlačte znova**: Efekt plameňa sa vypne. Prístroj a všetky funkcie sa vypnú.
PLAMEŇ	**PLAMEŇ „-”**: Utlmí efekt plameňa **UPOZORNENIE:** Efekt plameňa zostane zapnutý, tlačítkom POWER sa efekt vypne. Efekt plameňa sa musí spustiť spoločne so zapnutím krbu.	1. **Stlačiť raz**: Plameň sa utlmí. 2. **Stláčajte opakovane, kým nastavíte požadovaný stupeň**. Efekt plameňa sa bude každým stlačením tlačítka znižovať.
PLAMEŇ	**PLAMEŇ „+”**: Nastavenie svetlejšieho efektu plameňa. **UPOZORNENIE:** Efekt plameňa zostane zapnutý, tlačítkom POWER sa efekt vypne. Efekt plameňa sa musí spustiť spoločne so zapnutím krbu.	1. **Stlačte raz**: Efekt plameňa bude svetlejší. 2. **Stláčajte opakovane, kým nastavíte požadovaný stupeň**. Každým stlačením tlačítka bude efekt plameňa svetlejší.
KRB	**TLAČÍTKO-KRB**: Zapne a vypne krb. **UPOZORNENIE:** Krb funguje len vtedy, ak je efekt plameňa zapnutý. Keď je funkcia plameňa vypnutá, nie je možné krb zapnúť. **UPOZORNENIE:** Aby nedošlo k prehriatiu, prvých 10 sekúnd vypúšťa krb studený vzduch do miestnosti, potom sa zapne a následne vypne.	1. **Stlačte raz**: Kontrolka sa rozsvieti. Ventilátor spustí na 10 sekúnd studený vzduch. Krb sa zapne na najnižší stupeň a do miestnosti začne prúdiť teplý vzduch. 2. **Stlačte znova**: Kontrolka sa rozsvieti. 3. Krb sa zapne na najvyšší stupeň a do miestnosti začne prúdiť horúci vzduch. 4. **Stlačte znova:** Krb sa vypne. Ventilátor začne do miestnosti fúkať studený vzduch a následne sa vypne.

TEP.

TLAČíTKO TEPLOTY: Krb zapne a vypne.

UPOZORNENIE: Stlačte tlačítko a podržte ho 5 sekúnd stlačené, pre nastavenie teploty z ℃ na ℉. To isté urobte, ak chcete teplotu zmeniť z ℉ na ℃.

1. **Stlačte raz:** Kontrolka sa rozsvieti. Teplota stúpne na 18 ℃.
2. **Stláčajte opakovane:** pre nastavenie požadovanej teploty. Na digitálnej kontrolke môžete vidieť tieto nastavenia:

NO	0	1	2	3	4	5	6	7	8	9	10	11	12
℃	18	19	20	21	22	23	24	25	26	27	28	29	30
℉	64	66	68	70	72	74	76	78	80	82	84	86	88
	65	67	69	71	73	75	77	79	81	83	85	87	

Znamená ”NEPRIKRÝVAJTE”.

FUNKCIA AUTOMATICKÉHO VYPÍNANIA

V prípade prehriatia sa prístroj automaticky vypne. Ak k tomu dôjde, elektrický krb musí byť odpojený z prúdovej siete.

Pred opätovným použitím nechajte elektrický krb 20 minút vychladnúť. Dbajte na to, aby boli otvory pre vstup a výstup vzduchu bez prachu, vlasov, atď.

ÚDRŽBA

Pred vykonaním údržbových prác odpojte prístroj od zdroja prúdu!

Výmena lámp

Diaľkový ovládač

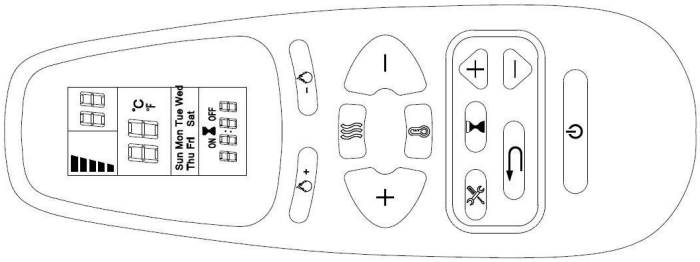

TLAČÍTKO	FUNKCIA	OBSLUHA A DISPLEJ
POWER	**ZAPNÚŤ**: Aktivuje funkcie ovládacieho poľa a diaľkového ovládača. Zapne efekt plameňa. **VYPNÚŤ**: Deaktivuje funkcie ovládacieho poľa a diaľkového ovládača. Vypne efekt plameňa.	1. **Stlačte raz**: Zapne sa kontrolka na displeji. Zapne sa prístroj. Aktivujú sa všetky funkcie. 2. **Stlačte znova**: Efekt plameňa sa vypne. Prístroj a všetky funkcie sa vypnú.
PLAMEŇ	**PLAMEŇ „-”**: Efekt plameňa sa utlmí. **UPOZORNENIE:** Efekt plameňa zostane zapnutý, tlačítkom POWER sa efekt vypne. Efekt plameňa sa musí spustiť spoločne so zapnutím krbu.	3. **Stlačte raz**: Efekt plameňa sa utlmí. 4. **Stláčajte opakovane, kým bude nastavený požadovaný stupeň**. Každým stlačením tlačítka bude efekt plameňa viac tlmený.
PLAMEŇ	**PLAMEŇ „+”**: Nastavenie svetlejšieho efektu plameňa. **UPOZORNENIE:** Efekt plameňa zostane zapnutý, tlačítkom POWER sa efekt vypne. Efekt plameňa sa musí spustiť spoločne so zapnutím krbu.	3. **Stlačte raz**: Efekt plameňa bude svetlejší. 4. **Stláčajte opakovane, kým bude nastavený požadovaný stupeň**. Efekt plameňa bude s každým stlačením svetlejší.

KRB	**TLAČÍTKO KRBU**: Pre zapnutie a vypnutie krbu. **Upozornenie:** Krb funguje len vtedy, ak je zapnutý efekt plameňa. Ak je efekt plameňa vypnutý, krb nie je možné zapnúť. **UPOZORNENIE:** Aby nedošlo k prehriatiu, prvých 10 sekúnd vypúšťa krb do miestnosti studený vzduch, potom sa zapne a následne vypne.	1. **Stlačte raz**: Kontrolka sa rozsvieti. Ventilátor bude do miestnosti fúkať 10 sekúnd studený vzduch. Krb sa zapne na nižší stupeň a začne do miestnosti vypúšťať teplý vzduch. 2. **Stlačte znova**: Kontrolka sa rozsvieti. Krb sa zapne na vyšší stupeň a začne do miestnosti vypúšťať horúci vzduch. 3. **Stlačte znova:** Krb sa vypne. Ventilátor začne do miestnosti vypúšťať studený vzduch a následne sa vypne.

NASTAVENIE ČASOVAČA NA DIAĽKOVOM OVLÁDAČI

: **Časovač:** aktuálne zobrazenie dňa, času a týždňa. Stlačte tlačítko pre nastavenie alebo zapnutie.	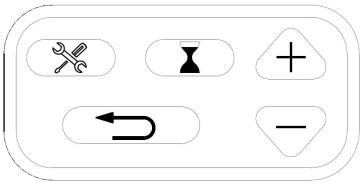
: **Nastavenie:** Stlačte tlačítko (tlačítko časovača) pre prechod k ďalšiemu kroku. Stlačte tlačítko pre nastavenie týždňa.	
: **Naspäť:** Stlačte tlačítko pre zmazanie nastavení časovača. Stlačte tlačítko (tlačítko nastavenia) pre prechod k predchádzajúcemu kroku	
:**Hore a dole** (tlačítkom nastavenia).	
LCD obrazovka	

Deň Po., Ut., St., Št., Pi., So., Ne. **Ukazovateľ času:** Aktuálny čas/ časovač od 00:00 do 24:00 UPOZORNENIE: 00-12:00 dopoludnia / 13:00-24:00 popoludní	Sun Mon Tue Wed Thu Fri Sat ON OFF 8 8:8 8	**Upozornenie:** Funkcie môžu byť prispôsobné len vtedy, ak sa rozsvieti príslušné písmeno alebo číslica. **Upozornenie:** Nastavte časovač na aktuálny čas,} až potom pokračujte s nastavením týždňa.

TEP.	**TLAČÍTKO TEPLOTY:** Zapne a vypne krb. **UPOZORNENIE:** Stlačte tlačítko a podržte ho 5 sekúnd stlačené pre nastavenie teploty z ℃ na ℉. To isté preveďte, ak chcete teplotu zmeniť z ℉ na ℃.	1. **Stlačte raz:** Kontrolka sa rozsvieti. Teplota stúpne na 18 ℃. 2. **Stlačte znova:** Nastavenie požadovanej teploty. Na digitálnej kontrolke uvidíte nasledujúce nastavenia:

NO	0	1	2	3	4	5	6	7	8	9	10	11	12
℃	18	19	20	21	22	23	24	25	26	27	28	29	30
℉	64	66	68	70	72	74	76	78	80	82	84	86	88
	65	67	69	71	73	75	77	79	81	83	85	87	

1. Aktuálne nastavenie dňa a času

1. Stlačte raz Hneď, ako sa rozsvieti „MON” (Pondelok), stlačte pre voľbu aktuálneho dňa.
2. Stlačte . Hneď, ako sa rozsvieti hodina, stlačte pre voľbu aktuálnej hodiny.
3. Stlačte znova . Hneď, ako sa rozsvietia minúty, stlačte , pre voľbu aktuálnej minúty.
4. Stlačte znova . Aktuálny čas je nastavený.

2. Nastavenie času vypnutia a zapnutia teploty v týždňovom cykle.

1. Stlačte . Hneď, ako sa rozsvieti „MON“, stlačte tri krát. Hneď, ako sa rozsvieti „ON”, stlačte a zvoľte hodinu a minútu, kedy sa má krb zapnúť.

Pre zmazanie číslic a vypunutie stlačte tlačítko časovača

Upozornenie:

Časovač je možné nastaviť len v krokoch po 30 minútach (t.z. 00:00 - 00:30; 00:30 - 01:00, atď.)

2. Stlačte . Hneď, ako sa rozsvieti „OFF“, stlačte pre voľbu požadovanej hodiny a minúty, kedy sa má krb vypnúť. Stlačte pre voľbu požadovanej hodiny a minúty, kedy má byť krb vypnutý.

3. Stlačte znova. Hneď, ako sa rozsvieti „18”, stlačte pre voľbu pžadovanej teploty na pondelok.

Upozornenie:

Po nastavení teploty sa objaví „18“.

4. Stlačte znova. Hneď, ako sa na obrazovke objaví „TUES“ a rozsvieti „ON“, stlačte pre voľbu požadovanej hodiny a minúty, kedy sa má krb v utorok zapnúť.

5. Stlačte znova. Hneď ako sa rozsvieti „OFF“, stlačte pre voľbu požadovanej hodiny a minúty, kedy sa má krb v utorok vypnúť.

6. Stlačte znova. Hneď ako sa rozsvieti „18”, stlačte pre voľbu požadovanej teploty na utorok.

7. Opakujte body 1-6 pre zapnutie a vypnutie, ako aj nastavenie teploty na ostatné dni v týždni.

8. Stlačte alebo pre ukončenie nastavenia. Dbajte pritom prosím na to, aby bol diaľkový ovládač nasmerovaný na prijímač (receiver), ktorý sa nachádza v strede prístroja. Prístroj prostr. signálového tónu oznámi, že bolo nastavenie úspešne ukončené.

Upozornenie na otvorené okná.

Ak teplota miestnosti klesne v priebehu 3 minút o 10 stupňov, vychádza prístroj z toho, že je v blízkosti otvorené okno. V rámci šetrenia energie preto prístroj zmení stupeň ohrevu z vysokej na nízku. Ak už bol prístroj nastavený na nízku teplotu, vypne sa úplne.

Pri zmene stupňa ohrevu z vysokého na nízky zaznejú tri signálne tóny a na digitálnom displeji sa trikrát rozsvieti „88“, potom sa nastaví aktuálny stupeň ohrevu.

Pri zmene stupňa ohrevu z nízkeho na vypnutie zaznejú tri signálne tóny a na digitálnom displeji sa opäť rozsvieti „88“.

Pre vrátenie funkcie ohrevu pozrite odstavec "diaľkové ovládanie".

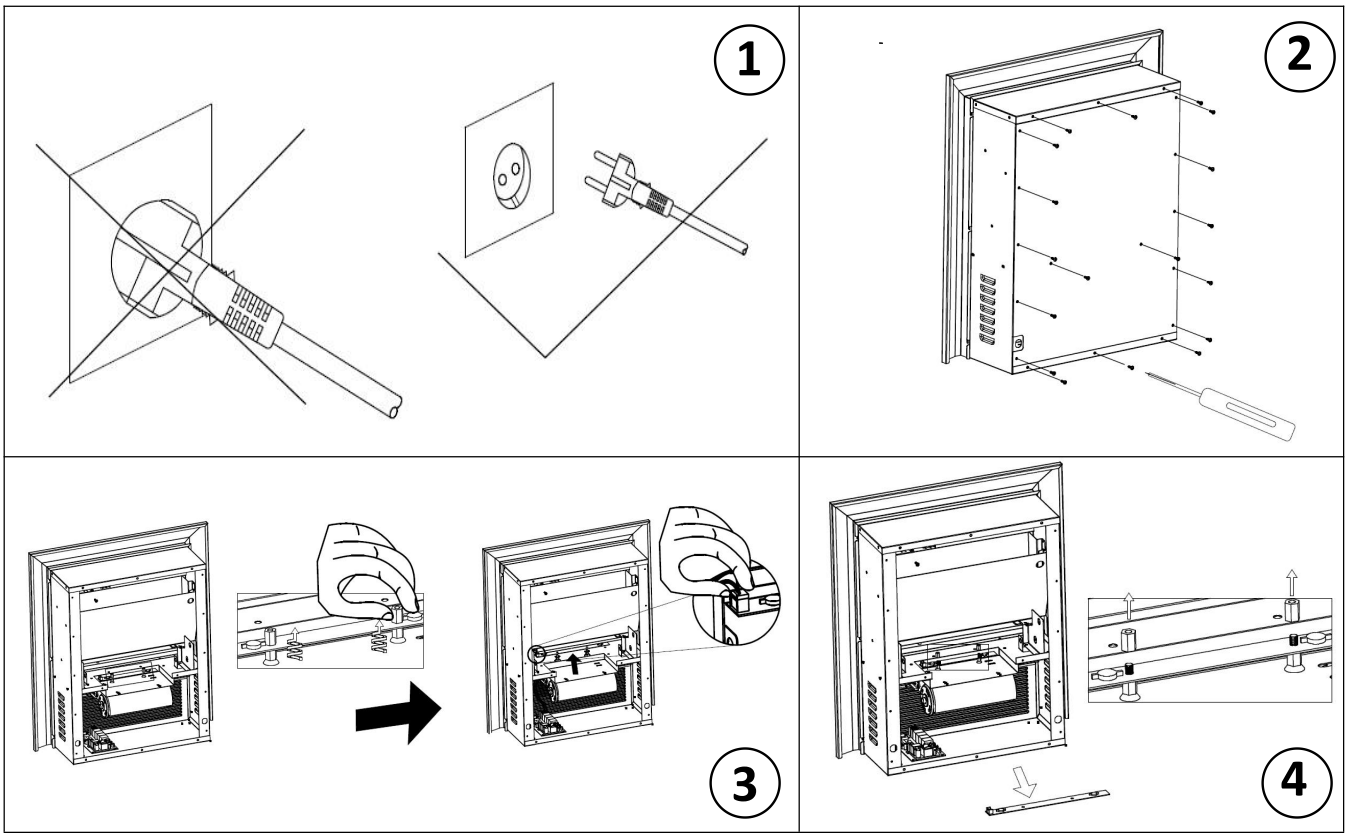

ČISTENIE

- Všetky mosadzné časti sú lakované a možno ich jednoducho vyčistiť mäkkou handričkou. Nepoužívajte drsné materiály.
- Vetracie ventily čistite vysávačom.
- Neponárajte sieťový kábel alebo zástrčku do vody alebo iných kvapalín.

TECHNICKÉ ÚDAJE:

Prevádzkové napätie: AC 220-240V 50Hz

Spotreba energie: 1400-1600W

Chráňte životné prostredie!!

Rešpektujte prosím miestne predpisy: nefungujúce elektrické zariadenie odovzdajte na zbernom zariadení pre defektné elektrické prístroje

.

BESKRIVNING:

a. Luftutlopp
b. Skärm
c. Operatörspanel

INSTALLATION OCH VIKTIG INFO:

- Röj undan allt förpackningsmaterial. Kontrollera att alla nödvändiga delar finns. Kontakta återförsäljaren om någon del saknas eller är skadad.
- Kontrollera att produktens angivna uppgifter för spänning stämmer överens med ditt elnät innan du ansluter produkten första gången.
- Kaminen får inte användas i utrymmen där det finns farliga eller lättantändliga material som exempelvis bränsle, förtunningsmedel, målarfärg eller lack.
- Placera inte kaminen precis under ett eluttag.
- Täck inte över luftintaget eller luftutloppet på kaminen, för att undvika överhettning.
- Placera inte den elektriska kaminen direkt på en matta eller liknande golvunderlag, för att förhindra missfärgning på grund av värmen.
- Använd inte kaminen i eller i närheten av en bubbelpool, ett badkar, en dusch eller andra våta miljöer.
- Rör inte stickkontakten med våta eller fuktiga händer.
- Bryt alltid anslutningen till eluttaget innan du inte rengör produkten och när du inte använder den.
- Anslut inte produkten till ett skadat eluttag.
- Stick inte in några föremål i produkten och se till att inga främmande föremål hamnar i den. Det kan orsaka elstötar, brand eller skada på kaminen.
- Flytta inte produkten medan den används.
- Använd inte värmeapparaten med programmerbara enheter, en timer, separata fjärrstyrda system eller någon annan utrustning som slår på värmeapparaten automatiskt. Det finns nämligen risk för brand om värmeapparaten slås på medan den är övertäckt eller placerad på fel sätt.
- Apparaten får inte användas av personer med begränsad fysisk, motorisk eller mental förmåga (eller av barn), eller av personer med begränsade erfarenheter och kunskaper, om de inte övervakas eller får instruktioner om apparatens användning av någon som tar på sig ansvaret för deras säkerhet.
- Barn bör vara under uppsikt så att de inte leker med apparaten.
- Om sladden är skadad måste den bytas ut av tillverkaren, en av tillverkaren godkänd reparatör eller liknande kvalificerad person för att undvika faror.
- Denna apparat ämnas för att användas i hushåll och liknande bruksområden, till exempel: personalköken i butiker, kontor och andra arbetsmiljöer; lantgårdhus; av kunder i hotell, motell, och andra liknande bostadsmiljöer; vandrarhem och liknande miljöer.
- Detta värmeelement är inte lämpligt för användning i fordon eller maskiner.
- För att undvika risker pga. oavsiktligt återställande av det termiska utsnittet. Denna anordning får inte matas genom en extern switch-enhet, som t.ex. en timer, kopplas till en krets som av el-leverantören kopplas på och av regelbundet.

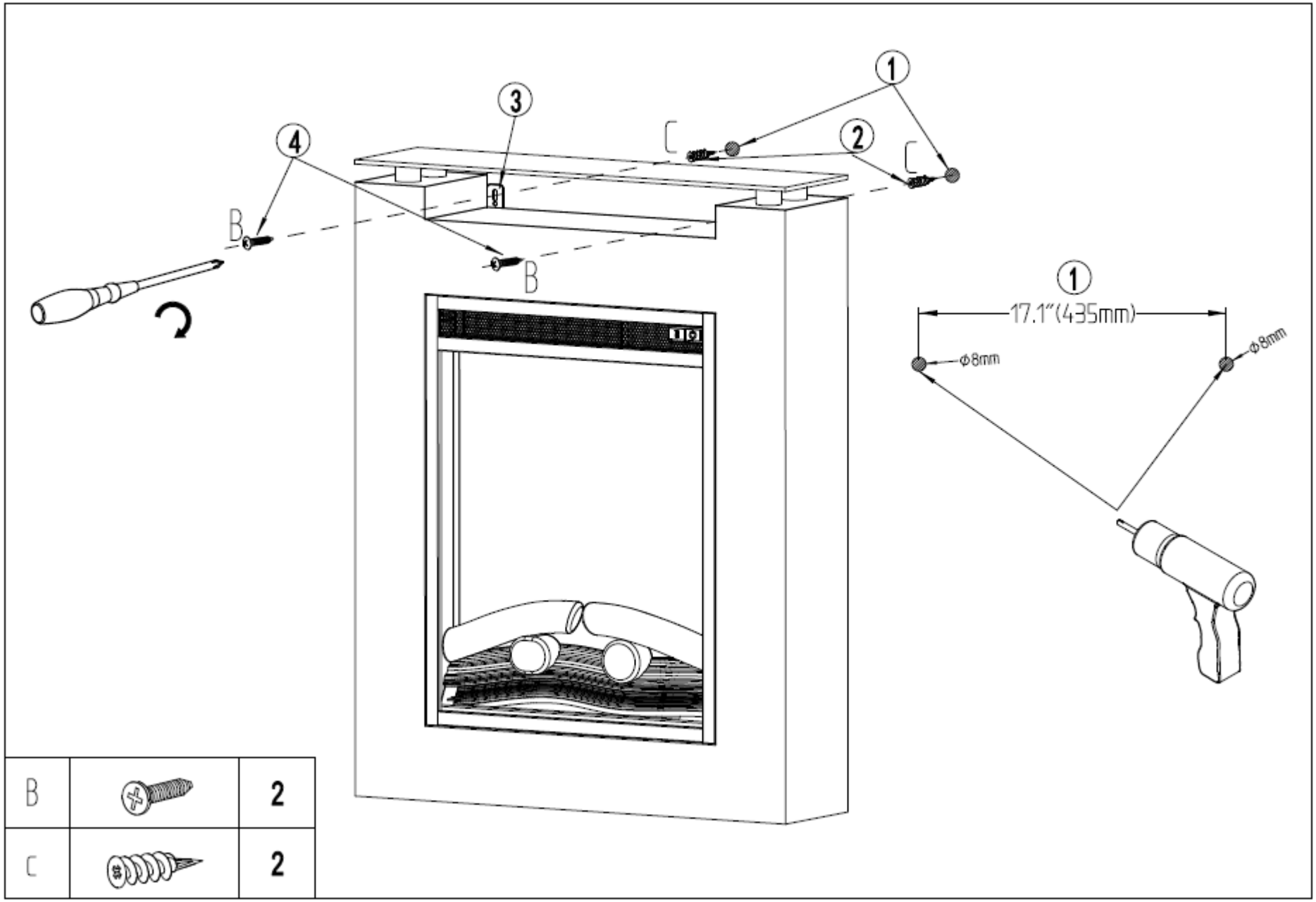

B		2
C		2

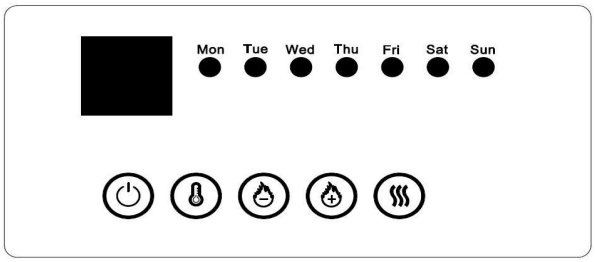

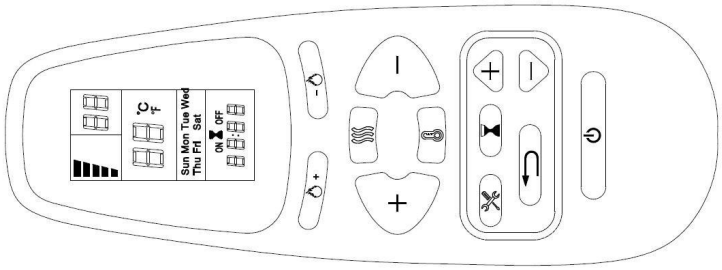

Kontrollpanel

KNAPP	FUNKTION	HANTERING & DISPLAY
POWER	**PÅ**: Aktiverar funktionerna på displayn och fjärrkontrollen. Sätter på den flämtande effekten. **AV**: Deaktiverar funktionerna på displayn och fjärrkontrollen. Stänger av den flämtande effekten.	1. **Tryck en gång**: Displaybelysningen sätts på. Apparaten sätts på. Samtliga funktioner aktiveras. 2. **Tryck igen**: Den flämtande effekten stängs av. Apparatens samtliga funktioner stängs av.
FLAMMA	**FLAMMA „-”**: Dimmer den flämtande effekten. **Obs!** Den flämtande effekten är på tills du stänger av den med Power knappen. För att sätta på kaminen måste den flämtande effekten vara på.	1. **Tryck en gång**: Den flämtande effekten dimms ned. 2. **Tryck igen tills du hittat önskat läge**. Den flämtande effekten tonas ned varje gång du trycker knappen.
FLAMMA	**FLAMMA „+”**: Den flämtande effekten blir ljusare. **Obs!** Den flämtande effekten är på tills du stänger av den med Power knappen. För att sätta på kaminen måste den flämtande effekten vara på.	1. **Tryck en gång**: Den flämtande effekten blir ljusare. 2. **Tryck igen tills du hittat önskat läge**. Den flämtande effekten blir ljusare varje gång du trycker knappen.
KAMIN	**KAMIN-KNAPP**: Tänder och släcker kaminen. **Obs!** Kaminen fungerar bara om den flämtande effekten är på. Kaminen kan inte tändas om den flämtande effekten är avstängd. **Obs!** För att undvika överhettning blåser kaminen sval luft ut i rummet i 10 sekunder innan den sätts på och efter den stängts av.	1. **Tryck en gång**: Kontrollampan lyser. Fläkten blåser sval luft ut i rummet i 10 sekunder. Kaminen tänds på ett lågt nivå och blåser ut varm luft i rummet. 2. **Tryck igen**: Kontrollampan lyser. 3. Kaminen tänds på ett högt nivå och blåser ut het luft i rummet. 4. **Tryck igen:** Kaminen stängs av. Fläkten blåser ut sval luft i rummet och stängs sedan av.

TEMP

TEMPERATUR-KNAPP: Tänder och släcker kaminen.

TIPS: Tryck på knappen och håll den tryckt i 5 sekunder för att skifta visningen från ℃ till ℉ . Gör likadant för att skifta från ℉ till ℃ .

1. **Tryck en gång:** Kontrollampan lyser. Temperaturen stiger till 18 ℃.
2. **Tryck igen:** Ställer in önskad temperatur. Följande inställningar kan du se på den digitala displayn:

NO	0	1	2	3	4	5	6	7	8	9	10	11	12
℃	18	19	20	21	22	23	24	25	26	27	28	29	30
℉	64	66	68	70	72	74	76	78	80	82	84	86	88
	65	67	69	71	73	75	77	79	81	83	85	87	

Betyder "TÄCK INTE ÖVER".

AUTOMATISK AVSTÄNGNING

Om enheten blir överhettad kommer den automatiskt att stängas av. Om detta händer måste kaminen kopplas från strömförsörjningen. Låt kaminen svalna ca 20 minuter innan du sätter igång den igen. Se till att luftintagen och luftutloppen är fria från damm, ludd el. dyl.

UNDERHÅLL

Bryt strömförsörjningen genom att koppla bort enheten från eluttaget innan du utför underhåll!

Fjärrkontroll

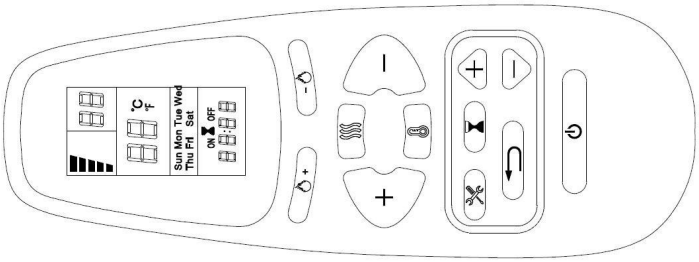

KNAPP	FUNKTION	HANTERING & DISPLAY
POWER	**PÅ**: Aktiverar funktionerna på displayn och fjärrkontrollen. Sätter på den flämtande effekten. **AV**: Deaktiverar funktionerna på displayn och fjärrkontrollen. Stänger av den flämtande effekten.	1. **Tryck en gång**: Displaybelysningen sätts på. Apparaten sätts på. Samtliga funktioner aktiveras. 2. **Tryck igen**: Den flämtande effekten stängs av. Apparatens samtliga funktioner stängs av.
FLAMMA	**FLAMMA „-”**: Dimmer den flämtande effekten. **TIPS:** Den flämtande effekten är på tills du stänger av den med Power knappen. För att sätta på kaminen måste den flämtande effekten vara på.	3. **Tryck en gång**: Den flämtande effekten dimms ned. 4. **Tryck igen tills du hittat önskat läge**. Den flämtande effekten tonas ned varje gång du trycker knappen.
FLAMMA	**FLAMMA „+”**: Den flämtande effekten blir ljusare. **Obs!** Den flämtande effekten är på tills du stänger av den med Power knappen. För att sätta på kaminen måste den flämtande effekten vara på.	3. **Tryck en gång**: Den flämtande effekten blir ljusare. 4. **Tryck igen tills du hittat önskat läge**. Den flämtande effekten blir ljusare varje gång du trycker knappen.
KAMIN	**KAMIN-KNAPP**: Tänder och släcker kaminen. **Obs!** Kaminen fungerar bara om den flämtande effekten är på. Kaminen kan inte tändas om den flämtande effekten är avstängd. **Obs!** För att undvika överhettning blåser kaminen sval luft ut i rummet i 10 sekunder innan den sätts på och efter den stängs av.	1. **Tryck en gång**: Kontrollampan lyser. Fläkten blåser sval luft ut i rummet i 10 sekunder. Kaminen tänds på ett lågt nivå och blåser ut varm luft i rummet. 2. **Tryck igen**: Kontrollampan lyser. Kaminen tänds på ett högt nivå och blåser ut het luft i rummet. 3. **Tryck igen:** Kaminen stängs av. Fläkten blåser ut sval luft i rummet och stängs sedan av.

TIMER-INSTÄLLNINGAR PÅ FJÄRRKONTROLLEN

: **Timer:** Visar aktuell dag, tid och vecka. Tryck på knappen för att ändra inställningar eller för att bekräfta.	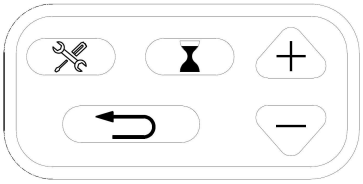
: **Inställning:** Tryck på knappen för att komma till nästa punkt (används med timer-knappen). Tryck på knappen för att bekräfta vecko-timern.	
: **Tillbaka:** Tryck på knappen för att radera timer-inställningarna. Tryck på knappen för att komma till föregående punkt (används med inställnings-knappen).	
:**Uppåt och nedåt** (används med inställnings-knappen).	
LCD-skärm	

Veckodag Mon, Tues, Wed, Thurs, Fri, Sat, Sun	Sun Mon Tue Wed Thu Fri Sat	**Obs!** Funktionerna kan bara anpassas om motsvarande bokstav eller tal lyser upp. **Tips:** Ställ in timern på den aktuella tiden innan du ställer in veckan.
Tidsvisning: Aktuell tid/ timer från 00:00 till 24:00 TIPS: 00-12:00 är förmiddag / 13:00-24:00 är eftermiddag	ON OFF 88:88	

TEMP

TEMPERATUR-KNAPP: Tänder och släcker kaminen.

TIPS: Tryck på knappen och håll den tryckt i 5 sekunder för att skifta temperaturen från ℃ till ℉ . Gör likadant för att skifta från ℉ till ℃ .

1. **Tryck en gång:** Kontrollampan lyser. Temperaturen stiger till 18 ℃.
2. **Tryck igen:** Ställer in önskad temperatur. Följande inställningar kan du se på den digitala displayn:

NO	0	1	2	3	4	5	6	7	8	9	10	11	12
℃	18	19	20	21	22	23	24	25	26	27	28	29	30
℉	64	66	68	70	72	74	76	78	80	82	84	86	88
	65	67	69	71	73	75	77	79	81	83	85	87	

1. Ställa in aktuell dag och aktuell tid

1. Tryck en gång på ⧗ Så fort „MON” (måndag) lyser upp, tryck på ⊕⊖ för att välja den aktuella dagen.
2. Tryck på ✕. Så fort timmarna lyser upp tryck på ⊕⊖ för att välja aktuell timme.
3. Tryck igen på ✕. Så fort minuterna lyser upp tryck på ⊕⊖ för att välja aktuell minut.
4. Tryck igen på ⧗. Nu har du ställt in den aktuella tiden.

2. Ställa in på/av-tid och temperatur för en hel vecka

1. Tryck på Så fort „MON“ lyser upp, tryck tre gånger på . Så fort ”ON” lyser upp, tryck på för att välja önskad timme och minut då du vill att kaminen tänds.

Du kan alltid trycka på om du vill radera inmatningarna eller om du vill stänga av timern..

Obs!

Timern kan ställas in i 30-minuters steg (dvs. 00:00 - 00:30; 00:30 - 01:00, etc.)

2. Tryck på . så fort ”OFF” lyser upp, tryck på för att ja önskad timme och minut då du vill att kaminen tänds.
   Tryck för att välja önskad timme och minut då du vill att kaminen ska släckas.

3. Tryck på igen. Så fort „18” lyser upp, tryck på för att välja önskad temperatur för måndag.

Obs!

Om du redan ställt in en annan temperatur, så visas den istället för ”18”.

4. Tryck på igen. Så fort „TUES“ visas på skärmen och ”ON” lyser upp, tryck på för att välja önskad timme och minut då du vill att kaminen ska tändas på tisdag.

5. Tryck på igen. Så fort ”OFF” lyser upp, tryck på för att välja önskad timme och minut då du vill att kaminen ska släckas på tisdag.

6. Tryck på igen. Så fort „18” lyser upp, tryck på för att välja önskad temperatur på tisdag.

7. Upprepa stegen 1-6 för att välja på- och avstängningstid samt temperatur för onsdag, torsdag, fredag, lördag och söndag.

8. Tryck eller för att avsluta inställningarna. Se till att fjärrkontrollen siktar mot receivern som befinner sig i mitten på apparaten. Med en signalton bekräftar apparaten att inställningarna är avslutade.

Varning vid öppet fönster

Om rumstemperaturen blir 10 grader kallare inom 3 minuter utgår apparaten ifrån att det finns ett öppet fönster i närheten. Då skiftar apparaten från det höga till det låga värmeläget för att spara energi. Om apparaten redan är på lågt värmeläge stängs den av helt.

Vid skiftet från det höga till det låga värmeläget hörs tre signaltoner och på displayn syns tre gånger ”88” innan det aktuella värmeläget visas.

Vid skiftet från det låga värmeläget till avstängningen hörs tre signaltoner och på displayn syns tre gånger ”88” innan det aktuella värmeläget visas. Se avsnitt ”Fjärrkontroll” för att återställa värmefunktionen.

Byta lampa

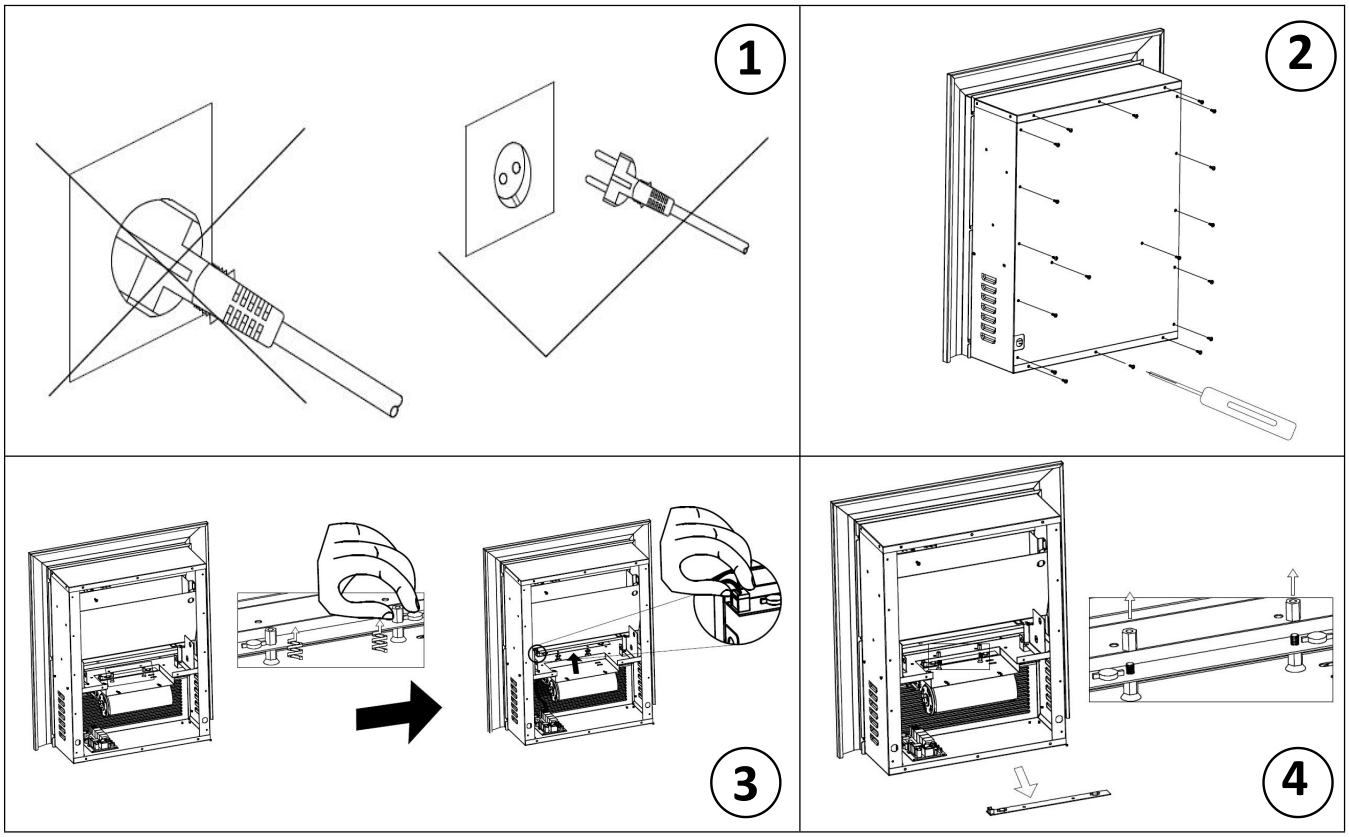

RENGÖRING

- Alla mässingsdelar är lackerade och kan rengöras med hjälp av en mjuk trasa. Använd inte polermedel.
- Rengör luftintaget/luftutloppet med en dammsugare.
- Sänk inte ned nätsladden eller stickkontakten i vatten eller andra vätskor.

TEKNISKA DATA

Driftsspänning: AC 220-240V 50Hz

Strömförbrukning: 1400-1600W

Du kan hjälpa till att skydda miljön!

Följ lokala föreskrifter: lämna in defekta elektriska apparater till en miljöstation för återvinning.

OPIS:

a. Izlaz zraka
b. Zaslon
c. Kontrolna ploča

MONTAŽA I VAŽNE NAPOMENE:

- Uklonite sav ambalažni materijal. Provjerite jesu li isporučeni svi potrebni dijelovi, ako su dijelovi oštećeni ili nedostaju, obratite se svom trgovcu.
- Prije prve uporabe provjerite odgovaraju li vrijednosti mrežnog napona podacima na tipskoj pločici uređaja.
- Uređaj se ne smije koristiti u prostorima gdje se skladište opasni ili lako zapaljivi materijali poput goriva, razrjeđivača, boja i lakova.
- Električni kamin nemojte postavljati izravno ispod fiksne mrežne utičnice.
- Nemojte pokrivati ulaz ili izlaz zraka električnog kamina kako biste izbjegli pregrijavanje.
- Nemojte postavljati električni kamin izravno na tepihe ili druge slične podne pokrove kako biste izbjegli eventualni gubitak boje uzrokovan vrućinom.
- Nemojte upotrebljavati električni kamin u blizini bazena, kada, tuševa ili drugih vlažnih područja.
- Mrežni utikač nemojte dirati mokrim ili vlažnim rukama.
- Izvucite utikač svaki put prije čišćenja i kad ne koristite uređaj.
- Nemojte priključivati utikač uređaja u oštećenu mrežnu utičnicu.
- Nemojte umetati nikakve predmete u unutrašnjost uređaja i spriječite da bilo kakva strana tijela dospiju u uređaj. To može rezultirati električnim udarom, požarom ili oštećenjem grijalice.
- Nemojte pomicati uređaj tijekom rada.
- Nemojte koristiti ovaj grijač s programatorom, tajmerom, sustavom za daljinsko upravljanje ili bilo kojim drugim uređajem koji automatski uključuje grijač. Postoji opasnost od požara ako je grijač pokriven ili nepravilno pozicioniran.
- Naprava nije namijenjena upotrebi osoba (uključujući djece) sa smanjenom fizičkom, osjetilnom ili mentalnom sposobnošću, ili manjkom iskustva i znanja, osim ako imaju nadzor ili im je osoba koja je odgovorna za njihovu sigurnost dala upute o upotrebi naprave.
- Djeca se moraju nadzirati kako bi se osiguralo da se ne igraju napravom.
- Ako se ošteti kabel za napajanje, zamijeniti ga smije proizvođač, njegov serviser ili osoba sličnih kvalifikacija kako biste izbjegli opasnost.
- Ovaj uređaj namijenjen je za korištenje u kućanstvu i sličnim primjenama poput: područjima kuhinje osoblja u trgovinama, uredima i drugim radnim okruženjima; ljetnikovcima; klijenata u hotelima, motelima i drugim tipovima stambenog okruženja; okruženjima za spavanje i doručak.
- Ovaj uređaj za grijanje nije prikladan za sklapanje u vozilima i uređajima.
- Kako biste izbjegli opasnost od slučajnog resetiranja toplinskog prekidača. Ovaj uređaj ne smije se napajati preko vanjskog uređaja za prekidanje, poput tajmera ili se priključiti na strujni krug koji je uobičajeno uključen i isključen uslužnim programom.

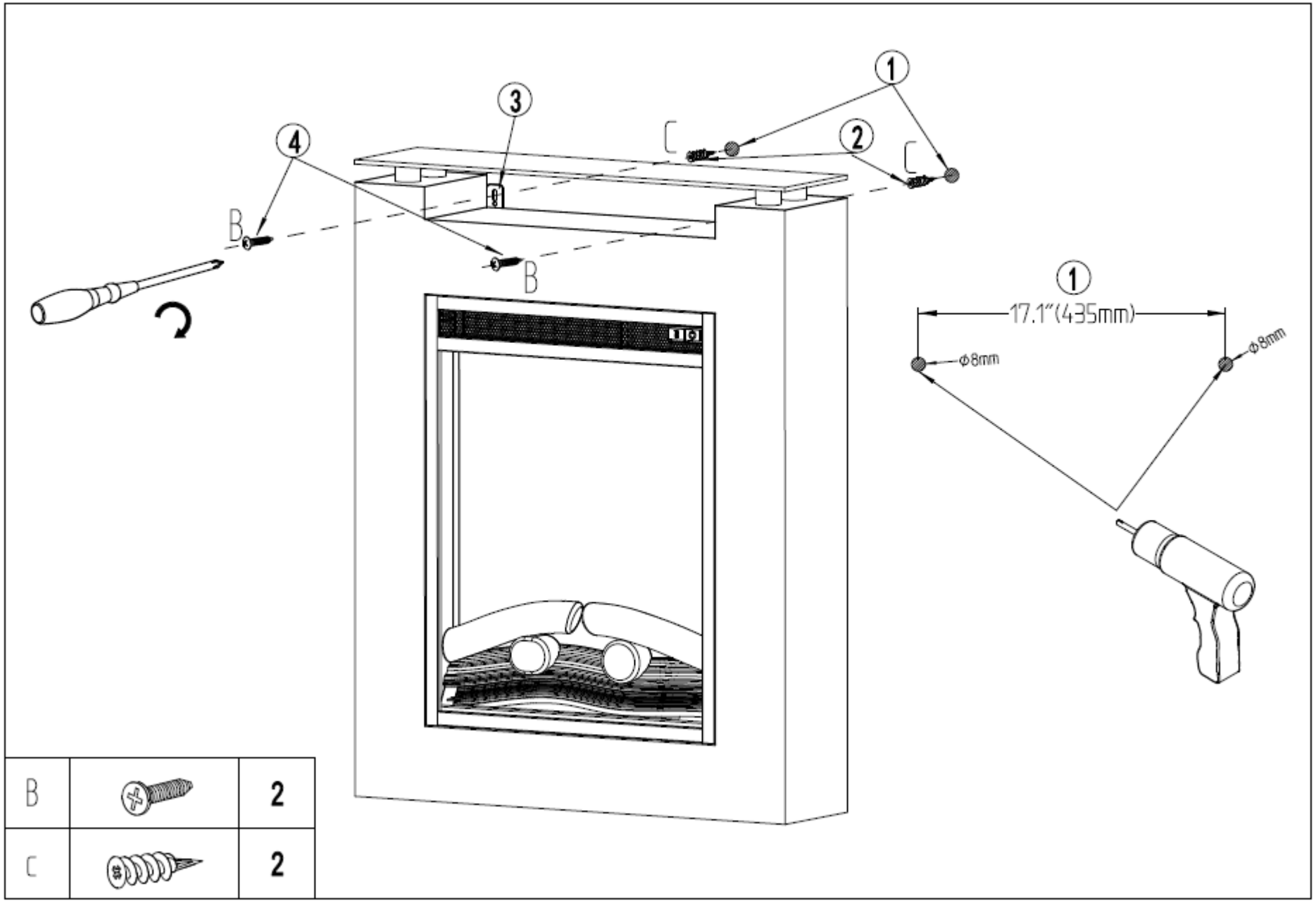

B		2
C		2

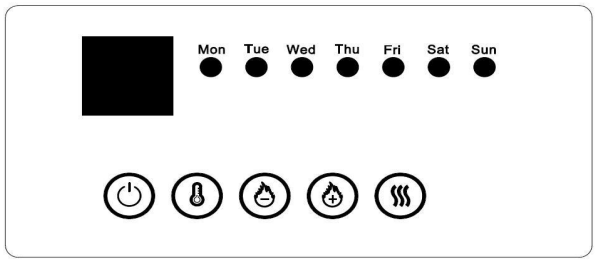

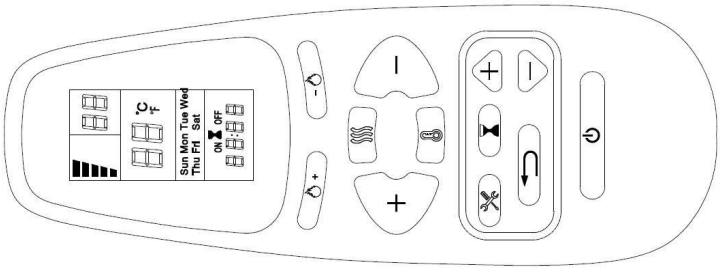

Upravljačko polje

TIPKA	FUNKCIJA	RADNJA I PRIKAZ
POWER	**UKLJ.**: Aktivira funkcije upravljačkog polja i daljinskog upravljača. Uključuje efekt plamena. **ISKLJ.**: Deaktivira funkcije upravljačkog polja i daljinskog upravljača. Isključuje efekt plamena.	1. **Jedanput pritisnuti**: Indikator se uključuje. Uređaj se uključuje. Sve funkcije su aktivirane. 2. **Ponovno pritisnuti**: Efekt plamena se isključuje. Uređaj i sve funkcije se isključuju.
PLAMEN	**PLAMEN „-”**: Prigušuje efekt plamena. **NAPOMENA:** Efekt plamena ostaje uključen dok se ne pritisne Power tipka za isključivanje. Za uključivanje kamina efekt plamena mora biti uključen.	1. **Jedanput pritisnuti**: Efekt plamena se prigušuje. 2. **Ponovno pritisnuti dok se ne podesi željeni stupanj** Sa svakim pritiskom tipke plamen efekta se dalje prigušuje.
PLAMEN	**PLAMEN „+”**: Podešava efekt plamena svjetlije. **NAPOMENA:** Efekt plamena ostaje uključen dok se ne pritisne Power tipka za isključivanje. Za uključivanje kamina efekt plamena mora biti uključen.	1. **Jedanput pritisnuti**: Efekt plamena postaje svjetliji. 2. **Ponovno pritisnuti dok se ne podesi željeni stupanj** Sa svakim pritiskom tipke plamen efekta postaje svjetliji.

Znači "NE POKRIVAJTE".

AUTOMATSKO ISKLJUČIVANJE

U slučaju pregrijavanja uređaj se automatski isključuje. Ukoliko dođe do toga električni kamin treba odvojiti od mrežne utičnice. Električni kamin mora se ohladiti približno 20 minuta prije ponovne uporabe. Pobrinite se da ulazi i izlazi zraka budu čisti i bez prašine, paperja itd.

ODRŽAVANJE

Prije obavljanja bilo kakvih radova održavanja, odvojite uređaj od mrežnog napajanja!

KAMIN	**TIPKA ZA KAMIN**: Uključuje i isključuje kamin. **NAPOMENA:** Kamin funkcionira samo, ako je efekt plamena uključen. Ako je efekt plamena isključen, kamin se ne može uključiti. **NAPOMENA:** Kako bi se spriječilo pregrijavanje, kamin puše 10 sekundi hladan zrak u prostoriju prije nego li se uključi i nakon što se isključi.	1. **Jedanput pritisnuti**: Svijetli kontrolna lampica. Ventilator puše 10 sekundi hladan zrak u prostoriju. Kamin se uključuje na nižem stupnju i puše topao zrak u prostoriju. 2. **Ponovno pritisnuti**: Svijetli kontrolna lampica. 3. Kamin se uključuje na visokom stupnju i puše topao zrak u prostoriju. 4. **Ponovno pritisnuti:** Kamin se isključuje. Ventilator puše hladan zrak u prostoriju, a zatim se isključuje.
TEMP	**TIPKA ZA TEMPERATURU:** Uključuje i isključuje kamin. **NAPOMENA:** Pritisnite tipku i držite ju 5 sekundi pritisnutom, kako biste prikaz temperature promijenili sa ℃ na ℉. Također, ako želite prijeći sa ℉ na ℃.	1. **Jedanput pritisnuti:** Svijetli kontrolna lampica. Temperatura se penje na 18 ℃. 2. **Ponovno pritisnuti:** Za podešavanje željene temperature. Na digitalnom prikazu možete vidjeti sljedeće postavke:

NO	0	1	2	3	4	5	6	7	8	9	10	11	12
℃	18	19	20	21	22	23	24	25	26	27	28	29	30
℉	64	66	68	70	72	74	76	78	80	82	84	86	88
	65	67	69	71	73	75	77	79	81	83	85	87	

Daljinski upravljač

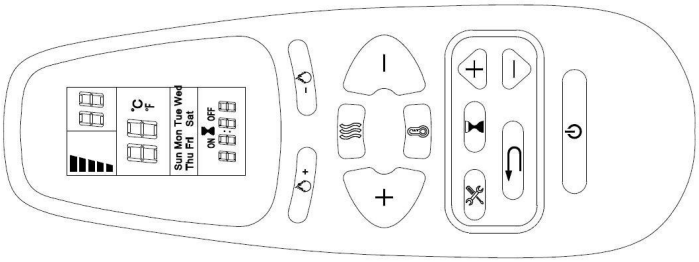

TIPKA	FUNKCIJA	RADNJA I PRIKAZ
POWER	**UKLJ.**: Aktivira funkcije upravljačkog polja i daljinskog upravljača. Uključuje efekt plamena. **ISKLJ.**: Deaktivira funkcije upravljačkog polja i daljinskog upravljača. Isključuje efekt plamena.	1. **Jedanput pritisnuti**: Indikator se uključuje. Uređaj se uključuje. Sve funkcije su aktivirane. 2. **Ponovno pritisnuti**: Efekt plamena se isključuje. Uređaj i sve funkcije se isključuju.
PLAMEN	**PLAMEN „-”**: Prigušuje efekt plamena. **NAPOMENA:** Efekt plamena ostaje uključen dok se ne pritisne Power tipka za isključivanje. Za uključivanje kamina efekt plamena mora biti uključen.	3. **Jedanput pritisnuti**: Efekt plamena se prigušuje. 4. **Ponovno pritisnuti dok se ne podesi željeni stupanj** Sa svakim pritiskom tipke plamen efekta se dalje prigušuje.
PLAMEN	**PLAMEN „+”**: Podešava efekt plamena svjetlije. **NAPOMENA:** Efekt plamena ostaje uključen dok se ne pritisne Power tipka za isključivanje. Za uključivanje kamina efekt plamena mora biti uključen.	3. **Jedanput pritisnuti**: Efekt plamena postaje svjetliji. 4. **Ponovno pritisnuti dok se ne podesi željeni stupanj** Sa svakim pritiskom tipke plamen efekta postaje svjetliji.

KAMIN	**TIPKA ZA KAMIN**: Uključuje i isključuje kamin. **NAPOMENA:** Kamin funkcionira samo, ako je efekt plamena uključen. Ako je efekt plamena isključen, kamin se ne može uključiti. **NAPOMENA:** Kako bi se spriječilo pregrijavanje, kamin puše 10 sekundi hladan zrak u prostoriju prije nego li se uključi i nakon što se isključi.	1. **Jedanput pritisnuti**: Svijetli kontrolna lampica. Ventilator puše 10 sekundi hladan zrak u prostoriju. Kamin se uključuje na nižem stupnju i puše topao zrak u prostoriju. 2. **Ponovno pritisnuti**: Svijetli kontrolna lampica. Kamin se uključuje na visokom stupnju i puše topao zrak u prostoriju. 3. **Ponovno pritisnuti:** Kamin se isključuje. Ventilator puše hladan zrak u prostoriju, a zatim se isključuje.

POSTAVKE TIMERA NA DALJINSKOM UPRAVLJAČU

: **Timer:** Aktualni prikaz dana, vremena i tjedna. Pritisnite tipku, kako biste izvršili ili potvrdili postavke.	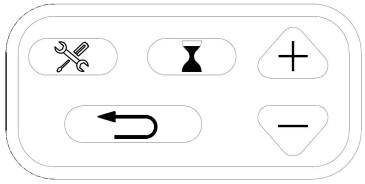
: **Postavka:** Pritisnite tipku, kako biste prešli na sljedeći korak (mora se koristiti s tipkom za timer). Pritisnite tipku, kako biste potvrdili tjedni timer.	
: **Natrag:** Pritisnite tipku, kako biste izbrisali postavke timera. Pritisnite tipku, kako biste se vratili na prethodni korak (mora se koristiti s tipkom za postavke).	
:**Prema gore i dolje** (mora se koristiti s tipkom za postavke).	
LCD zaslon	

Dan u tjednu Mon, Tues, Wed, Thurs, Fri, Sat, Sun	Sun Mon Tue Wed Thu Fri Sat	**Napomena:** Funkcije se mogu prilagoditi samo, ako zasvijetle odgovarajuća slova ili brojevi.
Prikaz vremena: Aktualno vrijeme/ timer od 00:00 do 24:00 NAPOMENA: 00-12:00 je prijepodne/ 13:00-24:00 je poslijepodne	ON OFF 88:88	**Napomena:** Podesite timer na aktualno vrijeme, prije nego li izvršite postavke tjedna.

TEMP

TIPKA ZA TEMPERATURU: Uključuje i isključuje kamin.

NAPOMENA: Pritisnite tipku i držite ju 5 sekundi pritisnutom, kako biste prikaz temperature promijenili sa ℃ na ℉. Također, ako želite prijeći sa ℉ na ℃.

1. **Pritisnuti jednom:** Svijetli kontrolna lampica. Temperatura se penje na 18 ℃.
2. **Ponovno pritisnuti:** Za podešavanje željene temperature. Na digitalnom prikazu možete vidjeti sljedeće postavke:

NO	0	1	2	3	4	5	6	7	8	9	10	11	12
℃	18	19	20	21	22	23	24	25	26	27	28	29	30
℉	64	66	68	70	72	74	76	78	80	82	84	86	88
	65	67	69	71	73	75	77	79	81	83	85	87	

1. Podešavanje aktualnog dana i aktualnog vremena

1. Jedanput pritisnite Čim zasvijetli „MON” (ponedjeljak), pritisnite za odabir aktualnog dana.
2. Pritisnite . Čim zasvijetle sati, pritisnite za odabir aktualnog sata.
3. Ponovno pritisnite Čim zasvijetle minute, pritisnite za odabir aktualne minute.
4. Ponovno pritisnite . Sada je aktualno vrijeme podešeno.

2. Podešavanje vremena uključivanja/isključivanja i temperature u tjednom ciklusu

1. Pritisnite . Čim zasvijetli „MON” (ponedjeljak), triput pritisnite . Čim zasvijetli „ON”, pritisnite za odabir željenog sata i minute kada se kamin treba uključiti.

   Pritisnite ovu tipku bilo kad, kako biste izbrisali brojeve i isključili uklopni timer.

Napomena:

Timer se može podesiti u koracima od 30 minuta (tj. 00:00 - 00:30; 00:30 - 01:00 itd.)

2. Pritisnite . Čim zasvijetli „OFF“, pritisnite za odabir željenog sata i minute kada se kamin treba isključiti.
   Pritisnite za odabir željenog sata i minute kada se kamin treba isključiti.

3. Ponovno pritisnite . Čim zasvijetli „18”, pritisnite za odabir željene temperature za ponedjeljak.

Napomena:

Ako je temperatura već podešena, ista se prikazuje umjesto „18“.

4. Ponovno pritisnite . Čim se pojavi „TUES“ na zaslonu i zasvijetli „ON“, pritisnite za odabir željenog sata i minute kada se kamin uključuju u utorak.

5. Ponovno pritisnite . Čim zasvijetli „OFF”, pritisnite za odabir željenog sata i minute kada se kamin isključuju u utorak.

6. Ponovno pritisnite Čim zasvijetli „18”, pritisnite za odabir željene temperature za utorak.

7. Ponovite korake 1-6, kako biste podesili vrijeme uključivanja i isključivanja kao i temperaturu za srijedu, četvrtak, petak, subotu i nedjelju.

8. Pritisnite ili , kako biste završili podešavanje. Pritom obratite pažnju na to, da je daljinski upravljač usmjeren prema prijemniku koji se nalazi u sredini uređaja. Zvučni signal uređaja označava, da su postavke uspješno izvršene.

Upozorenje kod otvorenog prozora

Ako sobna temperatura unutar 3 minute padne za 10 stupnjeva, uređaj polazi od toga, da se u blizini nalazi otvoren prozor. Kako bi se uštedjela energija, uređaj prelazi s visokg na niži stupanj. Ako je uređaj već postavljen na niži stupanj, onda se uređaj isključuje.

Pri prelasku s visokog na niži stupanj oglašavaju se tri zvučna signala i na digitalnom prikazu triput svijetli „88“ prije nego li se prikaže aktualni stupanj grijanja.

Pri prelasku s nižeg stupnja grijanja na isključivanje oglašavaju se tri zvučna signala i na digitalnom prikazu opetovano

svijetli „88“. Za resetiranje funkcije grijanja vidi poglavlje „daljinski upravljač“.

Zamjena žarulje

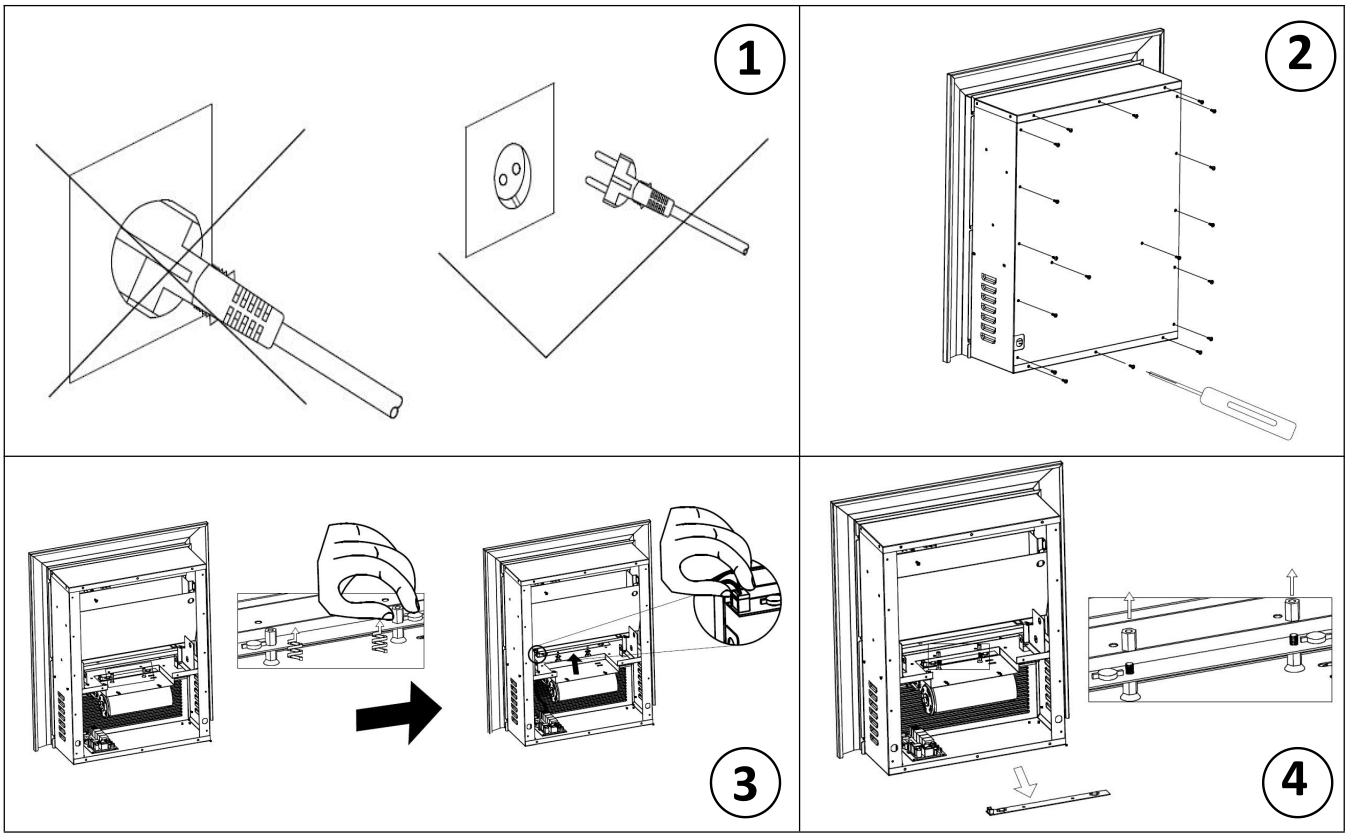

ČIŠĆENJE

- Svi mjedeni dijelovi su lakirani i mogu se čistiti jednostavno koristeći mekanu krpu. Nemojte koristiti sredstva za ribanje.
- Očistite ventile za zrak pomoću usisavača.
- Nemojte priključni kabel ili utikač uranjati u vodu ili druge tekućine.

TEHNICKI PODACI

Radni napon: AC 220-240V 50Hz

Potrosnja energije: 1400-1600W

Možete pomoći u zaštiti okoliša!

Molimo, ne zaboravite poštivati lokalne odredbe: pokvarenu električnu opremu odložite u prikladnom centru za odlaganje otpada.

POPIS:

a. Výstup vzduchu
b. Sklo
c. Ovládací panel

INSTALACE A DŮLEŽITÁ UPOZORNĚNÍ:

- Odstraňte veškeré obalové materiály. Zkontrolujte, zda byly dodány veškeré součásti; v případě, že některá část chybí nebo je poškozena, kontaktujte vašeho prodejce.
- Před prvním použitím zkontrolujte, zda jsou připojovací hodnoty síťového napětí shodné s údaji na výrobním štítku.
- Zařízení se nesmí používat v prostředí, kde se nacházejí nebezpečné a hořlavé látky, jako jsou pohonné hmoty, ředidla, barvy a laky.
- Neumisťujte elektrický krb přímo pod síťovou zásuvku.
- Z důvodu zamezení přehřátí elektrického krbu nezakrývejte vstup ani výstup vzduchu.
- Neumisťujte tento elektrický krb přímo na koberec či jinou podobnou podlahovou krytinu. Je to z důvodu, aby nedocházelo ke změnám barvy způsobené teplem.
- Nepoužívejte tento elektrický krb v blízkosti bazénů, van, sprch či v jiném vlhkém prostředí.
- Síťového konektoru se nedotýkejte vlhkýma rukama.
- Před každým čištěním a v případě nepoužívání zařízení vytáhněte síťovou zástrčku.
- Nezapojujte zařízení do poškozených síťových zásuvek.
- Nikdy nevkládejte do zařízení žádné předměty a kontrolujte, zda se sem nedostaly žádné cizí objekty. Ty mohou způsobit zasažení elektrickým proudem, požár či poškození topného tělesa.
- Při provozu zařízením nepohybujte.
- Nikdy ohřívač nepoužívejte s programátorem zařízení, časovačem, speciálním systémem dálkového ovládání nebo jakýmikoliv jinými zařízeními pro automatické spínání radiátoru. Existuje zde nebezpečí požáru, pokud je ohřívač přikryt nebo nesprávně umístěn.
- Tento spotřebič není určen k užívání osobami (zahrnuje děti) se sníženými tělesnými, smyslovými nebo mentálními schopnostmi nebo s nedostatkem zkušeností a znalostí, jestliže nejsou pod dohledem nebo jim nebyly poskytnuty pokyny k užívání spotřebiče osobou odpovědnou za jejich bezpečnost.
- Abyste si byli jisti, že si vaše děti nehrají se spotřebičem, měly by být pod dozorem.
- Pokud je přívodní kabel porušen, musí být výrobcem, jeho servisním pracovníkem, či podobným kvalifikovaným pracovníkem vyměněn, abyste se vyhnuly riziku úrazu.
- Tento přístroj je navržen pro domácí používání nebo podobná použití jako: v obchodech s kuchyní, kancelářích a jiných pracovních prostředích; v chalupách; klienti v hotelech, motelech a dalších typech obytných prostředí; prostředí typu nocleháren.
- Ohřívací zařízení není vhodné pro montáž do vozidla nebo stroje.
- Za účelem zabránění nebezpečí z důvodu náhodného vynulování tepelné pojistky. Toto zařízení se nesmí napájet přes externí spínací zařízení, jako například časovač, nebo se nesmí připojovat k okruhu, který je pravidelně zapínán a vypínán obslužným programem.

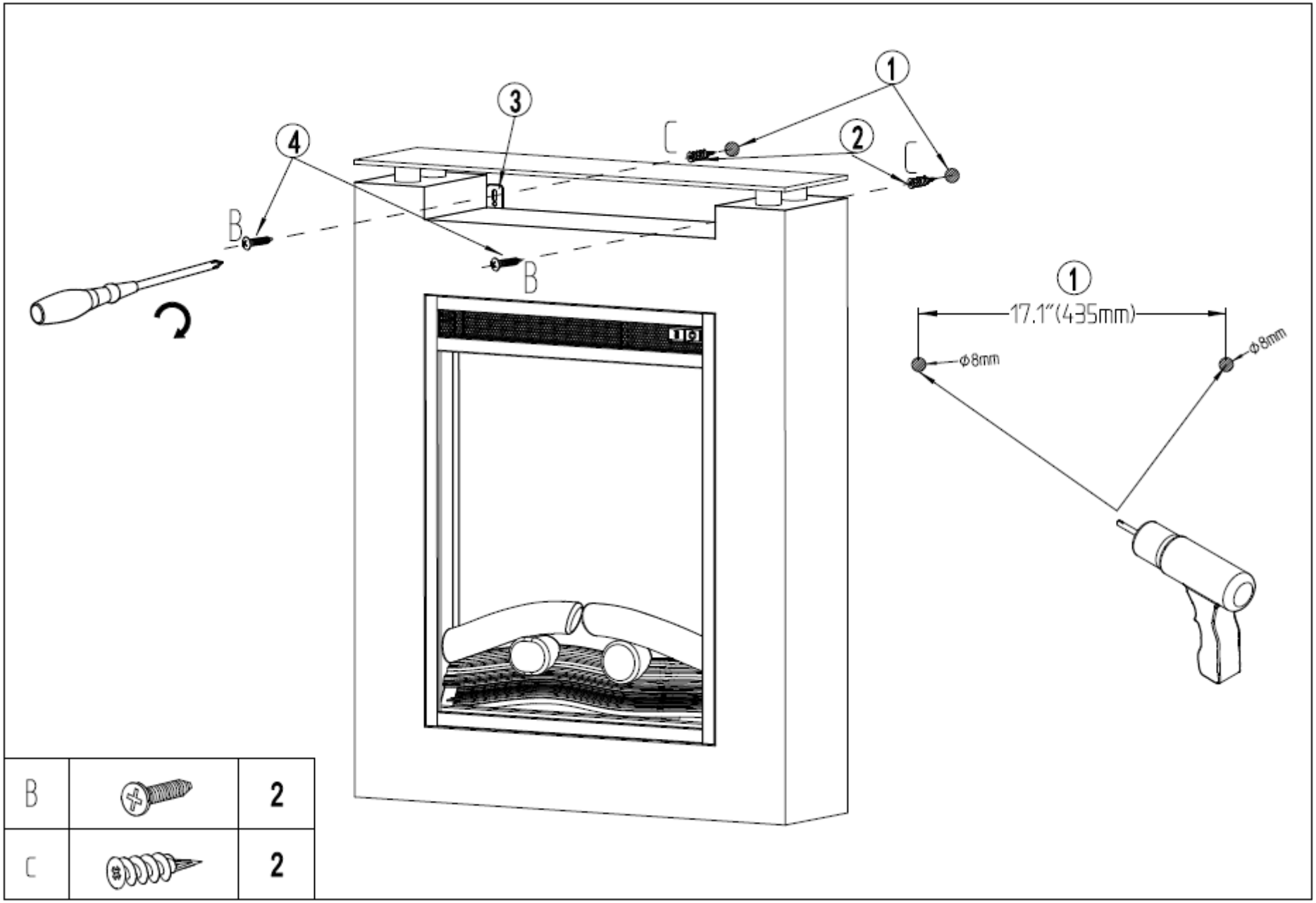

B		2
C		2

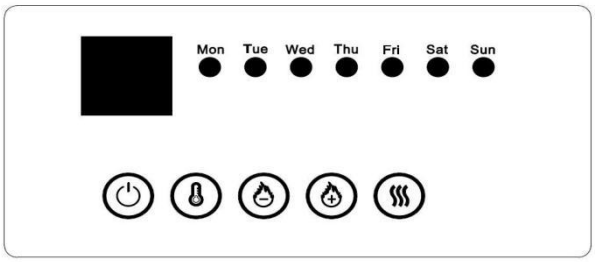

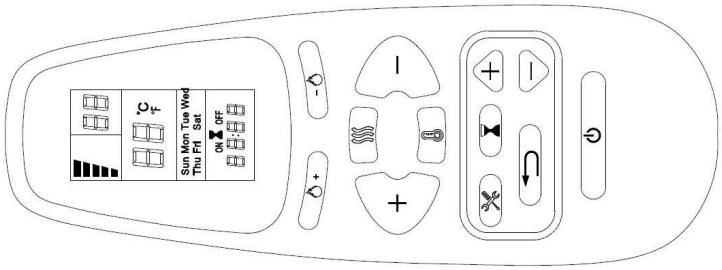

Ovládací panel

TLAČÍTKO	FUNKCE	ÚKON & DISPLEJ
POWER	**ZAPNUTO**: Aktivují se funkce ovládacího panelu a dálkového ovladače. Zapne se efekt plamenů. **VYPNUTO**: Deaktivují se funkce ovládacího panelu a dálkového ovladače. Vypne se efekt plamenů.	1. **Jeden stisk**: Kontrolka se zapne. Zařízení se zapne. Veškeré funkce jsou aktivovány. 2. **Opakovaný stisk**: Efekt plamenů se vypne. Zařízení a veškeré funkce se vypnou.
PLAMEN	**PLAMEN „-”**: Ztlumí se efekt plamenů. **UPOZORNĚNÍ:** Efekt plamenů zůstane zapnutý, dokud se nestiskne tlačítko Power pro vypnutí. Efekt plamenů se musí pro zapnutí krbu zapnout.	1. **Jeden stisk**: Efekt plamenů se ztlumí. 2. **Opětovné stisknutí, než se nastaví požadovaný stupeň**. Efekt plamenů se každým stisknutím tlačítka dále sníží/ztlumí.
PLAMEN	**PLAMEN „+”**: Zvýší se efekt plamenů. **UPOZORNĚNÍ:** Efekt plamenů zůstane zapnutý, dokud se nestiskne tlačítko Power pro vypnutí. Efekt plamenů se musí pro zapnutí krbu zapnout.	1. **Jeden stisk**: Efekt plamenů se zesvětlí. 2. **Opětovné stisknutí, než se nastaví požadovaný stupeň**. Efekt plamenů se každým stisknutím tlačítka dále zvýší/zesvětlí.
KRB	**TLAČÍTKO KRB**: Vypíná a zapíná krb. **UPOZORNĚNÍ:** Efekt plamenů funguje jen, když je efekt plamenů zapnut. Když je efekt plamenů vypnutý, nelze krb zapnout. **UPOZORNĚNÍ:** Aby se zabránilo přehřátí vypouští krb každých 10 vteřin chladný vzduch do místnosti, než se zapne a poté se vypne.	1. **Jeden stisk**: Kontrolka se rozsvítí. Ventilátor vypouští 10 vteřin do místnosti chladný vzduch. Krb se zapne na nízký stupeň a fouká do místnosti teplý vzduch. 2. **Opakovaný stisk**: Kontrolka se rozsvítí. 3. Krb se zapne na vysoký stupeň a fouká do místnosti teplý vzduch. 4. **Opakovaný stisk:** Krb se vypne. Ventilátor fouká do místnosti chladný vzduch a poté se vypne.

TEMP

TLAČíTKO TEPLOTY: Vypíná a zapíná krb.

POZOR: Stiskněte tlačítko a přidržte ho 5 vteřin, abyste nastavili indikátor teploty ze ℃ na ℉ . Rovněž, pokud chcete změnit ze ℉ na ℃ .

1. **jednou stiskněte:** Kontrolka se rozsvítí. Teplota stoupne na 18 ℃.
2. **Opakovaný stisk:** Pro nastavení požadované teploty. Na digitálním displeji jsou vidět tato nastavení:

NO	0	1	2	3	4	5	6	7	8	9	10	11	12
℃	18	19	20	21	22	23	24	25	26	27	28	29	30
℉	64	66	68	70	72	74	76	78	80	82	84	86	88
	65	67	69	71	73	75	77	79	81	83	85	87	

Znamená „NEZAKRÝVAT“ .

AUTOMATICKE VYPNUTI

V případě přehřátí se zařízení automaticky vypne. podobném případě musí být elektrický krb odpojen ze síťové zásuvky. Před opětovným použitím musí zařízení vychladnout na dobu přibližně 20 minut. Ujistěte se, že jsou otvory pro výstup a vstup vzduchu čisté, bez prachu, či chomáčů prachu apod.

UDRZBA

Před prováděním údržby, odpojte zařízení ze sítě!

Dálkové ovládání

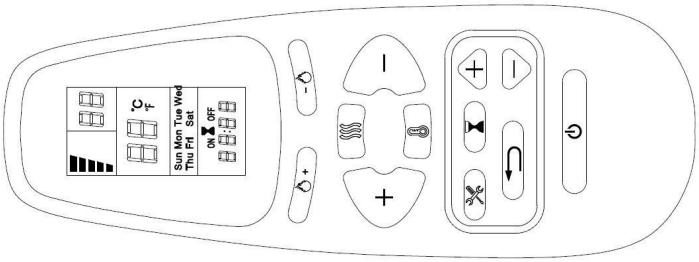

TLAČÍTKO	Funkce	ÚKON & DISPLEJ
POWER	**ZAPNUTO**: Aktivují se funkce ovládacího panelu a dálkového ovladače. Zapne se efekt plamenů. **VYPNUTO**: Deaktivují se funkce ovládacího panelu a dálkového ovladače. Vypne se efekt plamenů.	1. **Jeden stisk**: Kontrolka se zapne. Zařízení se zapne. Veškeré funkce jsou aktivovány. 2. **Opakovaný stisk**: Efekt plamenů se vypne. Zařízení a veškeré funkce se vypnou.
PLAMEN	**PLAMEN „-"**: Ztlumí se efekt plamenů. **UPOZORNĚNÍ:** Efekt plamenů zůstane zapnutý, dokud se nestiskne tlačítko Power pro vypnutí. Efekt plamenů se musí pro zapnutí krbu zapnout.	3. **Jeden stisk**: Efekt plamenů se ztlumí. 4. **Opětovné stisknutí, než se nastaví požadovaný stupeň**. Efekt plamenů se každým stisknutím tlačítka dále sníží/ztlumí.
PLAMEN	**PLAMEN „+"**: Zvýší se efekt plamenů. **UPOZORNĚNÍ:** Efekt plamenů zůstane zapnutý, dokud se nestiskne tlačítko Power pro vypnutí. Efekt plamenů se musí pro zapnutí krbu zapnout.	3. **Jeden stisk**: Efekt plamenů se zesvětlí. 4. **Opětovné stisknutí, než se nastaví požadovaný stupeň**. Efekt plamenů se každým stisknutím tlačítka dále zvýší/zesvětlí.
KRB	**TLAČÍTKO KRB**: Vypíná a zapíná krb. **POZOR:** Efekt plamenů funguje jen, když je efekt plamenů zapnut. Když je efekt plamenů vypnutý, nelze krb zapnout. **POZOR:** Aby se zabránilo přehřátí vypouští krb každých 10 vteřin chladný vzduch do místnosti, než se zapne a poté vypne.	1. **Jeden stisk**: Kontrolka se rozsvítí. Ventilátor vypouští 10 vteřin do místnosti chladný vzduch. Krb se zapne na nízký stupeň a fouká do místnosti teplý vzduch. 2. **Opakovaný stisk**: Kontrolka se rozsvítí. Krb se zapne na vysoký stupeň a fouká do místnosti teplý vzduch. 3. **Opakovaný stisk:** Krb se vypne. Ventilátor fouká do místnosti chladný vzduch a poté se vypne.

NASTAVENÍ ČASU NA DÁLKOVÉM OVLADAČI

: **Časovač:** Aktuální zobrazení dne, času a týdne. Stiskněte tlačítko pro nastavení nebo potvrzení.	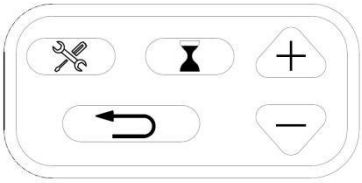
: **Nastavení:** Stiskněte tlačítko, abyste přešli k dalšímu kroku (použijte tlačítko časovače). Stiskněte tlačítko pro potvrzení týdne.	
: **Zpět:** Stiskněte tlačítko pro smazání nastavení času. Stiskněte tlačítko. Abyste se vrátili k předchozímu kroku (použijte tlačítko nastavení).	
:**Nahoru a dolů** (použijte tlačítko pro nastavení).	

LCD obrazovka

Den Mon, Tues, Wed, Thurs, Fri, Sat, Sun	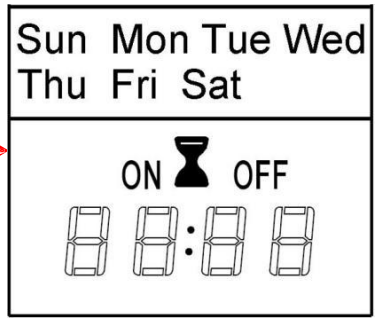	**Upozornění:** Funkce lze přizpůsobit jen, pokud se rozsvítí příslušná písmena nebo číslice. **Pozor:** Nastavte časovač na aktuální čas, než provedete nastavení týdne.
Zobrazení času:		
Aktuální čas/časovač od 00:00 do 24:00 POZOR: 00-12:00 je dopoledne / 13:00-24:00 je odpoledne		

TEMP

TLAČÍTKO TEPLOTY: Vypíná a zapíná krb.

POZOR: Stiskněte tlačítko a přidržte ho na 5 vteřin pro nastavení zobrazení teploty ze ℃ na ℉ . Rovněž, pokud chcete změnit ze ℉ na ℃ .

1. **jednou stiskněte:** Kontrolka se rozsvítí. Teplota stoupne na 18 ℃.
2. **Opakovaný stisk:** Pro nastavení požadované teploty. Na digitálním displeji jsou vidět tato nastavení:

NO	0	1	2	3	4	5	6	7	8	9	10	11	12
℃	18	19	20	21	22	23	24	25	26	27	28	29	30
℉	64	66	68	70	72	74	76	78	80	82	84	86	88
	65	67	69	71	73	75	77	79	81	83	85	87	

1. Nastavení aktuálního dne a aktuálního času

1. Stiskněte jednou . Jakmile se rozsvítí „MON” (pondělí), stiskněte pro výběr aktuálního dne.
2. Stiskněte . Jakmile se rozsvítí hodiny, stiskněte pro výběr aktuální hodiny.
3. Stiskněte opět . Jakmile se rozsvítí minuty, stiskněte pro výběr aktuální minuty.
4. Stiskněte opět . Aktuální čas je nyní nastaven.

2. Nastavení doby zapnutí/vypnutí a teploty v týdenním cyklu

1. Stiskněte Jakmile se rozsvítí „MON“, stiskněte 3x. Jakmile se rozsvítí „ON”, stiskněte pro výběr požadované hodiny a minuty, kdy se má krb zapnout.

Toto tlačítko stiskněte kdykoliv pro smazání čísel a vypnutí nastaveného časovače.

Upozornění:

Časovač lze nastavit jen v intervalech 30 minut (tzn. 00:00 - 00:30; 00:30 - 01:00, atd.)

2. Stiskněte . Jakmile se rozsvítí „OFF“, stiskněte pro výběr požadované hodiny a minuty, kdy se má krb vypnout. Stiskněte pro výběr požadované hodiny a minuty, kdy se má krb vypnout.

3. Stiskněte opět. Jakmile se rozsvítí „18”, stiskněte pro výběr požadované teploty na pondělí.

Upozornění:

Až bude už teplota nastavena, bude vidět místo „18“.

4. Stiskněte opět. Jakmile se objeví „TUES“ na obrazovce a rozsvítí „ON“, stiskněte pro výběr požadované hodiny a minuty, kdy se krb v úterý zapne.

5. Stiskněte opět. Jakmile se rozsvítí „OFF”, stiskněte pro výběr požadované hodiny a minuty, kdy se krb v úterý vypne.

6. Stiskněte opět. Jakmile se rozsvítí „18”, stiskněte pro výběr požadované teploty na úterý.

7. Zopakujte kroky 1-6 pro nastavení doby zapnutí a vypnutí i teploty na středu, čtvrtek, pátek, sobotu a neděli.

8. Stiskněte nebo pro ukončení nastavení. Přitom dbejte na to, aby se dálkový ovladač připojil na ten přijímač, který se nachází uprostřed zařízení. Zařízení signálem zobrazí, že bylo nastavení úspěšně ukončeno.

Varování v případě otevřeného okna

Klesne-li pokojová teplota během 3 minut o 10°C, vychází zařízení z toho, že se v blízkosti nachází otevřené okno. Aby se ušetřila energie, změní zařízení stupeň teploty z vysoké na nízkou. Pokud je zařízení už nastaveno na nízký stupeň, vypne se.

Při změně z vysokého na nízký teplotní stupeň, zazní tři signály a na digitálním displeji se rozsvítí třikrát „88“, než se zobrazí aktuální teplotní stupeň.

Při změně z nízkého na vysoký teplotní stupeň pro vypnutí, zazní tři signály a na digitálním displeji se rozsvítí třikrát „88“.

Pro obnovení funkce teploty viz obdstavec „dálkový ovladač“.

výměna žárovky

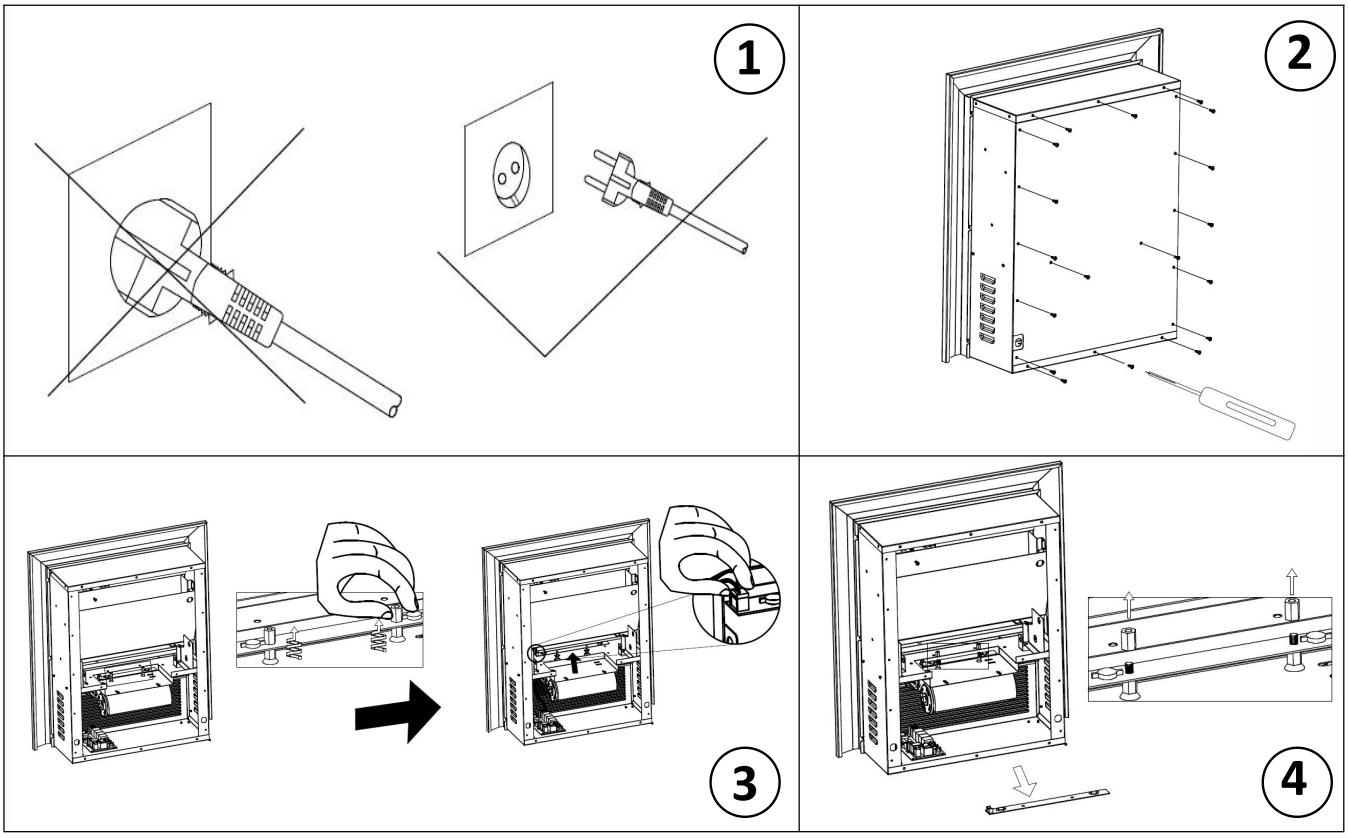

ČIŠTĚNÍ

- Všechny mosazné části jsou lakované a čistí se jemným hadříkem. Nepoužívejte žádné abrazivní látky.
- Vývody vzduchu čistěte vysavačem.
- Nevkládejte síťový kabel či zástrčku do vody či jiné kapaliny.

TECHNICKÉ ÚDAJE

Provozní napětí: AC 220-240V 50Hz

Příkon: 1400-1600W

Pomáhejte chránit životní prostředí!

Respektujte vždy místní platné předpisy: předejte nefunkční elektrická zařízení do příslušného centra likvidace odpadu.

LEÍRÁS:

a. Levegő kivezető nyílás
b. Kályhaellenző
c. Kapcsolótábla

ÖSSZESZERELÉS ÉS FONTOS FIGYELMEZTETÉSEK:

- Tisztítsa meg minden csomagolóanyagtól. Ellenőrizze, hogy minden szükséges elem megvan-e, ha valamelyik elem sérült vagy hiányzik, lépjen kapcsolatba a forgalmazójával.
- Első használat előtt ellenőrizze, hogy az elektromos hálózat feszültségének az értéke megfelel-e a termékcímkén megadott adatoknak.
- A készüléket tilos olyan helyen használni ahol olyan veszélyes és könnyen gyúlékony anyagokat tárolnak, mint például üzemanyagot, hígítószert, festékeket és lakkokat.
- Ne helyezze az elektromos kandallót közvetlenül egy rögzített konnektor alá.
- Ne takarja le az elektromos kandalló levegő be- és kivezető nyílását, hogy elkerülje a túlmelegedést.
- Ne helyezze az elektromos kandallót közvetlenül szőnyegre vagy más hasonló padló burkolatra, hogy elkerülje a hő által okozott esetleges elszíneződést.
- Ne használja ezt az elektromos kandallót uszómedence, fürdőkád, zuhanyzó vagy más nedves terület közelében.
- Ne fogja meg az elektromos hálózati csatlakozódugót nedves vagy nyirkos kézzel.
- Mindig húzza ki a csatlakozódugót takarítás előtt és amikor nem használja a készüléket.
- Ne dugja be a készüléket sérült konnektorba.
- Ne dugjon semmilyen tárgyat a készülék belsejébe és óvja meg attól, hogy bármilyen idegen test bekerüljön a készülékbe. Ez áramütést, tüzet vagy a készülék sérülését eredményezheti.
- Használat közben ne mozgassa a készüléket.
- Ne használja a melegítőt programozóval, időzítővel, külön távirányítású rendszerrel és bármilyen más olyan eszközzel, amelyek automatikusan bekapcsolják a melegítőt. Tűzveszélyes ha a melegítőt letakarják vagy rossz helyre teszik.
- Ezt a készüléket nem használhatják csökkent fizikai, érzékszervi vagy szellemi képességekkel (beleértve a gyermekeket is), vagy kellő tapasztalattal és szakértelemmel nem rendelkező személyek, kivéve, ha a készüléket egy a biztonságukért felelős személy felügyelete alatt és utasításai szerint használják..
- Felügyelje a gyermekeket, és biztosítsa, hogy a készüléket ne használhassák játékszerként.
- Ha a tápkábel megsérült, akkor a veszély megelőzése érdekében azt a gyártónak, a szervizügynökének vagy más szakképzett személynek ki kell cserélnie.
- A készülék csak háztartási, vagy más hasonló célra használható: Személyzeti konyhákban műhelyekben, irodákban, boltokban stb., hétvégi házakban, a vendégek által hotelekben, motelekben és más lakószobákban, kisebb ”ágy és reggeli” típusú szállásadó intézményekben.
- A melegítő nem alkalmas járművekben és gépekben való felszerelésre.

- A hőkioldó helytelen visszaállításával kapcsolatos veszélyek elkerülése érdekében. A készüléket tilos külső kapcsolóberendezésről, például időzítőről ellátni elektromos hálózati árammal, sem pedig olyan áramkörbe kötni, ami egy készülék rendszeresen kapcsol ki és be.

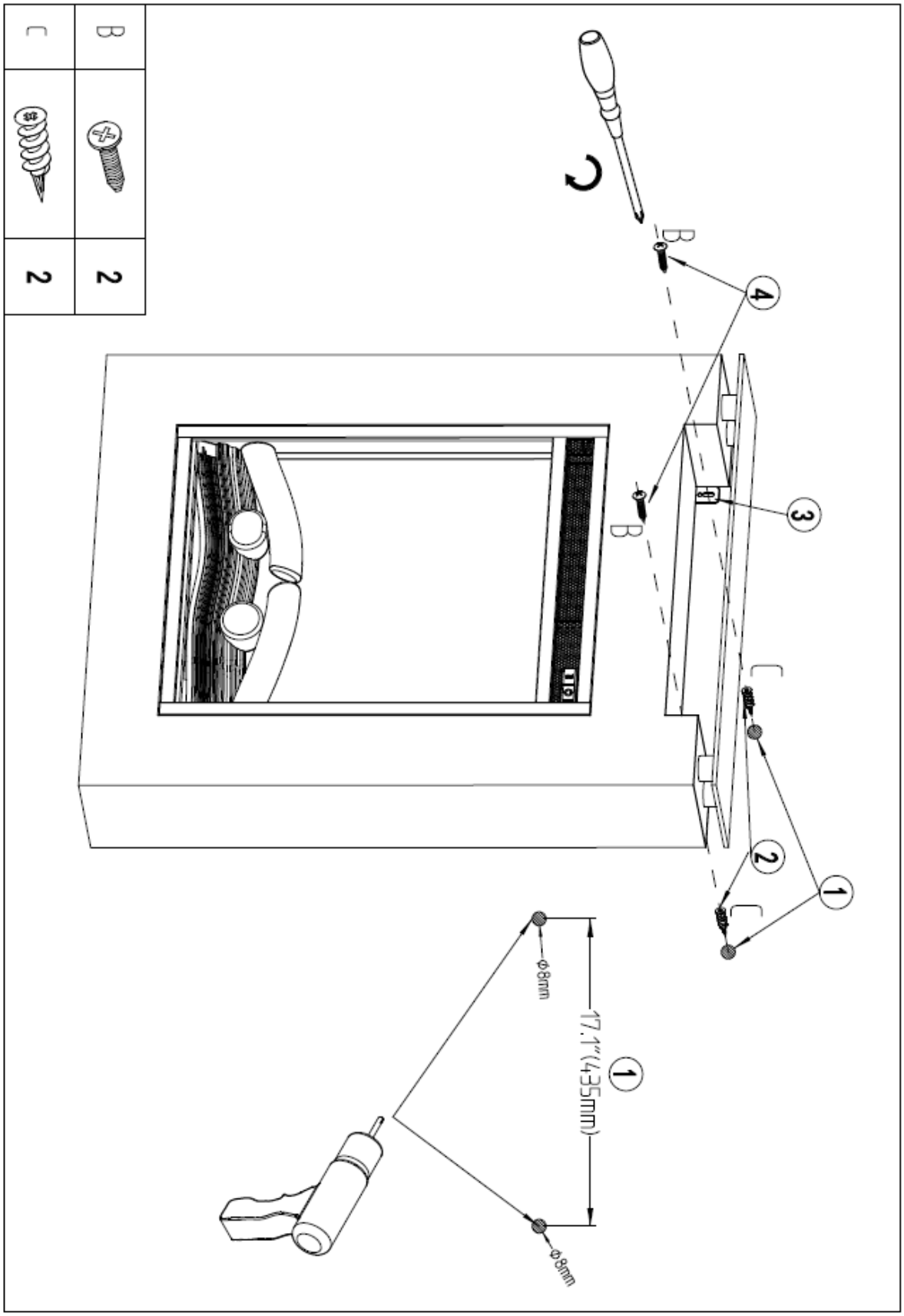

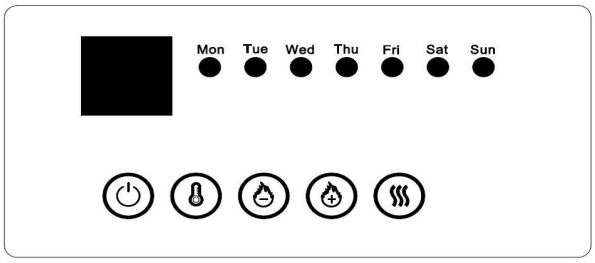

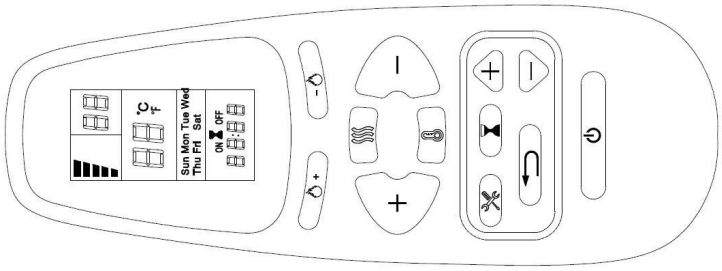

KEZELŐFELÜLET

GOMB	FUNKCIÓ	TEVÉKENYSÉG & KIJELZŐ
BE-/KIKAPCSOLÓ	**BE**: Aktiválja a kezelőfelület és a távirányító funkcióit. Bekapcsolja a lángeffektust. **KI**: Kikapcsolja a kezelőfelület és a távirányító funkcióit. Kikapcsolja a lángeffektust.	1. **Egyszer megnyomva**: A kijelzőfény bekapcsolódik. A készülék bekapcsolódik. Az összes funkció aktiválva van. 2. **Ismét megnyomva**: A lángeffektus kikapcsol. A készülék és minden funkciója kikapcsol.
LÁNG	**LÁNG „-”**: Tompítja a lángeffektust. **FIGYELEM:** A lángeffektus bekapcsolva marad, amíg meg nem nyomja a kikapcsológombot. A kandalló bekapcsolásához a lángeffektusnak is bekapcsolva kell lennie.	1. **Egyszer megnyomva**: A lángeffektus fénye tompul. 2. **Nyomja ismét addig, amíg eléri a kívánt fokozatot.** A lángeffektus a gomb minden megnyomásával tovább tompul.
LÁNG	**LÁNG „+”**: Világosabbra állítja a lángeffektust. **FIGYELEM:** A lángeffektus bekapcsolva marad, amíg meg nem nyomja a kikapcsológombot. A kandalló bekapcsolásához a lángeffektusnak is bekapcsolva kell lennie.	1. **Egyszer megnyomva**: A lángeffektus világosabb lesz. 2. **Nyomja ismét addig, amíg eléri a kívánt fokozatot.** A lángeffektus a gomb minden megnyomásával világosabbá válik.

KANDALLÓ	**KANDALLÓGOMB:** Be- és kikapcsolja a kandallót. **FIGYELEM:** A kandalló csak akkor működik, ha a lángeffektus be van kapcsolva. Ha a lángeffektus ki van kapcsolva, a kandallót nem lehet bekapcsolni. **FIGYELEM:** A túlhevülés elkerülése érdekében a kandalló 10 másodpercen keresztül hűvös levegőt fúj a helyiségbe, mielőtt bekapcsol és miután kikapcsol.	1. **Egyszer megnyomva**: Az ellenőrző lámpa világítani kezd. A ventilátor 10 másodpercen keresztül hűvös levegőt fúj a helyiségbe. A kandalló alacsony fokozaton kapcsolódik be és meleg levegőt fúj a helyiségbe. 2. **Ismét megnyomva**: Az ellenőrző lámpa világítani kezd. 3. A kandalló magas fokozaton kapcsolódik be és forró levegőt fúj a helyiségbe. 4. **Ismét megnyomva:** A kandalló kikapcsol. A ventilátor hűvös levegőt fúj a helyiségbe, majd kikapcsolódik.
HŐMÉRSÉKLET	**HŐMÉRSÉKLET-GOMB:** Be- és kikapcsolja a kandallót. **FIGYELEM:** A gombot 5 másodpercen keresztül lenyomva tartva tudja ℃-ről ℉-re állítani a hőmérséklet-kijelzőt. Ugyanígy tud váltani ℃ és ℉ között.	1. **Egyszer megnyomva:** Az ellenőrző lámpa világítani kezd. A hőmérséklet 18 ℃-ra emelkedik. 2. **Ismét megnyomva:** Beállíthatja a kívánt hőmérsékletet. A digitális kijelzőn a következő beállítások láthatók:

NO	0	1	2	3	4	5	6	7	8	9	10	11	12
℃	18	19	20	21	22	23	24	25	26	27	28	29	30
℉	64	66	68	70	72	74	76	78	80	82	84	86	88
	65	67	69	71	73	75	77	79	81	83	85	87	

A jelentése: "NE TAKARJA LE"

AUTOMATIKUS KIKAPCSOLÁS

Túlmelegedés esetén a készülék automatikusan kikapcsol. Ha ez előfordul, az elektromos kandallót ki kell húzni a konnektorból. Mielőtt újra használná az elektromos kandallót, hagyja hűlni körülbelül 20 percig. Ellenőrizze, hogy a levegő be- és kivezető nyílásokban nem található-e por, bolyhos anyagok, stb.

KARBANTARTÁS

Karbantartási munkálatok végzése előtt válassza el a készüléket az áramellátástól!

Távirányító

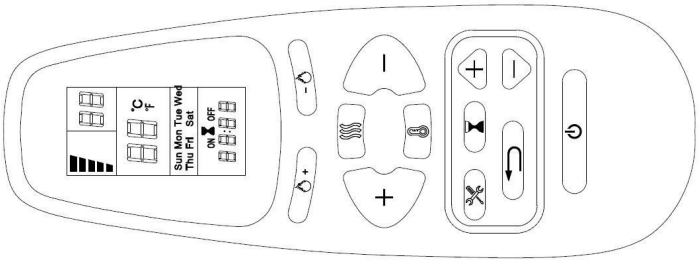

GOMB	FUNKCIÓ	TEVÉKENYSÉG & KIJELZŐ
BE-/KIKAPCSOLÓ	**BE**: Aktiválja a kezelőfelület és a távirányító funkcióit. Bekapcsolja a lángeffektust. **KI**: Kikapcsolja a kezelőfelület és a távirányító funkcióit. Kikapcsolja a lángeffektust.	1. **Egyszer megnyomva**: A kijelzőfény bekapcsolódik. A készülék bekapcsolódik. Az összes funkció aktiválva van. 2. **Ismét megnyomva**: A lángeffektus kikapcsol. A készülék és minden funkciója kikapcsol.
LÁNG	**LÁNG „-”**: Tompítja a lángeffektust. **FIGYELEM:** A lángeffektus bekapcsolva marad, amíg meg nem nyomja a kikapcsológombot. A kandalló bekapcsolásához a lángeffektusnak is bekapcsolva kell lennie.	3. **Egyszer megnyomva**: A lángeffektus fénye tompul. 4. **Nyomja ismét addig, amíg eléri a kívánt fokozatot.** A lángeffektus a gomb minden megnyomásával tovább tompul.
LÁNG	**LÁNG „+”**: Világosabbra állítja a lángeffektust. **FIGYELEM:** A lángeffektus bekapcsolva marad, amíg meg nem nyomja a kikapcsológombot. A kandalló bekapcsolásához a lángeffektusnak is bekapcsolva kell lennie.	3. **Egyszer megnyomva**: A lángeffektus világosabb lesz. 4. **Nyomja ismét addig, amíg eléri a kívánt fokozatot.** A lángeffektus a gomb minden megnyomásával világosabbá válik.

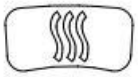 **KANDALLÓ**	**KANDALLÓGOMB:** Be- és kikapcsolja a kandallót. **FIGYELEM:** A kandalló csak akkor működik, ha a lángeffektus be van kapcsolva. Ha a lángeffektus ki van kapcsolva, a kandallót nem lehet bekapcsolni. **FIGYELEM:** A túlhevülés elkerülése érdekében a kandalló 10 másodpercen keresztül hűvös levegőt fúj a helyiségbe, mielőtt bekapcsol és miután kikapcsol.	1. **Egyszer megnyomva**: Az ellenőrző lámpa világítani kezd. A ventilátor 10 másodpercen keresztül hűvös levegőt fúj a helyiségbe. A kandalló alacsony fokozaton kapcsolódik be és meleg levegőt fúj a helyiségbe. 2. **Ismét megnyomva**: Az ellenőrző lámpa világítani kezd. A kandalló magas fokozaton kapcsolódik be és forró levegőt fúj a helyiségbe. 3. **Ismét megnyomva:** A kandalló kikapcsol. A ventilátor hűvös levegőt fúj a helyiségbe, majd kikapcsolódik.

IDŐZÍTŐBEÁLLÍTÁSOK A TÁVIRÁNYÍTÓN

: **Időzítő:** Aktuális nap-, idő- és hétkijelzés. Nyomja meg a gombot a funkciók beállításához és megerősítéséhez.	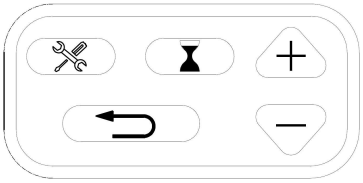
: **Beállítás:** A gombot megnyomva a következő lépéshez jut (az időzítőgombbal kell használni). Nyomja meg a gombot a heti időzítő megerősítéséhez.	
: **Vissza** Nyomja meg a gombot az időzítő beállításainak törléséhez. A gombot megnyomva az előző lépéshez jut (a beállítógombbal kell használni).	
:**Fel és le** (a beállítógombbal kell használni).	
LCD KÉPERNYŐ	

Hétköznap Mon (hétfő), Tues (kedd), Wed (szerda), Thurs (csütörtök), Fri (péntek), Sat (szombat), Sun (vasárnap) **Időkijelző:** Aktuális idő/időzítő 00:00-tól 24:00-ig FIGYELEM: 00-12:00 délelőtt / 13:00-24:00 délután	Sun Mon Tue Wed Thu Fri Sat ON OFF 88:88	**Figyelem:** A funkciókat csak akkor tudja beállítani, amikor a megfelelő betűk vagy számok világítanak. **Figyelem:** állítsa az időzítőt az aktuális időre, mielőtt beállítja a heti időzítőt.

HŐMÉRSÉKLET

HŐMÉRSÉKLET-GOMB: Be- és kikapcsolja a kandallót.

FIGYELEM: A gombot 5 másodpercen keresztül lenyomva tartva tudja ℃-ről ℉-re állítani a hőmérséklet-kijelzőt. Ugyanígy tud váltani ℃ és ℉ közö .

1. **Egyszer megnyomva:** Az ellenőrző lámpa világítani kezd.
   A hőmérséklet 18 ℃-ra emelkedik.
2. **Ismét megnyomva:** Beállíthatja a kívánt hőmérsékletet. A digitális kijelzőn a következő beállítások láthatók:

NO	0	1	2	3	4	5	6	7	8	9	10	11	12
℃	18	19	20	21	22	23	24	25	26	27	28	29	30
℉	64	66	68	70	72	74	76	78	80	82	84	86	88
	65	67	69	71	73	75	77	79	81	83	85	87	

1. Aktuális nap és idő beállítása

1. Nyomja meg egyszer a gombot. Amint a „MON” (hétfő) világítani kezd, nyomja meg a gombot az aktuális nap kiválasztásához.
2. Nyomja meg a gombot. Amint az órajelző világítani kezd, nyomja meg a gombot az aktuális óra kiválasztásához.
3. Nyomja meg ismét a gombot. Amint a percjelző világítani kezd, nyomja meg a gombot az aktuális perc kiválasztásához.
4. Nyomja meg ismét a gombot. Sikeresen beállította az aktuális időt.

2. Heti ciklusú be-/kikapcsolási idő és hőmérséklet beállítása

1. Nyomja meg a gombot. Amint a „MON” (hétfő) világítani kezd, nyomja meg háromszor a gombot. Amint az „ON” világítani kezd, nyomja meg a gombot a kandalló kívánt bekapcsolási idejének (óra és perc) beállításához.

Nyomja meg bármikor a gombot a beállított számok törléséhez és a bekapcsolási időzítő kikapcsolásához.

Figyelem:

Az időzítőt csak 30 perces lépésekben lehet beállítani (tehát 00:00 - 00:30; 00:30 - 01:00, stb.)

2. Nyomja meg ezt a gombot: amint az „OFF” világítani kezd, nyomja meg a gombot a kívánt kikapcsolási idő (óra és perc) kiválasztásához.

   Nyomja meg a gombot a kandalló kívánt kikapcsolási idejének (óra és perc) beállításához.

3. Nyomja meg ismét a gombot. Amint a „18'” világítani kezd, nyomja meg a gombot a hétfői hőmérséklet beállításához.

Megjegyzés:

Ha már beállított egy hőmérsékletet, a „18” helyett az jelenik meg.

4. Nyomja meg ismét a gombot. Amint a „TUES“ (kedd) jelenik meg a képernyőn és az „ON” világítani kezd, nyomja meg a gombot a kandalló keddi bekapcsolási idejének (óra és perc) beállításához.

5. Nyomja meg ismét a gombot. Amint az „OFF” világítani kezd, nyomja meg a gombot a kandalló keddi kikapcsolási idejének (óra és perc) beállításához.

6. Nyomja meg ismét a gombot. Amint a „18” világítani kezd, nyomja meg a gombot a keddi hőmérséklet beállításához.

7. Ismételje meg az 1-6 lépést a szerdai, csütörtöki, pénteki, szombati és vasárnapi be- és kikapcsolási idő és hőmérséklet beállításához.

8. Nyomja meg a vagy gombot a beállítás befejezéséhez. Eközben ügyeljen arra, hogy a távirányítót a jelfogóra irányítsa, amely a készülék közepén található. A készülék jelzőhanggal jelzi a beállítás sikeres lezárását.

Figyelmeztetés nyitott ablaknál

Ha a szobahőmérséklet 3 percen belül 10 fokkal csökken, a készülék feltételezi, hogy nyitott ablak van a közelben. A készülék ekkor magasról alacsony fűtési fokozatra vált, hogy energiát takarítson meg. Ha a készülék már alacsony fokozaton volt, akkor most kikapcsol.

A magasról alacsony fűtési fokozatra váltáskor három jelzőhang hangzik fel és a digitális kijelzőn háromszor felvillan a „88”, mielőtt megjelenik az aktuális fűtési fokozat.

Az alacsony fűtési fokozatról kikapcsolásra váltáskor három jelzőhang hangzik fel és a digitális kijelzőn többször felvillan

a „88”. A fűtési funkció visszaállításához ld. a „Távirányító” szakaszt.

Izzócsere

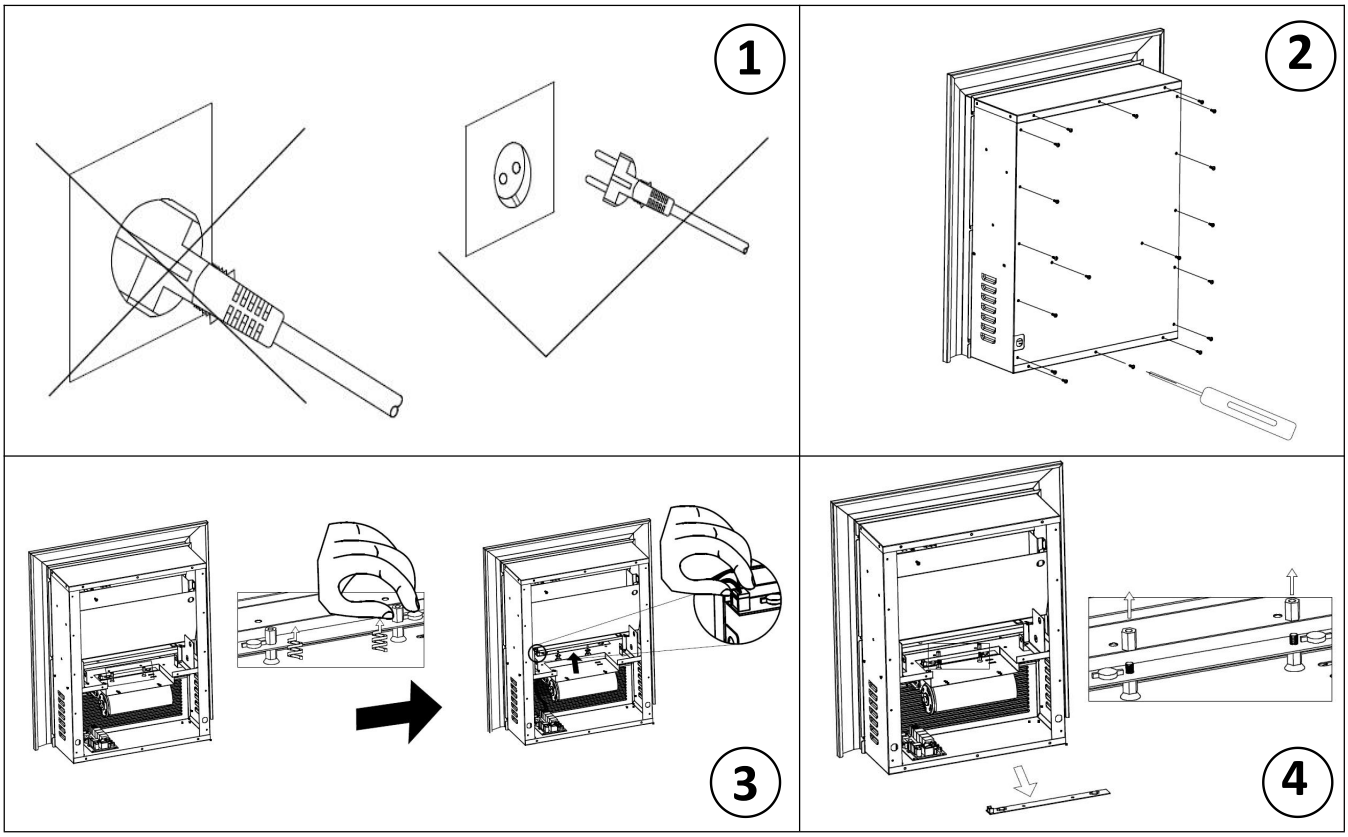

TISZTÍTÁS

- Az összes réz alkatrész lakkozott és egyszerűen tisztítható egy puha ruhával. Ne használjon súroló terméket.
- A levegőnyílásokat porszívóval tisztítsa.
- Ne mártsa az áramellátó kábelt vagy a csatlakozódugót vízbe vagy más folyadékba.

MŰSZAKI ADATOK

Működési feszültség: AC 220-240V 50Hz

Energiafogyasztás: 1400-1600W

Ön is segíthet a környezet védelmében!
Kérjük, ne feledje el betartani a helyi szabályozásokat: a használhatatlanná vált elektromos berendezéseket adja le az erre kijelölt hulladékgyűjtő helyeken.

Descriere:

a. Ieșire pentru aer
b. Ecran
c. Panou de control

Instalare și importante NOTE:

- Îndepărtați toate materialele de ambalare. Verificați dacă toate piesele necesare sunt prezente, dacă o piesă este deteriorată sau lipsă, contactați distribuitorul.
- Înainte de prima utilizare, vă rugăm să verificați dacă tensiunea de rețea este în concordanță cu datele de pe eticheta produsului.
- Aparatul nu trebuie folosit în zone unde sunt depozitate materiale periculoase și ușor inflamabile, cum ar fi combustibil, diluant, vopsele și lacuri.
- Nu amplasați șemineul electric direct sub o priză fixă
- Avertisment: pentru a evita supraîncălzirea, nu acoperiți încălzitorul.
- Nu puneți șemineul electric direct pe covoare sau pe alte podele similare.
- Aceasta pentru a evita posibilele decolorări cauzate de căldură.
- Nu utilizați acest încălzitor în imediata vecinătate a unei băi, a unui duș sau a unei piscine.
- Nu manipulați ștecherul cu mâinile umede sau umede
- Aduceți ștecherul de fiecare dată înainte de curățare și când aparatul nu este utilizat.
- Nu introduceți obiecte în priză de curent deteriorată.
- Nu introduceți obiecte în interiorul aparatului și nu introduceți corpuri străine în aparat. Acest lucru poate duce la electrocutare, incendiu sau deteriorarea încălzitorului.
- Nu mutați aparatul în timpul utilizării.
- Nu utilizați acest încălzitor cu un programator, temporizator, sistem separat de comandă la distanță sau orice alt dispozitiv care comută încălzitorul automat, deoarece există un risc de incendiu dacă încălzitorul este acoperit sau poziționat incorect.
- Acest aparat nu este destinat utilizării de către persoane (inclusiv copii) cu capacități fizice, senzoriale sau mentale reduse sau lipsă de experiență și cunoștințe, cu excepția cazului în care au fost supravegheate sau instruite cu privire la utilizarea aparatului de către o persoană responsabilă de siguranța acestora .
- Copiii trebuie supravegheați pentru a se asigura că nu se joacă cu aparatul.
- În cazul în care cablul de alimentare este deteriorat, acesta trebuie înlocuit de producător, de agentul de service sau de o persoană calificată, pentru a evita pericolul.
- Acest aparat este destinat utilizării în gospodării și aplicații similare, cum ar fi: bucătării în magazine, birouri și alte medii de lucru, case de ferme, clienți în hoteluri, moteluri și alte medii de tip rezidențial, medii de tip bed and breakfast.
- Acest dispozitiv de încălzire nu este potrivit pentru asamblarea în vehicule și mașini.
  Pentru a evita pericolul datorat resetării accidentale a întreruperii termice. Acest aparat nu trebuie alimentat printr-un dispozitiv extern de comutare, cum ar fi temporizatorul, sau conectat la un circuit care este pornit și oprit în mod regulat de către utilitar.

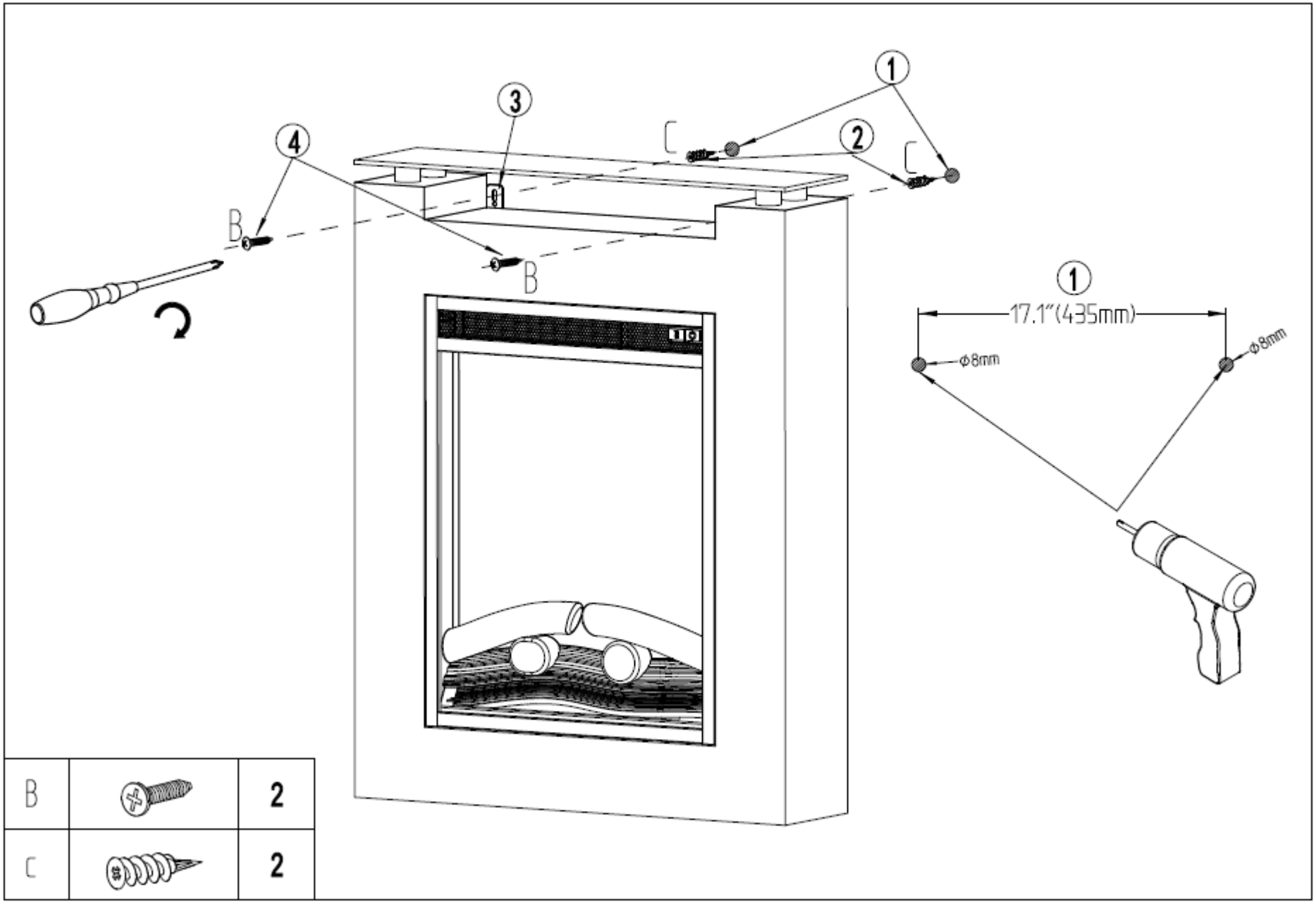

B		2
C		2

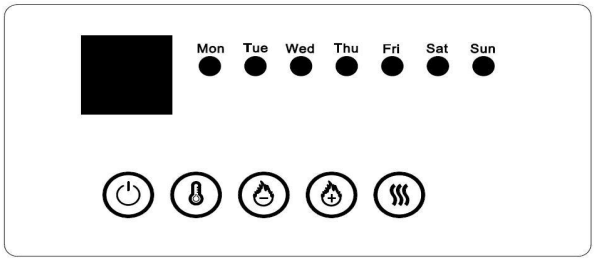

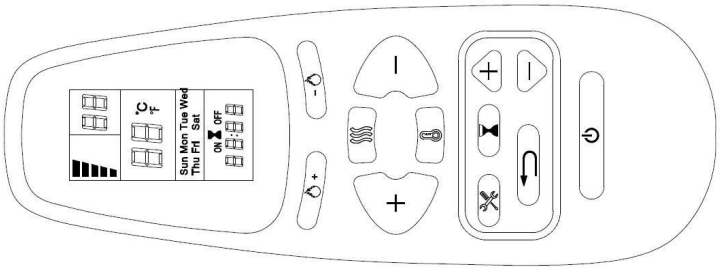

Panou de comandă

TASTĂ	FUNCȚIE	ACȚIUNE & AFIȘAJ
POWER	**PORNIT**: Activează funcțiile panoului de comandă și ale telecomenzii. Pornește efectul de flacără. **OPRIT**: Dezactivează funcțiile panoului de comandă și ale telecomenzii. Oprește efectul de flacără.	1. **Apăsați o dată**: Indicatorul luminos se aprinde. Aparatul se aprinde. Toate funcțiile sunt activate. 2. **Apăsați din nou**: Efectul de flacără este oprit. Aparatul și toate funcțiile sunt oprite.
FLACĂRĂ	**FLACĂRĂ „-”**: Estompează efectul flacără. **INDICAȚIE:** Efectul de flacără rămâne pornit până când este apăsată tasta power pentru a opri aparatul. Efectul de flacără trebuie să fie pornit pentru a putea porni șemineul.	1. **Apăsați o dată:** Efectul de flacără este estompat. 2. **Apăsați din nou până când ajungeți la nivelul dorit.** Efectul de flacără se reduce în continuare printr-o nouă apăsare a tastei.
FLACĂRĂ	**FLACĂRĂ „+”**: Setează efectul de flacără mai luminos. **MENȚIUNE:** Efectul de flacără rămâne pornit până când este apăsată tasta power pentru a opri aparatul. Efectul de flacără trebuie să fie pornit pentru a putea porni șemineul.	1. **Apăsați o dată:** Efectul de flacără devine mai luminos. 2. **Apăsați din nou până când ajungeți la nivelul dorit.** Efectul de flacără devine mai luminos cu fiecare nouă apăsare a tastei.

ȘEMINEU	**TASTĂ ȘEMINEU**: Pornește și oprește șemineul. **INDICAȚIE:** Șemineul funcționează doar atunci când efectul de flacără este pornit. Când efectul de flacără este oprit, șemineul nu poate fi pornit. **MENȚIUNE:** Pentru a evita supraîncălzirea, șemineul suflă timp de 10 secunde aer rece în cameră înainte de a se pune în funcțiune și după ce s-a oprit.	1. **Apăsați o dată**: Indicatorul luminos se aprinde. Ventilatorul suflă timp de 10 secunde aer rece în cameră. Șemineul se setează pe o treaptă joasă și suflă aer cald în cameră. 2. **Apăsați din nou**: Indicatorul luminos se aprinde. 3. Șemineul se setează pe o treaptă superioară și suflă aer cald în cameră. 4. **Apăsați din nou:** Șemineul se stinge. Ventilatorul suflă aer rece în cameră și se stinge apoi.
TEMP	**TASTĂ TEMPERATURĂ:** Pornește și oprește șemineul. **MENȚIUNE:** Confirmați tasta și țineți-o apăsată timp de 5 secunde pentru a seta afișajul de temperatură din ℃ în ℉. Procedați la fel și când doriți să schimbați din ℉ în ℃.	1. **Apăsați o dată:** Indicatorul luminos se aprinde. Temperatura crește la 18 ℃. 2. **Apăsați din nou:** Pentru setarea temperaturii dorite. Pe afișajul digital se pot vedea următoarele setări:

NO	0	1	2	3	4	5	6	7	8	9	10	11	12
℃	18	19	20	21	22	23	24	25	26	27	28	29	30
℉	64	66	68	70	72	74	76	78	80	82	84	86	88
	65	67	69	71	73	75	77	79	81	83	85	87	

înseamnă: "nu acoperă"

OPRIRE AUTOMATĂ
În caz de supraîncălzire, aparatul va fi închis automat o. În acest caz, emineul electric trebuie să fie deconectat de la priza electrică. emineul electric trebuie să se răcească aproximativ 20 de minute înainte de reutilizare.
Asigura i-vă că orificiile de admisie a aerului i prizele de aer sunt păstrate curate de praf, puf, etc.
ÎNTRE INERE
Înainte de efectuarea lucrărilor de între inere, deconecta i aparatul de la sursa de alimentare!

Telecomandă

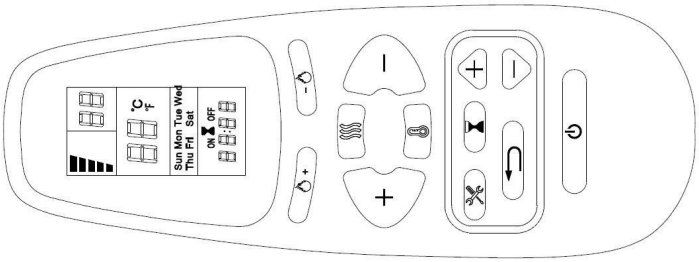

TASTĂ	FUNCȚIE	ACȚIUNE & AFIȘAJ
POWER	**PORNIT**: Activează funcțiile panoului de comandă și ale telecomenzii. Pornește efectul de flacără. **OPRIT**: Dezactivează funcțiile panoului de comandă și ale telecomenzii. Oprește efectul de flacără.	1. **Apăsați o dată:** Indicatorul luminos se aprinde. Aparatul se aprinde. Toate funcțiile sunt activate. 2. **Apăsați din nou**: Efectul de flacără este oprit. Aparatul și toate funcțiile sunt oprite.
FLACĂRĂ	**FLACĂRĂ „-”**: Estompează efectul flacără. **MENȚIUNE:** Efectul de flacără rămâne pornit până când este apăsată tasta power pentru a opri aparatul. Efectul de flacără trebuie să fie pornit pentru a porni șemineul.	3. **Apăsați o dată:** Efectul de flacără este estompat. 4. **Apăsați din nou până când ajungeți la nivelul dorit.** Efectul de flacără se reduce în continuare cu fiecare nouă apăsare a tastei.
FLACĂRĂ	**FLACĂRĂ „+”**: Setează efectul de flacără mai luminos. **MENȚIUNE:** Efectul de flacără rămâne pornit până când este apăsată tasta power pentru a opri aparatul. Efectul de flacără trebuie să fie pornit pentru a porni șemineul.	3. **Apăsați o dată:** Efectul de flacără devine mai luminos. 4. **Apăsați din nou până când ajungeți la nivelul dorit.** Efectul de flacără devine mai luminos cu fiecare nouă apăsare a tastei.

ȘEMINEU	**TASTĂ ȘEMINEU**: Pornește și oprește șemineul. **MENȚIUNE:** Șemineul funcționează doar atunci când efectul de flacără este pornit. Când efectul de flacără este oprit, șemineul nu poate fi pornit. **MENȚIUNE:** Pentru a evita supraîncălzirea, șemineul suflă timp de 10 secunde aer rece în cameră înainte de a se pune în funcțiune și după ce s-a oprit.	1. **Apăsați o dată:** Indicatorul luminos se aprinde. Ventilatorul suflă timp de 10 secunde aer rece în cameră. Șemineul se setează pe o treaptă joasă și suflă aer cald în cameră. 2. **Apăsați din nou**: Indicatorul luminos se aprinde. Șemineul se setează pe o treaptă înaltă și suflă aer cald în cameră. 3. **Apăsați din nou:** Șemineul se stinge. Ventilatorul suflă aer rece în cameră și se stinge apoi.

SETĂRI TIMER PE TELECOMANDĂ

: **Timer:** Afișajul zilei, orei și săptămânii actuale. Apăsați această tastă pentru a efectua sau confirma setările.	
: **Setare:** Apăsați tasta pentru a ajunge la pasul anterior (a se utiliza împreună cu tasta Timer). Apăsați această tastă pentru a seta timerul săptămânal.	
: **Înapoi:** Apăsați tasta pentru a șterge setările timerului. Apăsați tasta pentru a ajunge la următorul pas (a se utiliza împreună cu tasta Setare).	
:**În sus și în jos** (a se utiliza împreună cu tasta Setare).	
Ecran LCD	

Ziua săptămânii Mon, Tues, Wed, Thurs, Fri, Sat, Sun	Sun Mon Tue Wed Thu Fri Sat	**Notă:** Funcțiile pot fi ajustate doar atunci când literele sau cifrele corespunzătoare se aprind. **Mențiune:** Setați timerul pe ora curentă înainte de a efectua setările săptămânale.
Format afișare: Ora curentă/ timer de la 00:00 până la 24:00 MENȚIUNE: 00-12:00 este dimineața / 13:00-24:00 este după-amiaza	ON OFF 8 8:8 8	

TEMP

TASTĂ TEMPERATURĂ: Pornește și oprește șemineul.

MENȚIUNE: Apăsați tasta și țineți-o apăsată timp de 5 secunde pentru a schimba afișajul de temperatură din ℃ în ℉. Procedați la fel și când doriți să schimbați din ℉ în ℃.

1. **Apăsați o dată:** Indicatorul luminos se aprinde. Temperatura crește la 18 ℃.
2. **Apăsați din nou:** Pentru setarea temperaturii dorite. Pe afișajul digital se pot vedea următoarele setări:

NO	0	1	2	3	4	5	6	7	8	9	10	11	12
℃	18	19	20	21	22	23	24	25	26	27	28	29	30
℉	64	66	68	70	72	74	76	78	80	82	84	86	88
	65	67	69	71	73	75	77	79	81	83	85	87	

1. Setarea zilei și a orei curente

1. Apăsați o dată. Imediat ce „MON” (Luni) se aprinde, apăsați pentru a selecta ziua curentă.
2. Apăsați . Imediat ce se aprinde afișajul orei, apăsați pentru a selecta ora curentă.
3. Apăsați din nou . Imediat ce se aprinde afișajul minutelor, apăsați pentru a selecta minutele.
4. Apăsați din nou . Ora actuală este setată acum.

2. Setați ora de pornire/oprire și temperatura în ciclu săptămânal

1. Apăsați . Imediat ce „MON“ se aprinde, apăsați de trei ori. Imediat ce „ON” se aprinde, apăsați pentru a selecta ora și minutele la care să pornească șemineul.

apăsați această tastă oricând pentru a șterge cifrele și pentru a stinge timerul de pornire.

Notă:

Timerul poate fi setat doar în etape de 30 minute (și anume 00:00 - 00:30; 00:30 - 01:00, etc.)

2. Apăsați . Imediat ce se aprinde „OFF“ apăsați pentru a selecta ora și minutele la care să se oprească șemineul. Apăsați pentru a selecta ora și minutul dorit la care să se stingă șemineul.

3. Apăsați din nou. Imediat ce se aprinde „18”, apăsați pentru a selecta temperatura dorită pentru ziua de luni.

Mențiune:

Dacă a fost deja setată o temperatură, aceasta este afișată în loc de „18“.

4. Apăsați din nou. Imediat ce „TUES“ este afișat pe ecran și „ON“ se aprinde, apăsați pentru a selecta ora și minutul dorit la care să pornească șemineul marțea.

5. Apăsați din nou. Imediat ce „OFF“ se aprinde, apăsați pentru a selecta ora și minutele dorite la care să se stingă șemineul în ziua de marți.

6. Apăsați din nou. Imediat ce se aprinde „18”, apăsați pentru a selecta temperatura dorită pentru ziua de marți.

7. Repetați pașii 1-6 pentru a seta ora de pornire, de oprire precum și temperatura pentru miercuri, joi, vineri, sâmbătă și duminică.

8. Apăsați sau pentru a încheia setările. Asigurați-vă că îndreptați telecomanda înspre receiver care se află în mijlocul aparatului. Aparatul indică printr-un semnal sonor că setarea a fost încheiată cu succes.

Avertisment în caz de fereastră deschisă

Dacă temperatura ambiantă scade cu 10 grade în decurs de 3 minute, aparatul presupune că în apropiere se află o fereastră deschisă. Pentru a economisi energie aparatul se mută de pe treapta superioară pe treapta inferioară de căldură. Dacă aparatul este deja setat pe treapta inferioară, acesta se oprește.

Schimbând din treapta superioară în treapta inferioară de căldură se aud trei semnale sonore și pe afișajul digital este afișat de trei ori „88“ înainte de a fi afișată treapta actuală de căldură.

Schimbând din treapta superioară în treapta inferioară de căldură se aud trei semnale sonore și pe afișajul digital se aprinde de mai multe ori „88“. Pentru a reseta funcția de încălzire a se vedea secțiunea „Telecomandă“.

Înlocuirea lămpii

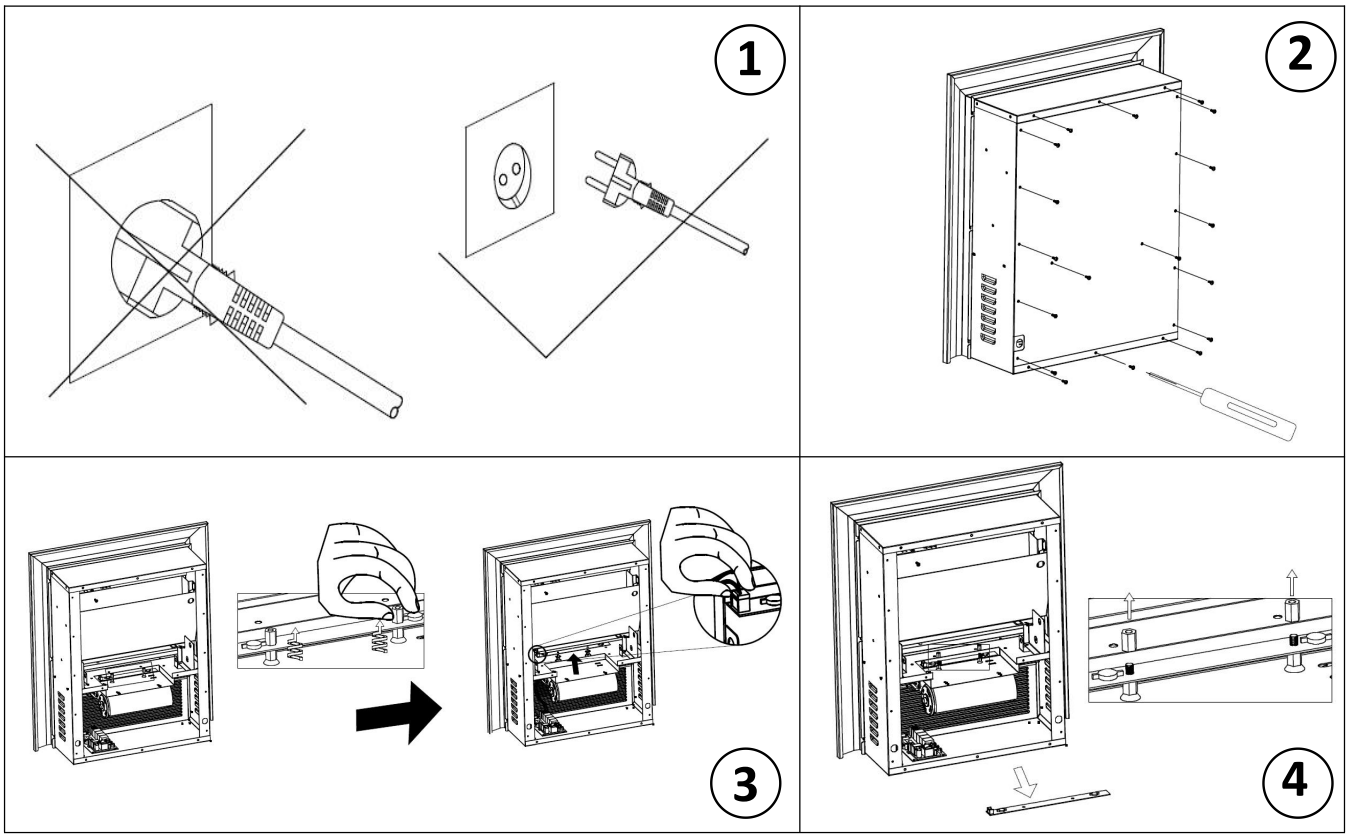

CURĂ ARE

• Toate alamatele sunt lăcuite i pot fi cură ate pur i simplu folosind o cârpă moale. Nu folosi material abraziv.

• Cură a i orificiile de ventila ie cu un aspirator.

• Nu scufunda i cablul de alimentare sau techerul în apă sau în alte lichide.

DATE TEHNICE:

Tensiune de lucru: AC 220-240V 50Hz

Consum de energie: 1400-1600W

Pute i ajuta la protejarea mediului!

Nu uita i să respecta i reglementările locale: pune i-vă echipamentul electric care nu func ionează într-un centru adecvat de eliminare a de eurilor.

ОПИСАНИЕ:

a. Отвор за отвеждане на въздух
b. Филтърен екран
c. контролен панел

ИНСТАЛАЦИЯ И ВАЖНИ ЗАБЕЛЕЖКИ:

- Отстранете всички опаковъчни материали. Проверете дали са налични всички необходими части; ако има повредена част или липсва такава, се свържете със своя представител.
- Преди да я използвате за първи път, проверете дали напрежението на електрозахранването съответства на данните на етикета на продукта.
- Уредът не трябва да бъде използван в зони, в които се съхраняват опасни и лесно запалими материали, като гориво, разредители, бои и лакове.
- Не поставяйте нагревателя с вентилатор точно под фиксиран електрически контакт.
- Не покривайте отворите за приток или за отвеждане на въздух на електрическата камина, за да се избегне прегряване.
- Не поставяйте електрическата камина на мокети или други подобни подови настилки. Това се прави, за да се избегне евентуална промяна на цвета поради горещината.
- Не използвайте електрическата камина във или близо до басейни, вани, душове или други мокри зони.
- Не докосвайте с щепсела с мокри или влажни ръце.
- Всеки път при почистване или когато уредът не се използва, изваждайте щепсела от контакта.
- Не включвайте щепсела в повреден контакт.
- Не слагайте никакви предмети във вътрешността на уреда и го предпазвайте от всякакви чужди тела. Това може да доведе до електрически удар, пожар или повреда в нагревателя.
- Не местете уреда, докато го използвате.
- Уредът не трябва да се управлява чрез външен таймер-превключвател или чрез отделна система с дистанционно управление.
- Този уред не е предназначен за използване от лица (вкл. деца) с намалени физически, сетивни или умствени способности или с липса на опит и знания, освен ако не работят с него под надзора или според инструкциите на лице, носещо отговорност за тяхната безопасност.
- Децата трябва да бъдат наблюдавани, за да се гарантира, че не играят с уреда.
- Не работете с уреда с повреден кабел или щепсел. При неизправност на уреда, изпускане или повреда от всякакъв вид върнете продукта в сервиз за проверка, електрическа или механична настройка или ремонт.
- Този уред е предназначен за употреба в домакинството и подобни приложения, като: кухненски помещения за персонала в магазини, офиси и други работни среди; ферми, от клиенти в хотели, мотели и друг тип жилищни среди, къщи за гости от типа „легло и закуска“.

- Това нагряващо устройство не е подходящо за монтиране в превозни средства и машини.
- За избягване на риск поради неумишлено нулиране на термичния прекъсвач. Този уред не трябва да се захранва чрез външно превключващо устройство, като таймер, или да се свързва към верига, която редовно се включва и изключва според натовареността.

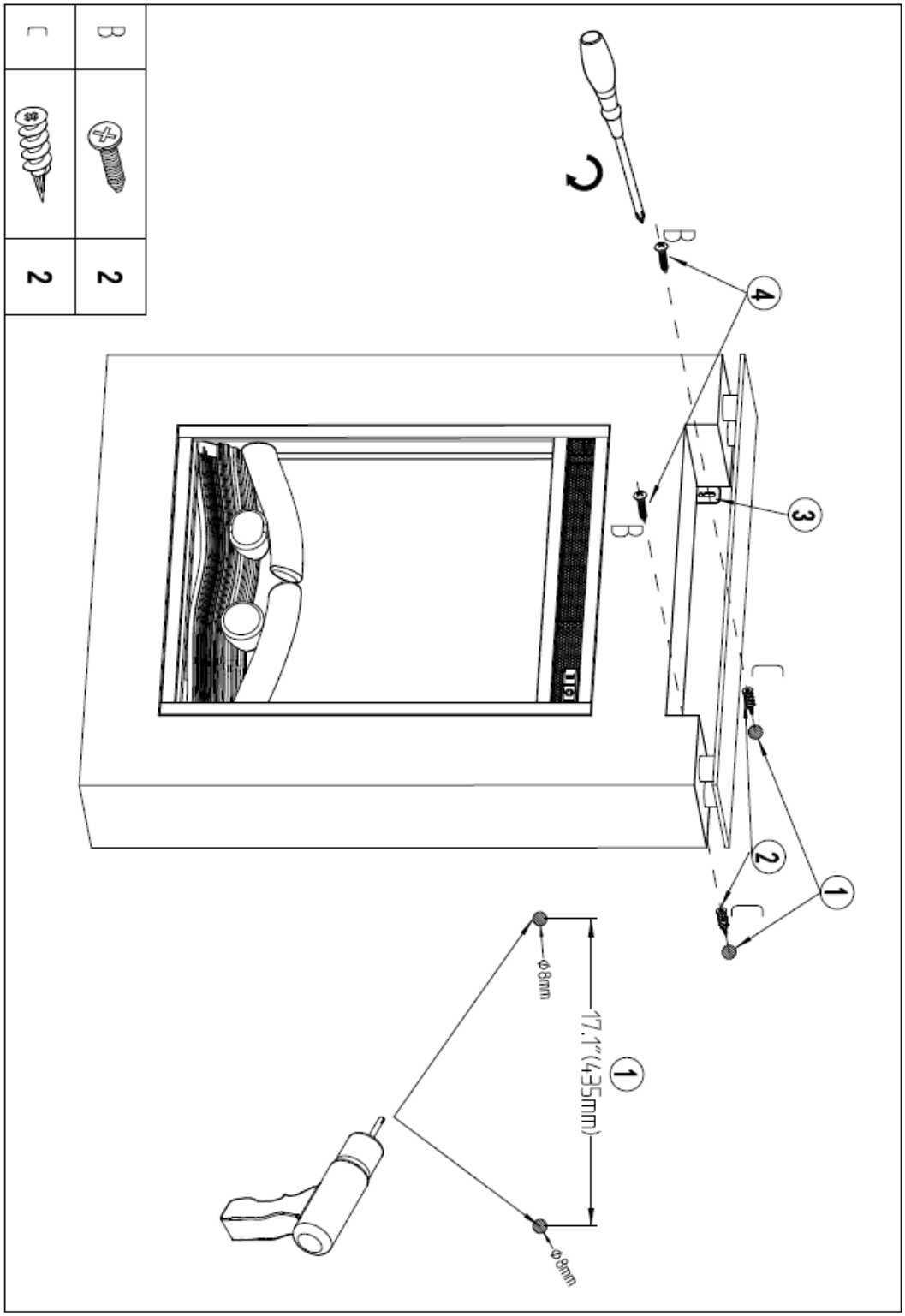

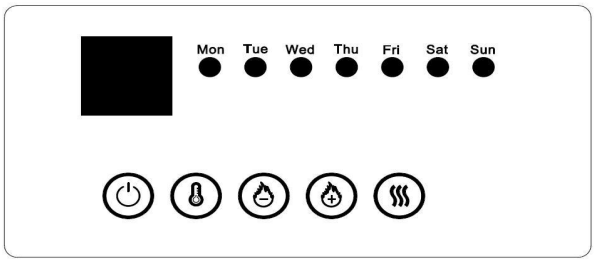

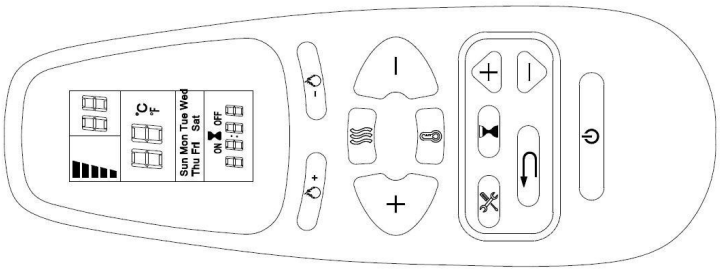

Контролен панел

БУТОН	ФУНКЦИЯ	ДЕЙСТВИЕ & ПОКАЗВАНЕ
ЗАХРАНВА-НЕ	**ВКЛЮЧЕНО**: Активира функциите на контролния панел и дистанционното управление. Включва пламък-ефекта. **ИЗКЛЮЧЕНО**: Деактивира функциите на контролния панел и дистанционното управление. Изключва пламък-ефекта.	1. **Натискане веднъж:** Светлинният индикатор се включва. Уредът се включва. Всички функции са активирани. 2. **Натискане още веднъж:** Пламък-ефектът се изключва. Уредът и всички функции се изключват.
ПЛАМЪК	**ПЛАМЪК „-”**: Димира пламък-ефекта. **ЗАБЕЛЕЖКА:** Пламък-ефектът остава включен, докато не се задейства бутонът за захранване, за да се изключи. Към момента на включване на камината пламък-ефектът трябва да е включен.	1. **Натискане веднъж:** Пламък-ефектът се димира. 2. Натискайте отново до достигане на желаната степен. Със всяко натискане на бутона пламък-ефектът се димира все повече.
ПЛАМЪК	**ПЛАМЪК „+”**: Настройва пламък-ефекта по-светъл. **ЗАБЕЛЕЖКА:** Пламък-ефектът остава включен, докато не се задейства бутонът за захранване, за да се изключи. Към момента на включване на камината пламък-ефектът трябва да е включен.	1. **Натискане веднъж:** Пламък-ефектът става по-светъл. 2. Натискайте отново до достигане на желаната степен. Със всяко натискане на бутона пламък-ефектът става все по-светъл.

КАМИНА	БУТОН КАМИНА: Включва и изключва камината. **ЗАБЕЛЕЖКА:** Камината работи само когато пламък-ефектът е включен. Когато пламък-ефектът е изключен, камината не може да бъде включена. **ЗАБЕЛЕЖКА:** За да се предотврати прегряване, преди да се включи и след като се изключи камината духа хладен въздух в помещението в продължение на 10 секунди.	1. **Натискане веднъж:** Контролната лампичка светва. Вентилаторът духа хладен въздух в помещението в продължение на 10 секунди. Камината се включва на ниска степен и духа топъл въздух в помещението. 2. **Натискане още веднъж:** Контролната лампичка светва. 3. Камината се включва на висока степен и духа горещ въздух в помещението. 4. **Натискане още веднъж:** Камината се изключва. Вентилаторът духа хладен въздух в помещението и след това се изключва.
ТЕМПЕРА-ТУРА	**БУТОН ТЕМПЕРАТУРА:** Включва и изключва камината. **ЗАБЕЛЕЖКА:** Натиснете бутона и го задръжте натиснат в продължение на 5 секунди, за да настроите показването на температурата от ℃ на ℉. По същия начин преминавате от ℉ на ℃.	1. **Натискане веднъж:** Контролната лампичка светва. Температурата се покачва на 18 ℃. 2. **Натискане още веднъж:** За настройване на желаната температура. На дигиталния екран се виждат следните настройки:

NO	0	1	2	3	4	5	6	7	8	9	10	11	12
℃	18	19	20	21	22	23	24	25	26	27	28	29	30
℉	64	66	68	70	72	74	76	78	80	82	84	86	88
	65	67	69	71	73	75	77	79	81	83	85	87	

ТоВа означава „НЕ ПОКРИВАЙ“

АВТОМАТИЧНО ИЗКЛЮЧВАНЕ

В случай на прегряване уредът ще се изключи автоматично. Ако това се случи, електрическата камина трябва да се изключи от контакта. Електрическата камина трябва да се охлади за около 20 минути, преди да я използвате отново. Уверете се, че отворите за входящ и изходящ въздух са чисти и в тях няма прах, пух и т.н.

ПОДДРЪЖКА

Преди извършване на работа по поддръжката изключете уреда от захранването!

Дистанционно управление

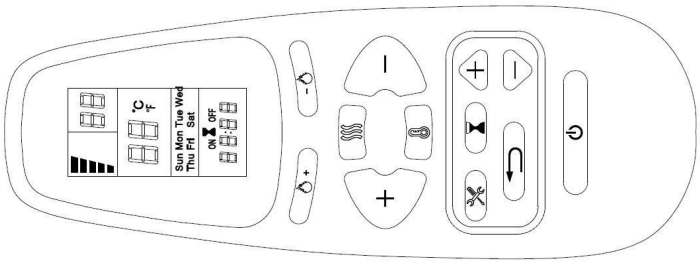

БУТОН	ФУНКЦИЯ	ДЕЙСТВИЕ & ПОКАЗВАНЕ
ЗАХРАН-ВАНЕ	**ВКЛЮЧЕНО**: Активира функциите на контролния панел и дистанционното управление. Включва пламък-ефекта. **ИЗКЛЮЧЕНО**: Деактивира функциите на контролния панел и дистанционното управление. Изключва пламък-ефекта.	1. **Натискане веднъж:** Светлинният индикатор се включва. Уредът се включва. Всички функции са активирани. 2. **Натискане още веднъж:** Пламък-ефектът се изключва. Уредът и всички функции се изключват.
ПЛАМЪК	**ПЛАМЪК „-”**: Димира пламък-ефекта. **ЗАБЕЛЕЖКА:** Пламък-ефектът остава включен, докато не се задейства бутонът за захранване, за да се изключи. Към момента на включване на камината пламък-ефектът трябва да е включен.	3. **Натискане веднъж:** Пламък-ефектът се димира. 4. Натискайте отново до достигане на желаната степен. Със всяко натискане на бутона пламък-ефектът се димира все повече.
ПЛАМЪК	**ПЛАМЪК „+”**: Настройва пламък-ефекта по-светъл. **ЗАБЕЛЕЖКА:** Пламък-ефектът остава включен, докато не се задейства бутонът за захранване, за да се изключи. Към момента на включване на камината пламък-ефектът трябва да е включен.	3. **Натискане веднъж:** Пламък-ефектът става по-светъл. 4. Натискайте отново до достигане на желаната степен. Със всяко натискане на бутона пламък-ефектът става все по-светъл.

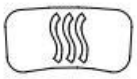 **КАМИНА**	**БУТОН КАМИНА:** Включва и изключва камината. **ЗАБЕЛЕЖКА:** Камината работи само когато пламък-ефектът е включен. Когато пламък-ефектът е изключен, камината не може да бъде включена. **ЗАБЕЛЕЖКА:** За да се предотврати прегряване, преди да се включи и след като се изключи камината духа хладен въздух в помещението в продължение на 10 секунди.	1. **Натискане веднъж:** Контролната лампичка светва. Вентилаторът духа хладен въздух в помещението в продължение на 10 секунди. Камината се включва на ниска степен и духа топъл въздух в помещението. 2. **Натискане още веднъж:** Контролната лампичка светва. Камината се включва на висока степен и духа горещ въздух в помещението. 3. **Натискане още веднъж:** Камината се изключва. Вентилаторът духа хладен въздух в помещението и след това се изключва.

ТАЙМЕР НАСТРОЙКИ ВЪРХУ ДИСТАНЦИОННОТО УПРАВЛЕНИЕ

: **Таймер:** Актуално показване на дни, време и седмица. Натиснете бутона, за да направите или потвърдите настройки.	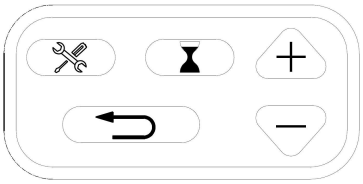
: **Настройка:** Натиснете бутона, за да стигнете до следващата стъпка (да се използва заедно с таймер-бутона). Натиснете бутона, за да потвърдите седмичния таймер.	
: **Обратно:** Натиснете бутона, за да изтриете таймер-настройките. Натиснете бутона, за да стигнете до предната стъпка (да се използва заедно с бутона за настройка).	
:Нагоре и надолу (да се използва заедно с бутона за настройка).	
LCD-екран	

Ден от седмицата Mon (Пон.), Tues (Вт.), Wed (Ср.), Thurs (Четв.), Fri (Пет.), Sat (Съб.), Sun (Нед.)	Sun Mon Tue Wed Thu Fri Sat	**Забележка:** Функциите могат да се регулират само ако съответните букви или цифри светнат.
Показване на времето: Актуално време/ Таймер от 00:00 до 24:00 ЗАБЕЛЕЖКА: 00-12:00 е предиобед / 13:00-24:00 е следобед	ON OFF 8 8:8 8	**Забележка:** Настройте таймера на актуалното време преди да направите настройките за седмица.

ТЕМПЕ-РАТУРА	**БУТОН ТЕМПЕРАТУРА:** Включва и изключва камината. **ЗАБЕЛЕЖКА:** Натиснете бутона и го задръжте натиснат в продължение на 5 секунди, за да настроите показването на температурата от ℃ на ℉. По същия начин преминавате от ℉ на ℃.	1. **Натискане веднъж:** Контролната лампичка светва. Температурата се покачва на 18 ℃. 2. **Натискане още веднъж:** За настройване на желаната температура. На дигиталния екран се виждат следните настройки:

NO	0	1	2	3	4	5	6	7	8	9	10	11	12
℃	18	19	20	21	22	23	24	25	26	27	28	29	30
℉	64	66	68	70	72	74	76	78	80	82	84	86	88
	65	67	69	71	73	75	77	79	81	83	85	87	

1. Настройване на актуалния ден и актуалното време

1. Натиснете веднъж . Когато светне „MON” (понеделник), натиснете за избор на актуалния ден.
2. Натиснете . Когато светнат часовете, натиснете за избор на актуалния час.
3. Отново натиснете . Когато светнат минутите, натиснете , за избор на актуалната минута.
4. Отново натиснете . Актуалното време вече е настроено.

2. Настройване на време за включване и изключване и температура в седмичен цикъл

1. Натиснете . Когато светне „MON“ (понеделник), натиснете три пъти. Когато светне „ON“ (ВКЛЮЧЕНО), натиснете за избор на желаните час и минута, в които камината да се включи.

натиснете бутона по всяко време, за да изтриете цифрите и за изключване на таймера за включване.

Забележка:

Таймерът може да бъде настроен само на стъпки от 30 минути (тоест 00:00 - 00:30; 00:30 - 01:00, и т. н.)

2. Натиснете . Когато светне „OFF“ (ИЗКЛЮЧЕНО), натиснете за избор на желаните час и минута, в които камината да се изключи.
   Натиснете за избор на желаните час и минута, в които камината да се изключи.

3. Натиснете отново. Когато светне „18”, натиснете за избор на желаната температура за понеделник.

Забележка:

Ако вече е била настроена температура, то тя се вижда вместо „18“.

4. Натиснете отново. Когато на екрана се появи „TUES“ (вторник) и „ON“ (ВКЛЮЧЕНО) светне, натиснете за избор на желаните час и минута, в които камината във вторник да се включи.

5. Натиснете отново. Когато светне „OFF“ (ИЗКЛЮЧЕНО), натиснете за избор на желаните час и минута, в които камината във вторник да се изключи.

6. Натиснете отново. Когато светне „18”, натиснете за избор на желаната температура за вторник.

7. Повторете стъпки 1-6, за да настроите времето за включване и изключване, както и температурата за сряда, четвъртък, петък, събота и неделя.

8. Натиснете или , за да приключите настройването.. При това внимавайте дистанционното управление да е насочено към приемателя, който се намира в средата на уреда. Уредът показва посредством сигнален тон, че настройването успешно е приключило.

Предупреждение при отворен прозорец

Ако стайната температура се понижи с 10 градуса в рамките на 3 минути, уредът приема, че наблизо се намира отворен прозорец. За да спести енергия уредът преминава от високата към ниската степен на отопление. Ако уредът вече е бил настроен на ниската степен, то той се изключва.

При преминаване от високата към ниската степен на отопление прозвучават три сигнални тона и на дигиталния екран присветва три пъти „88“, преди да бъде показана актуалната степен на отопление.

При преминаване от ниската степен на отопление към изключване прозвучават три сигнални тона и на дигиталния екран присветва многократно „88“. За да нулирате функцията за отопление, вижте раздел "Дистанционно управление".

Смяна на крушка

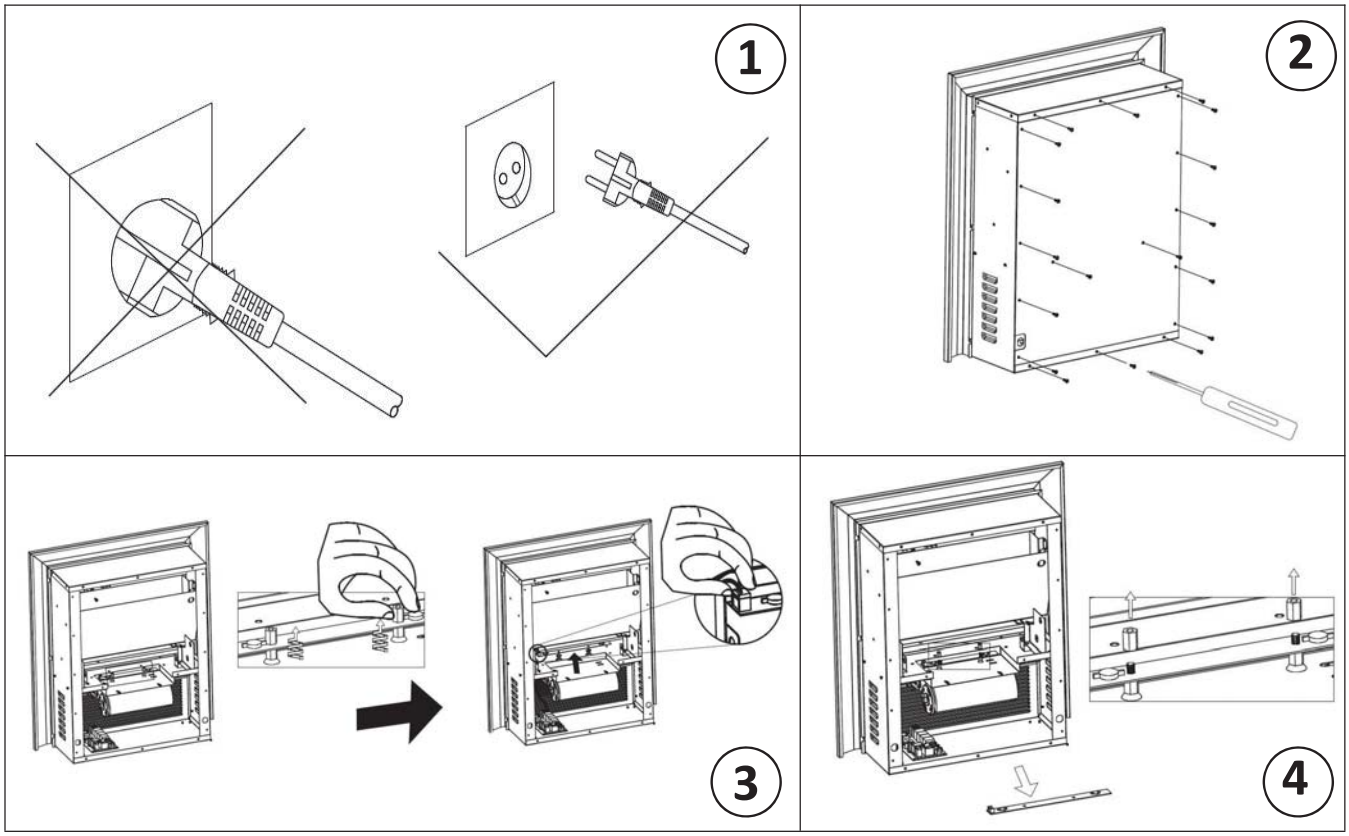

ПОЧИСТВАНЕ

- Всички месингови части са лакирани и могат да бъдат почиствани с помощта на мека кърпа. Не използвайте абразивни материали.
- Почистете въздушните отвори с прахосмукачка.
- Не потапяйте захранващия кабел или щепсела във вода или други течности.

ТЕХНИЧЕСКИ ДАННИ

Работно напрежение: AC 220-240V 50Hz

Консумация на електроенергия: 1400-1600W

Можете да помогнете за опазването на околната среда!

Не забравяйте да спазвате местните разпоредби: предайте неработещото електрическо оборудване в подходящ център за изхвърляне на отпадъци.

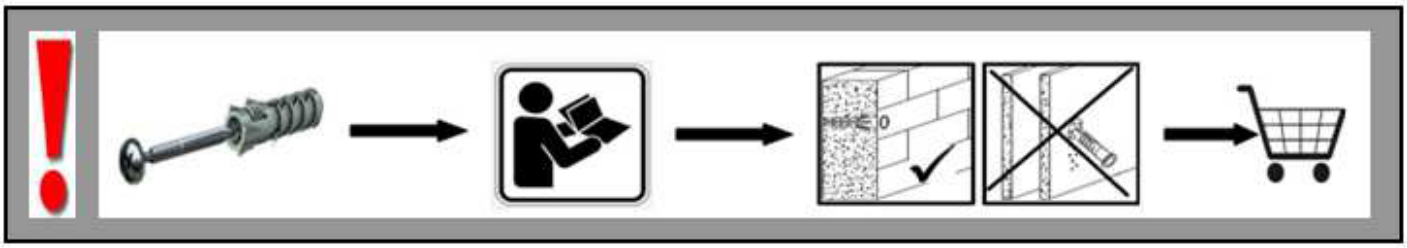

DEU

Achtung! Die Wandbeschaffenheit ist vor der Montage unbedingt zu prüfen.
Die beigelegten Universaldübel sind ausschließlich nur zur Verwendung für festes Mauerwerk wie Beton/Ziegel.
Die Mauerdübel dürfen nicht bei Mauerwerk wie Leichtbausteinen, Gipskartonplatte oder anderer Rahmenbauweise verwendet werden.
Bei diesen Mauerwerken sind gegebenenfalls Spezialdübel zu verwenden! Diese sind in einem Fachgeschäft (Baumarkt) erhältlich.
Bei Nichteinhaltung wird seitens Produzenten/Händler und Importeur keine Haftung übernommen

FRA

Attention ! Le mur doit être examiné avant le montage
Les chevilles universelles incluses conviennent uniquement pour une utilisation sur des murs en maçonnerie (blocs de béton ou briques)
N'utilisez pas les chevilles sur des blocs légers ou sur des surfaces telles que les plaques de plâtre ou autres systèmes de structure.
Le cas échéant, utilisez des chevilles spéciales ! Elles sont disponibles dans les magasins spécialisés (quincaillerie).
En cas de non respect de ces indications, le fabricant, le revendeur et l'importateur n'assument aucune responsabilité.

ITA

Attenzione! Prima di procedere con il montaggio è necessario esaminare la parete
I tasselli universali inclusi sono adatti solo per l'uso in strutture murarie resistenti come blocchetti di cemento o mattoni
Non usare i tasselli su blocchetti leggeri, superfici come gesso, cartongesso o altri sistemi di struttura.
In tal caso, è necessario utilizzare tasselli particolari disponibili nei negozi specializzati (negozi di ferramenta).
In caso di mancata conformità, il produttore/rivenditore non si assume alcuna responsabilità.

NLD

Waarschuwing! Voorafgaand aan de assemblage moet de muur grondig onderzocht worden.
De meegeleverde universele muurpluggen zijn alleen geschikt voor stevig metselwerk, zoals betonblokken of bakstenen.
Gebruik de muurpluggen niet in materialen zoals cellenbeton of gipsplaten, of in metalstudwanden.
Gebruik zo nodig speciale wandpluggen! Deze zijn verkrijgbaar in gespecialiseerde winkels (bouwmarkten).
Bij het niet naleven van deze voorschriften neemt de fabrikant/verkoper geen aansprakelijkheid voor eventuele schade.

SRB

Pažnja! Pre sastavljanja zid se mora pregledati.
Uključeni univerzalni tiplovi odgovaraju samo za čvrsto zidanje, poput betonskih blokova ili cigli.
Ne koristiti tiplove za lagane blokove, površine kao što su gips ploče ili druge sisteme okvira
Ukoliko je potrebno, koristiti posebne tiplove! Takvi su dostupni u specijalizovanim prodavnicama (gvožđarama).
U slučaju nepodudaranja, proizvođač/prodavac ili uvoznik ne snose odgovornost

Пажња! Пре састављања зид се мора прегледати.
Укључени универзални типлови одговарају само за чврсто зидање, попут бетонских блокова или цигли.
Не користити типлове за лагане блокове, површине као што су гипс плоче или друге системе оквира
Уколико је потребно, користити посебне типлове! Такви су доступни у специјализованим продавницама (гвожђарама).
У случају неподударања, произвођач/продавац или увозник не сносе одговорност

CZE

Upozornění! Před montáží je nutné zkontrolovat stav stěny.
Přiložené univerzální hmoždinky jsou určeny pouze k použití pro pevné zdivo jako beton/cihly.
Hmoždinky do zdi se nesmí používat u zdiva jako pórovitý stavební kámen, sádrokartónová deska nebo jiný měkký materiál.
U těchto zdiv jsou nutné použít speciální hmoždinky! Jsou k dostání v speciálních prodejnách se stavebním materiálem.
Při nedodržení těchto pokynů výrobce/prodejce a dovozce neručí za způsobené škody

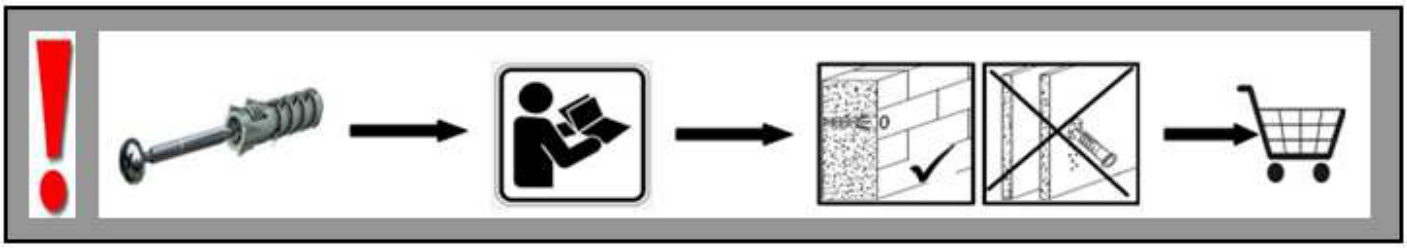

SVK

Upozornenie! Pevnosť steny sa musí pred montážou bezpodmienečne skontrolovať
Univerzálne hmoždenky, ktoré sú obsiahnuté v balení, používajte jedine pre pevné murivo ako je betón/tehla.
Hmoždenky sa nesmú používať v prípade ľahkého staveného muriva, u sádrokartónových dosiek alebo iných konštrukcií rámu.
U týchto murív je nutné použiť špeciálne hmoždenky! Tieto je možné dostať v špeciálnych predajniach so stavebným materiálom (stavebniny).
Pri nedodržaní pokynov nepreberajú výrobcovia/predajci a dodávatelia zodpovednosť za vzniknuté škody

SVN

Pozor! Pred montažo preverite stanje stene.
Priloženi univerzalni mozniki so izključno samo za uporabo na čvrstem zidovju, kot sta beton in opeka.
Stenski mozniki se ne smejo uporabljati pri zidovju kot so zidaki za lahko gradnjo, mavčne plošče ali druge okvirne gradnje.
Pri teh zidovjih morate v danih primerih uporabljati posebne moznike. Ti so na voljo v specializiranih trgovinah (trgovinah z gradbenim materialom)
Pri upoštevanju se s strani proizvajalca/trgovca in uvoznika ne prevzame jamstvo

GBR

Caution! The wall must be examined before assembly
The included universal wall plugs are only suitable for using in firm masonry such as concrete block or brick.
Do not using the wall plugs masonry such as lightweight block, surfaces such as gypsum plasterboard or other framing systems.
If applicable, particular wall plugs must be used! These are available at a specialised store (hardware store).
In case of non-compliance, the manufacturer/retailer or importer do not assume liability.

PL

Uwaga! Przed dokonaniem montażu należy sprawdzić stan ściany.
Dołączone uniwersalne korki rozporowe nadają się wyłącznie do używania w mocnych murach, np. wykonanych z betonowego bloku lub cegły.
Korków rozporowych nie należy używać z materiałami lekkimi, takimi jak płyty gipsowo-kartonowe, ani innymi systemami ramowymi.
W niektórych przypadkach konieczne jest użycie kołków specjalnych! Są one dostępne w specjalistycznym sklepie (sklepie z narzędziami).
W przypadku niespełnienia powyższych warunków producent/sprzedawca lub importer nie ponoszą odpowiedzialności.

TUR

Dikkat! Montaj yapmadan önce duvar incelenmelidir
Dahil olan duvar prizleri sadece beton blokta ya da tuğlada kullanılmaya uygundur
Hafif beton blok, alçı levha ya da benzer sistemlerin olduğu yerlerde bu duvar prizlerini kullanmayın.
Uygunsa, özel duvar prizleri kullanılmalıdır! Bunlar elektrikçilerde bulunabilir(hırdavatçı-elektrik sarf malzemeleri mağazası).
Uymama durumunda, imalatçı / satıcı ya da ithalatçı sorumluluk kabul etmez.

EST

Ettevaatust! Seina tuleb enne paigaldamist kontrollida.
Komplekti kuuluvaid universaalseid tüübleid võib kasutada vaid vastupidava seinamaterjali (nt betoonblokkide või telliste) korral.
Ärge kasutage tüübleid, kui seinamaterjaliks on kergplokid, kipsplaadid või muud raamsüsteemid.
Vajaduse korral kasutage spetsiaalseid tüübleid! Need leiate spetsiaalsetest kauplustest (nt ehituspoest).
Eespool nimetatud nõuete eiramise korral ei vastuta tootja/edasimüüja ega importija võimalike kahjude eest.

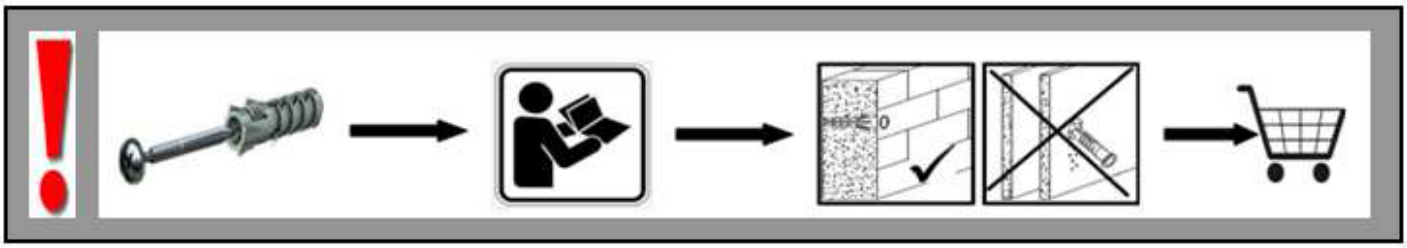

RO

Atenție! Peretele se va examina înainte de începerea asamblării.
Diblurile universale incluse se vor utiliza numai pe lucrări de zidărie din beton sau cărămidă.
Diblurile universale nu se vor utiliza pe lucrări de zidărie din BCA, pe suprafețe din gipscarton sau alte structuri ușoare de susținere.
Acolo unde este cazul se vor utiliza dibluri speciale! Aceste se pot achiziționa din magazinele de specialitate (magazine de bricolaj).
În cazul nerespectării instrucțiunilor, producătorul/distribuitorul sau importatorul nu își asumă nicio răspundere.

HUN

Vigyázat! Szerelés előtt a falfelületet feltétlenül vizsgálja meg.
A mellékelt univerzális tipli kizárólag stabil falazathoz használható mint például beton/tégla.
A fali tipli nem használható könnyű építőkövekhez, gipszkartonlapokhoz vagy más favázas építményekhez.
Ezekhez a falfelületekhez csak speciális tiplik használhatóak, melyek szaküzletekben (barkácsáruházakban) beszerezhetőek.
Fentiek figyelmen kívül hagyása esetén a gyártó/kereskedő vagy forgalmazó nem vállal felelősséget