LOWBOARD A100

PL Instrukcja montażu
CZ Instrukce k instalaci
D Montageanleitung
GB Assembly instruction
F Midel d'emploi
HU Szerelési útmutató
I Istruzione di montagio
NL Handleiding voor de montage
RU Инструкция по установке
RO Instructiuni de instalare
SK Návod na inštaláciu
TR Montaj talimati
S E Montering instruktion
SLO Navodila za namestitev
HR Upute za sastavljanje

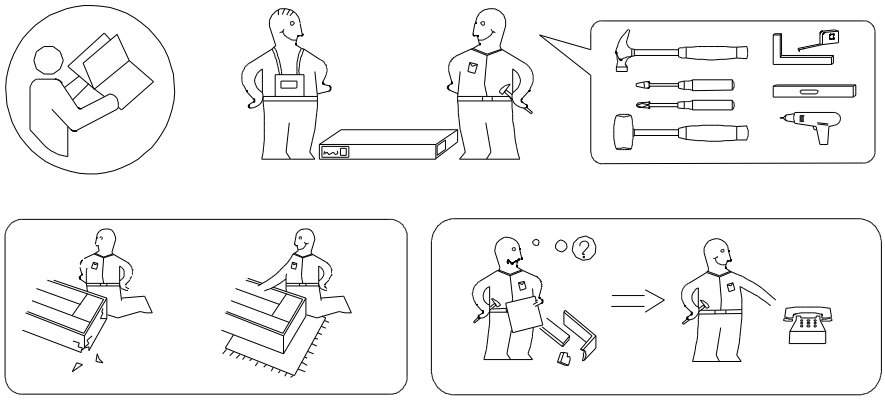

Uwaga . Upozornini. Achtung . Attention . Caution Firyelem . Attenzione . Opgelet . внимание
Atentie . Upozornenie . Dikkat . Uppmärksamhet . Uppmärksamhet . Pozor . Pažnja

PL	Czyszczenie należy wykonywać wyłącznie za pomocą ściereczki lekko nawilżonego ręcznika. nie stosować środk ów czyszczących do szorowania.	**I**	La pulizia deve essere eseguita solo con un panno e un asciugamano leggermente inumidito. non utilizzare agenti abrasivi.
CZ	Čištěn í by se mělo provádět pouze hadříkem a mírn ě navlhčeným ručníkem. nepou živejte abrazivní prostředky.	**NL**	Reinig alleen met een stofdoek of lichtjes met een vochtige doek.Gebruik geen schurende of bijtende poetsmiddelen.
D	Bitte nur mit einem Staubtuch oder leicht feuchtem Lappen reinigen. Keine scheuernden Putzmittel verwenden.	**RU**	Чистку следует производить только тряпкой, слегка смоченной полотенцем. не используйте чистящие средства.
GB	Please only clean with a duster or a damp cloth. Do no use any abrasive cleaners.	**RO**	Curatare trebuie efectuata numai cu o carpa sau cu un prosop usor umezit.Nu utilizati agenti de curatare abrazivi.
F	Le nettoyage doit être effectué uniquement avec un chiffon, une serviette légèrement humidifiée. n'utilisez pas d'agents à récurer.	**SK**	Čistenie by sa malo uskutočňovať iba pomocou handričky a mierne navlhčen ého uteráka. nepou živajte drsné prostriedky.
HU	A tisztítást csak ruhával, enyhén megnedvesített törülköz ővel szabad elvégezni. ne használjon tisztítószert a súroláshoz.	**TR**	Temizlik sadece bezle, hafif çe nemlendirilmi ş havluyla yapılmalıdır. ovma maddeleri kullanmayın.
SE	Torka rent med en fuktig trasa. Använd endast vatten eller ett milt rengöringsmedel. Torka torrt med en ren trasa.	**SLO**	Obrišite z vlažno krpo. Uporabljajte le vodo ali blag detergent. Posušite s čisto krpo.
HR	Očistite vlažnom krpom. Upotrijebite samo vodu ili blagi deterdžent. Posušite čistom krpom.		

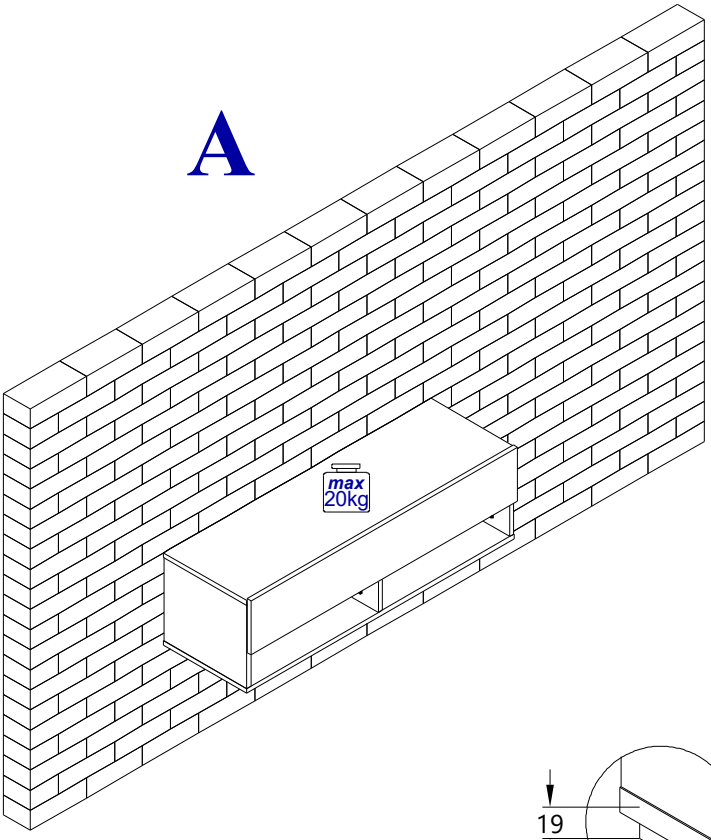

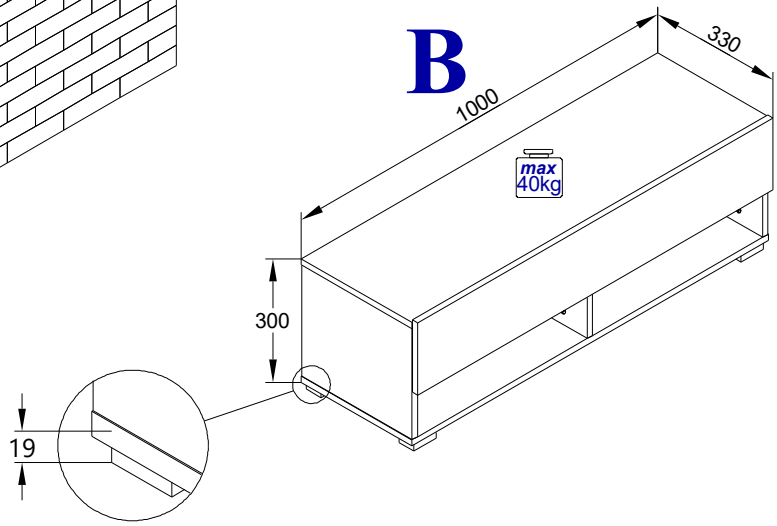

I

A	12

II

L	8.0x30 D	B
2	8	8

III

G	4.0x30 H1	8.0x30 D	B	Q	3.0x13 H	A
2	4	8	8	2	6	4

IV

G	4.0x30 H1	8.0x30 D	B
1	2	4	4

V-VIII-IX-X-XIII

A1	6.3X13 F	Z	X	3.0x13 H	I	M	4.0x25 G1
2	4	2	20	6	8	6	12

Ø-10.0 KR
1

Karta serwisowa . Servisní list Service . Karte Service card . Carte de service .Szervizkártya
Scheda di servizio . Service kaart .Сервисная карта . Fisa service . Servisný list . Servis karti
servicekort . servisno kartico . servisna kartica

LOWBOARD A100

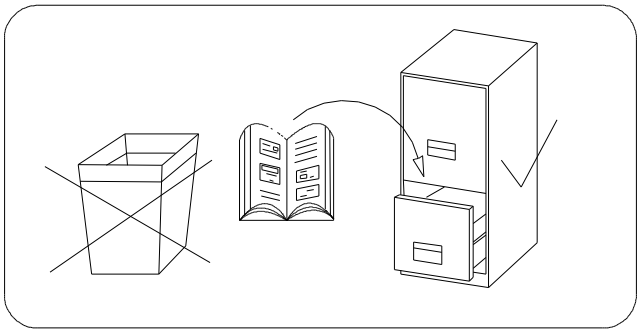

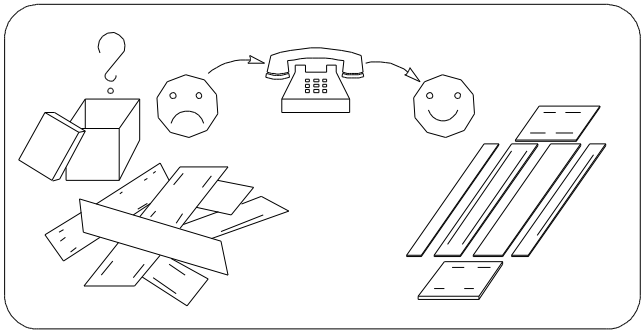

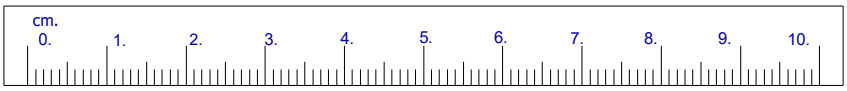

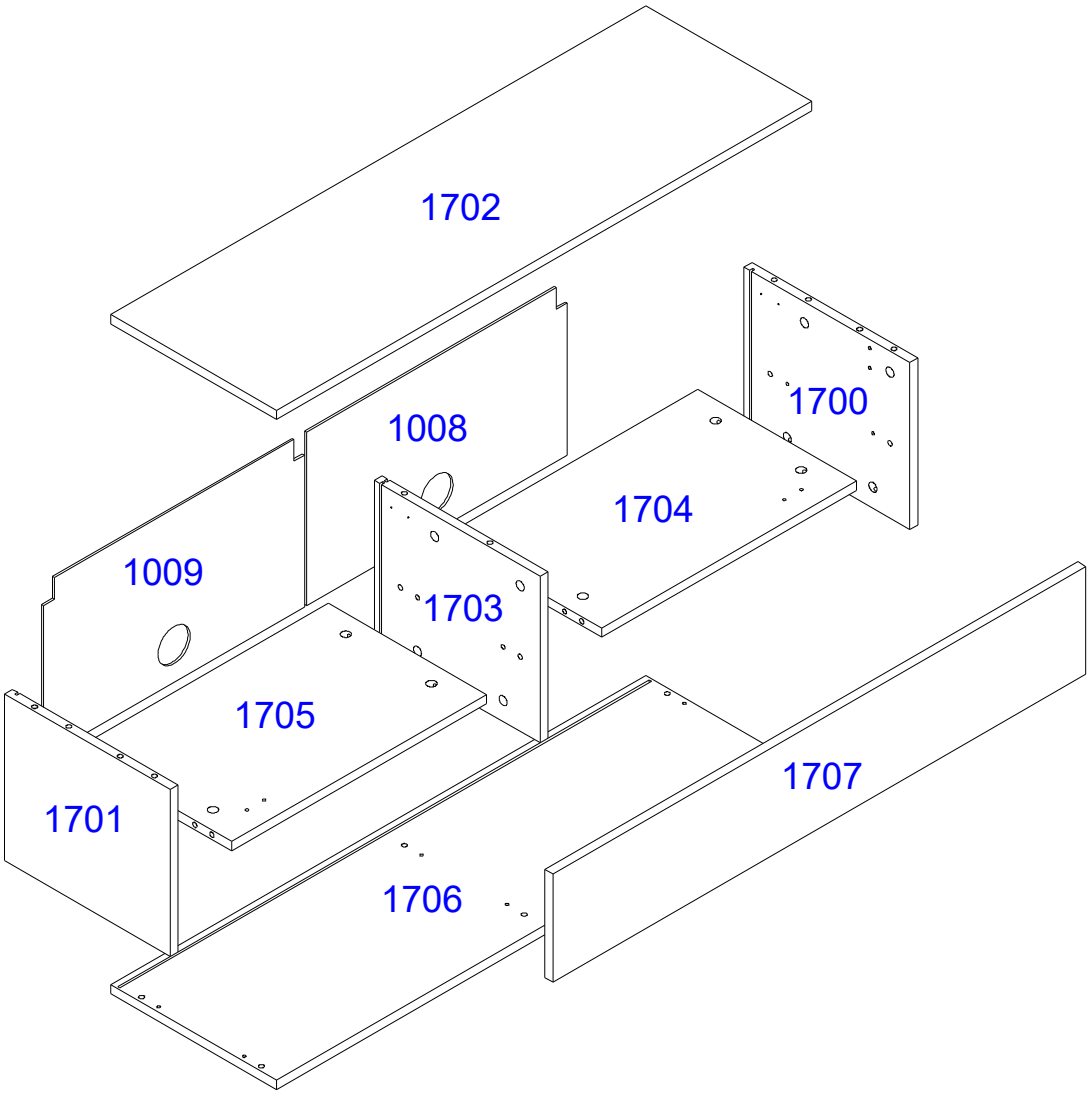

I

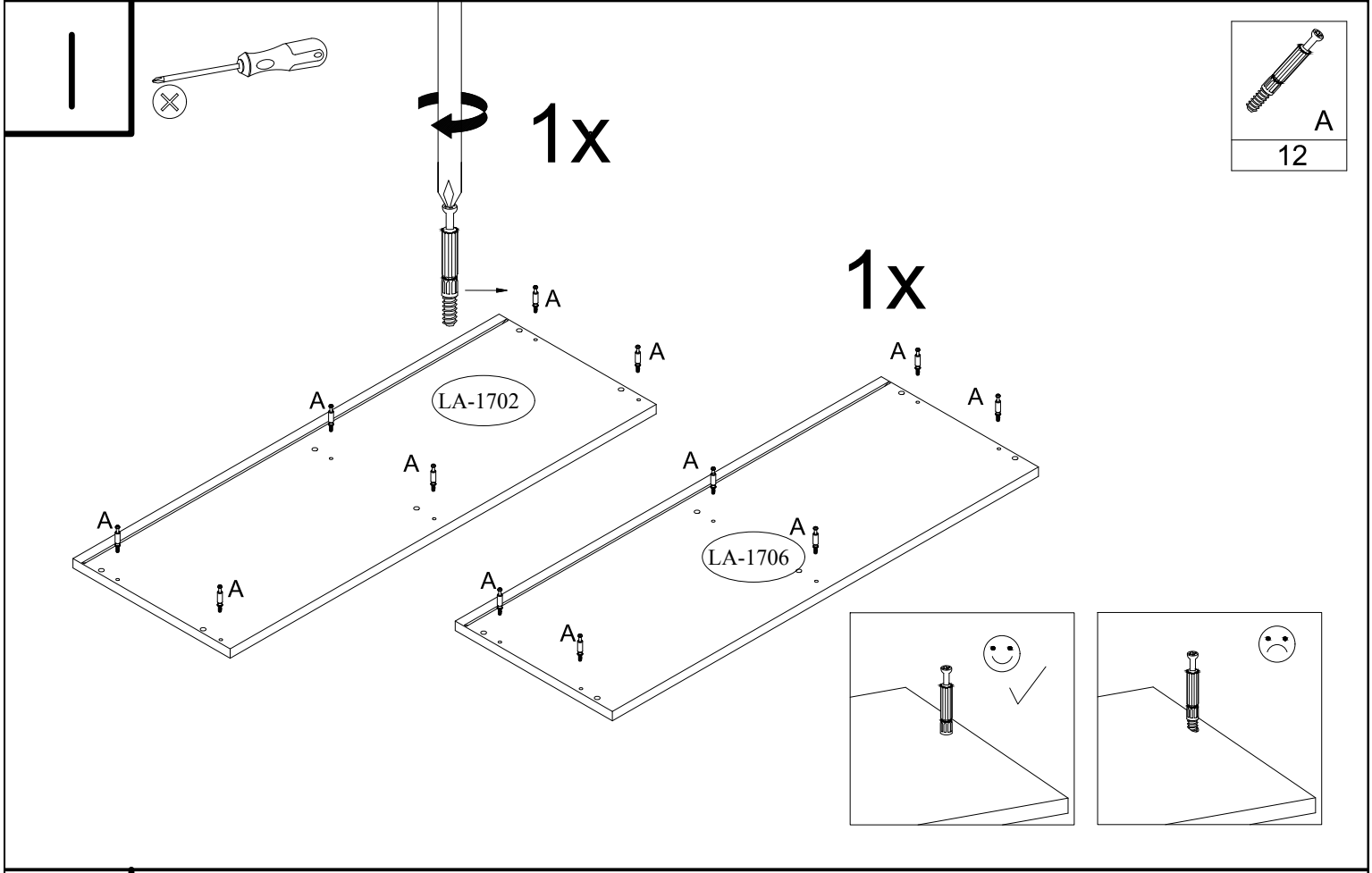
1x
A
12
1x
A
LA-1702
LA-1706

II

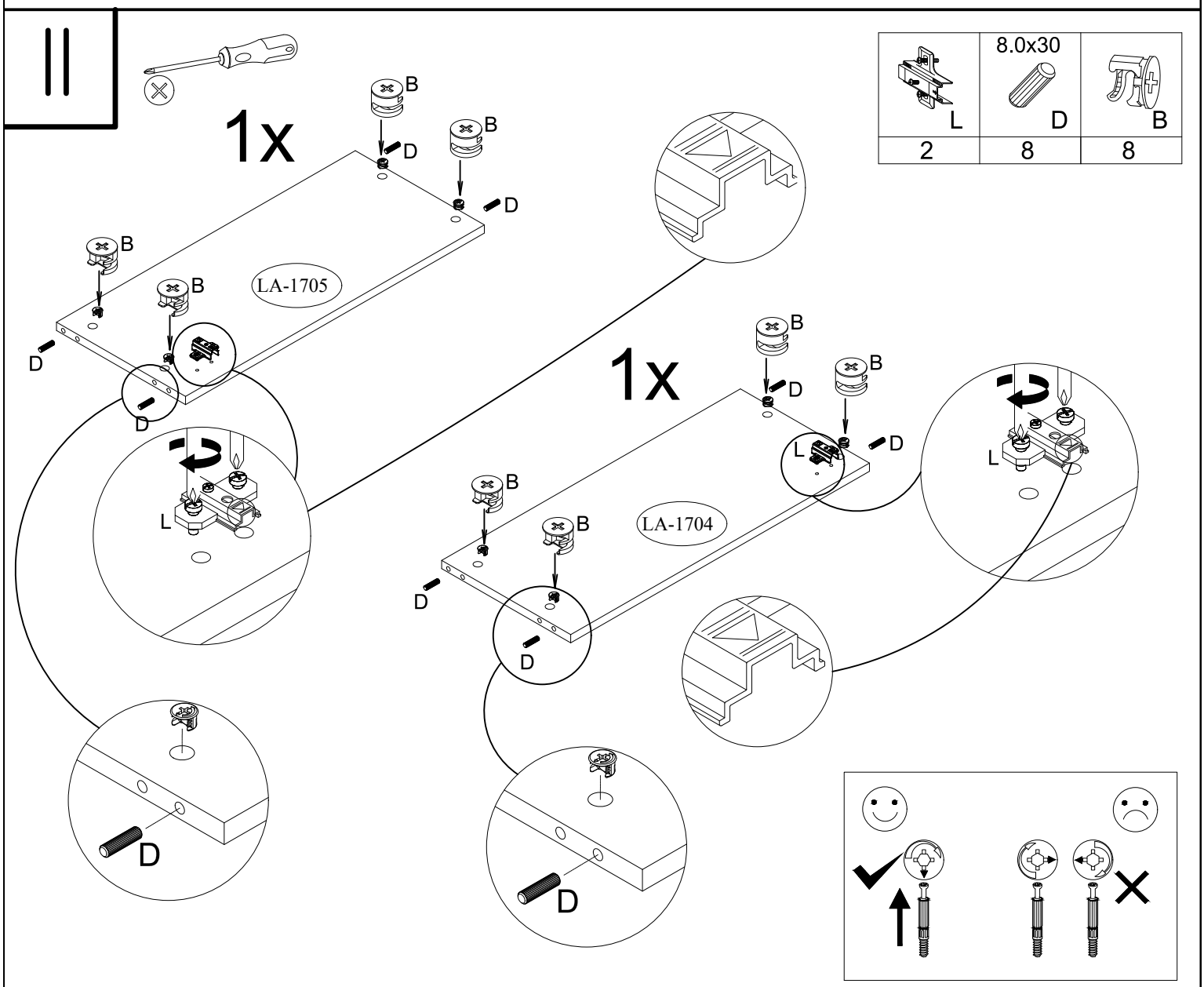
1x
B
D
LA-1705
L
1x
LA-1704
8.0x30
L
D
B
2
8
8

III

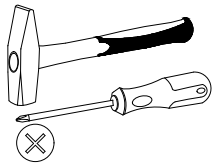

A	3.0x13 H	G	4.0x30 H1	8.0x30 D	B
4	6	2	4	8	8

Q
2

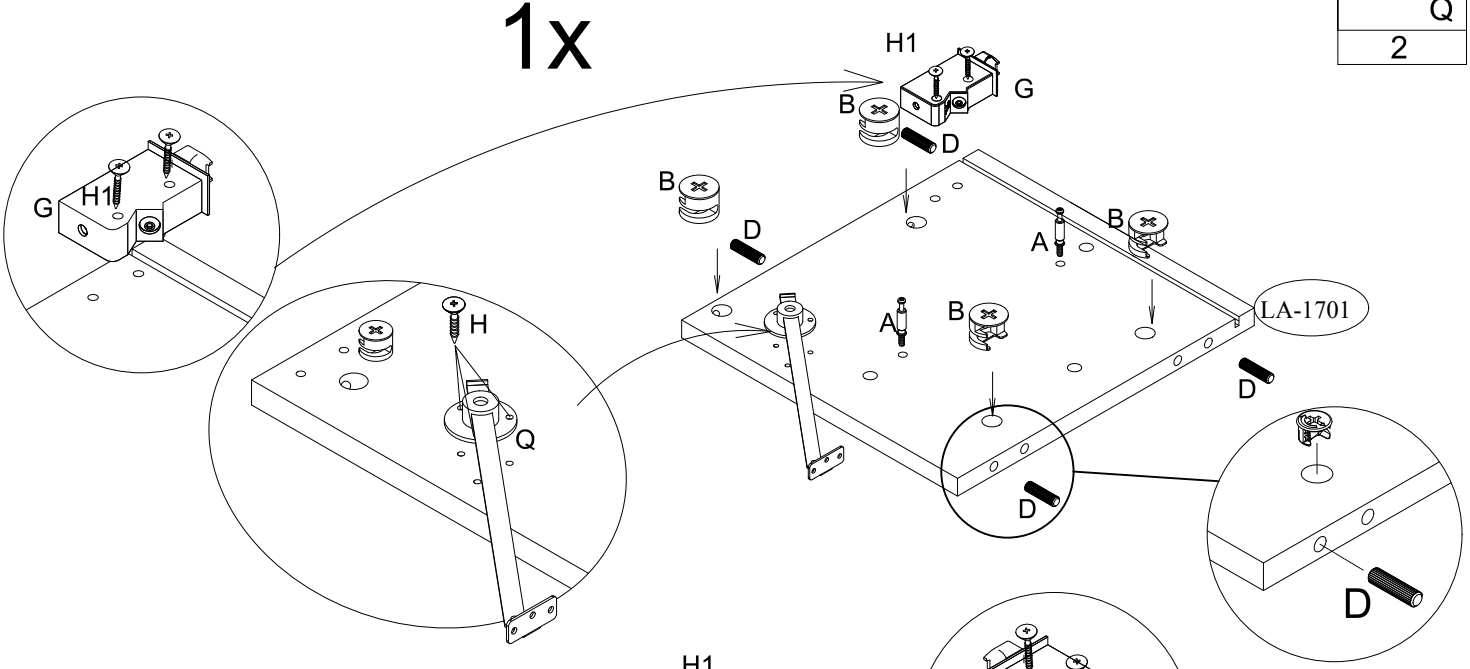

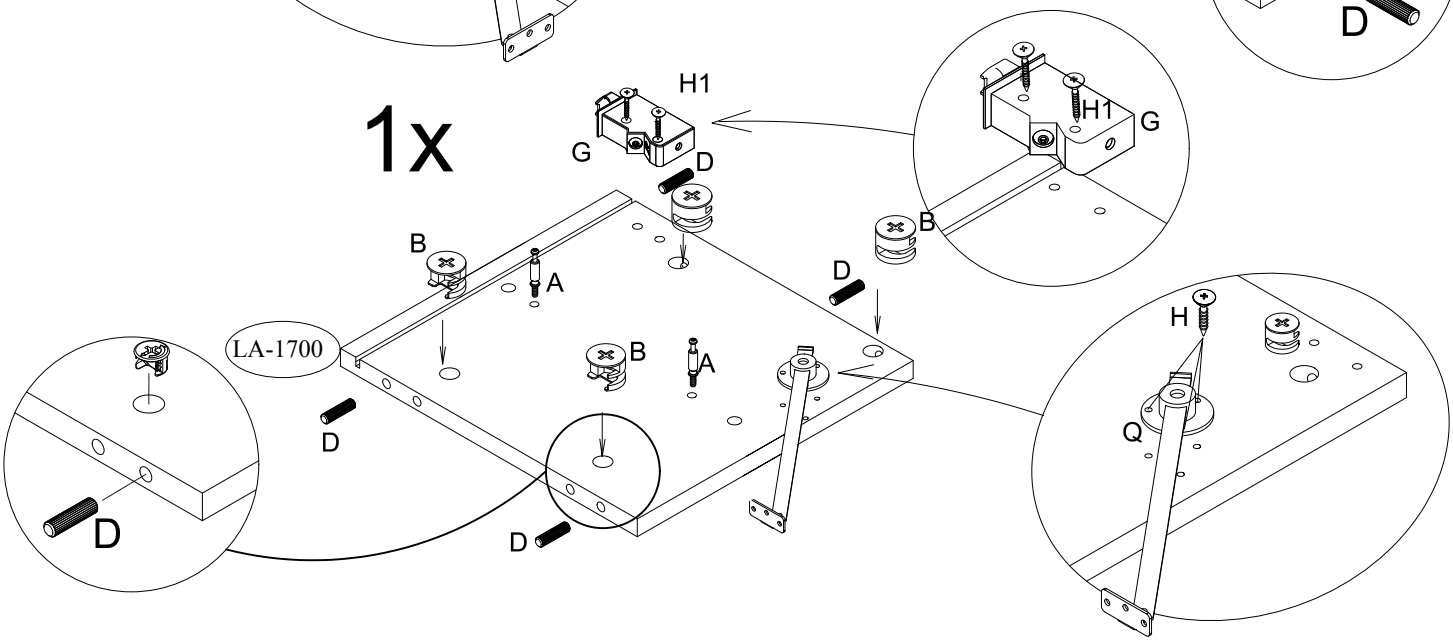

IV

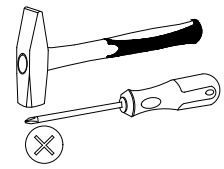

G	4.0x30 H1	8.0x30 D	B
1	2	4	4

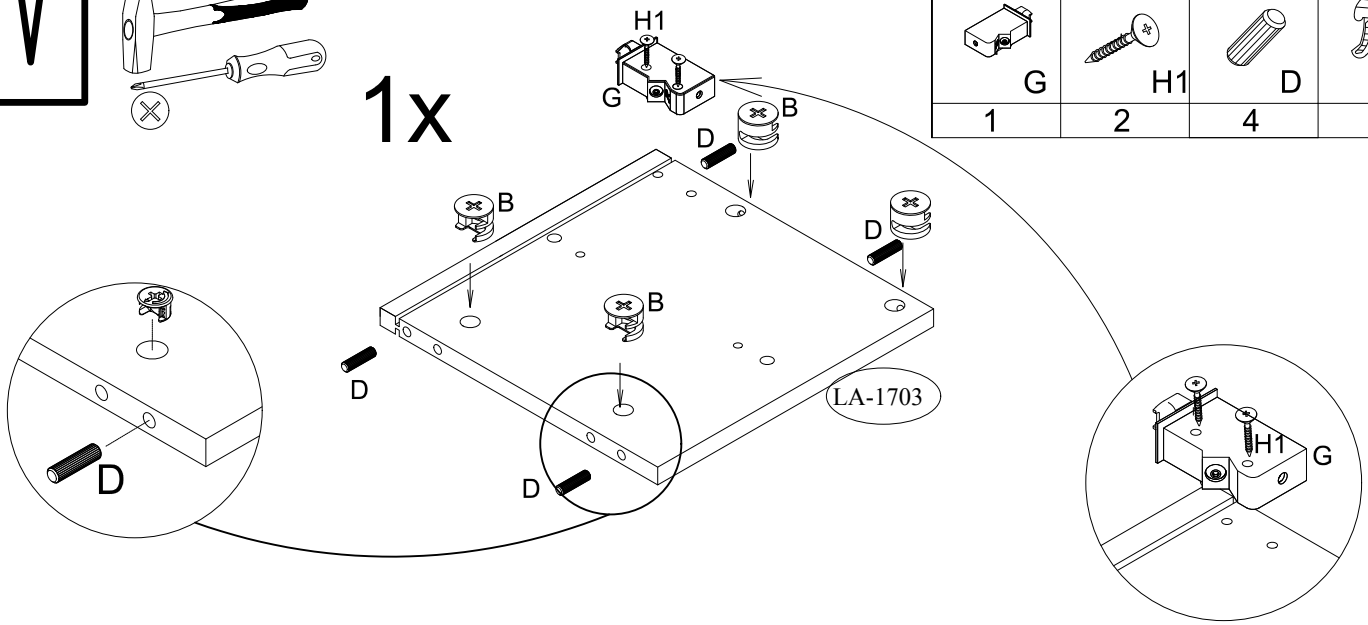

V

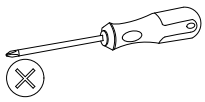

A1	6.3X13 F	Z
2	4	2

1x

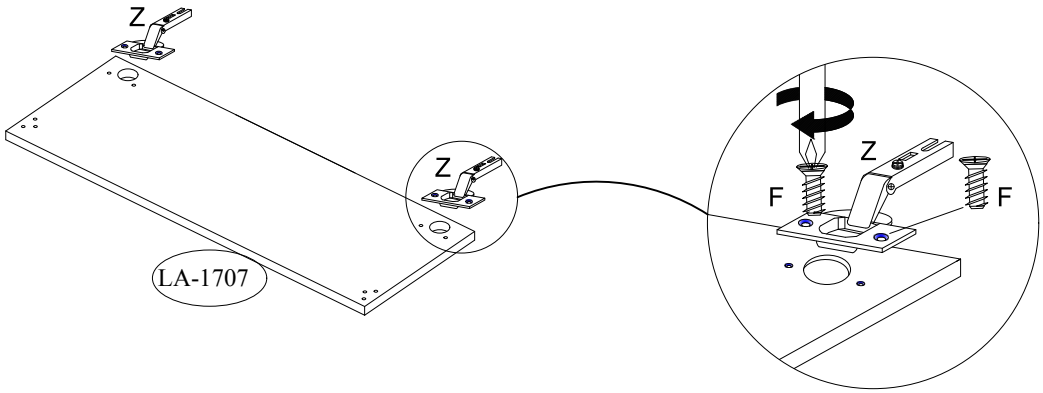

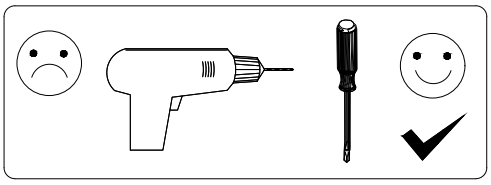

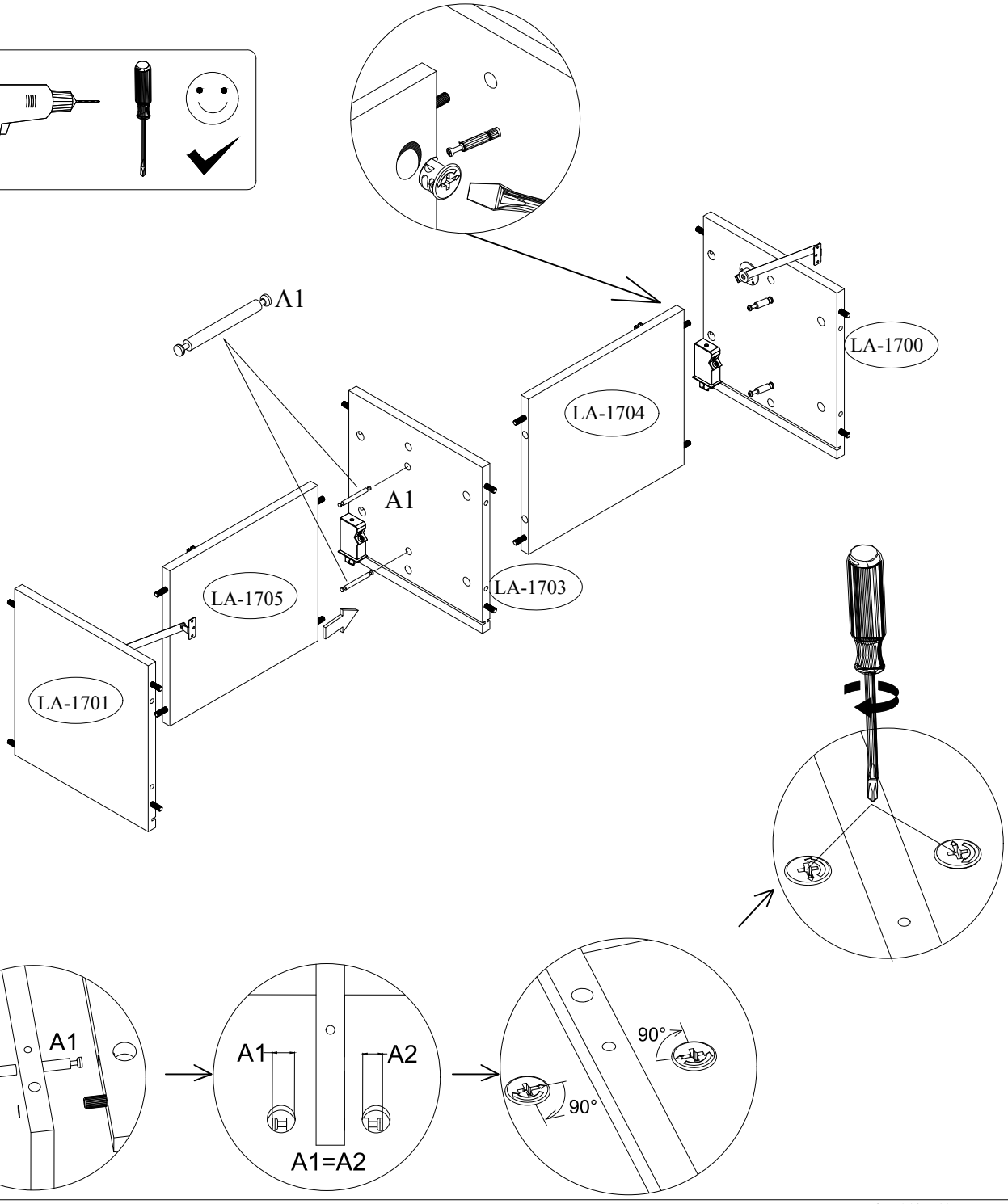

VI

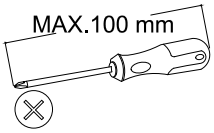
MAX.100 mm

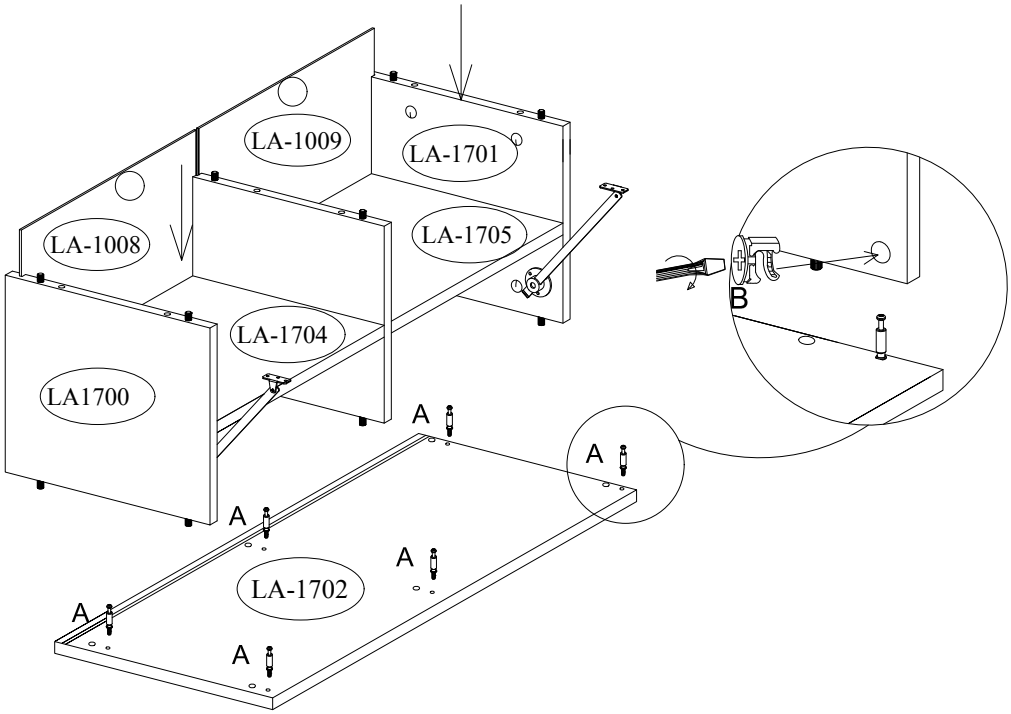
LA-1009
LA-1701
LA-1008
LA-1705
LA-1704
LA1700
LA-1702
A
B

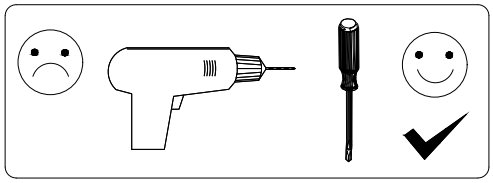

VII

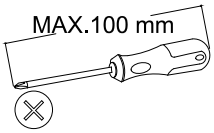
MAX.100 mm

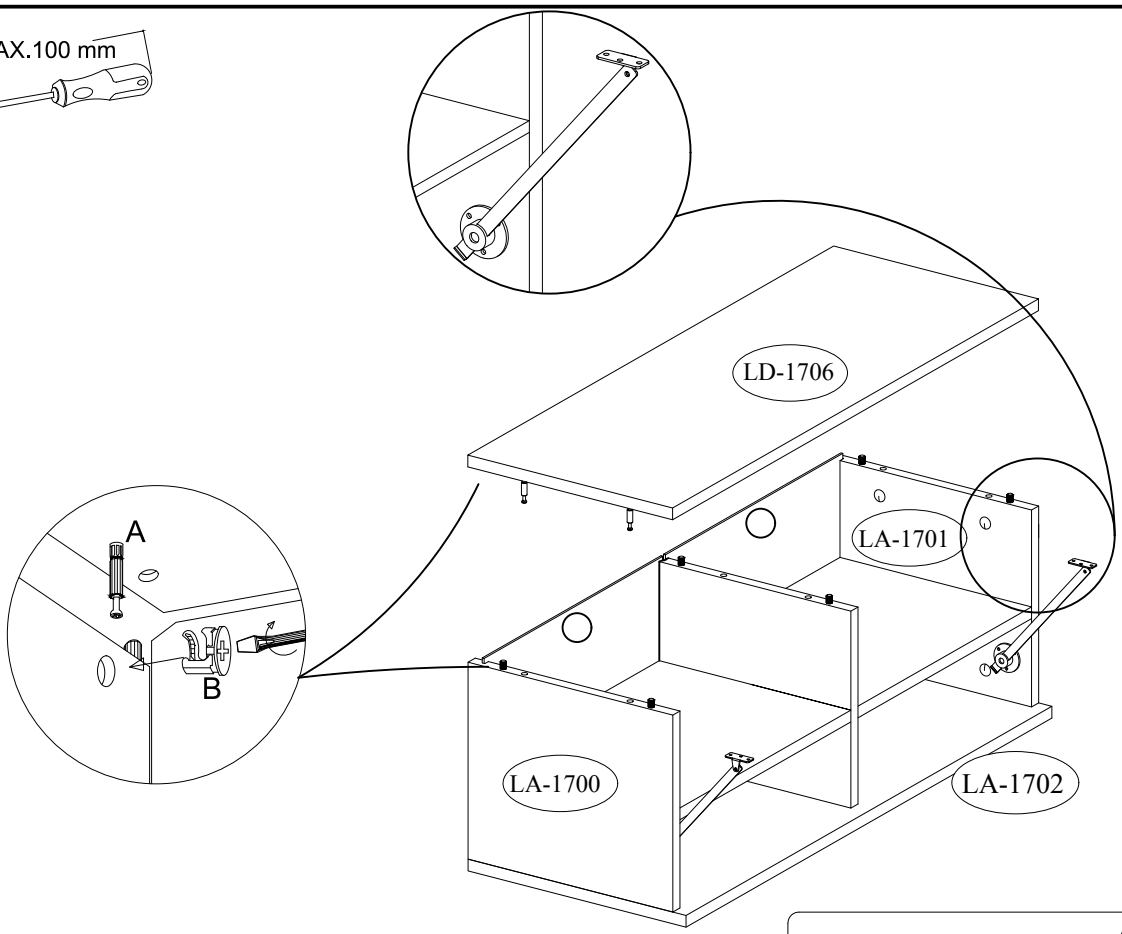
LD-1706
LA-1701
LA-1700
LA-1702
A
B

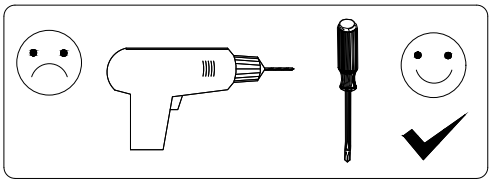

VIII

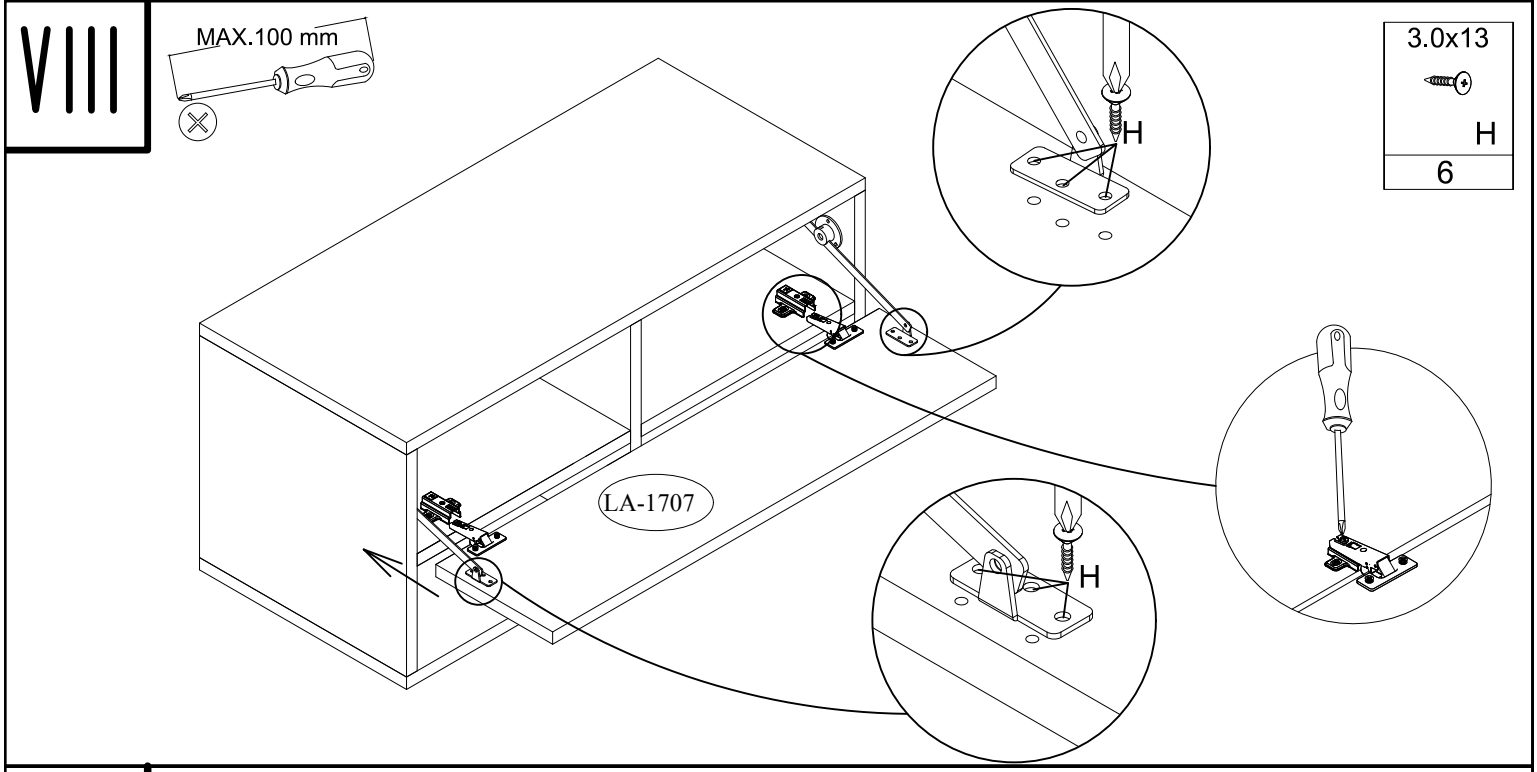
MAX.100 mm
3.0x13
H
6
H
LA-1707
H

IX

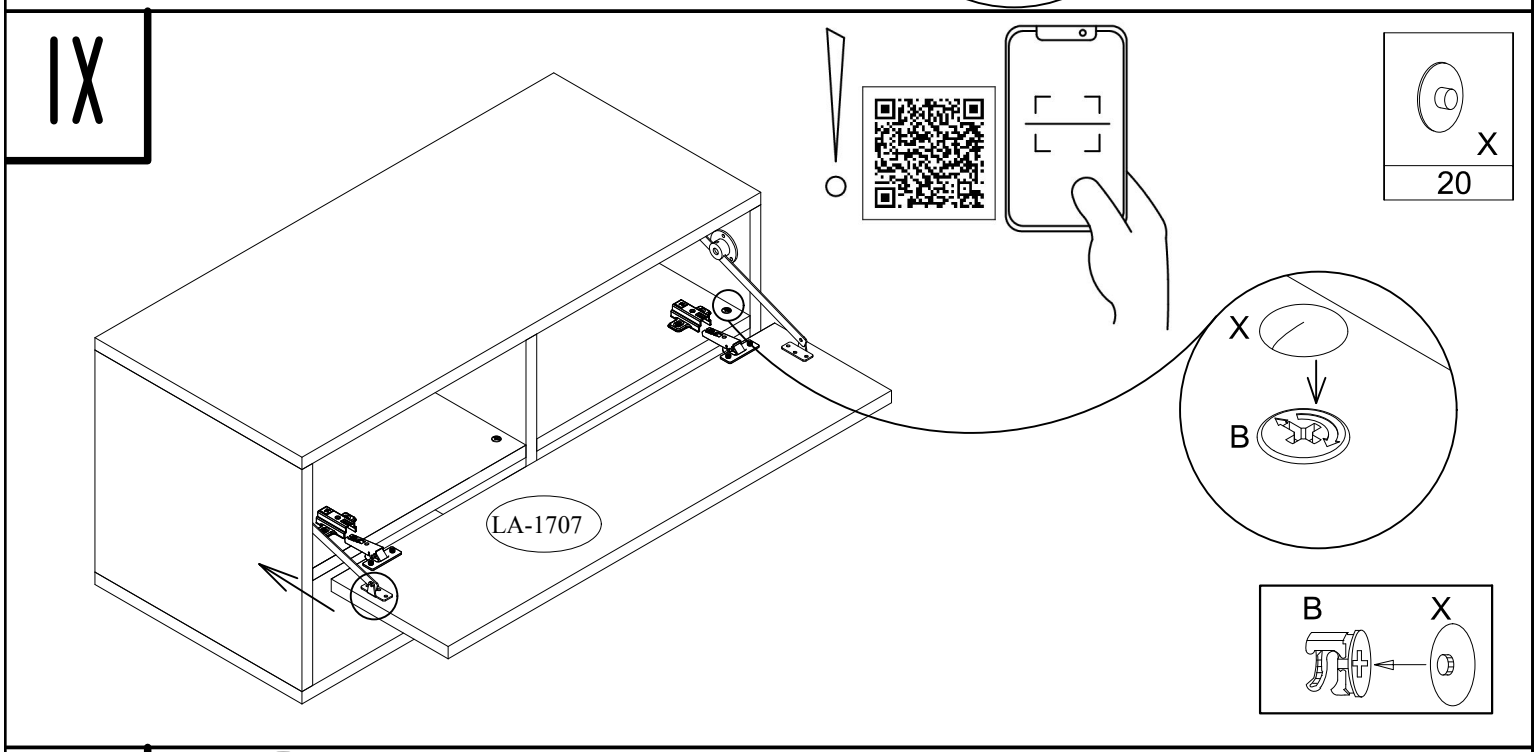
X
20
X
B
LA-1707
B
X

X

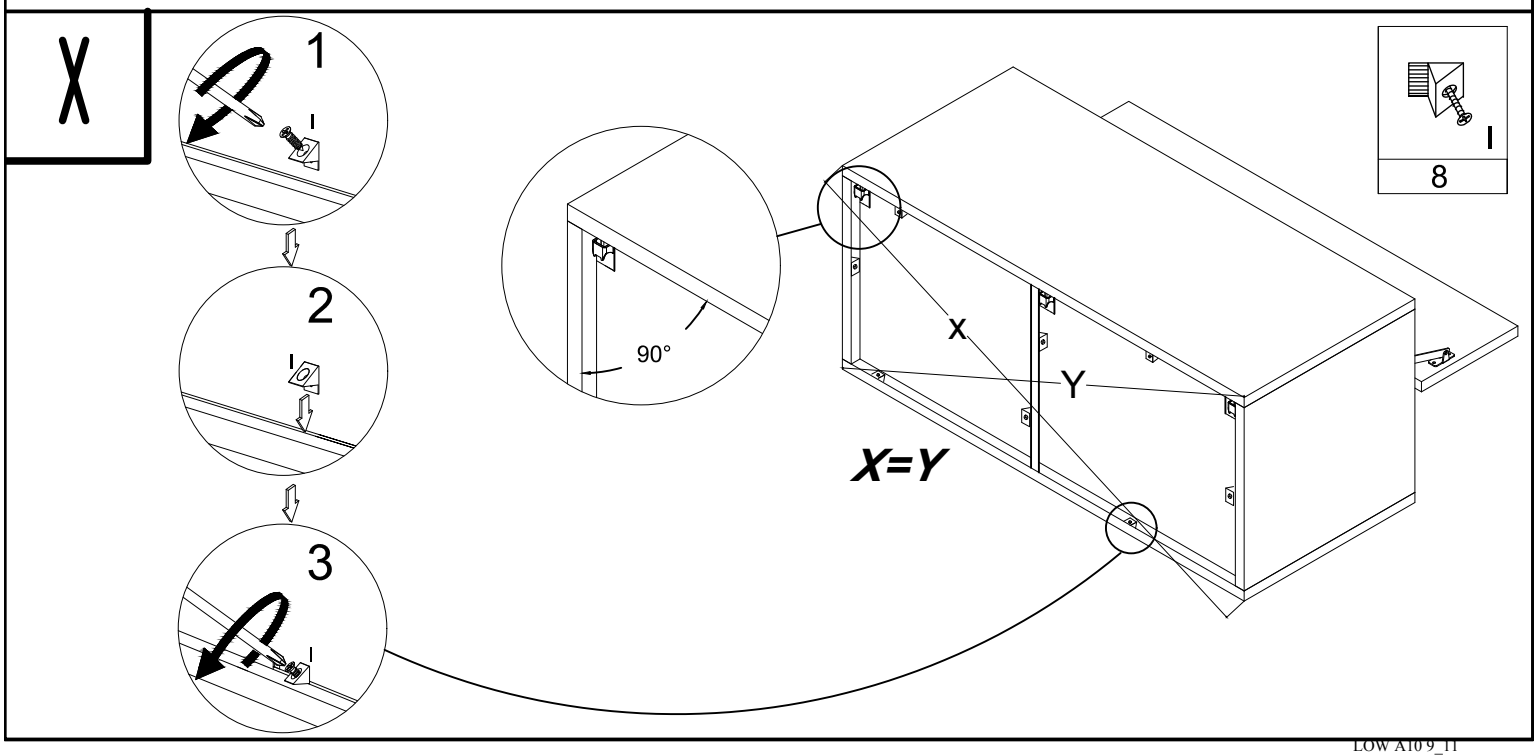
1
I
2
I
3
I
I
8
90°
X
Y
X=Y

XI

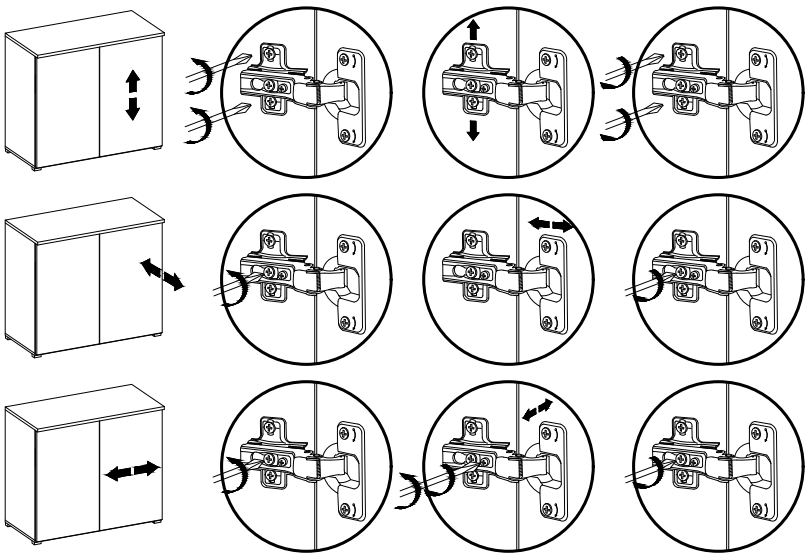

F Mettre la porte (égaliser les gonds)
I Regolare la porta (livellare le parentesi)
D Turen einstellen (Scharniere justieren)
GB Adjusting the doors (adjusting tke hinges)
NL Deuren instellen (scharnieren afstellen)
PL Nastawic drzwi (wyrownac zawiasy)
TR Kapilarin ayarlanmasi (menteşelerin seviye ayari)
RU Регулировка дверей (регулировка шарнира)
RO Ajustați uşa (aliniați balamalele)
CZ Seřid'te dveře (vyrovnejte závěsy)
SK Zrad'te dvere (vyrovnajte závesy)
HU Állítsa be az ajtót (igazítsa be a zsanérokat)

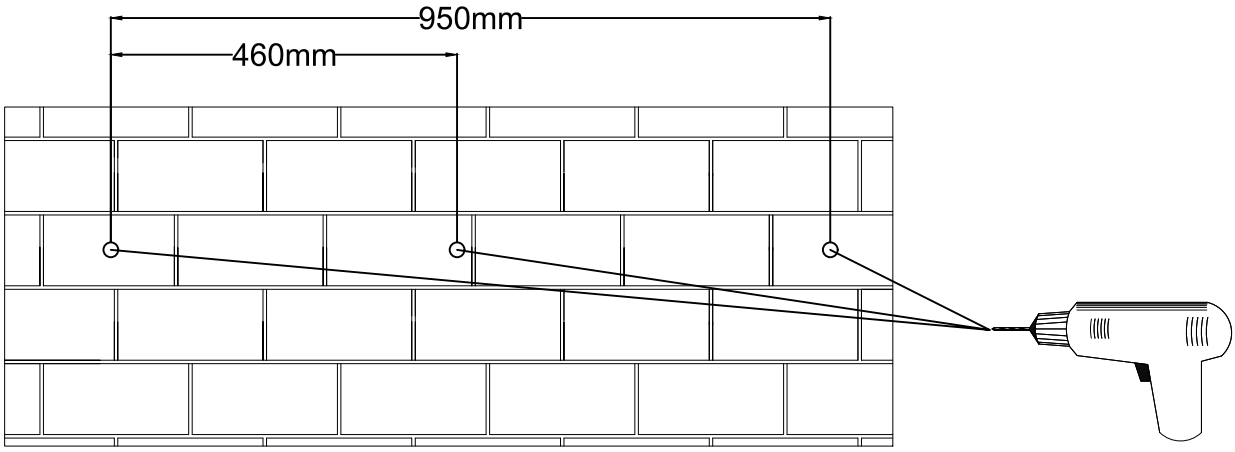

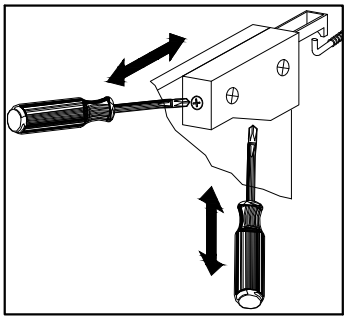

XII

B

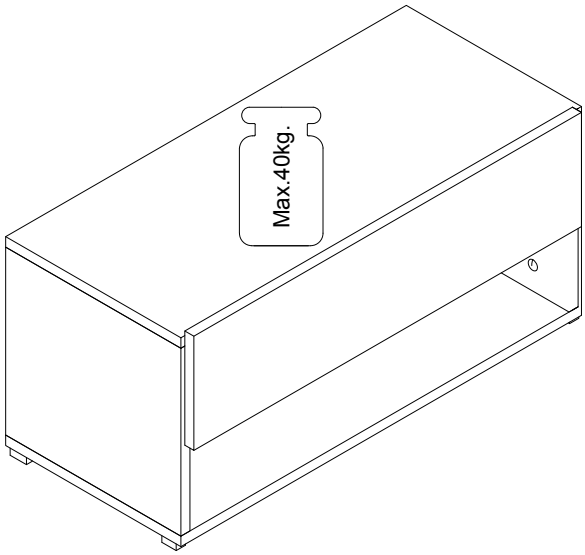

XIII

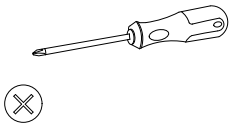

M	4.0x25 G1
4	8

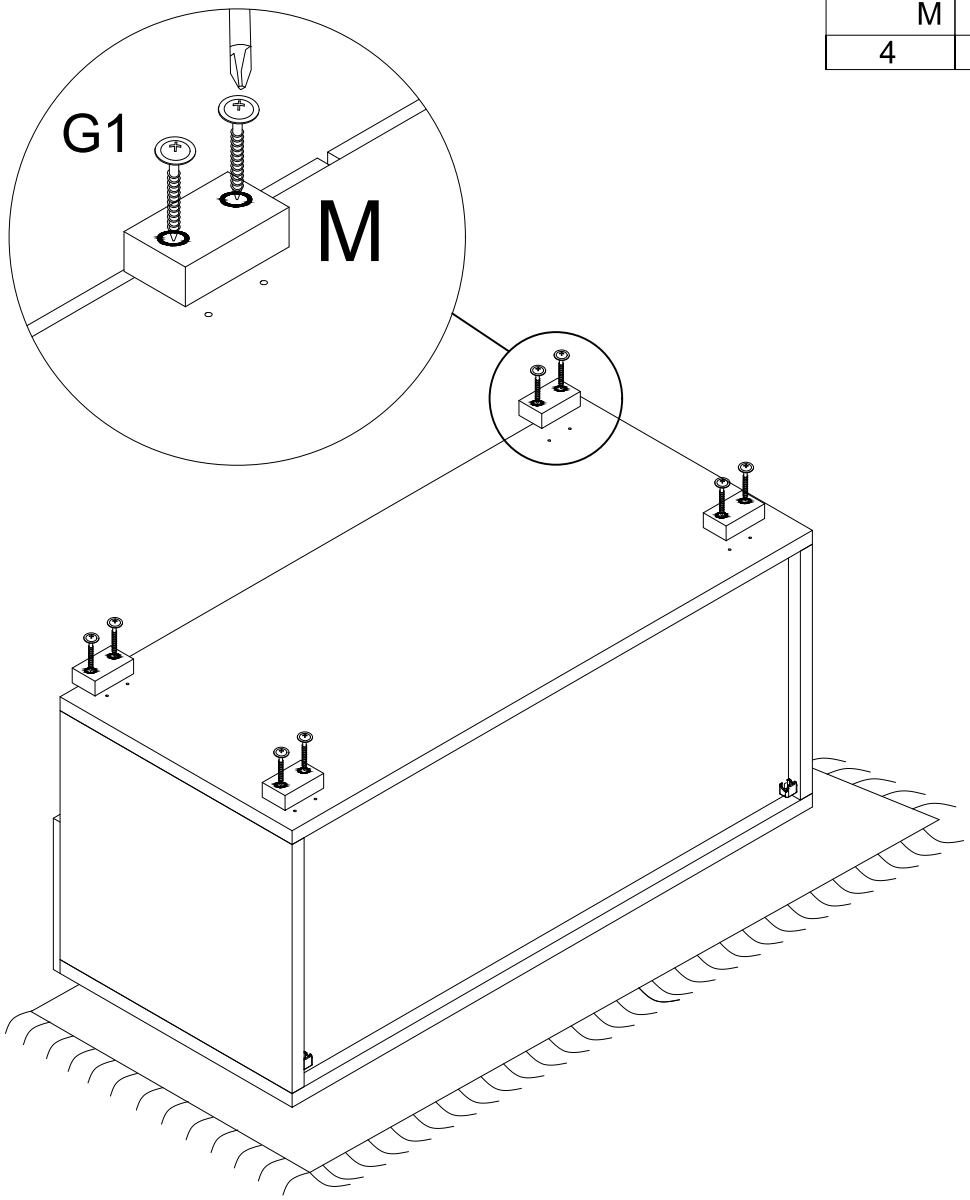

Uwaga . Upozornini . Achtung . Attention . Caution . Figyelem Attenzione . Opgelet . Внимание . Atentie . Upozornenie . Dikkat . Uppmärksamhet . Pozor . Pažnja

PL	Załączony zestaw montażowy do zamocowania artykułu do ściany (kołki , wkręty, haki itp.) , przeznaczony jest wyłącznie do montażu artykułu na ścianach wykonanych z cegły lub betonu. Przy montażu artykułu na ścianie wykonanej z innych materiałów, należy zastosować odpowiednie do niej zamocowania. W razie wątpliwości prosimy zasięgnąć porady fachowca. Uwaga: Mocowanie mebla do ściany mogą przeprowadzić wyłącznie wykwalifikowane osoby , z uwagi na zastosowanie odpowiednio dopasowanych kołków do rodzaju ściany.
CZ	Přiložený materiál pro montáž na stěnu (hmoždinky a šrouby) je vhodný jen pro pevné zdivo (např. betonové nebo cihlové stěny).Pro jiné skladby stěn budou připadně nutné speciální hmoždinky a jiné šrouby. Porad'te se připadně s odborníkem. Pozor: Montáž nábytku na stěnu musí provést odbornik, protože k montáži na stěnu jsou zapotřebi upravené hmoždinky.
D	Das beigefügte Wandbefestigungsmaterial (Dübel und Schrauben) eignet sich nur für festes Mauerwerk (zB. Beton- oder Ziegelwände) . Für andere Wandaufbauten sind eventuell Spezialdübel und andere Schrauben notwendig Ziehen Sie gegebenenfalls eine Fachkraft zurate. Achtung: Die Befestigung des Möbelstückes an der Wand muss von einer fachkundigen Person vorgenommen werden, da für die Montage an die Wand angepasste Dübel erforderlich sind.
GB	The enclosed wall mounting materials (dowels and screws) are only suitable for solid masonry (e . g. concrete or brick walls) . Special dowels and other screws may be necessary for other wall constructions. If necessary, please consult a qualified professional. **Attention:** A qualified professional is required when mounting furniture to the wall since dowels corresponding to the wall are required for this.
F	Le matériel de fixation murale fourni (chevilles et vis) convient uniquement a des murs solides (p . ex. murs en béton ou en briques) Pour les autres constructions de murs, il faul éventuellement des chevilles spéciales et d'autres vis. Faites-vous conseiller par un spécialiste. **Attention** : La fixation du meuble contre le mur doit être effectuée par une personne compétente car, pour le montage mural, il faul utiliser des chevilles adaptées.
HU	A mellekelt fali rögzitökeszlet (tipli es csavarok) csak tömött falazatban (pi. betonfalban , teglafalban) hasznalhat6 . Mas faltipusokhoz specialis tiplire es csavarra lesz sz ükseg. Szükseg eseten kerje ki egy szakember velemenyet Figyelem : A butorelemek falra rögziteset szakembernek kell vegeznie, mert a rögziteshez megfelelö tiplit kell hasznalni .
I	I materiali di fissaggio allegati (tasselli e viti) sono adatti solo ai muri compatti (ad es . di calcestruzzo o mattoni). Per altri tipi di pareti e probabile Che occorrano tasselli speciali e altre tipologie di viti. Richiedere eventualmente il consiglio di un esperto. Attenzione: Il fissaggio del mobile alla parete deve essere eseguito da persone esperte , dato ehe occorrono tasselli adeguati
NL	Het bijgeleverde bevestigingsmateriaal (pluggen en schroeven) is geschikt voor vaste muren (betonnen of bakstenen muren). Voor andere muurconstructies zijn eventueel speciale pluggen en andere schroeven nodig. Raadpleeg indien nodig een specialist. Opgelet: een specialist dient het product aan de muur te bevestigen om te bepalen welk bevestigingsmateriaal gebruikt moet worden.
RU	Входящий в комплект поставки материал для крепления на стене (дюбели и болты) предназначен только для прочных каменных стен (например, бетонных или кирпичных). Для других типов стен используйте по мере необходимости специальные дюбели идругие болты. По мере необходимости обратитесь за помощью к специалистам. Внимание: Поскольку для монтажа на стене необходимо использовать специальные дюбели, мебель должна быть закреплена на стене квалифицированным персоналом.
RO	Înainte de suspendarea unei piese de mobilier sau ata șarea acestuia la perete (pentru a preveni bascularea), verificați în prealabil tipul şi gradul de rezistenţă a peretelui. Montați diblurile și șuruburile adecvate pentru tipul de perete. În caz de îndoiali, consulta ți un specialist. Instalarea trebuie să fie efectuată de către o persoană competentă. ATENŢIE!!! Dacă un produs este livrat împreună cu dibluri cu șuruburi, înseamnă că este proiectat sunt proiectate exclusiv pentru pereți realizați din materiale solide și omogene.
SK	Přiložený materiál pro upevneniena stenu (hmoždinky a skrutky) je vhodný jen pre pevné murivo (napr. betónové alebo tehlowé steny).Pre iné steny su potrabné prip. nutné speciální hmoždinky a jiné šrouby. Porad'te se připadně s odborníkem. Pozor: Montáž nábytku na stěnu musí provést odbornik, protože k montáži na stěnu jsou zapotřebi upravené hmoždinky.
TR	Teslimat kapsamındaki duvar tipi sabitleme materyali (dübel ve vidalar) sadece beton ve tuğla duvarları gibi sağlam duvar yapıları için uygundur. Başka duvar yapıları için özel dübeller veya başka vidalar gerekli olabilir. Gerekirse bir uzmandan yardım alınız. Dikkat: Mobilya parçasının duvara sabitlenmesi, duvar montajı için özel uyarlanmış dübeller gerektirdiğinden bu iş sadece bu konuda uzman bir kişi tarafından gerçekleştirilmelidir.
SE	Den medföljande monteringssatsen för att fästa artikeln på väggen (pluggar, skruvar, krokar, etc.) är endast avsedd för montering av artikeln på väggar av tegel eller betong. Vid montering av artikeln på en vägg gjord av andra material måste lämpliga fästelement användas. Om du är osäker, sök professionell rådgivning. Obs: Möbeln kan endast fästas på väggen av kvalificerade personer, på grund av användningen av stift som är lämpligt anpassade till väggtypen.
HR	Priloženi montažni set za pričvršćivanje artikla na zid (tiple, vijci, kuke itd.) namijenjen je samo za montažu artikla na zidove od cigle ili betona. Prilikom montaže artikla na zid od drugih materijala moraju se koristiti odgovarajući pričvrsni elementi. Ako ste u nedoumici, molimo potražite stručni savjet. Napomena: Namještaj mogu pričvrstiti na zid samo kvalificirane osobe, zbog upotrebe klinova koji odgovaraju tipu zida.
SLO	Pred montažo pohištva na steno ali pritrditve le-tega k steni (v cilju preprečitve, da se ne prevrne) prej preverite vrsto in močnost stene. Izberite vložke in vijake, ki odgovarjajo stene. V primeru dvomov se posvetujte s specialistom. Montažo sme opraviti izključno ustrezno kvalificirana oseba. POZOR!!! Če so kizdelku priloženi razporni vložki z vijaki, so le-ti namenjeni samo in izključno za montažo na stene, izdelane iz masivnih in homogenih materialov.

OSWLED2Z-ZQUSIE

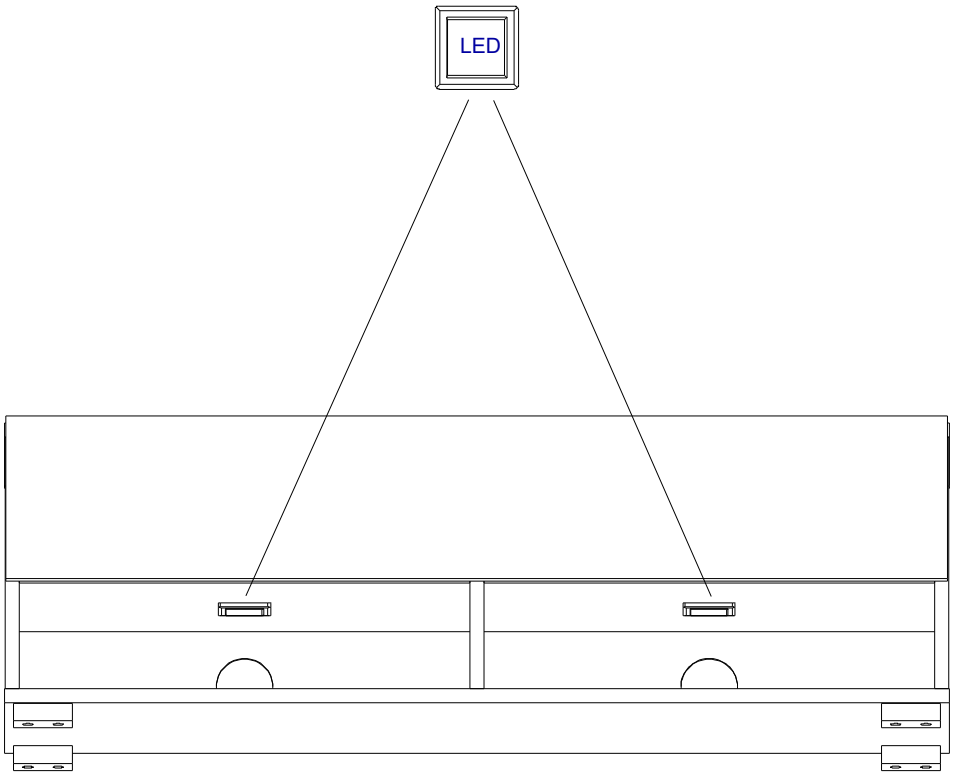

PL	Uwaga: Punkt mocowania opcjonalnego oświetlenia
CZ	Poznámka: Připojovací bod pro volitelné osvětlení
D	Hinweis: Befestigungspunkt für optionale Beleuchtung
GB	Note: Attachment point for optional lighting
F	Remarque: point de fixation pouréclairage optionnel
HU	Megjegyzés: Az opcionális világítás rögzítési pontja
I	Nota: punto di attacco per illuminazione opzionale
NL	Opmerking: bevestigingspunt voor optionele verlichting
RO	Notă: Punct de atașare pentru iluminatul opțional
SK	Poznámka: Pripojovací bod pre voliteľné osvetlenie
TR	Not: İsteğe bağlı aydınlatma için bağlantı noktası
SE	Obs: Monteringspunkt för valfri belysning
SLO	Opomba: Montažna točka za dodatno razsvetljavo
HR	Napomena: Montažna točka za opcijsko osvjetljenje
RU	Примечание: точка крепления для дополнительного освещения

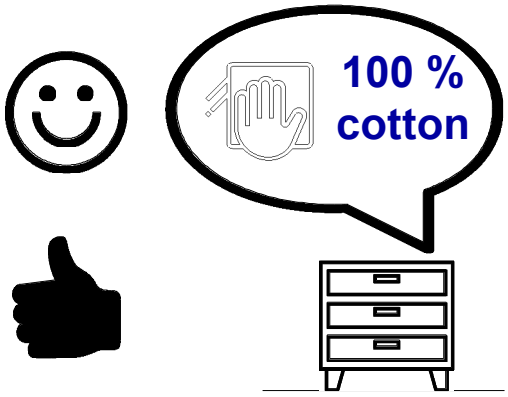

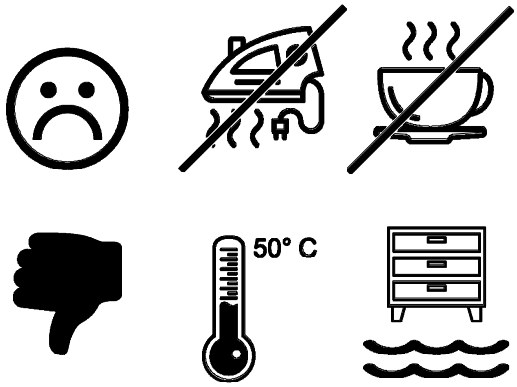

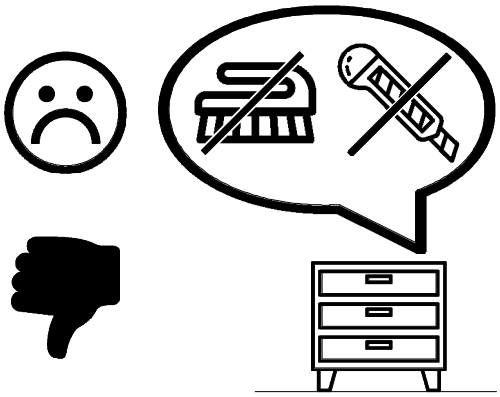

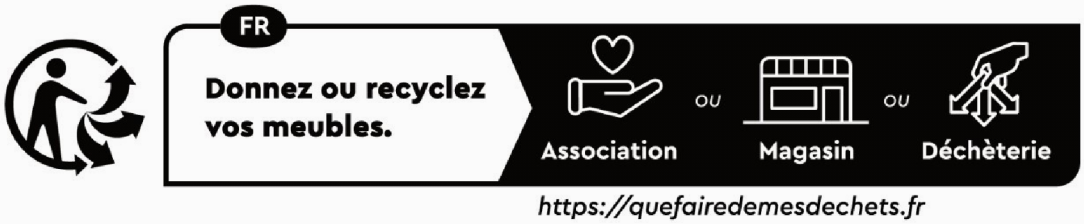

Séparez les éléments avant de trier