1.

M1995_01

rauch

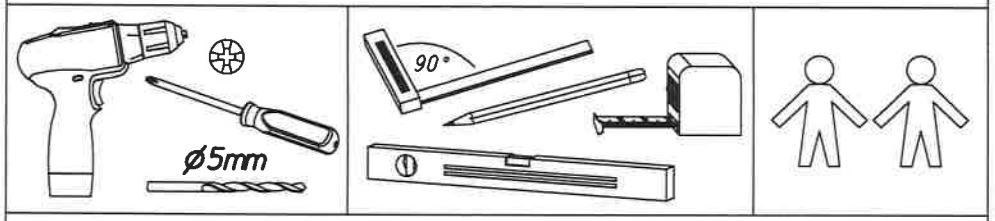

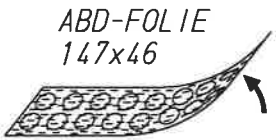

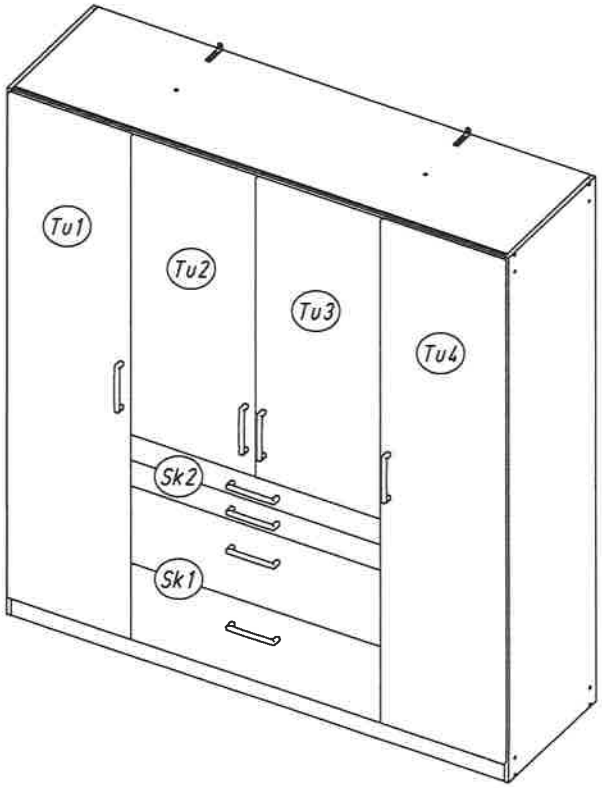

2.

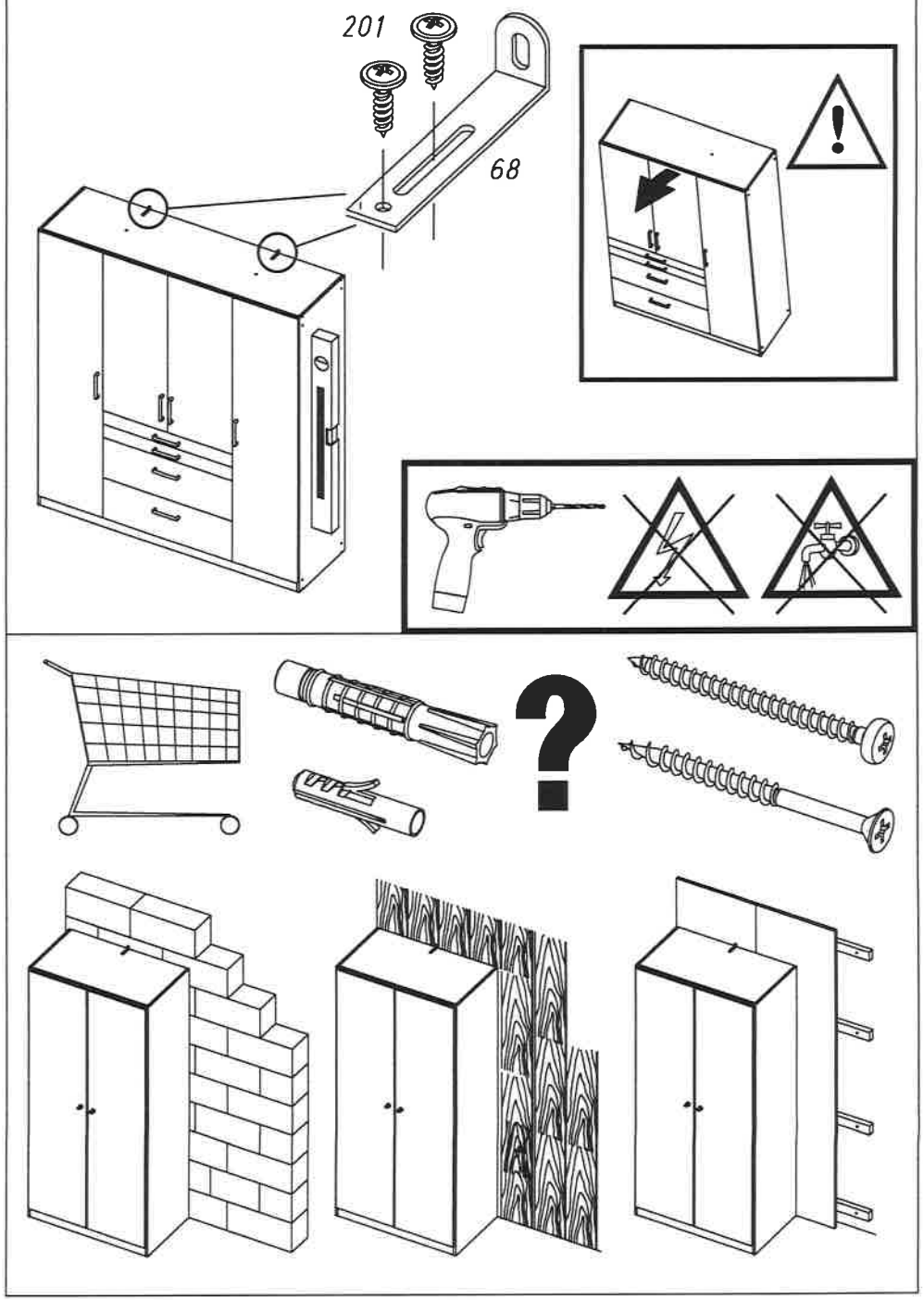

3.

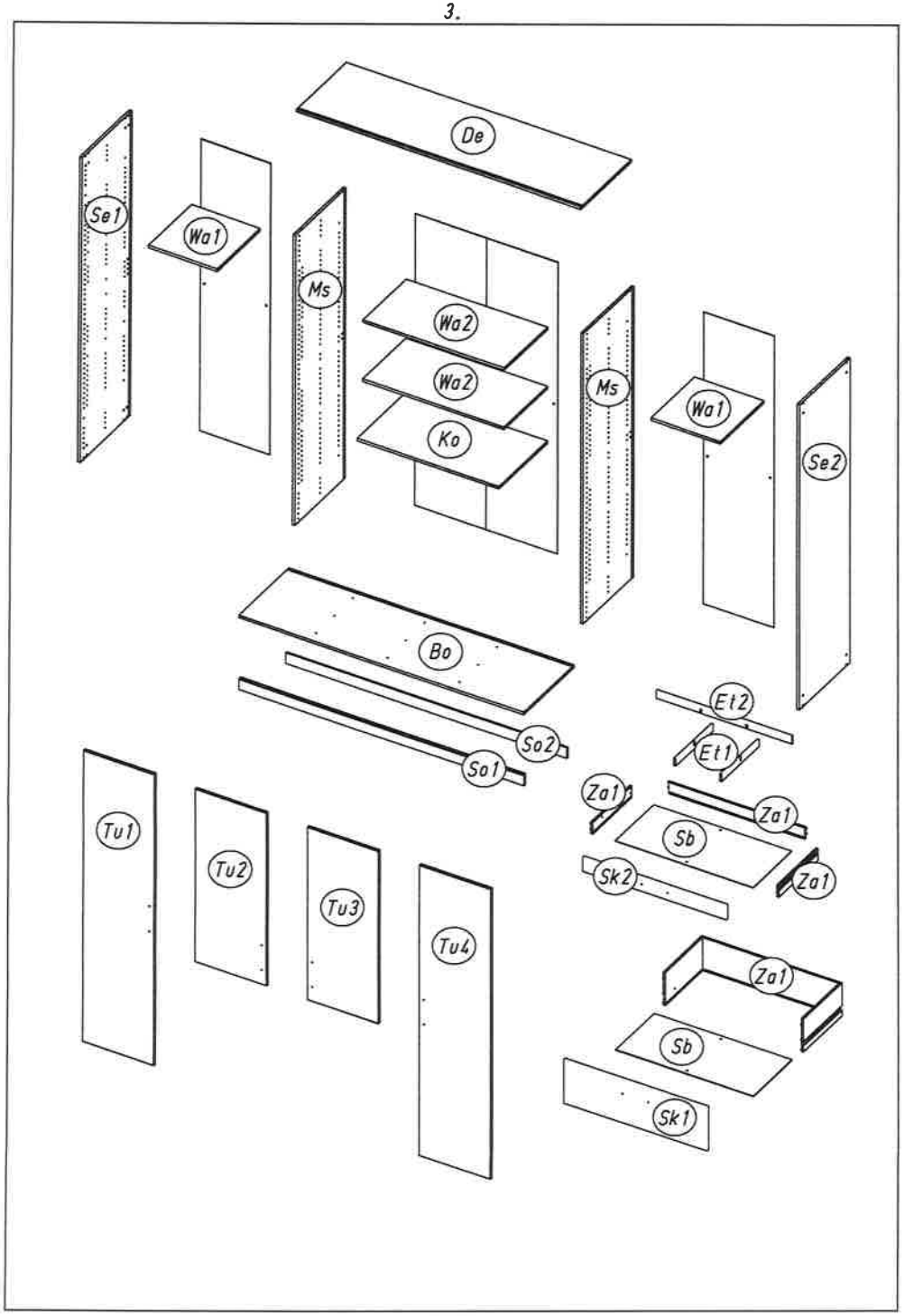

M1995

4.

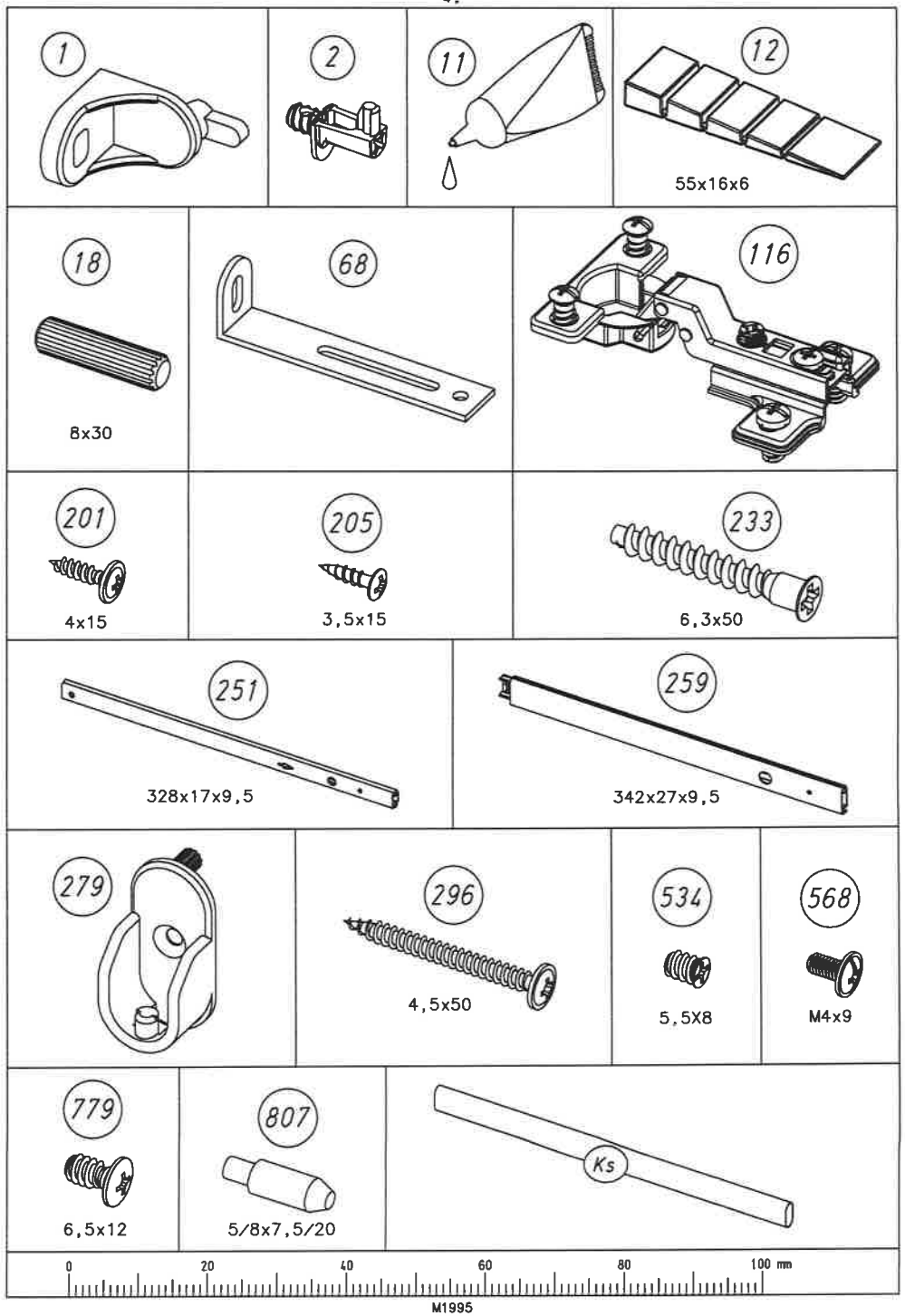

M1995

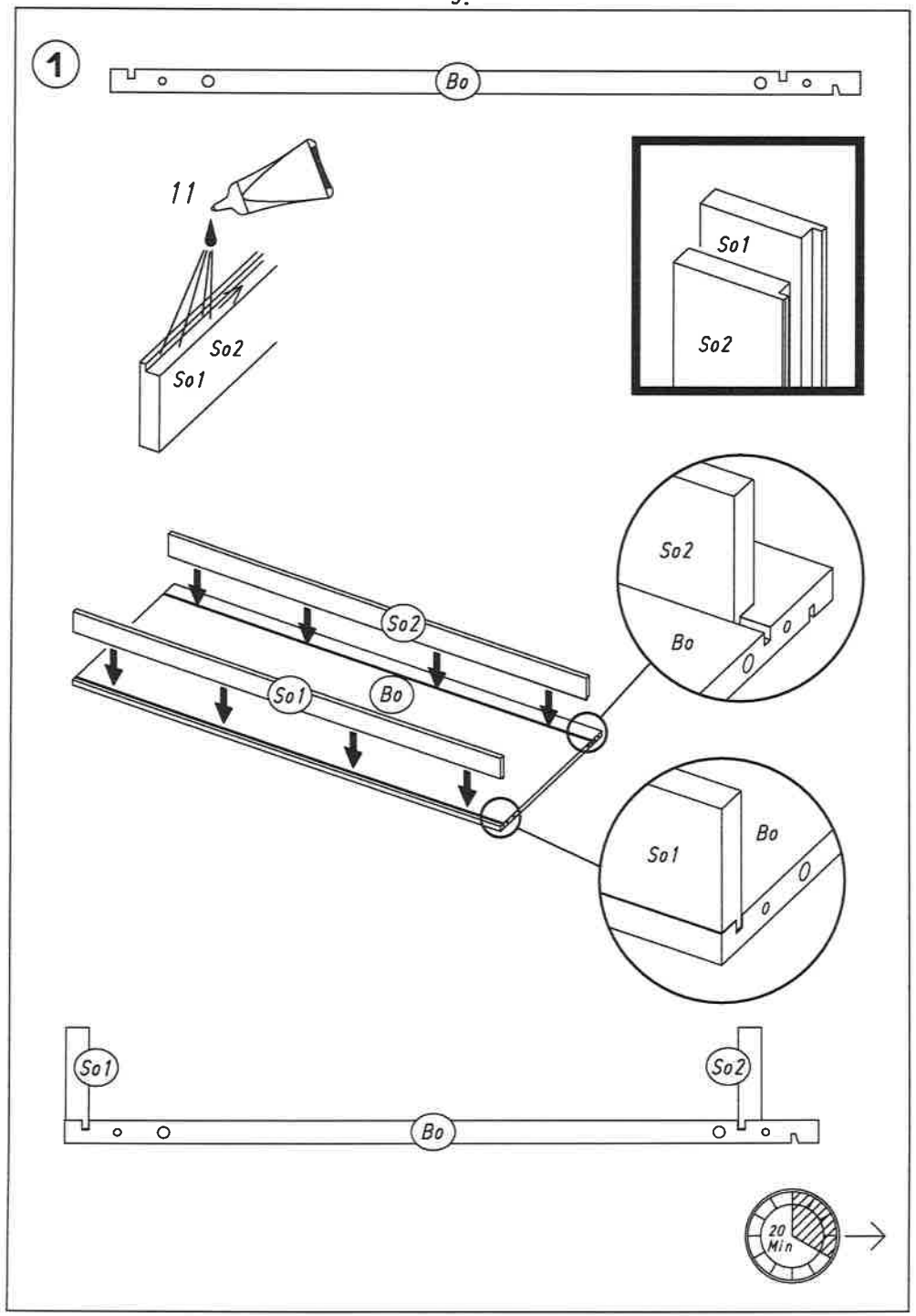
1
Bo
11
So1
So2
So1
So2
So2
Bo
So2
So1
Bo
So1
Bo
So1
So2
Bo
20
Min

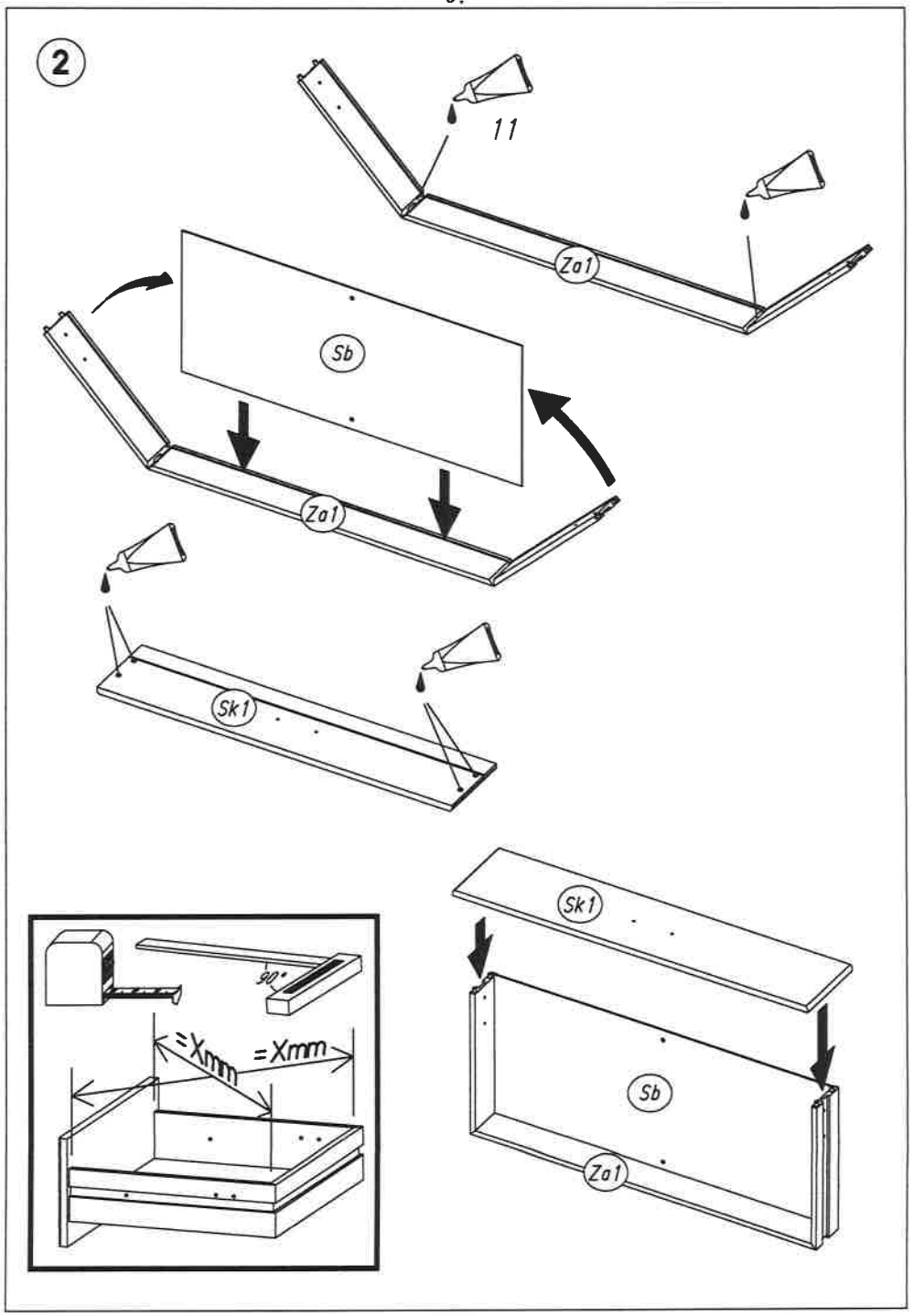
2
11
Za1
Sb
Za1
Sk1
90°
=Xmm
=Xmm
Sk1
Sb
Za1

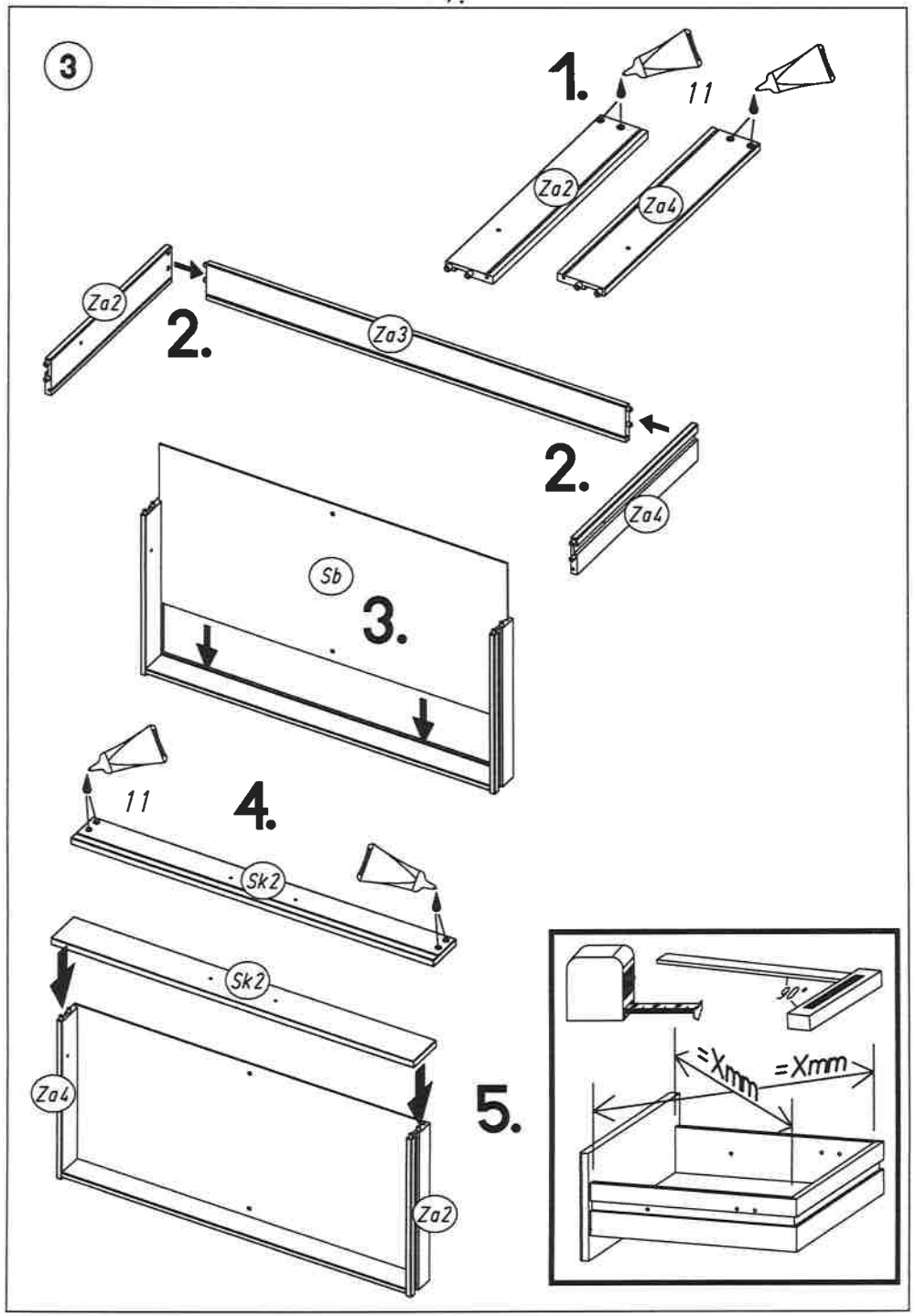
3
1.
11
Za2
Za4
2.
Za2
Za3
2.
Za4
Sb
3.
11
4.
Sk2
Sk2
Za4
Za2
5.
90°
=Xmm
=Xmm

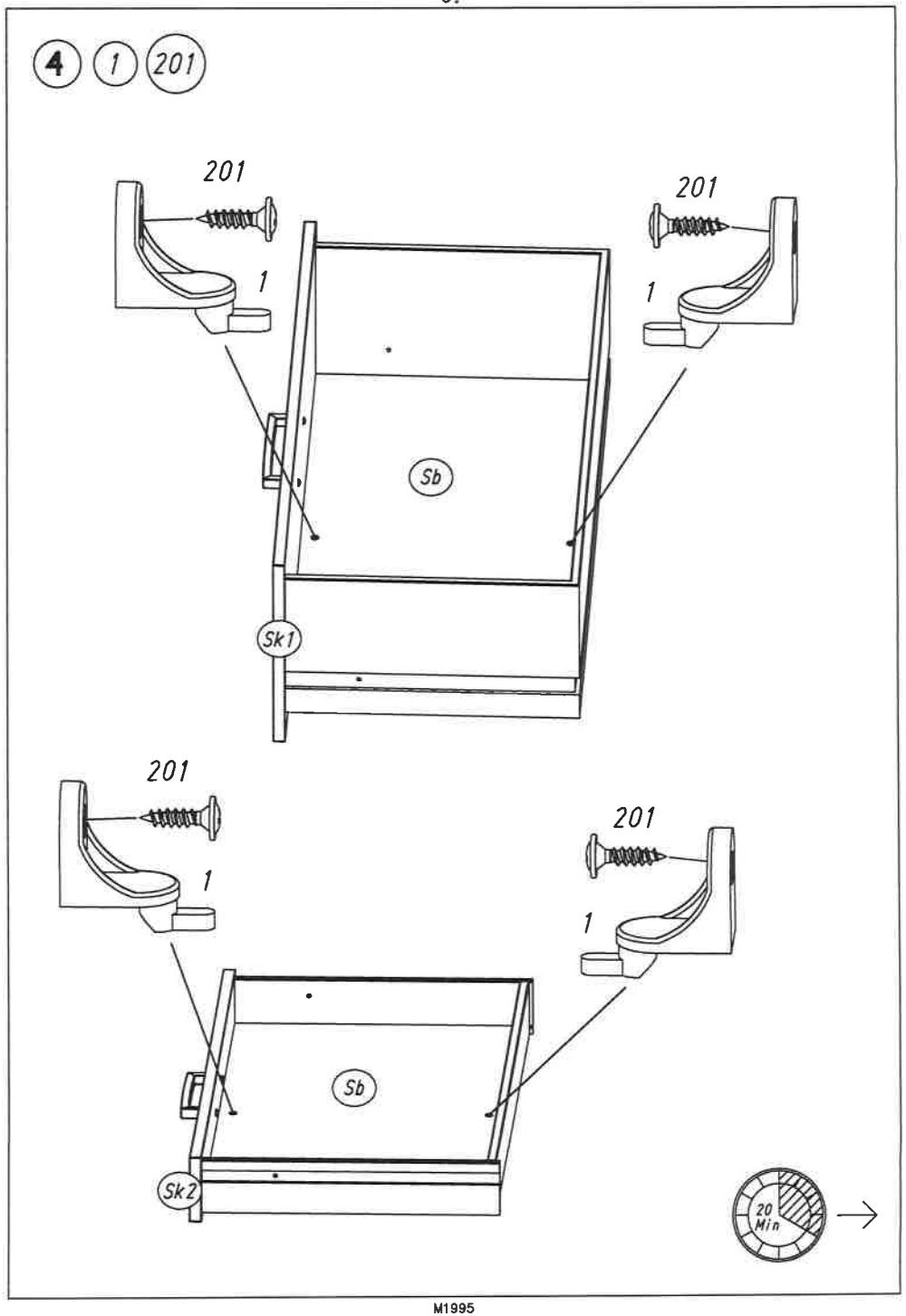
4
1
201
201
1
201
1
Sb
Sk1
201
1
201
1
Sb
Sk2
20 Min

5 18

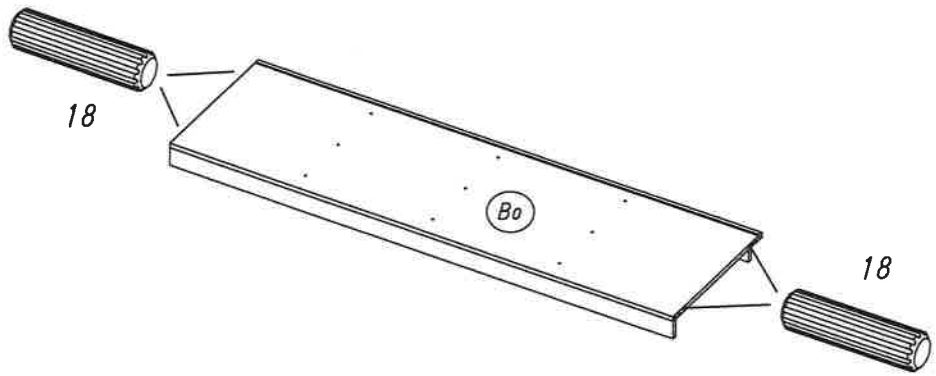

6 233

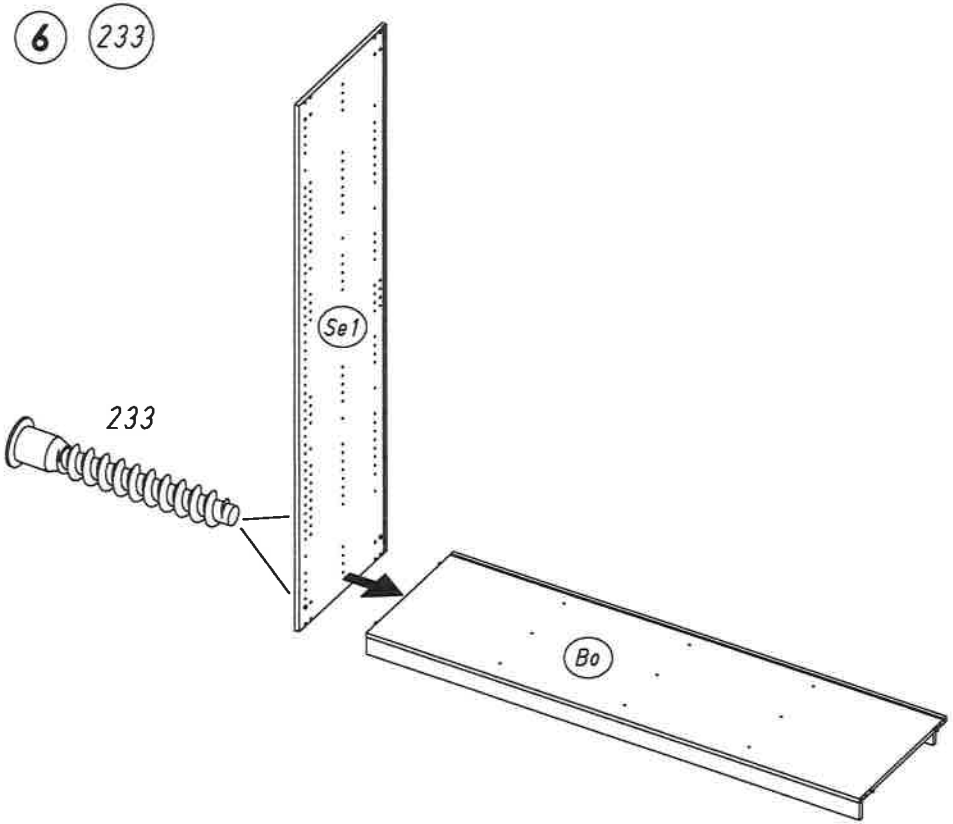

7 1 779

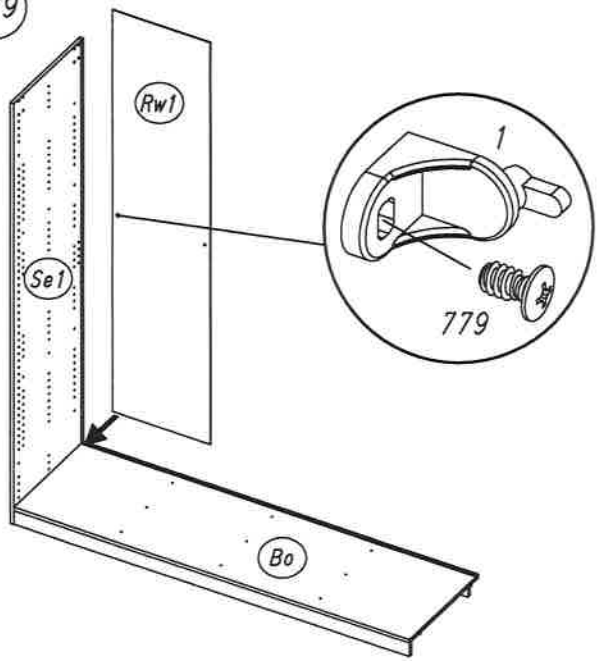

8 807

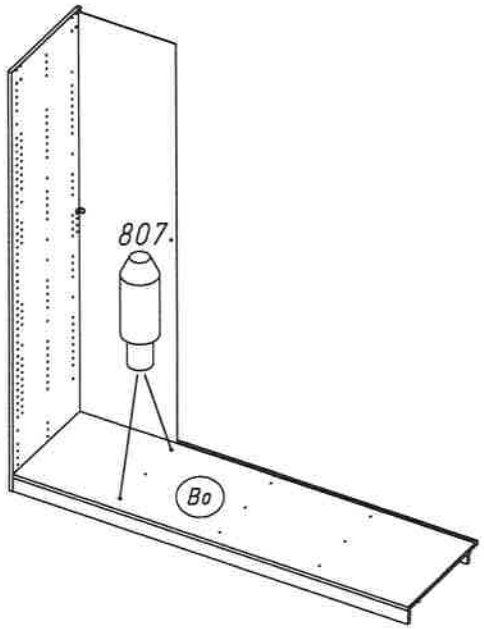

9 1 779

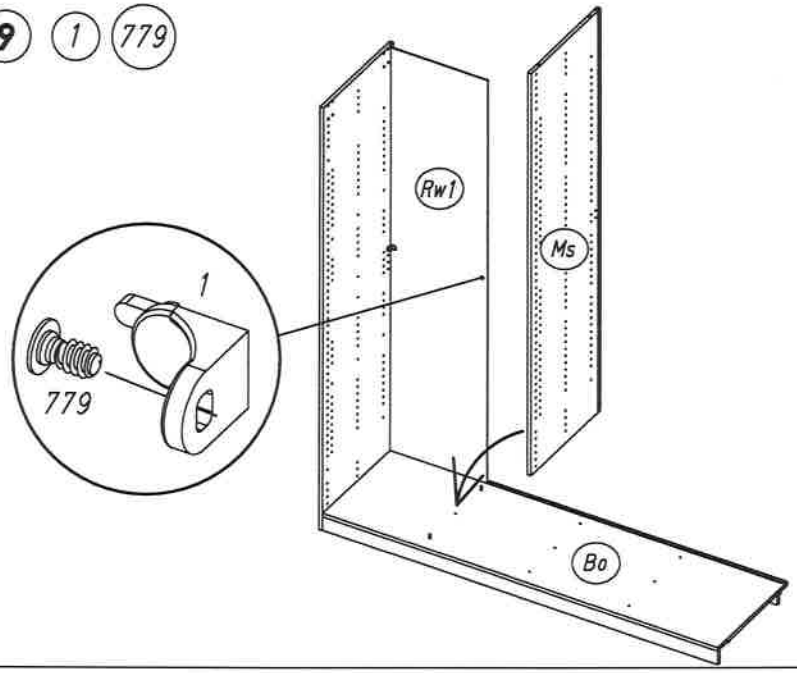

10 1 779

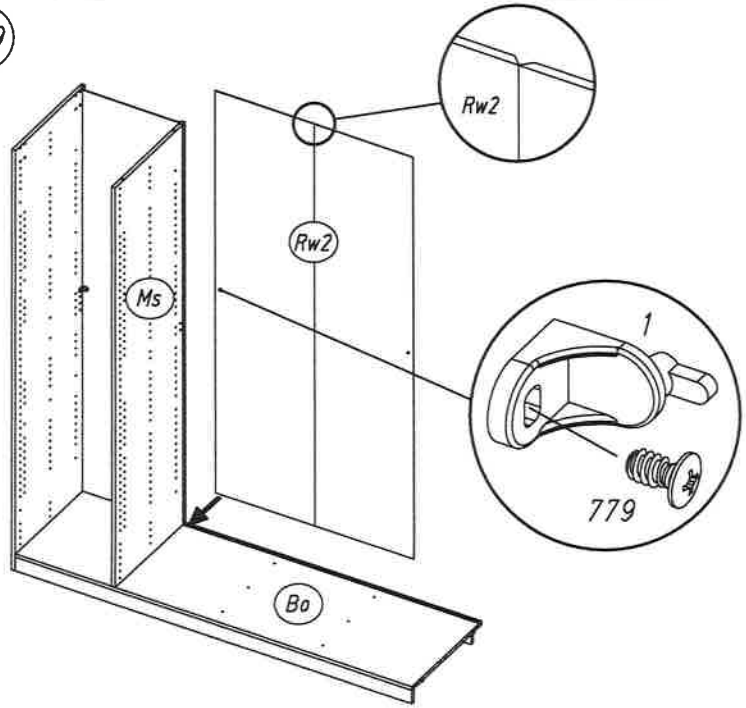

11 807

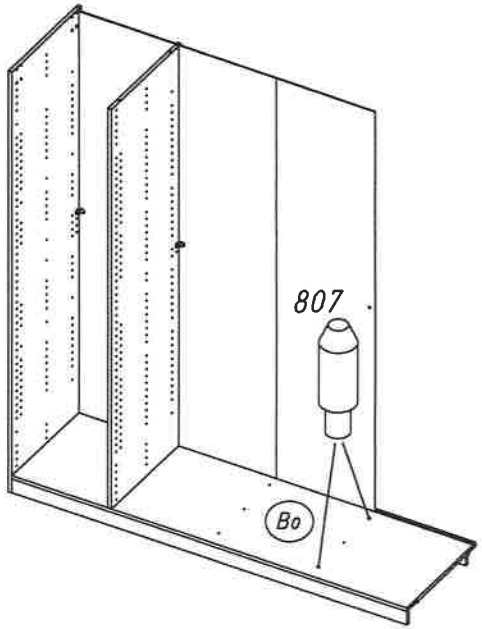

12 1 779

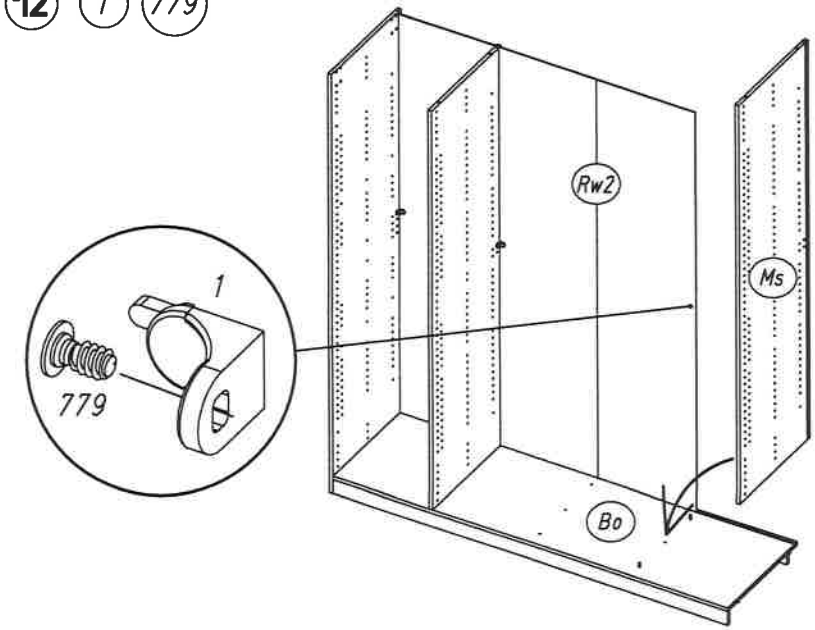

13 1 779

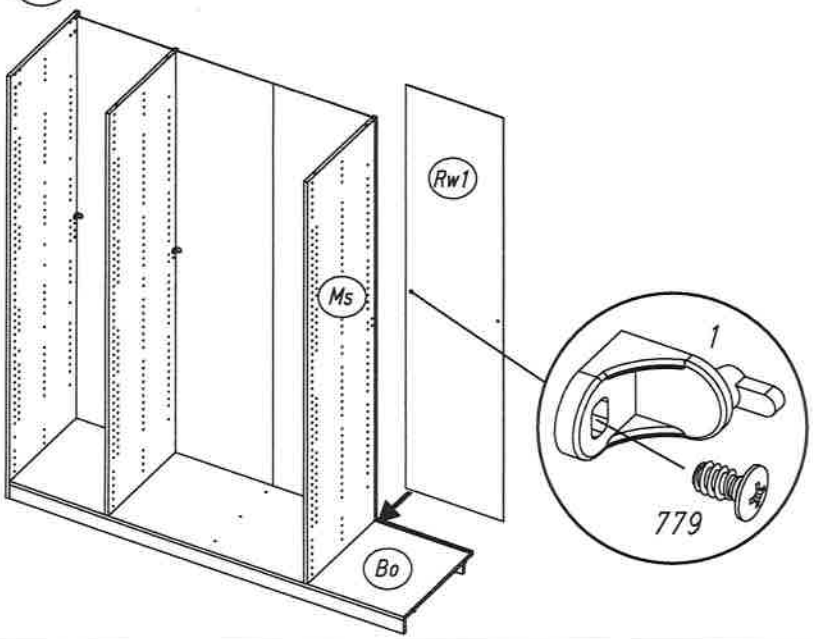

14 18

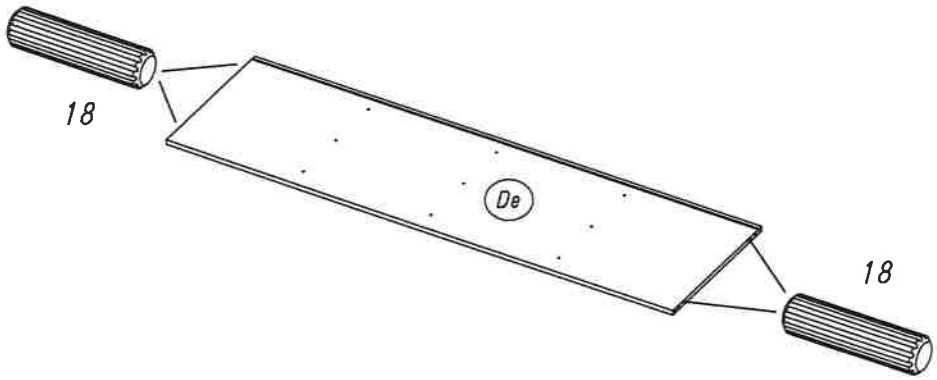

15

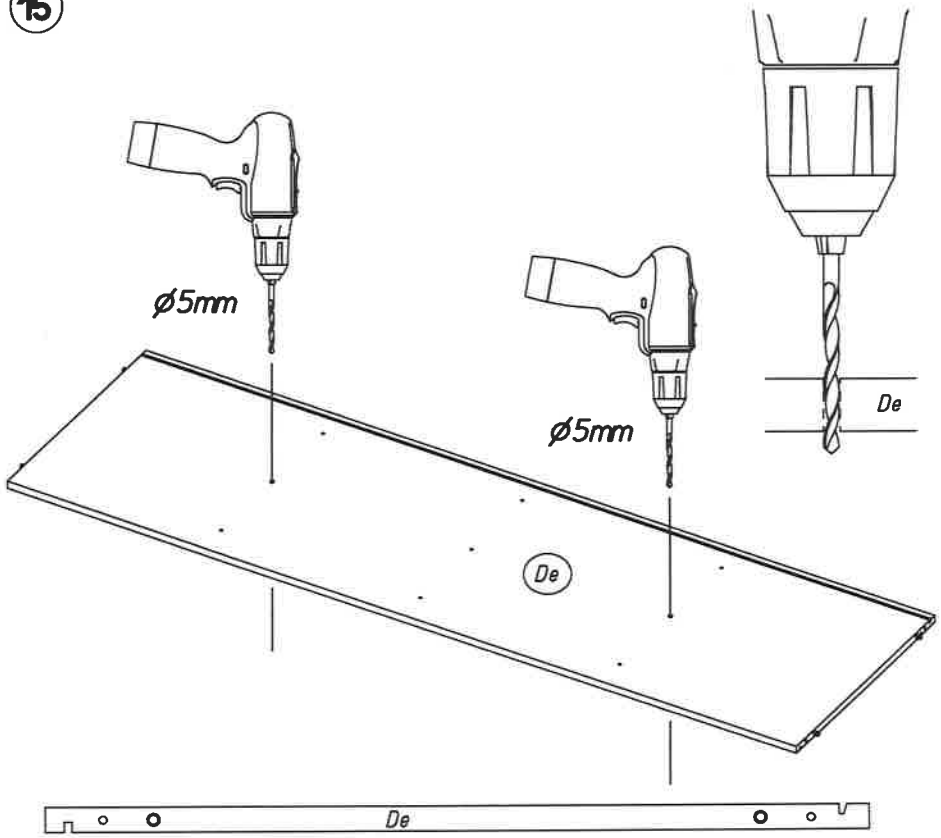

16 807

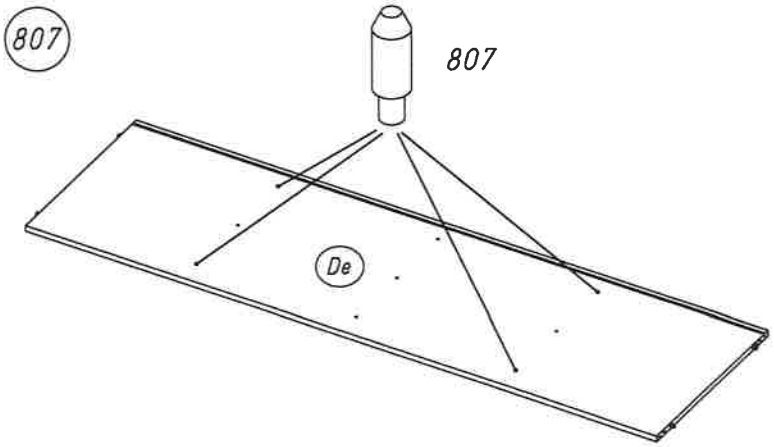

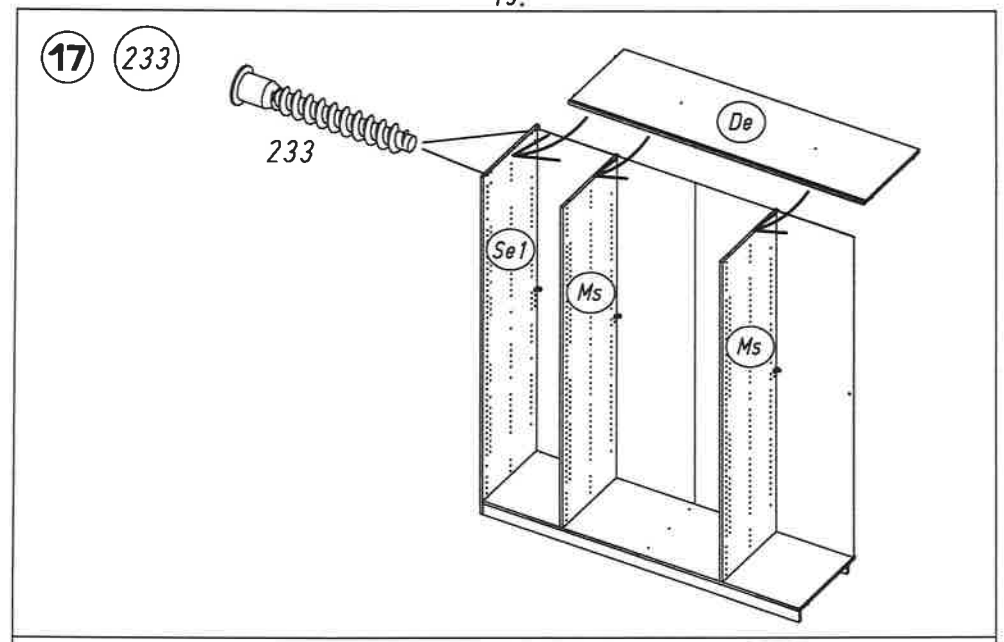
17
233
233
De
Se1
Ms
Ms

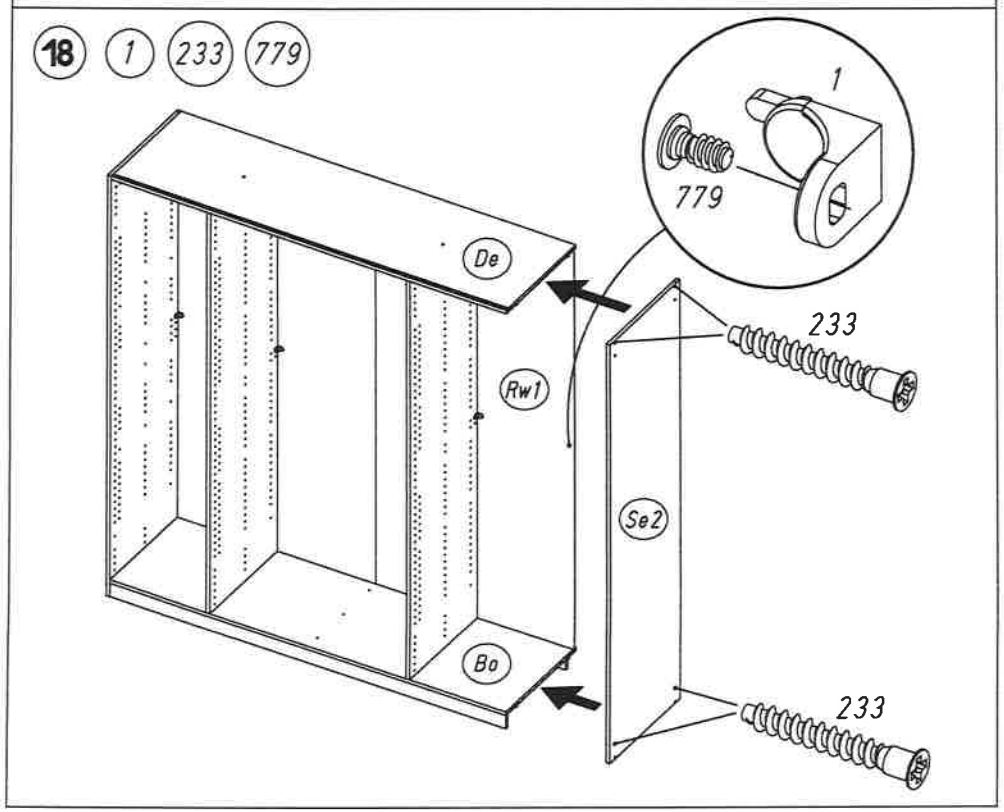
18
1
233
779
1
779
De
Rw1
Se2
Bo
233
233

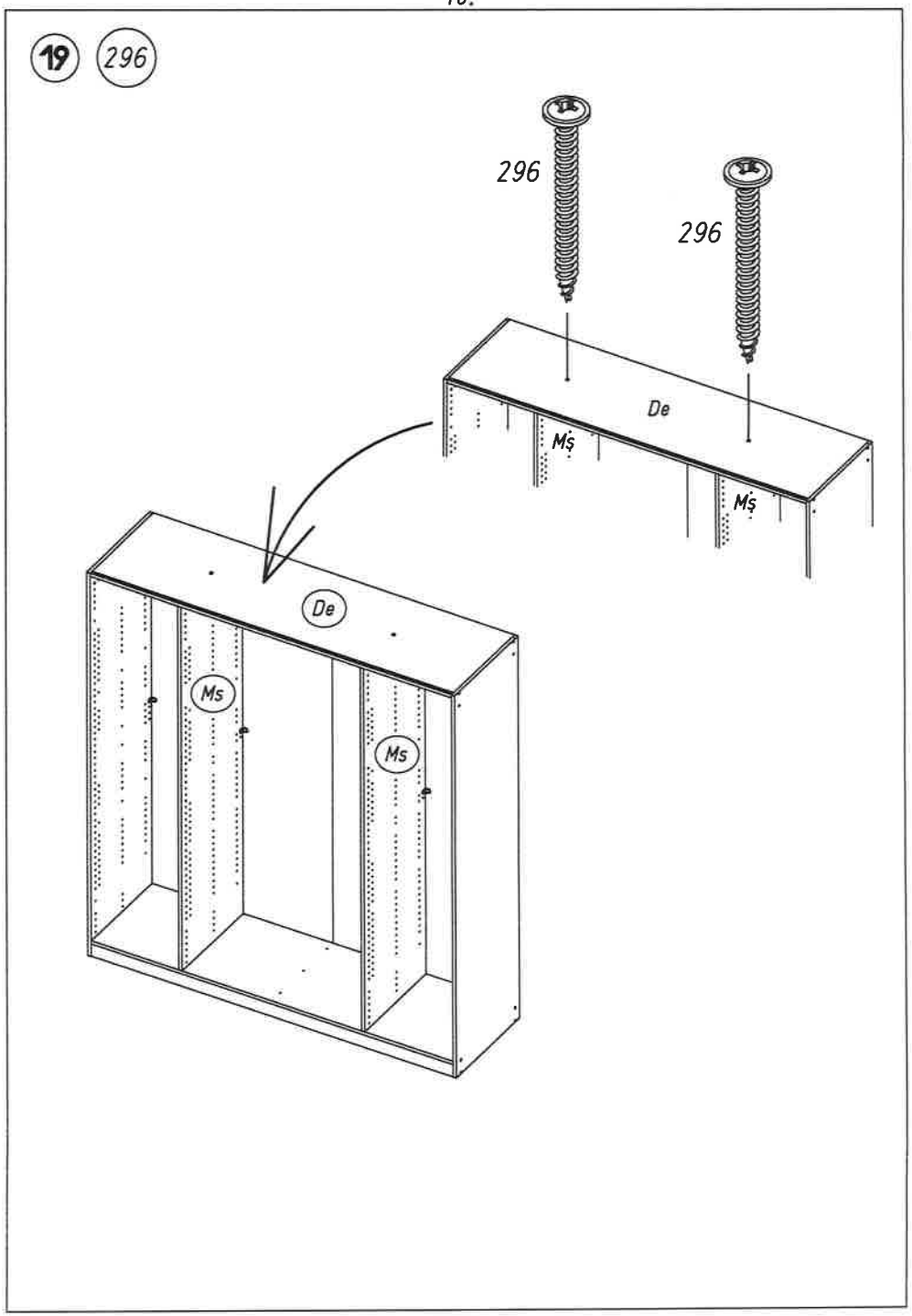
19
296
296
296
De
Ms
Ms
De
Ms
Ms

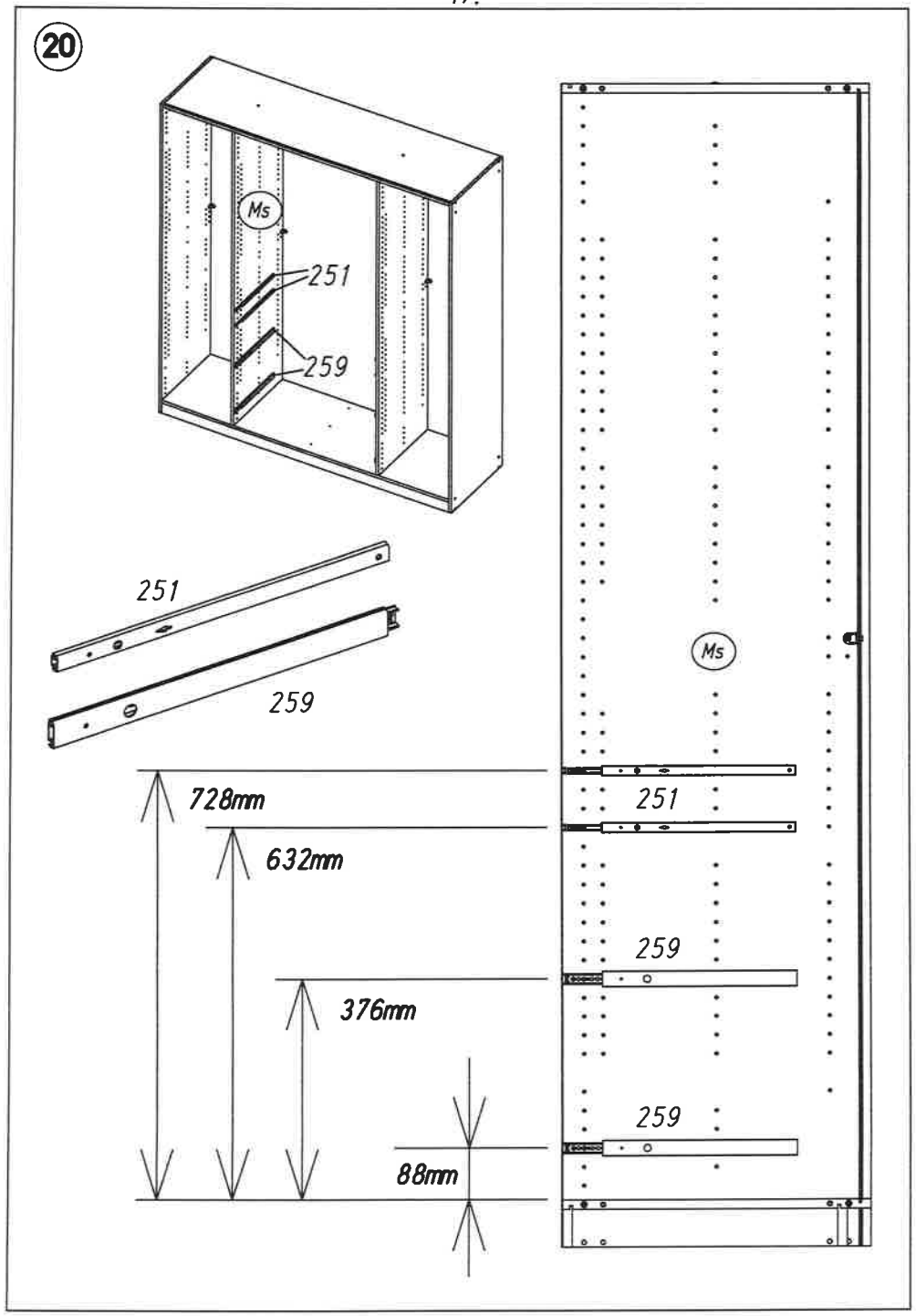
20
Ms
251
259
251
259
Ms
728mm
632mm
376mm
88mm
251
259
259

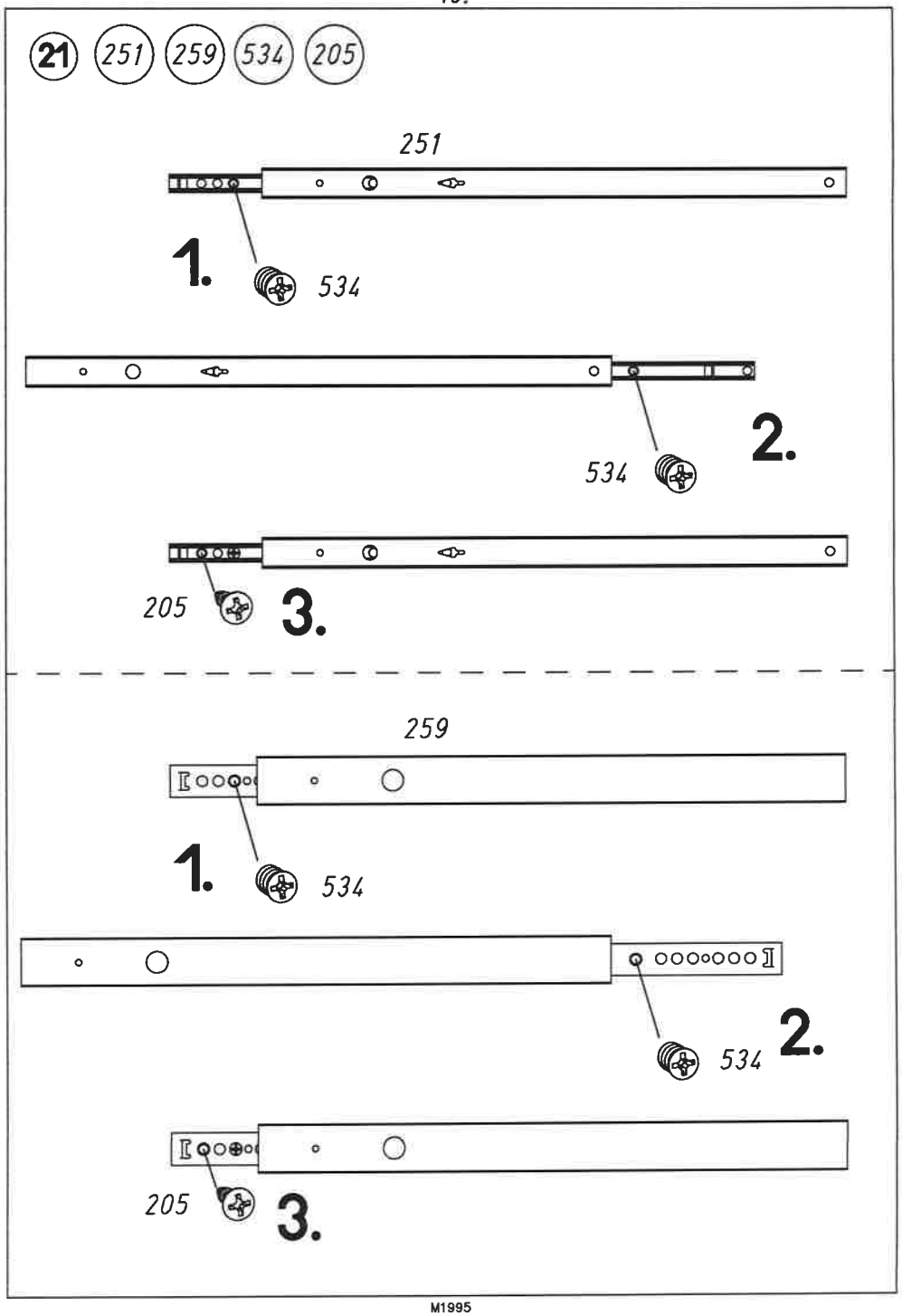
21
251
259
534
205
251
1.
534
534
2.
205
3.
259
1.
534
534
2.
205
3.

22 251 259 534 205

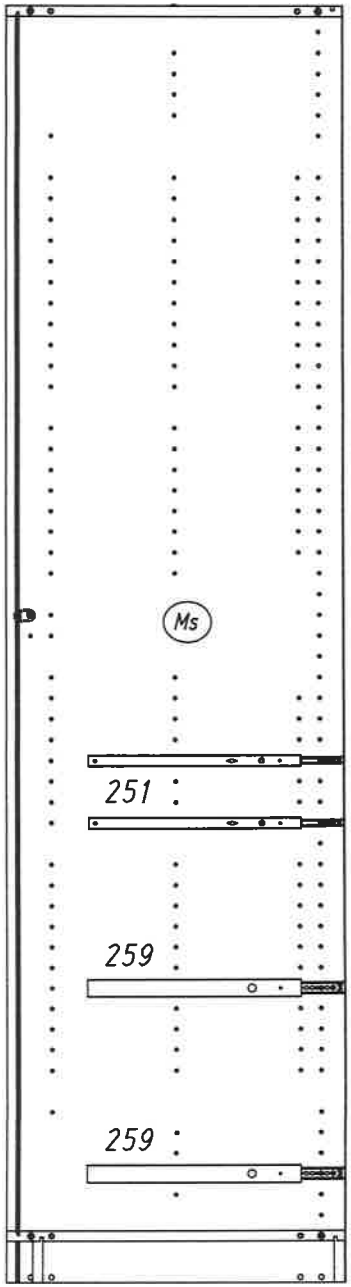

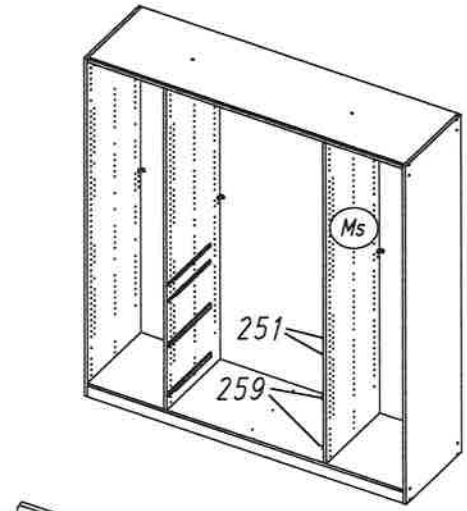

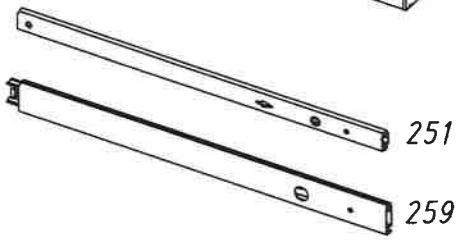

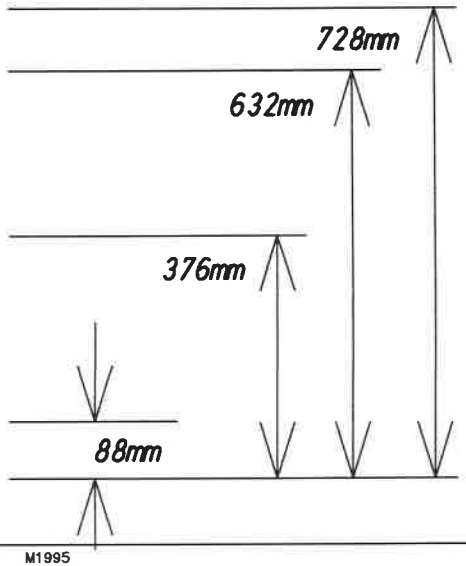

M1995

23 2

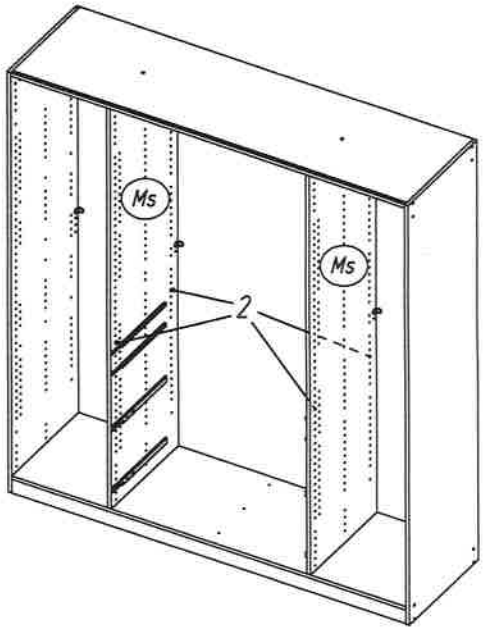

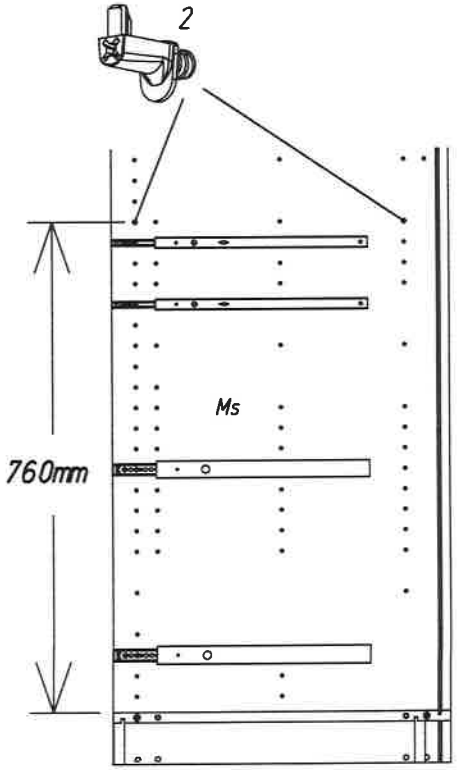

M1995

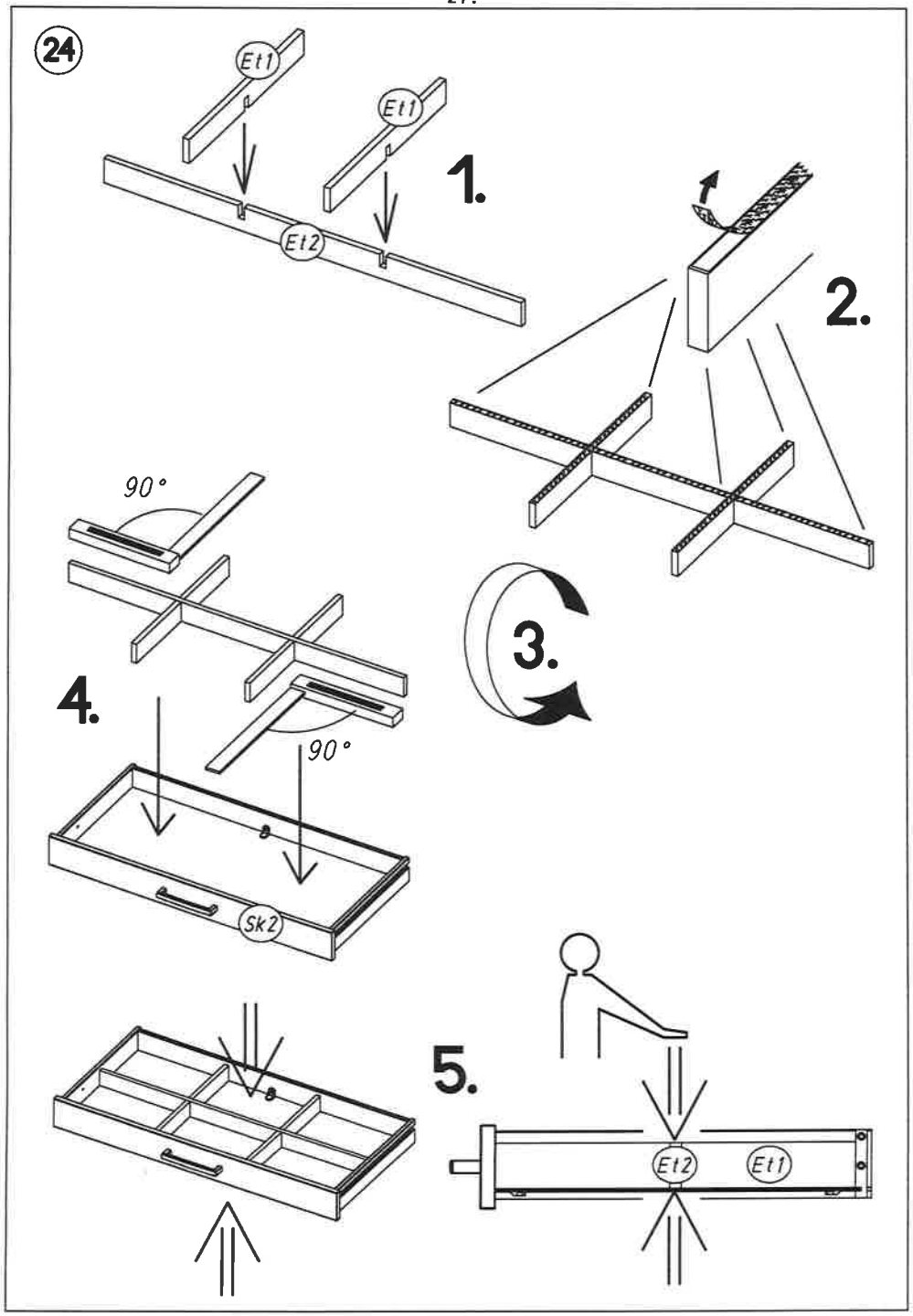
24
Et1
Et1
Et2
1.
2.
90°
3.
4.
90°
Sk2
5.
Et2
Et1

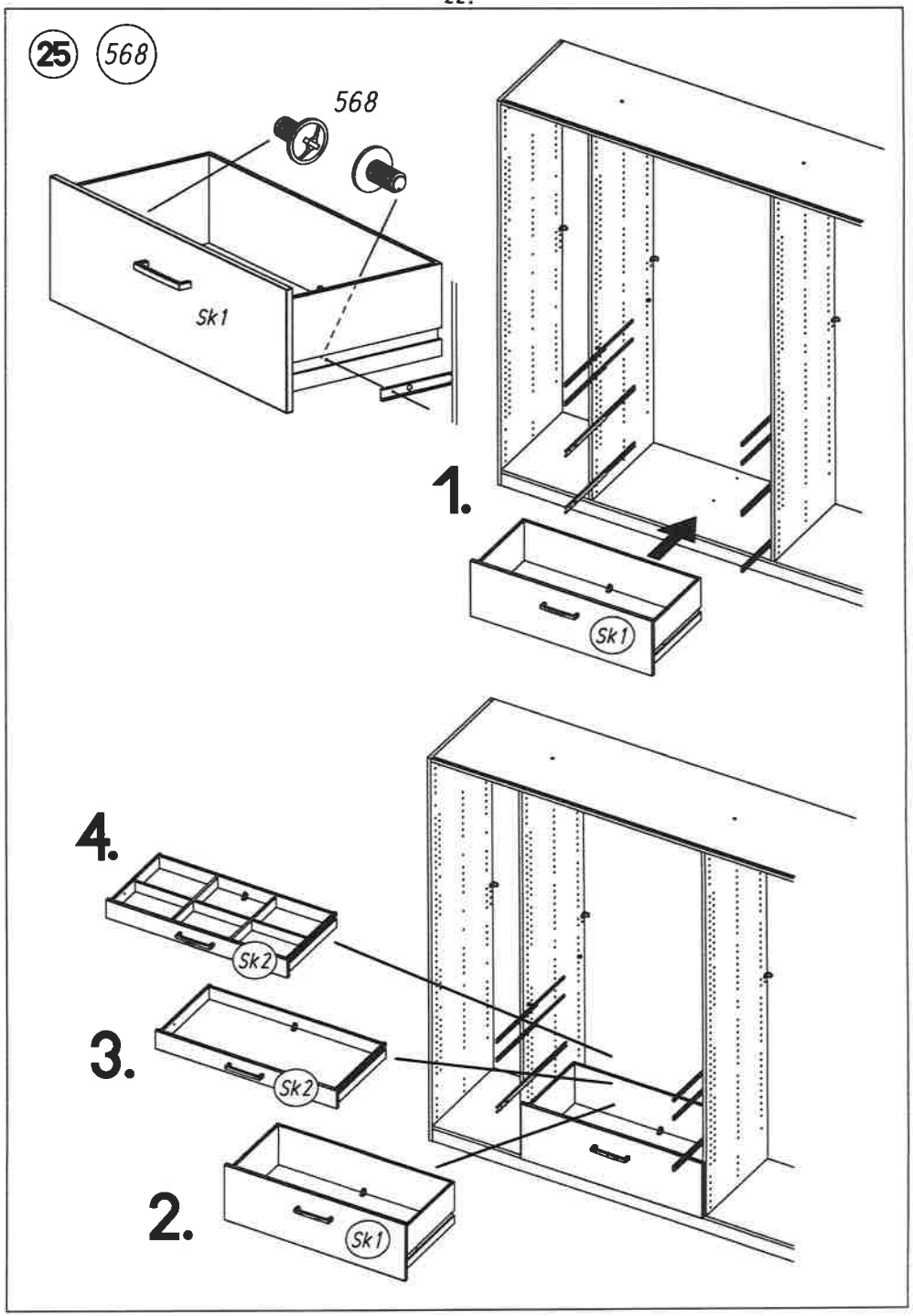
25
568
568
Sk1
1.
Sk1
4.
Sk2
3.
Sk2
2.
Sk1

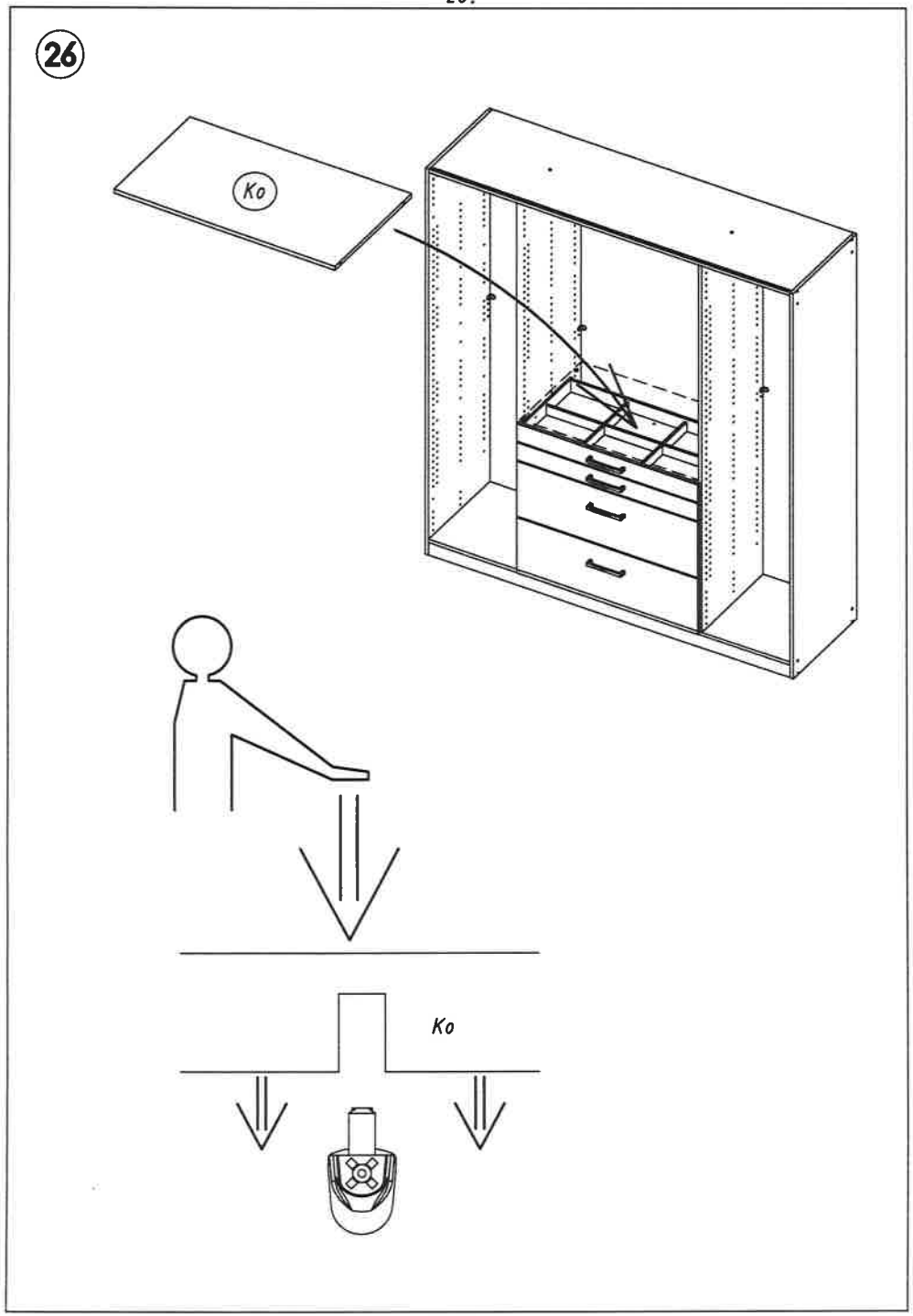
26
Ko
Ko

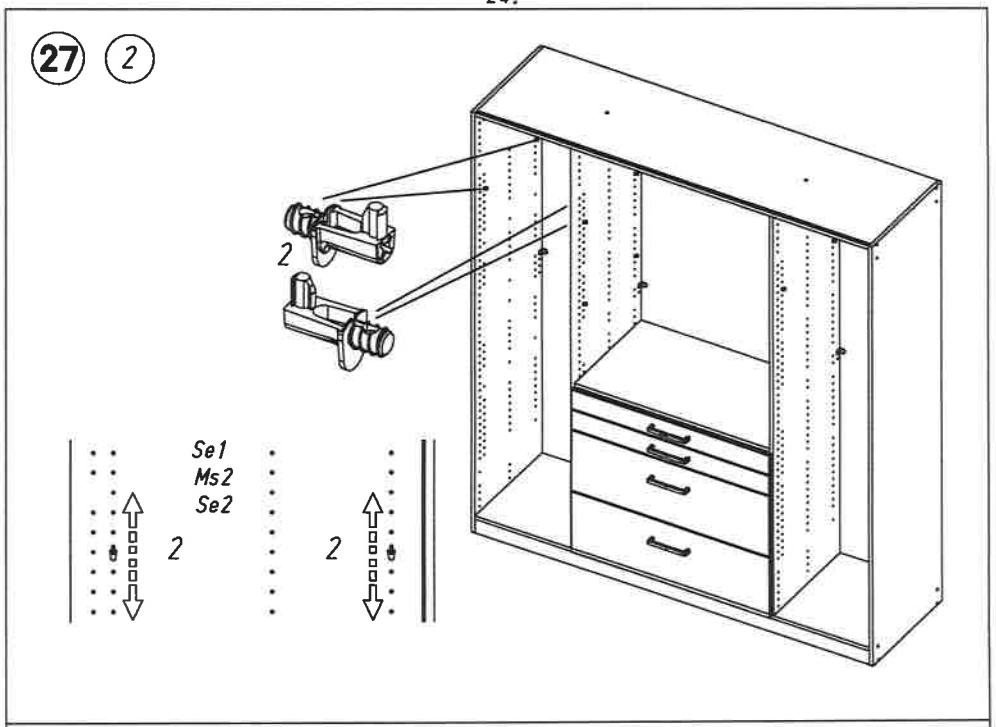
27
2
2
Se1
Ms2
Se2
2
2

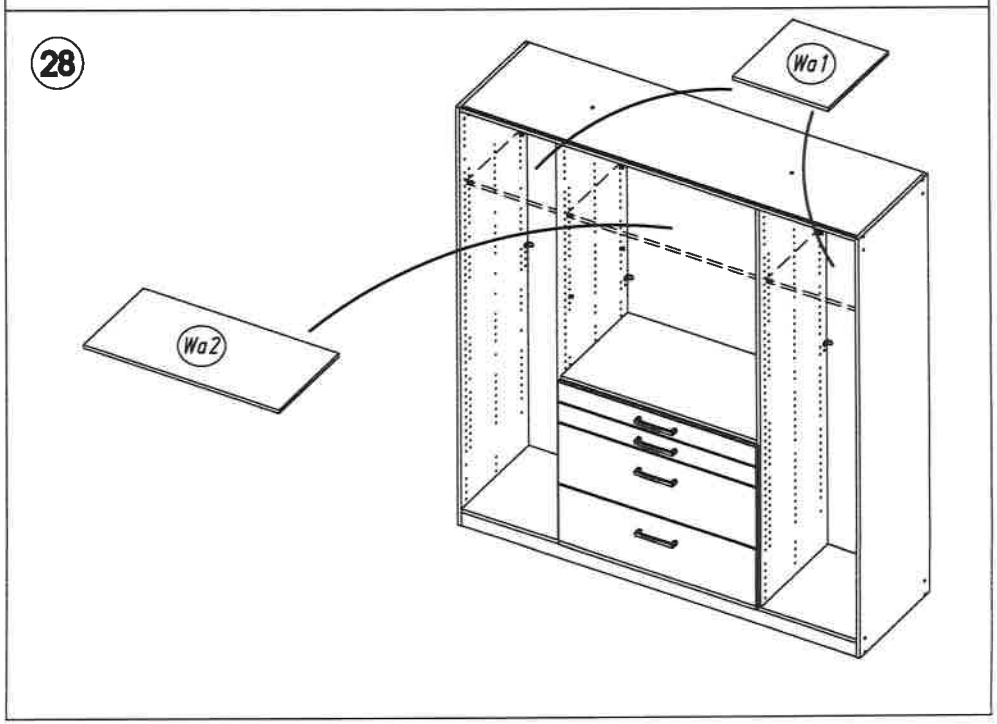
28
Wa1
Wa2

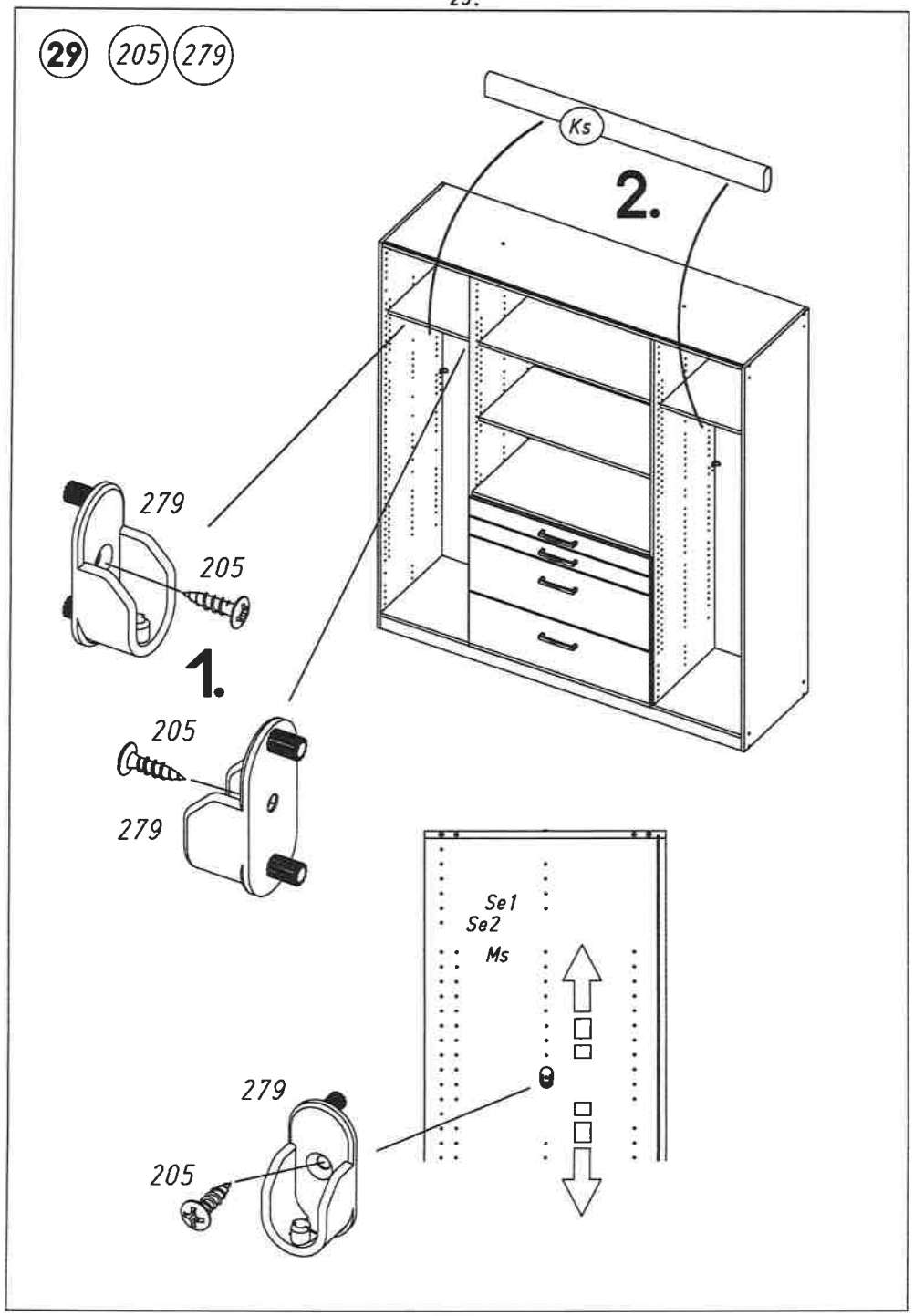
29
205
279
Ks
2.
279
205
1.
205
279
Se1
Se2
Ms
279
205

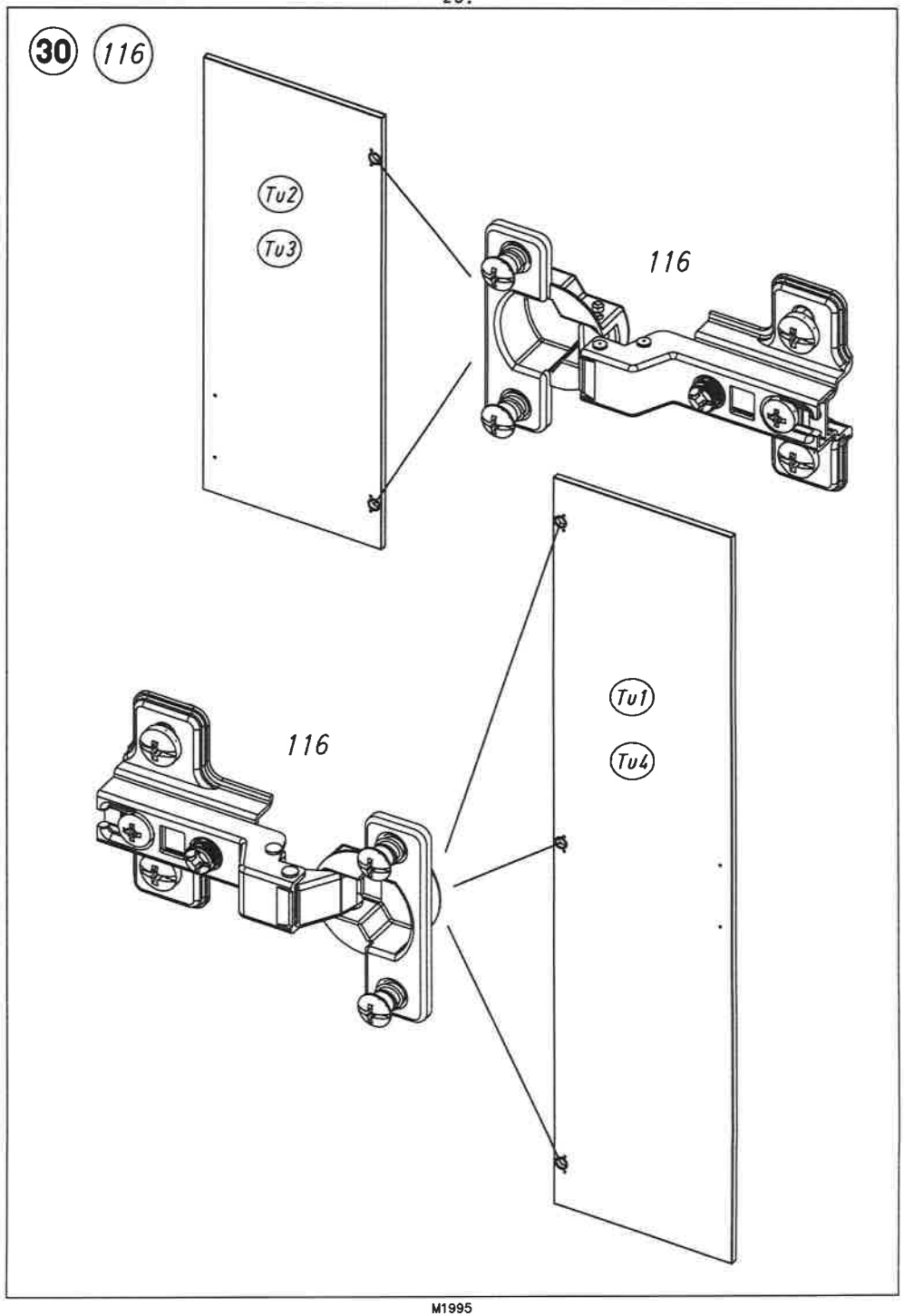
30
116
Tu2
Tu3
116
Tu1
Tu4
116

31

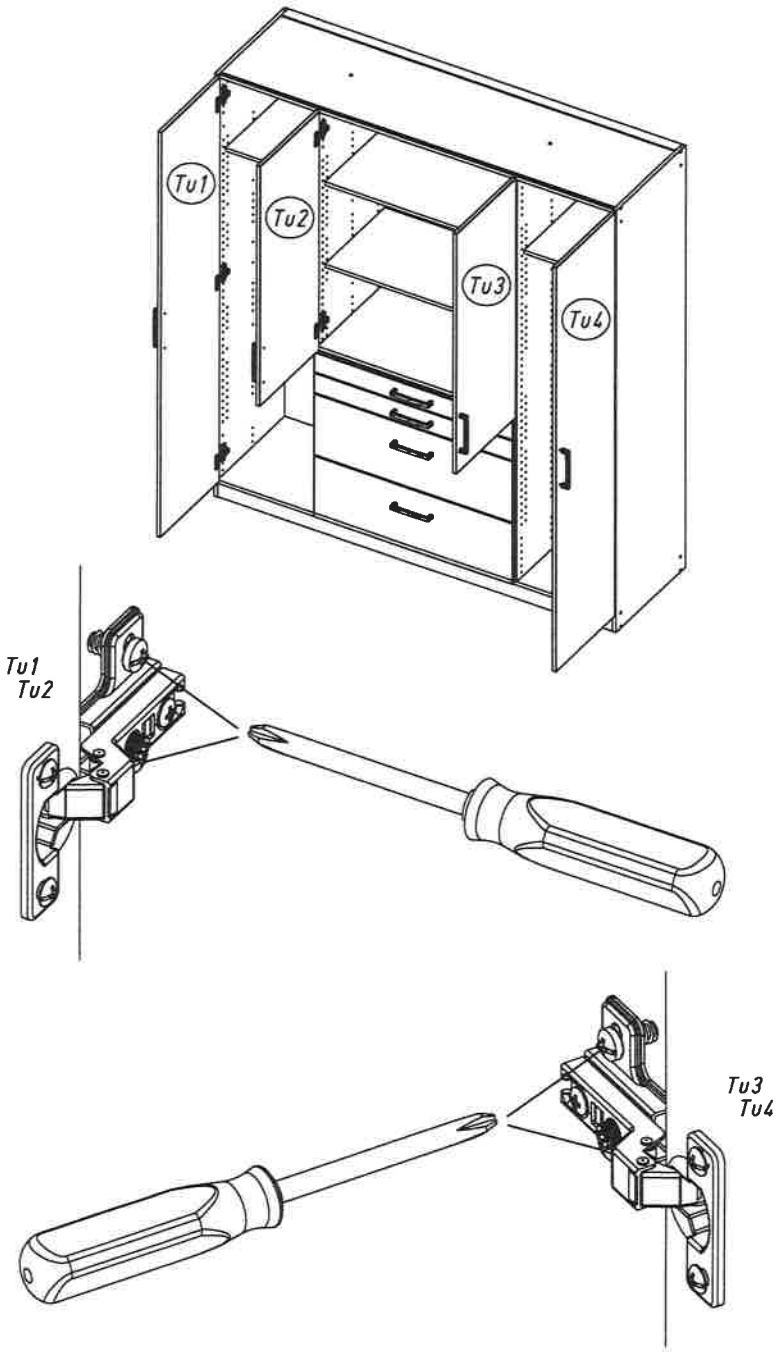

32 12

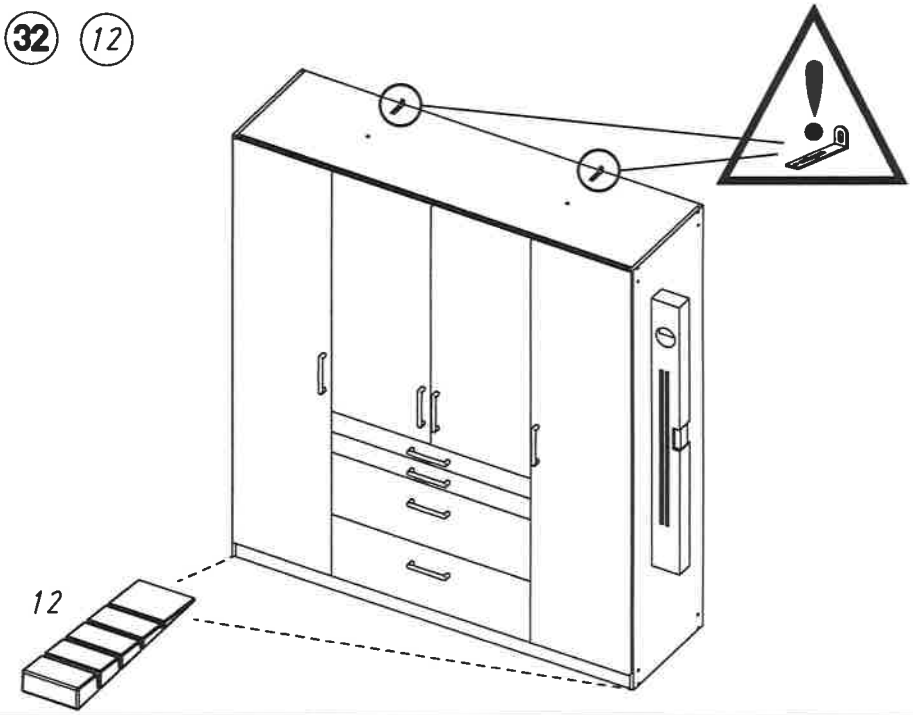

33

ABD-FOLIE
147x46

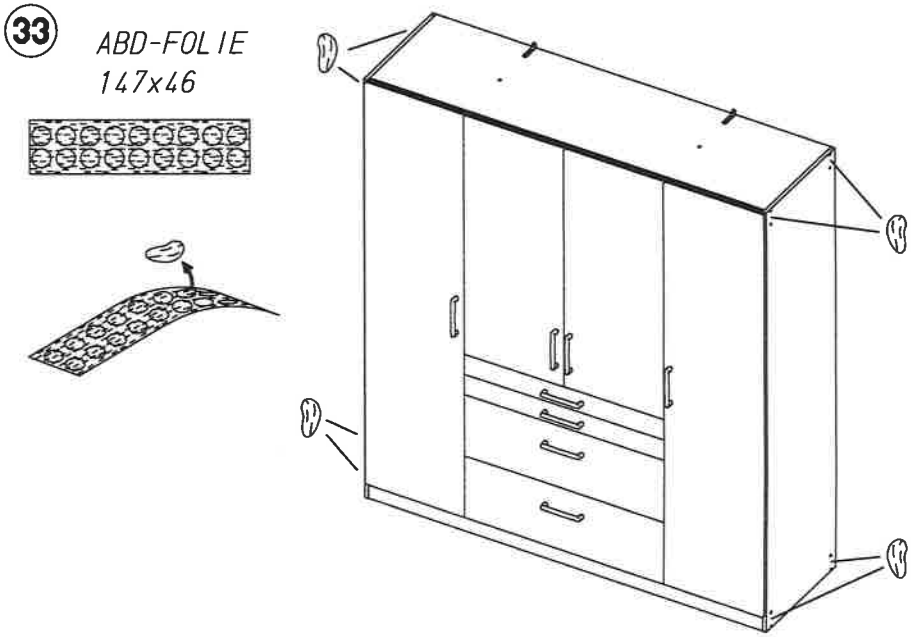

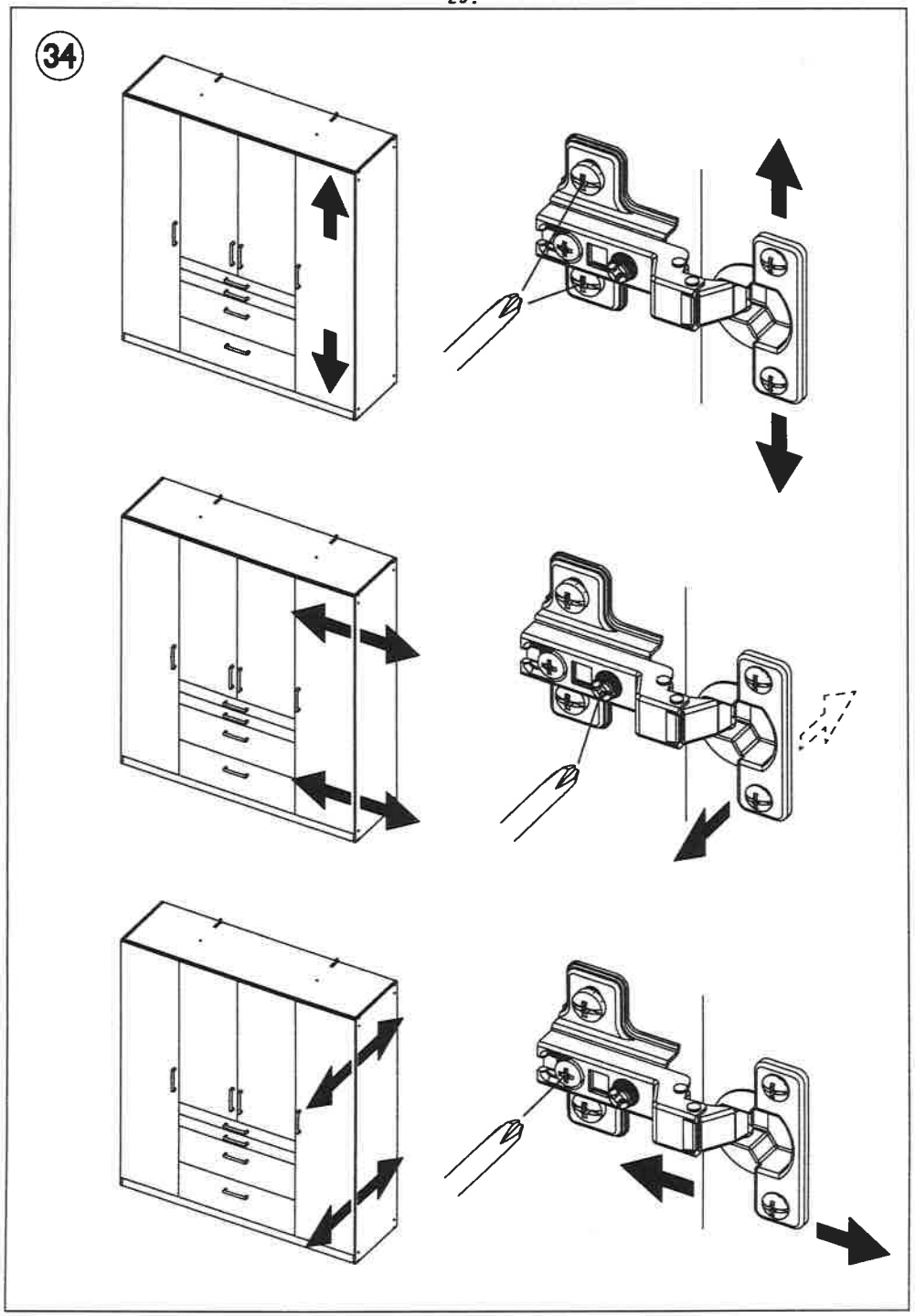

M1995

1.

ME480_07

rauch

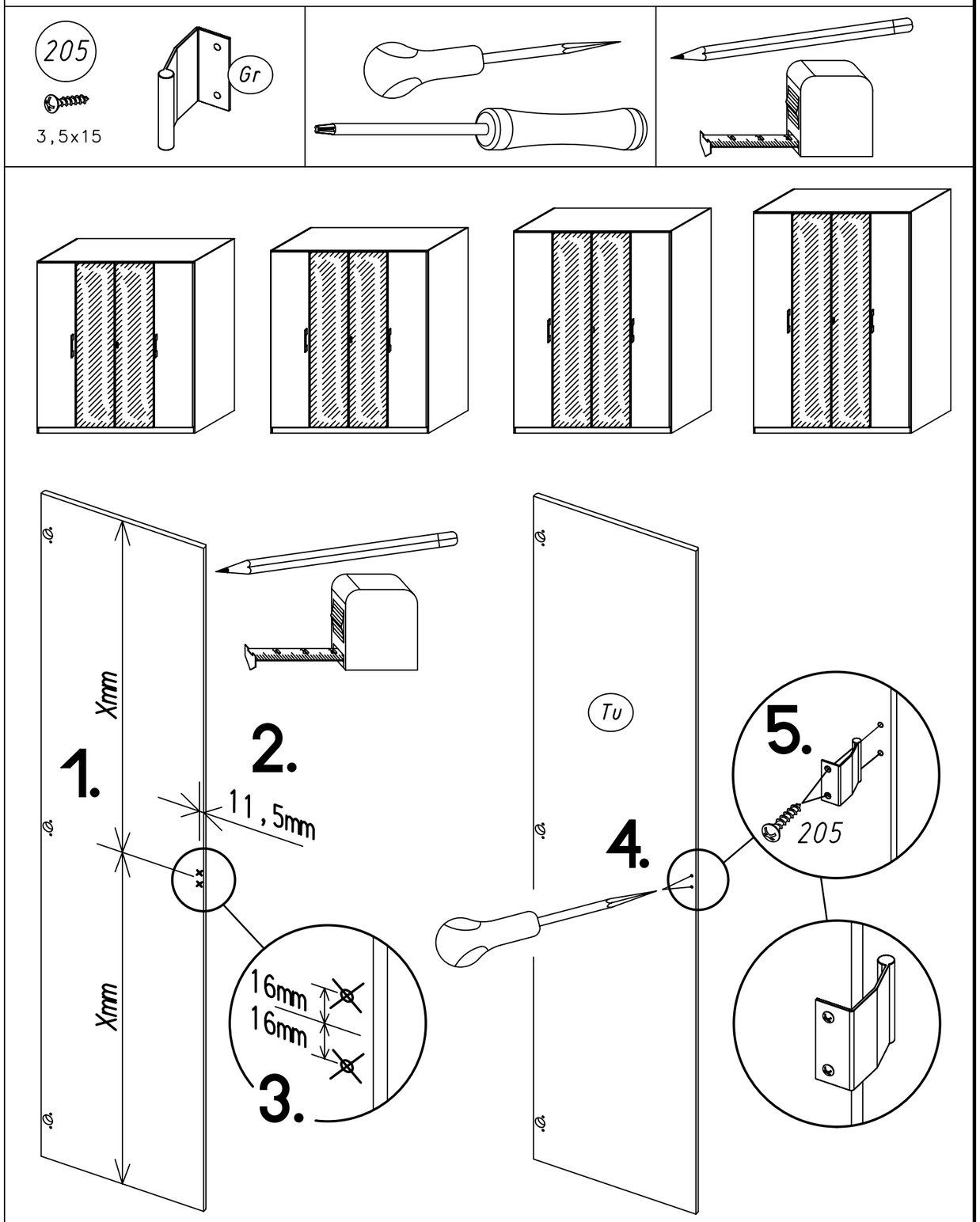

2.

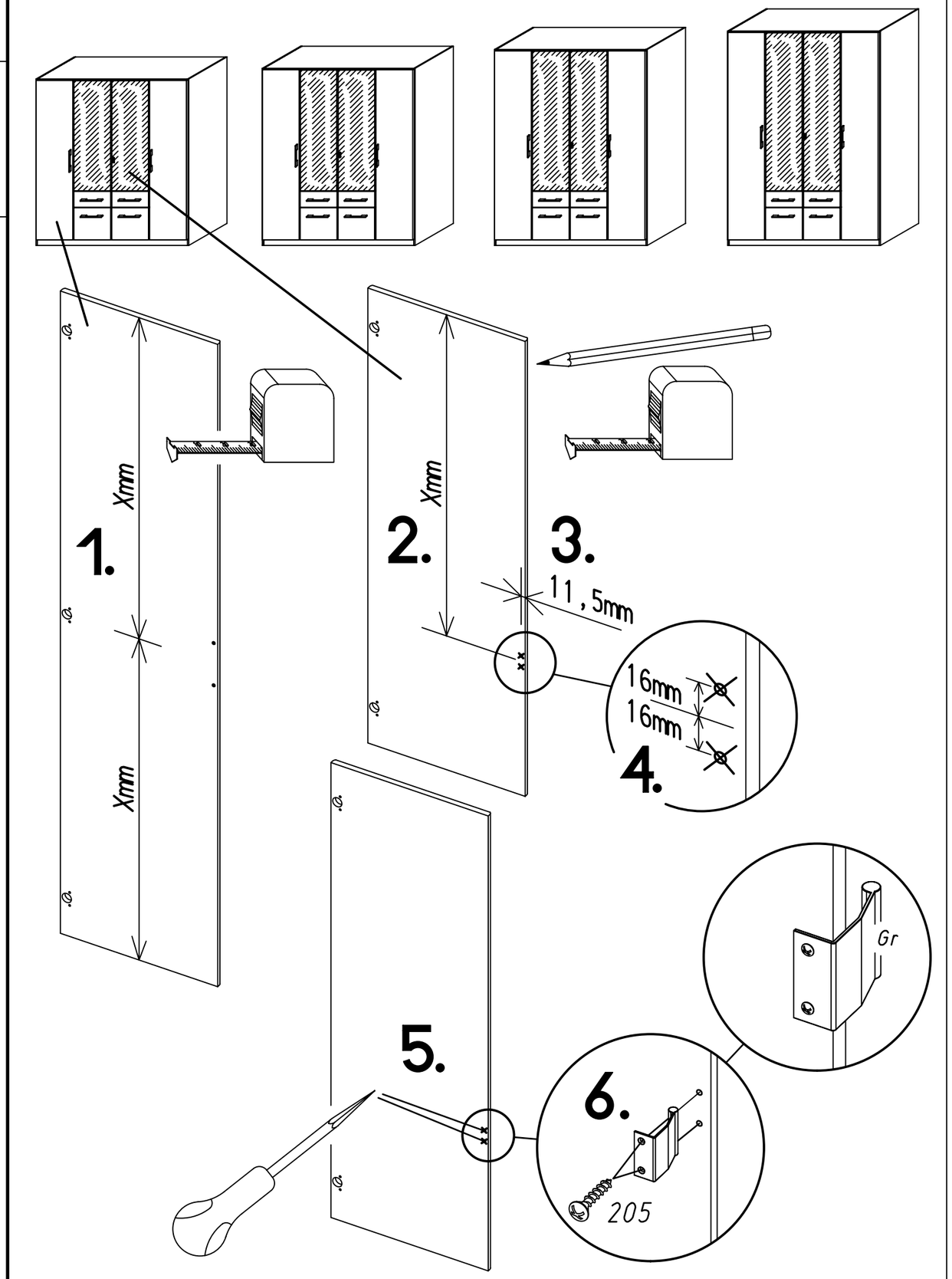

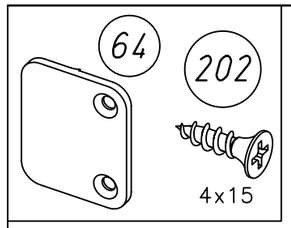
64
202
4x15

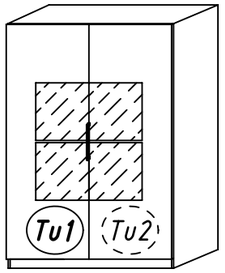
Tu1
Tu2

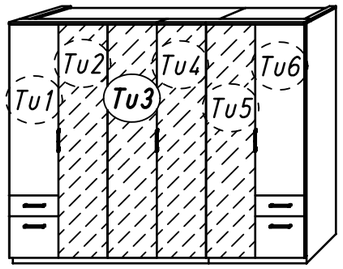
Tu1
Tu2
Tu3
Tu4
Tu5
Tu6

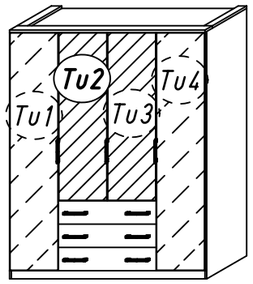
Tu1
Tu2
Tu3
Tu4

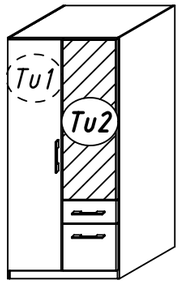
Tu1
Tu2

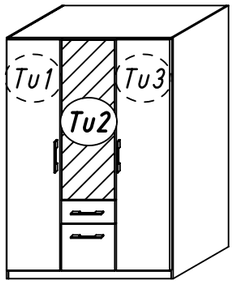
Tu1
Tu2
Tu3

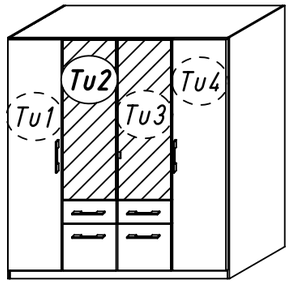
Tu1
Tu2
Tu3
Tu4

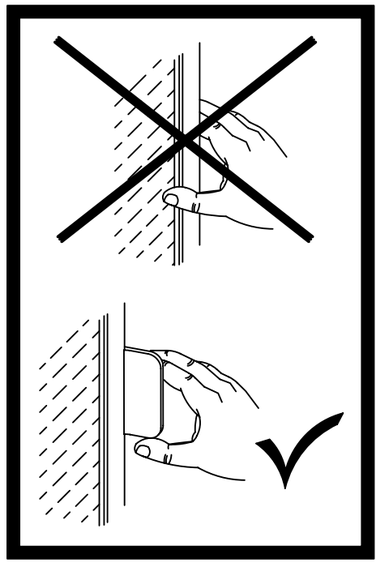

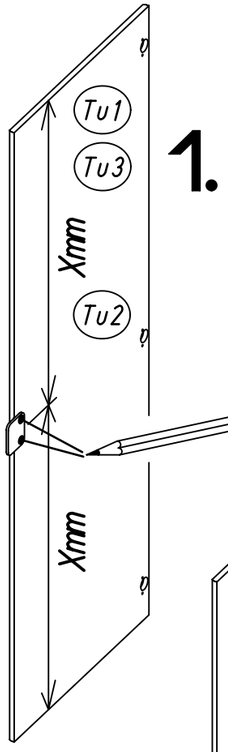
1.
Tu1
Tu3
Xmm
Tu2
Xmm

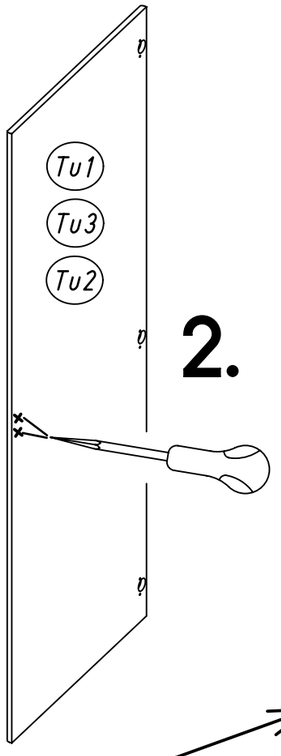
Tu1
Tu3
Tu2
2.

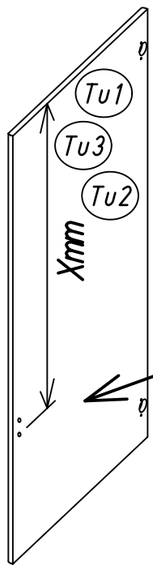
Tu1
Tu3
Tu2
Xmm
2.

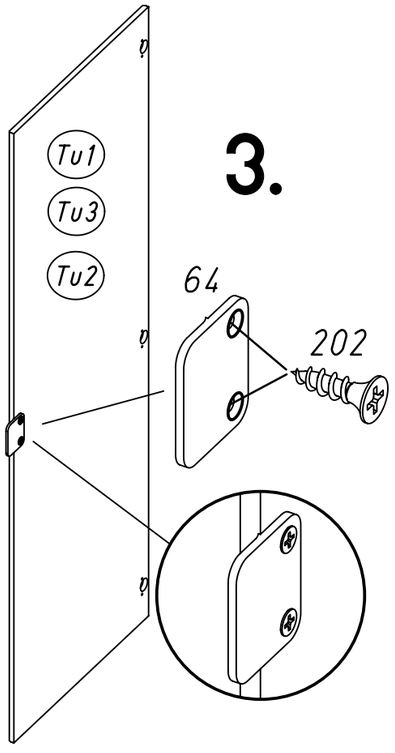
3.
Tu1
Tu3
Tu2
64
202

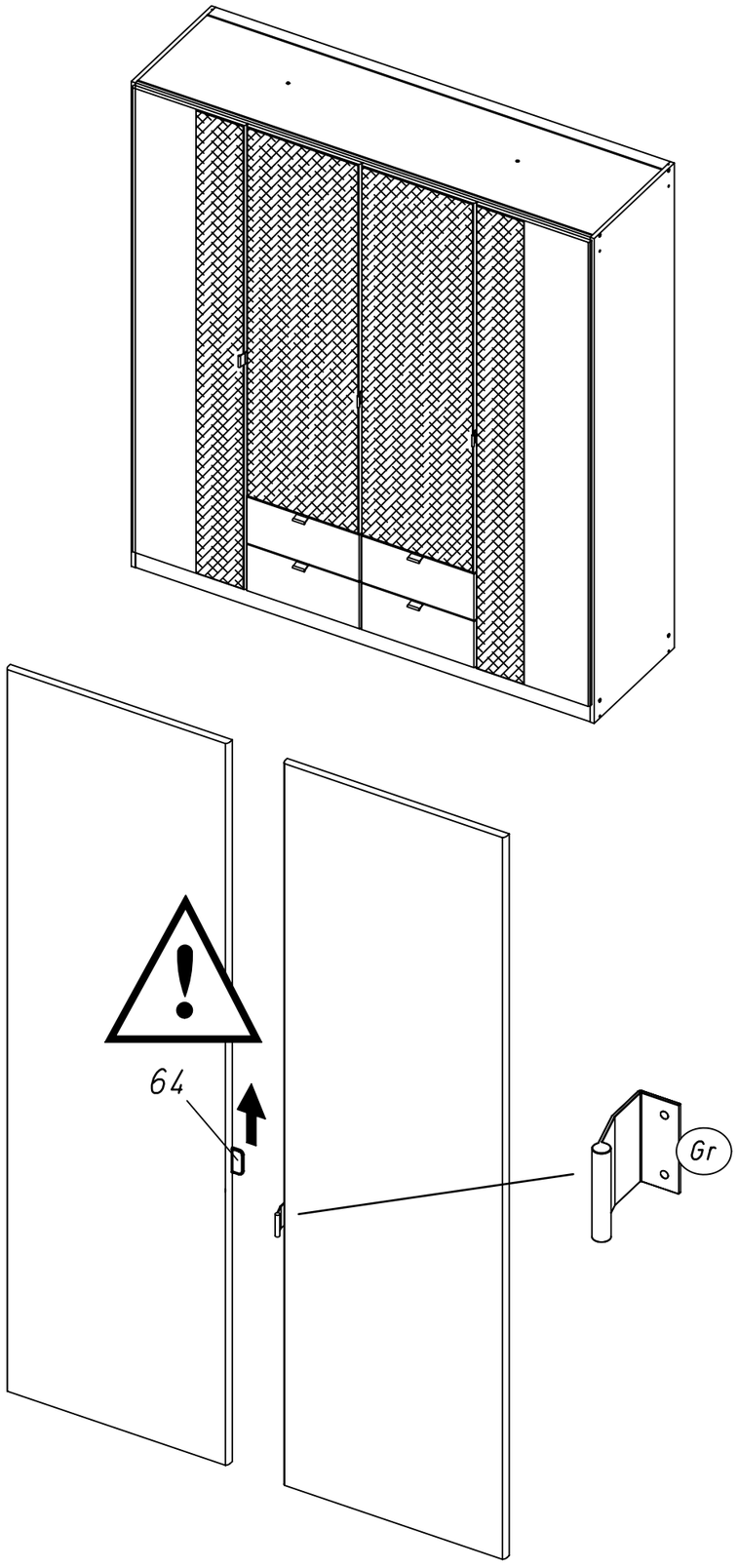
64
Gr

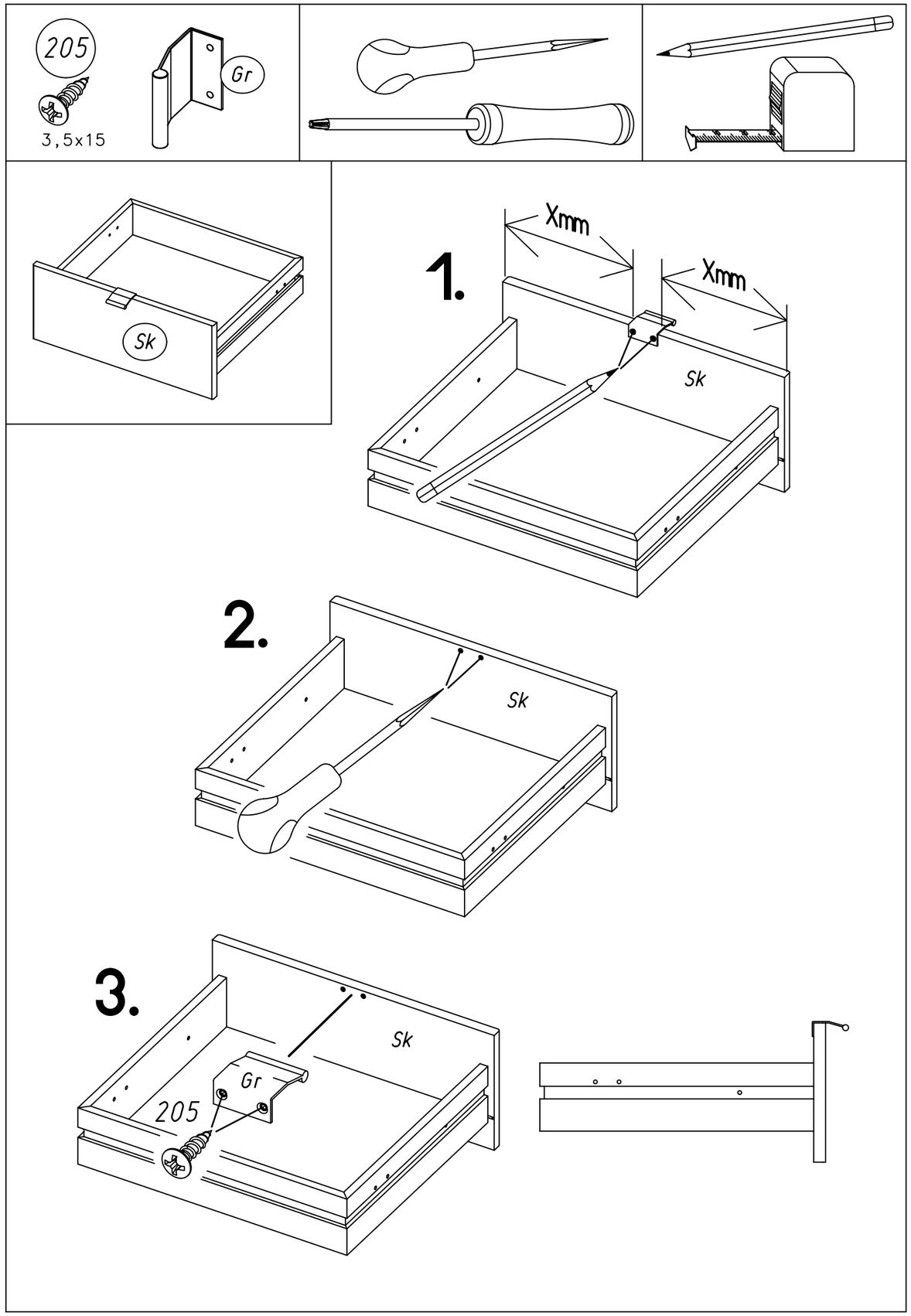
205
3,5x15
Gr
Sk
1.
Xmm
Xmm
Sk
2.
Sk
3.
Sk
Gr
205

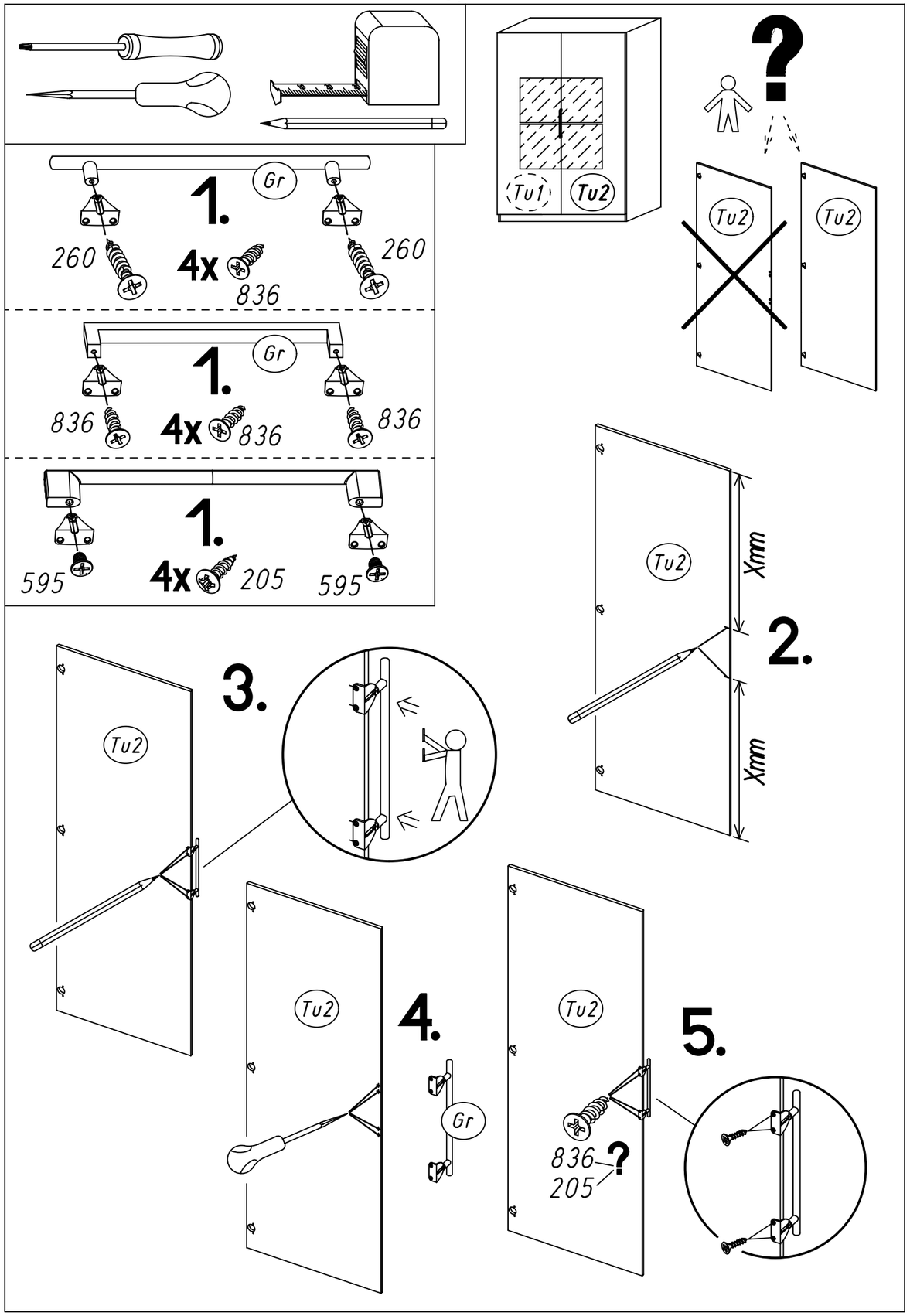
1.
Gr
260
4x
836
260
1.
Gr
836
4x
836
836
1.
595
4x
205
595
Tu1
Tu2
?
Tu2
Tu2
Tu2
Xmm
2.
Xmm
3.
Tu2
Tu2
4.
Gr
Tu2
836
205
?
5.

7.

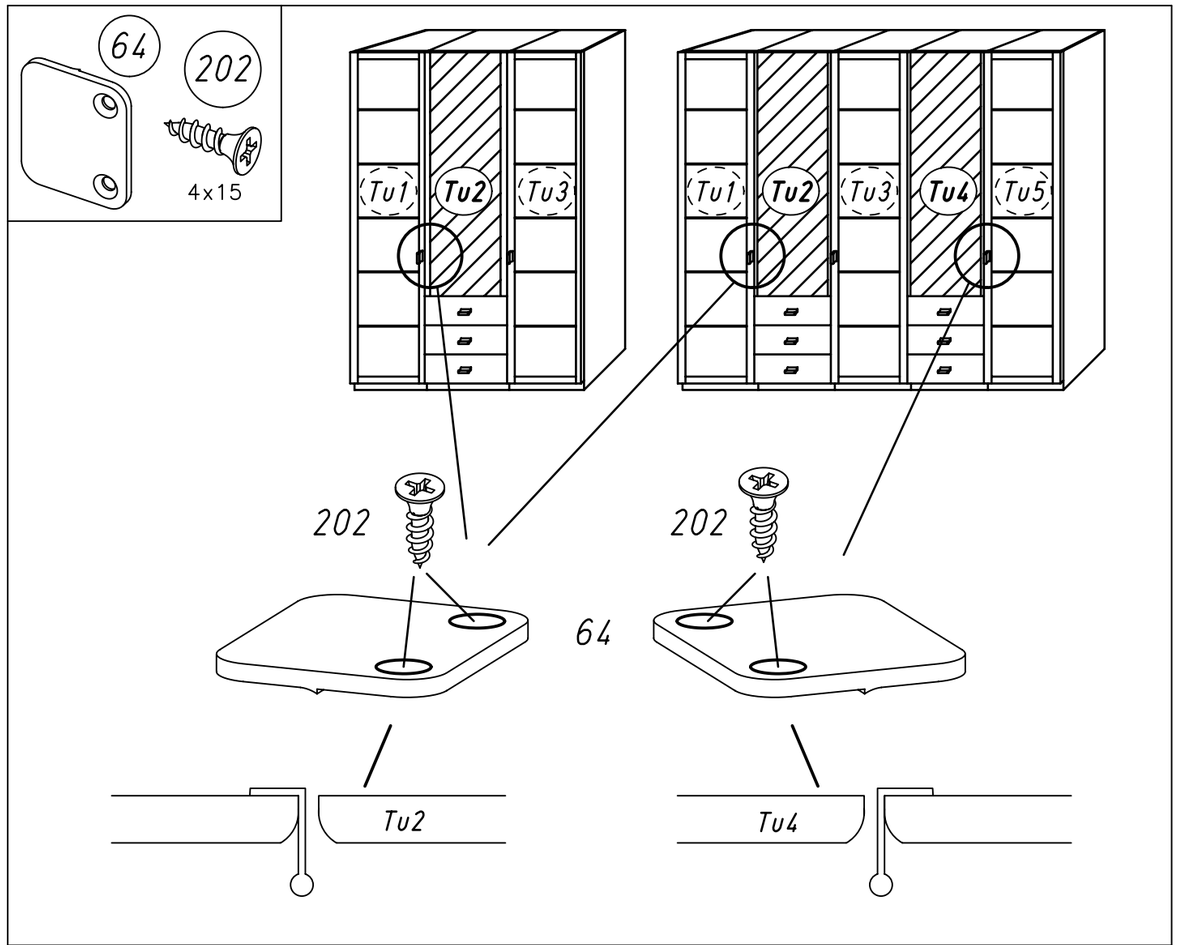
64
202
4x15
Tu1
Tu2
Tu3
Tu1
Tu2
Tu3
Tu4
Tu5
202
202
64
Tu2
Tu4

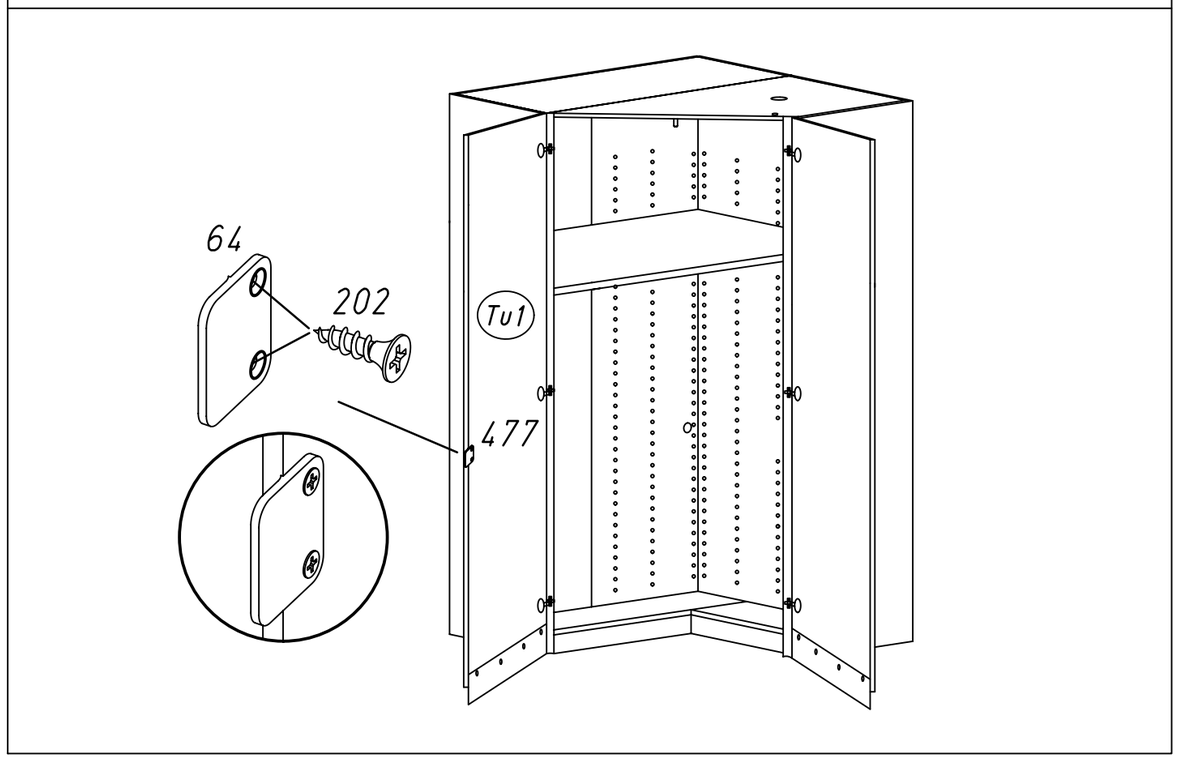
64
202
Tu1
477

8.

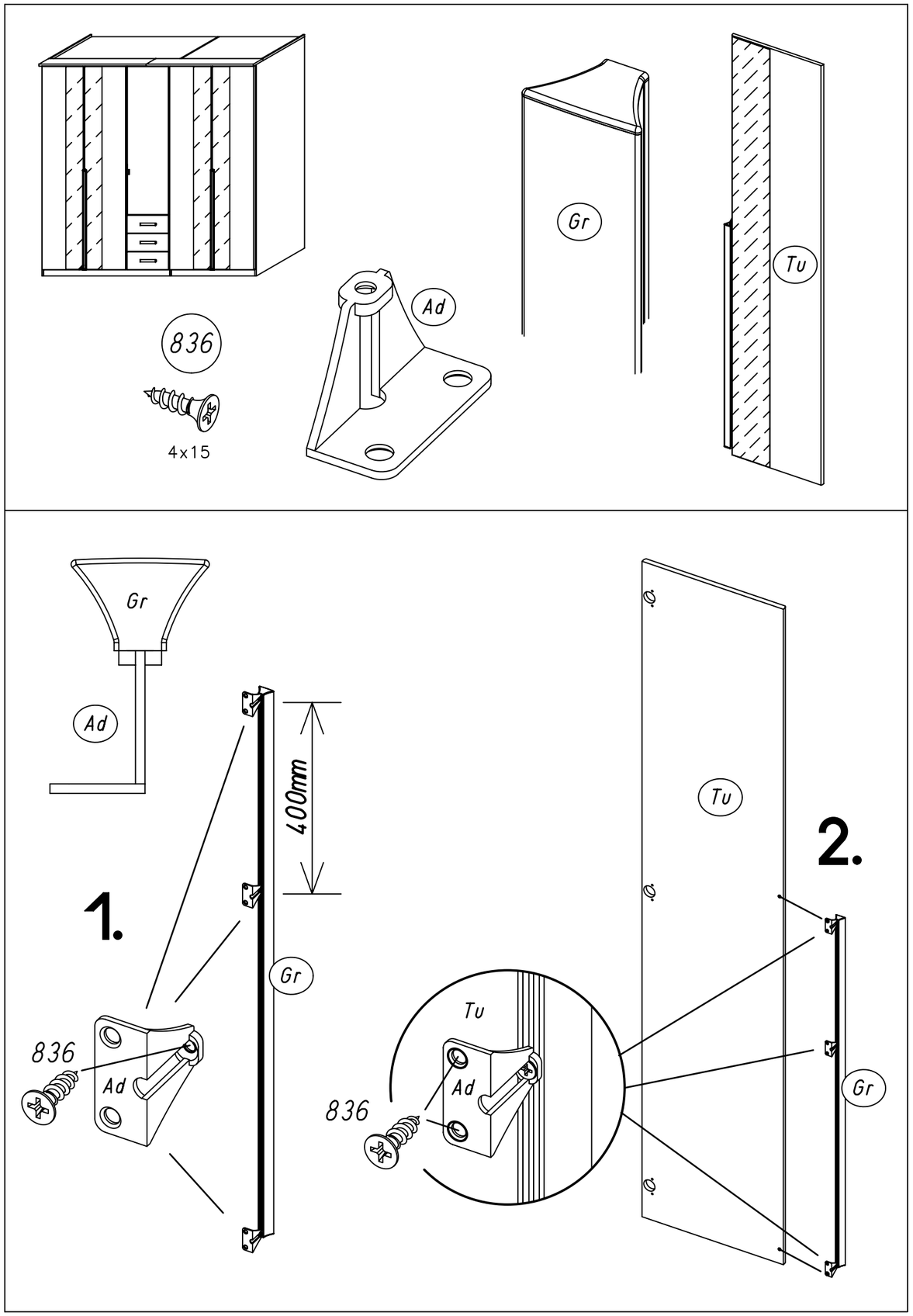
836
4x15
Ad
Gr
Tu
Gr
Ad
400mm
1.
Gr
836
Ad
Tu
2.
Tu
Ad
836
Gr