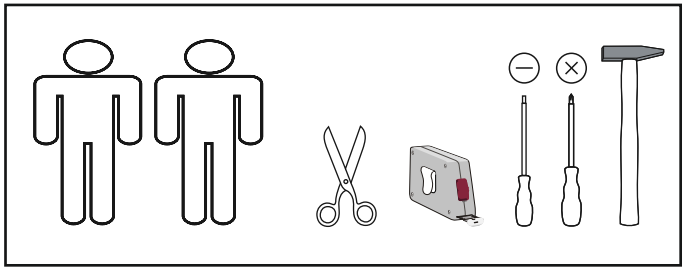

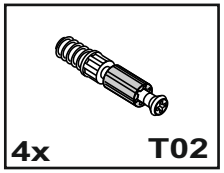

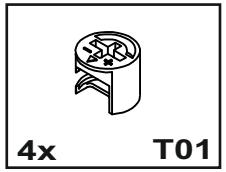

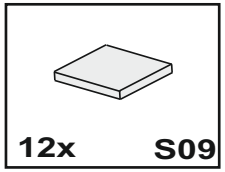

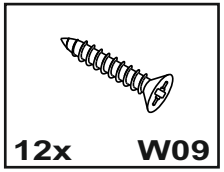

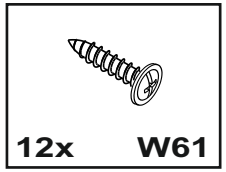

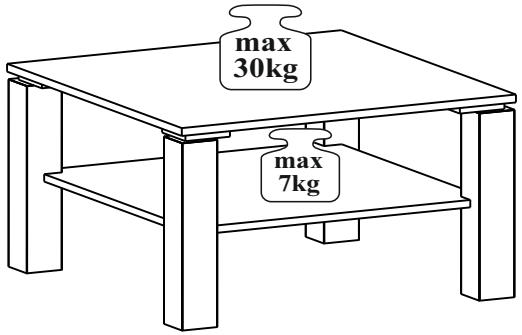

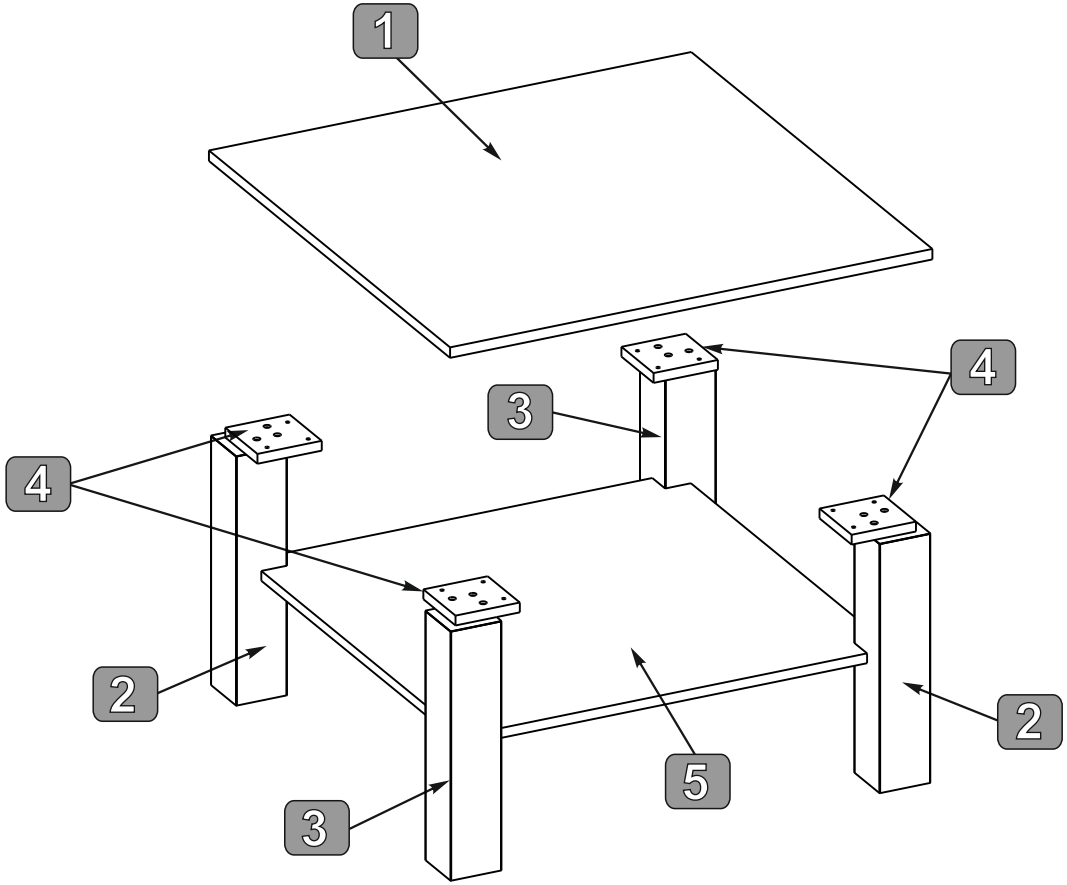
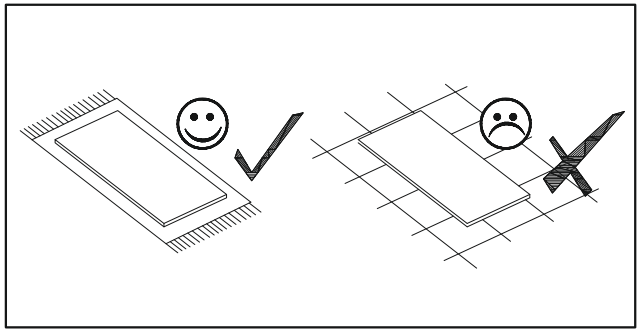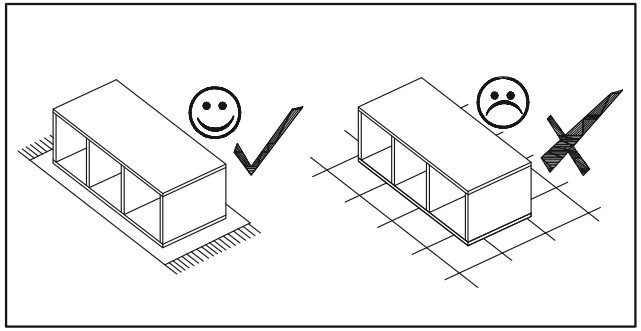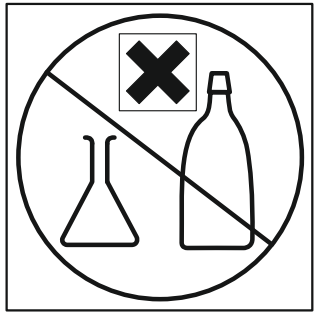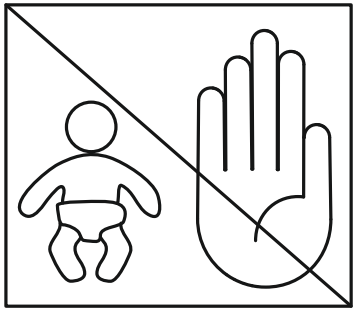
Nr	Ausmaß			St	Colli
1	750	750	16	1	1-1
2	380	79	79	2	1-1
3	380	79	79	2	1-1
4	100	100	15	4	1-1
5	668	668	15	1	1-1