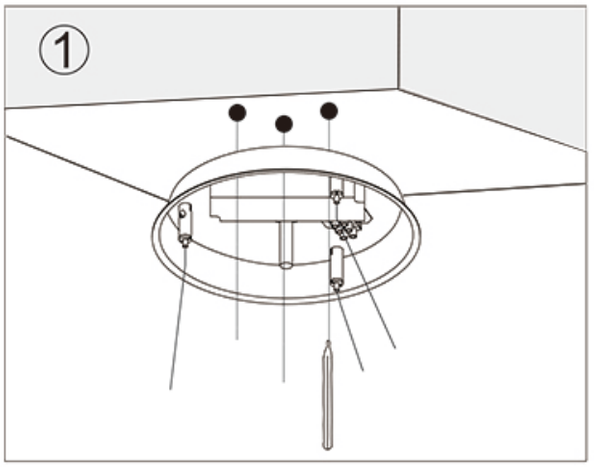
①

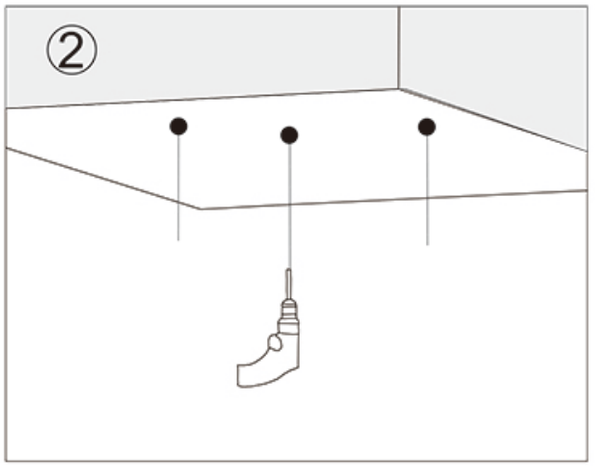
②

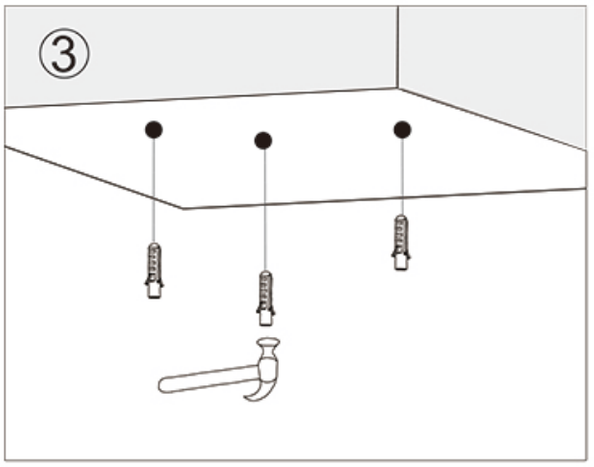
③

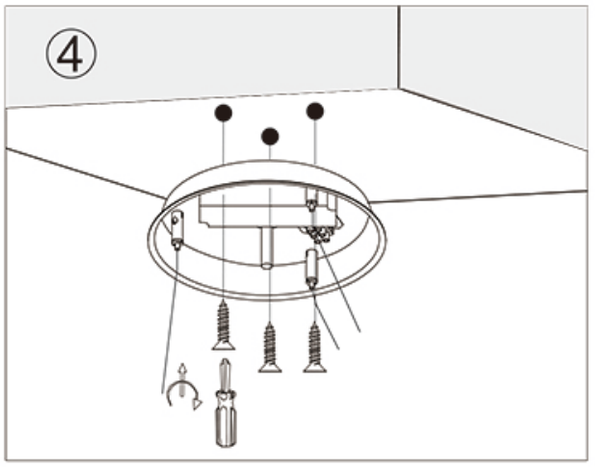
④

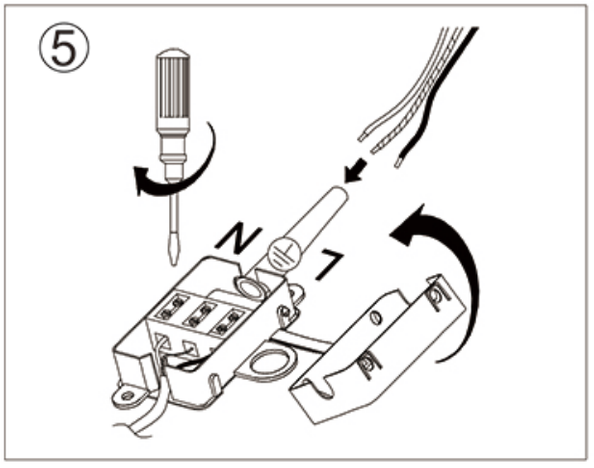
⑤
N
L

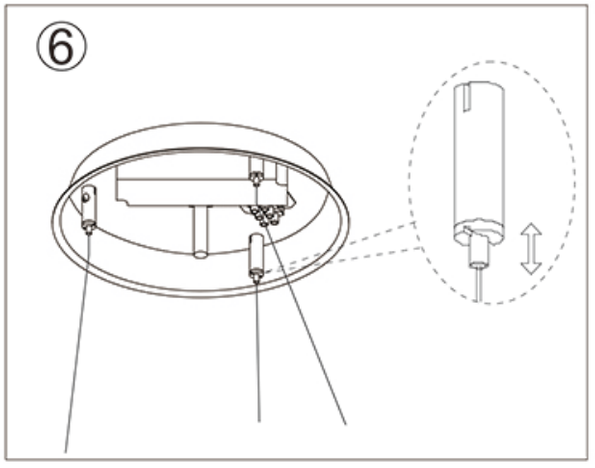
⑥

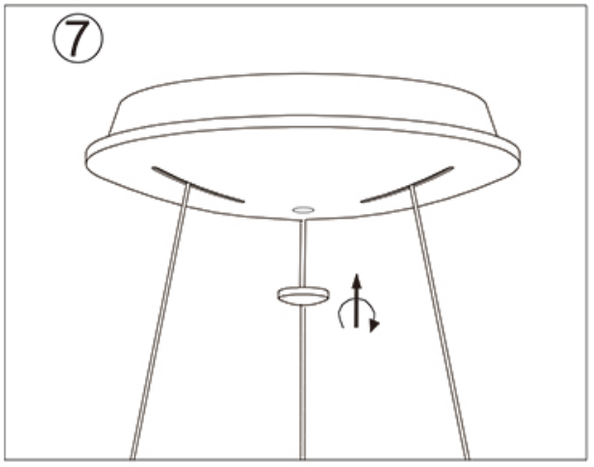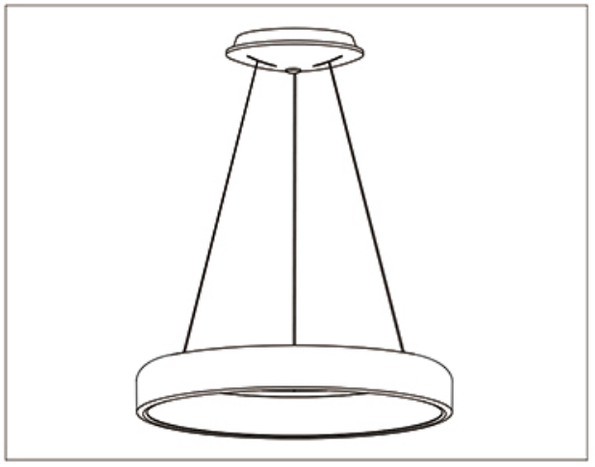
⑦