# Installtion Instructions
# TRACK PLUS-Starter Set

EN To secure safety, a qualified electrician is required to install/remove the luminaire.

DE Aus Sicherheitsgründen ist der Einbau/Ausbau dieser Leuchte nur durch eine Elektrofachkraft vorzunehmen.

FR Afin de garantir la sécurité du luminaire, celui-ci doit être installé ou retiré par un électricien qualifié.

IT Per garantire massima sicurezza, far eseguire il lavoro di installazione/rimozione della lampada da un elettricista specializzato.

ES Para asegurar la seguridad, se requiere un electricista cualificado para instalar / retirar la luminaria.

PT Para a sua segurança, um eletricista qualificado deve atuar na instalação/remoção da luminária.

EN The luminaire is used exclusively for lighting and is to be installed/ removed in accordance with IEEE regulations and installation instructions.

DE Die Leuchte ist ausschliesslich für Beleuchtungszwecke vorgesehen. Der Einbau/Ausbau hat gemäss den einschlägigen nationalen Richtlinien und Vorschriften sowie den beiliegenden Montageanweisungen zu erfolgen.

FR Le luminaire ne doit être utilisé qu'à des fins d'éclairage et doit être installé ou retiré conformément aux réglementations relatives aux DEEE et aux instructions d'installation.

IT La lampada va utilizzata esclusivamente per funzioni di illuminazione e va installata/rimossa ai sensi dei regolamenti IEEE e delle istruzioni di installazione.

ES La luminaria se utiliza exclusivamente para iluminar y tiene que instalarse / retirarse de acuerdo con las instrucciones de instalación y las normativas de la IEEE.

PT A luminária é utilizada exclusivamente para iluminação e deve ser instalada/removida de acordo Com as regulações e instruções de instalações IEEE.

## General Safety Instructions

**A warning that it is the user's responsibility to ensure electrical, mechanical and thermal compatibility between the track systen and luminaires attached to it**

- Installation and commissioning may only be carried out by authorized specialists.
- Recommended use: in dry rooms;
- The track Is forbidden to use the track light without an end cap and open connector. bare track ends must be covered with an end cap.
- the track is suitable for wall/ceiling mounted,but not suitable for non-horizontal mounting.
- The components and luminiares of this system may not be combined with track systems of safety class I or ii or with any other track system.
- Safety class III
- Operated with safety extra-low voltage.
- Load limit is 2kg-
- The specified admissible mechanical load of the tracks is the total load of a complete system.
- The feed-in may only be connected to a SELV supply which is specified to operate components of the safety class III.
- Caution: To reduce the risk of overheating and fire do not bridge conductors.
- Controller shall only be provided by a SELV source.

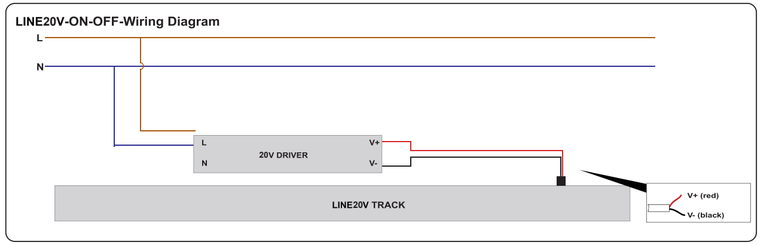


EGLO

901753
901754

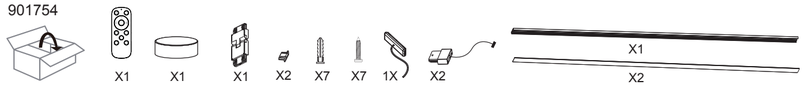


901669
901691

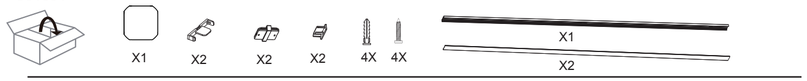


901683
901706

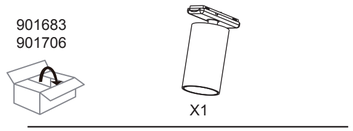


901684
901707

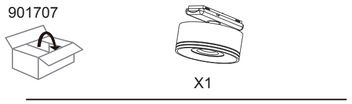


901685
901708

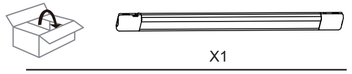


901686
901709

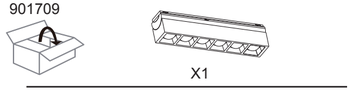


901687
901711

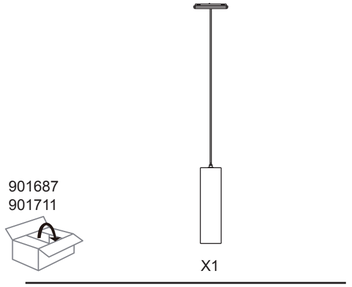


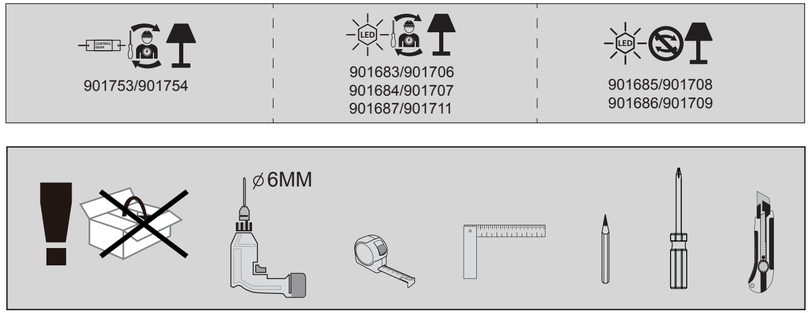





## A — Power supply installtion I

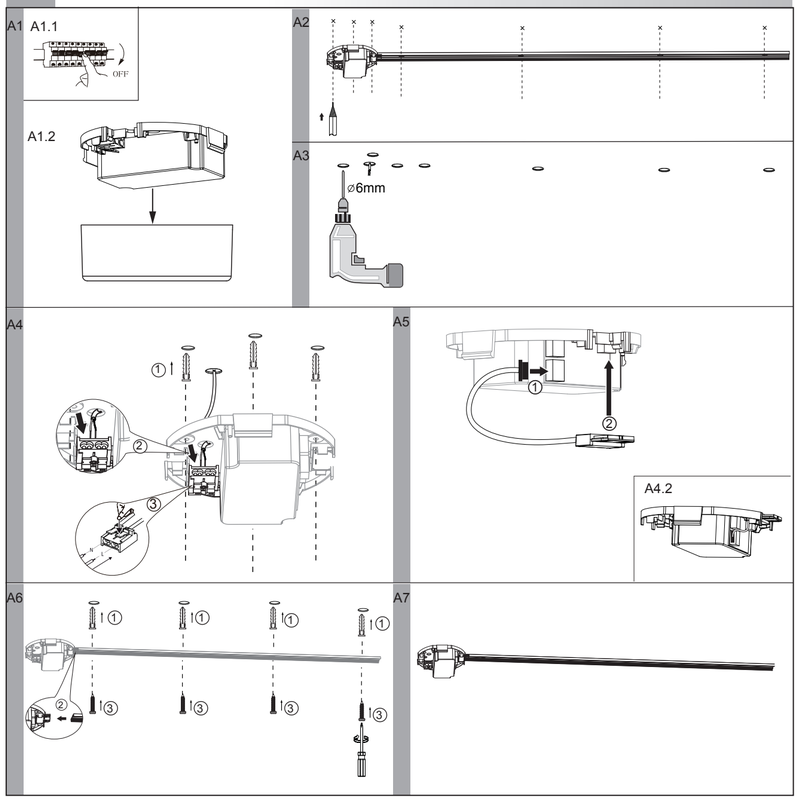


## B — Deported power supply installation II

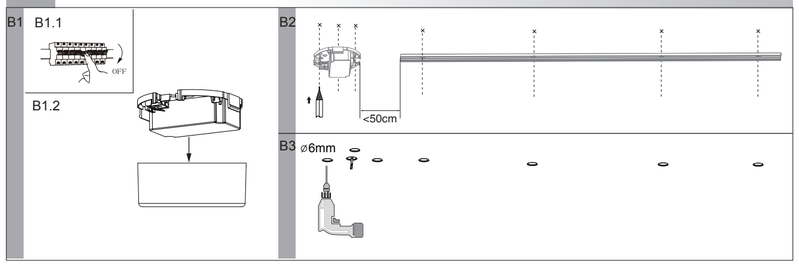

## B Deported power supply installation II

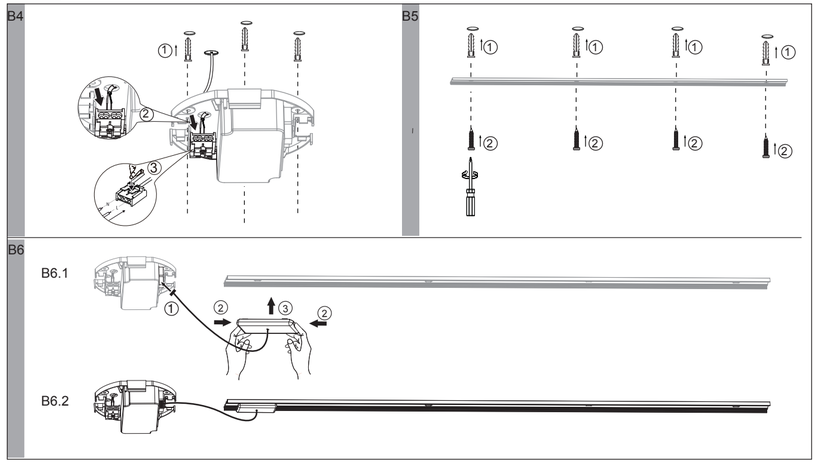


## C Track - straight connection

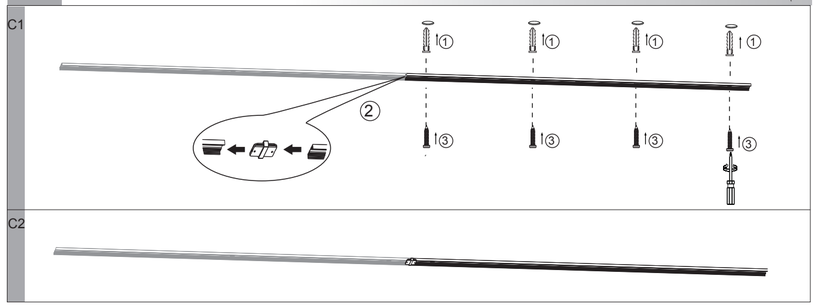


## D Track - angle connection

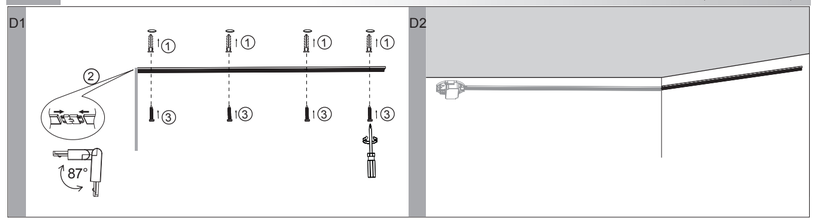


## E Track - cross connection

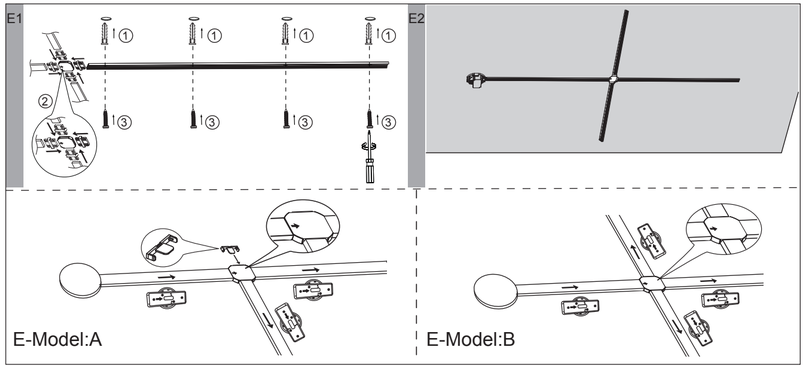


## F Luminaire installation

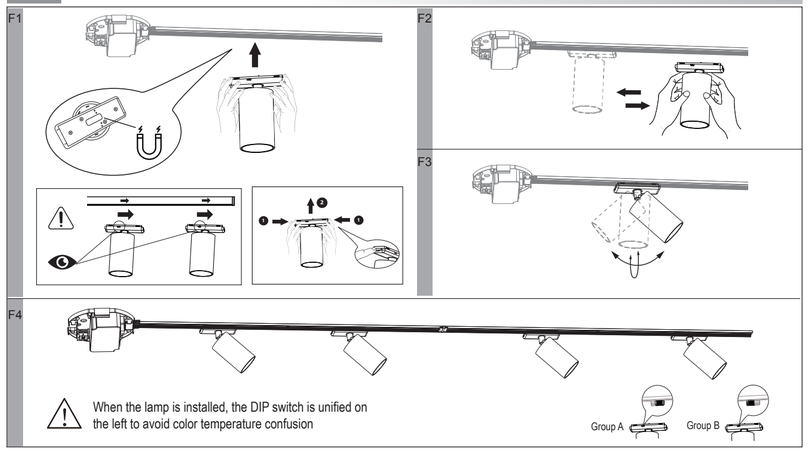


PS:

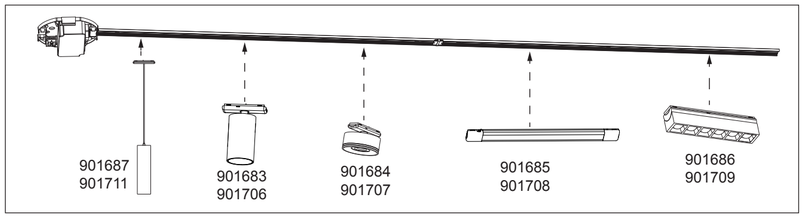


## G Cover mounting

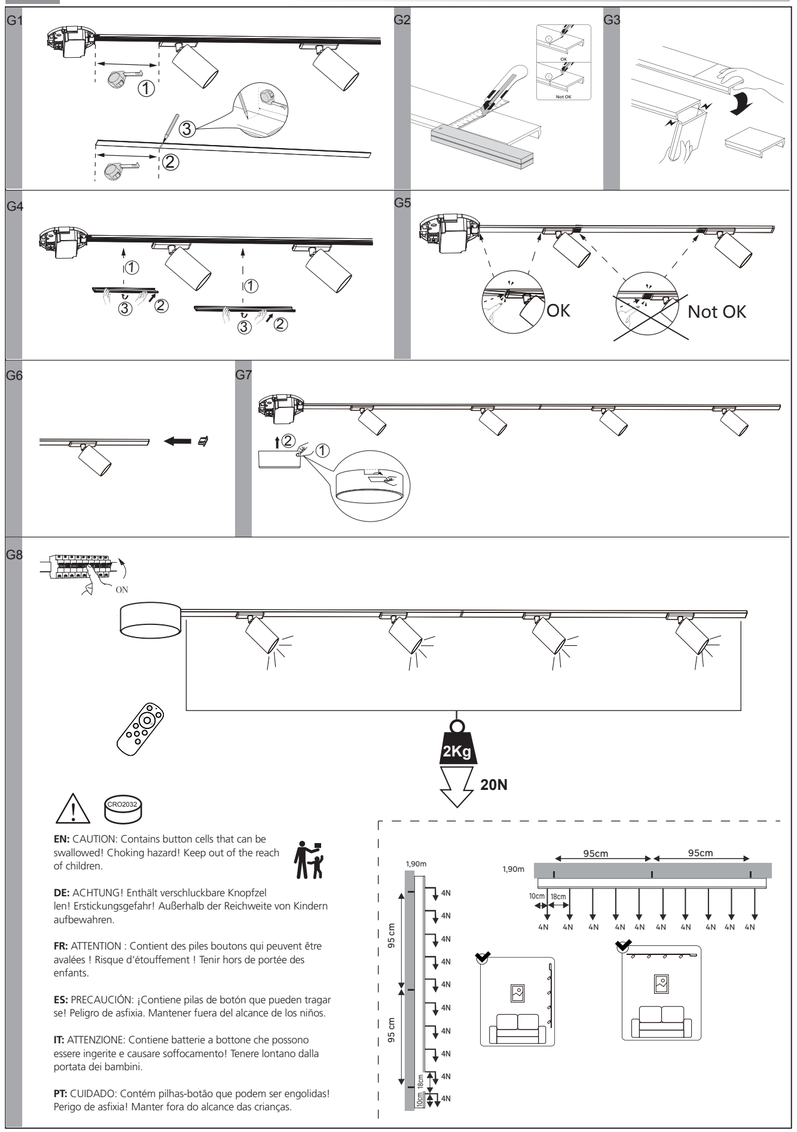

**EN** This product contains (a) light source(s) of energy efficiency class <E>
**DE** Dieses Produkt enthält (eine) Lichtquelle(n) der Energieeffizienzklasse <E>
**FR** Ce produit contient une/des source(s) de lumière appartenant à la classe d'efficience énergétique <E>
**ES** Este producto contiene (una) fuente(s) de luz de clase de eficiencia energética <E>
**NL** Dit product bevat (een) lichtbron(nen) van energie-efficiëntieklasse<E>
**IT** Questo prodotto contiene (a) una o più sorgenti luminose di classe di efficienza energetica <E>
**PT** Este produto contém fonte(s) de iluminação com classe de eficiência energética <E>
**BR** Este produto contém fonte(s) de iluminação com classe de eficiência energética <E>
**FI** Tämä tuote sisältää energiatehokkuusluokan <E> valonlähteen (-lähteitä).
**DK** Dette produkt indeholder (a) lyskilde(r) i energieffektivitetsklasse <E>
**SE** Denna produkt innehåller en eller flera ljuskällor med energieffektivitetsklass <E>
**NO** Dette produktet inneholder (en) lyskilde(r) med energieffektivitetsklasse <E>
**IS** Þessi vara inniheldur (a) ljósgjafa frá orkunýtniflokki <E>
**LT** Šio gaminio sudėtyje yra (a) energijos vartojimo efektyvumo klasės šviesos šaltinis (-iai) <E>
**EE** See toode sisaldab (a) energiatõhususe klassi <E> valgusallikat (valgusallikaid)
**LV** Izstrādājums satur (a) energoefektivitātes <E> klases gaismas avotu (-us)
**PL** Ten produkt zawiera (a) źródła światła o klasie efektywności energetycznej <E>
**CZ** Tento výrobek obsahuje počet světelných zdrojů (a) třídy energetické účinnosti <E>
**SK** Tento výrobok obsahuje svetelný zdroj/zdroje triedy energetickej účinnosti <E>
**HU** Ez a termék <E> energiahatékonysági osztályba tartozó fényforrás(oka)t tartalmaz
**SL** Ta izdelek vsebuje svetlobni/-e vir/-e razreda energetske učinkovitosti <E>.
**HR** Ovaj proizvod sadržava izvor(e) svjetlosti iz razreda energetske učinkovitosti <E>
**BA** Ky produkt përmban burim(e) drite të kategorisë së efikasitetit të energjisë <E>
**RS** Ovaj proizvod sadrži (a) izvor(e) svetlosti klase energetske efikasnosti <E>
**RO** Acest produs conține (o) sursă(surse) de lumină cu clasa de eficiență energetică de <E>
**BG** Този продукт съдържа източници на светлина от клас на енергийна ефективност <E>
**GR** Αυτό το προϊόν περιέχει (μια) φωτεινή(-ές) πηγή(-ές) κατηγορίας ενεργειακής απόδοσης <E>
**TR** Bu üründe Enerji Verimlilik Sınıfı <E> olan bir ışık kaynağı / kaynakları kullanılmıştır.
**RU** Это изделие содержит один или несколько источников света класса энергоэффективности <E>.
**UA** Цей продукт містить джерело(-а) світла з класом енергоефективності <E>.
**CN** 该产品包含一个或多个能效等级为〈E〉的光源
**AR** يحتوي هذا المنتج على (أ) على مصدر (مصادر) ضوء من فئة كفاءة الطاقة <E>

**EN** The LED - light source can be replaced by an end-user
**DE** Die LED - Lichtquelle kann durch den Endkunden ausgetauscht werden.
**FR** La source de lumière LED peut être remplacée par l'utilisateur final.
**ES** El usuario final puede sustituir la fuente de luz LED
**NL** De LED-lichtbron mag door de eindgebruiker worden vervangen.
**IT** La sorgente luminosa a LED può essere sostituita dall'utente finale
**PT** A fonte de iluminação LED pode ser substituída por um utilizador final
**BR** A fonte de iluminação LED pode ser substituída por um utilizador final
**FI** Kuluttaja voi vaihtaa LED-lampun itse.
**DK** LED-lyskilden kan udskiftes af en slutbruger
**SE** LED-ljuskällan kan bytas ut av en slutanvändare
**NO** LED-lyskilden kan byttes av brukeren
**IS** LJÓSDÍÓÐAN - notandi getur skipt út ljósgjafanum
**LT** LED – šviesos šaltinį gali pakeisti galutinis vartotojas
**EE** LED-valgusallika saab lõppkasutaja ise välja vahetada
**LV** LED gaismas avotu var nomainīt jebkurš tiešais lietotājs
**PL** Oświetlenie LED — źródło światła może wymienić użytkownik.
**CZ** LED světelný zdroj smí vyměnit koncový uživatel
**SK** LED - svetelný zdroj môže vymeniť koncový používateľ
**HU** A LED-fényforrást a végfelhasználó cserélheti
**SL** Svetlobni vir s svetlečimi diodami (LED) lahko zamenja končni uporabnik.
**HR** LED – krajnji korisnik može zamijeniti izvor svjetlosti.
**BA** Drita LED - burimi i dritës mund të ndërrohet nga përdoruesi fundor
**RS** LED izvor svetlosti može da zameni krajnji korisnik
**RO** Sursa de lumină cu LED poate fi înlocuită de către un utilizator final
**BG** Източникът на светлина LED може да се сменян от крайния потребител
**GR** Η φωτεινή πηγή LED μπορεί να αντικατασταθεί από τον τελικό χρήστη
**TR** LED ışık kaynağı, nihai kullanıcı tarafından değiştirilebilir.
**RU** Светодиодный источник света может заменяться конечным пользователем.
**UA** Світлодіод — джерело світла може бути замінене кінцевим користувачем.
**CN** LED - 最终用户可以更换光源
**AR** يمكن للمستخدم النهائي استبدال مصدر الضوء الليد

**EN** The LED - light source and control gear can be replaced by an end-user.
**DE** Die LED - Lichtquelle und das Betriebsgerät kann durch den Endkunden ausgetauscht werden
**FR** La source de lumière LED et le système de commande peuvent être remplacés par l'utilisateur final.
**ES** El usuario final puede sustituir la fuente de luz LED y el equipo de control.
**NL** De LED-lichtbron en het voorschakelapparaat mogen door de eindgebruiker worden vervangen.
**IT** La sorgente luminosa a LED e l'elemento di controllo possono essere sostituiti dall'utente finale.
**PT** A fonte de iluminação LED e o painel de controlo podem ser substituídos por um utilizador final.
**BR** A fonte de iluminação LED e o painel de controlo podem ser substituídos por um utilizador final.
**FI** Kuluttaja voi vaihtaa LED-lampun ja ohjaimen itse.
**DK** LED-lyskilden og lyskildereguleringen kan udskiftes af en slutbruger.
**SE** LED-ljuskällan och reglerdonet kan bytas ut av en slutanvändare.
**NO** LED-lyskilden og kontrollutstyret kan byttes av brukeren.
**IS** LJÓSDÍÓÐAN - notandi getur skipt út ljósgjafanum og stýribúnaðinum.
**LT** LED – šviesos šaltinį ir valdymo pavarą gali pakeisti galutinis vartotojas.
**EE** LED-valgusallika ja juhtseadise saab lõppkasutaja ise välja vahetada.
**LV** LED gaismas avotu un kontroles aprīkojumu var nomainīt jebkurš tiešais lietotājs.
**PL** Oświetlenie LED — źródło światła i osprzęt sterujący może wymienić użytkownik.
**CZ** LED světelný zdroj a ovládání smí vyměnit koncový uživatel.
**SK** LED - svetelný zdroj a regulačné zariadenie môže vymeniť koncový používateľ
**HU** A LED-fényforrást és a vezérlőegységet a végfelhasználó cserélheti.
**SL** Svetlobni vir s svetlečimi diodami (LED) in krmilno napravo lahko zamenja končni uporabnik.
**HR** LED – krajnji korisnik može zamijeniti izvor svjetlosti i upravljački uređaj.
**BA** Drita LED - burimi i dritës dhe mekanizmi i kontrollit mund të ndërrohen nga përdoruesi fundor.
**RS** LED izvor svetlosti i kontrolnu opremu može da zameni krajnji korisnik
**RO** Sursa de lumină cu LED și dispozitivul de comandă pot fi înlocuite de către un utilizator final.
**BG** Източникът на светлина LED и управляващото устройство могат да се сменят от крайния потребител.
**GR** Η φωτεινή πηγή LED και η διάταξη ελέγχου μπορούν να αντικατασταθούν από τον τελικό χρήστη.
**TR** LED ışık kaynağı ve kumanda düzeneği, nihai kullanıcı tarafından değiştirilebilir.
**RU** Светодиодный источник света и управляющее устройство могут заменяться конечным пользователем.
**UA** Світлодіод — джерело світла та механізм керування можуть бути замінені кінцевим користувачем.
**CN** LED - 最终用户可以更换光源和控制装置
**AR** يمكن للمستخدم النهائي استبدال مصدر الضوء الليد وجهاز التحكم.

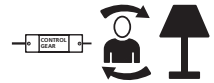


**EN** The control gear can be replaced by an end-user.
**DE** Das Betriebsgerät kann durch den Endkunden ausgetauscht werden.
**FR** Le système de commande peuvent être remplacés par l'utilisateur final.
**ES** El usuario final puede sustituir el equipo de control.
**NL** De voorschakelapparaat mogen door de eindgebruiker worden vervangen.
**IT** La controllo possono essere sostituiti dall'utente finale.
**PT** O painel de controlo podem ser substituídos por um utilizador final.
**BR** O painel de controlo podem ser substituídos por um utilizador final.
**FI** Kuluttaja voi vaihtaa ohjaimen itse.
**DK** Lyskildereguleringen kan udskiftes af en slutbruger.
**SE** Reglerdonet kan bytas ut av en slutanvändare.
**NO** Kontrollutstyret kan byttes av brukeren.
**IS** Notandinn getur skipt um stýrnbúnað.
**LT** Valdymo pavarą gali pakeisti galutinis vartotojas.
**EE** Juhtseadise saab lõppkasutaja ise välja vahetada.
**LV** Kontroles aprīkojumu var nomainīt jebkurš tiešais lietotājs.
**PL** Osprzęt sterujący może wymienić użytkownik.
**CZ** Ovládání smí vyměnit koncový uživatel.
**SK** Regulačné zariadenie môže vymeniť koncový používateľ
**HU** Vezérlőegységet a végfelhasználó cserélheti.
**SL** Krmilno napravo lahko zamenja končni uporabnik.
**HR** Krajnji korisnik može zamijeniti upravljački uređaj.
**BA** Mekanizmi i kontrollit mund të ndërrohen nga përdoruesi fundor.
**RS** Kontrolnu opremu može da zameni krajnji korisnik
**RO** Dispozitivul de comandă pot fi înlocuite de către un utilizator final.
**BG** управляващото устройство могат да се сменят от крайния потребител.
**GR** η διάταξη ελέγχου μπορούν να αντικατασταθούν από τον τελικό χρήστη.
**TR** Kumanda düzeneği, nihai kullanıcı tarafından değiştirilebilir.
**RU** управляющее устройство могут заменяться конечным пользователем.
**UA** механізм керування можуть бути замінені кінцевим користувачем.
**CN** 用户可以更换驱动器
**AR** يمكن للمستخدم النهائي استبدال وجهاز التحكم.

**EN** The LED - light source can only be replaced by a professional
**DE** Die LED - Lichtquelle kann nur durch einen Fachmannausgetauscht werden.
**FR** La source de lumière LED peut uniquement être remplacée par un professionnel.
**ES** La fuente de luz LED solo puede ser sustituida por un profesional
**NL** De LED-lichtbron mag uitsluitend door een vakman worden vervangen.
**IT** La sorgente luminosa LED può essere sostituita solo da un professionista
**PT** A fonte de iluminação LED só pode ser substituída por um profissional
**BR** A fonte de iluminação LED só pode ser substituída por um profissional
**FI** LED-lampun voi vaihtaa vain ammattilainen.
**DK** LED-lyskilden kan kun udskiftes af en tekniker
**SE** LED-ljuskällan kan endast bytas ut av en fackkunnig person
**NO** LED-lyskilden kan kun byttes av en elektriker
**IS** LJÓSDÍÓÐAN - aðeins fagaðili getur skipt út ljósgjafanum
**LT** LED – šviesos šaltinį gali pakeisti tik specialistas
**EE** LED-valgusallika võib välja vahetada ainult professionaal
**LV** LED gaismas avotu drīkst nomainīt tikai speciālists
**PL** Oświetlenie LED — źródło światła może wymienić tylko specjalista.
**CZ** LED světelný zdroj smí vyměnit pouze odborník
**SK** LED - svetelný zdroj môže vymeniť iba odborník
**HU** A LED-fényforrást csak szakember cserélheti
**SL** Svetlobni vir s svetlečimi diodami (LED) lahko zamenja le strokovnjak.
**HR** LED – isključivo stručnjak može zamijeniti izvor svjetlosti.
**BA** Drita LED - burimi i dritës mund të ndërrohet vetëm nga një profesionist
**RS** LED izvor svetlosti može da zameni samo stručno lice
**RO** Sursa de lumină cu LED poate fi înlocuită doar de către un profesionist
**BG** Източникът на светлина LED може да се сменя само от специалист
**GR** Η φωτεινή πηγή LED μπορεί να αντικατασταθεί μόνο από επαγγελματία
**TR** LED ışık kaynağı, yalnızca bir uzman tarafından değiştirilebilir.
**RU** Светодиодный источник света может заменяться только специалистом.
**UA** Світлодіод — джерело світла може бути замінене лише професійним електриком.
**CN** LED - 光源只能由专业人员更换
**AR** يمكن استبدال مصدر الضوء الليد بواسطة فني محترف

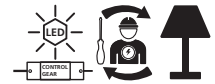


**EN** The LED - light source and control gear can only be replaced by a professional.
**DE** Die LED - Lichtquelle und das Betriebsgerät kann nur durch einen Fachmann ausgetauscht werden.
**FR** Le remplacement de la source lumineuse LED et des auxiliaires électriques ne peut être effectué que par un professionnel.
**ES** La fuente de luz LED y el equipo de control sólo pueden ser sustituidos por un profesional.
**NL** De LED - lichtbron en de voorschakelapparatuur kunnen alleen door een vakman worden vervangen.
**IT** Il LED - sorgente luminosa e l'attrezzatura di controllo possono essere sostituiti solo da un professionista.
**PT** O LED - fonte de luz e equipamento de controlo só pode ser substituído por um profissional.
**BR** O LED - fonte de luz e equipamento de controle só pode ser substituído por um profissional.
**FI** LED - valonlähteen ja ohjauslaitteen voi vaihtaa vain ammattilainen.
**DK** LED-lyskilden og styreudstyret kan kun udskiftes af en professionel.
**SE** LED-ljuskällan och styrutrustningen kan endast bytas ut av en fackman.
**NO** LED - lyskilde og kontrollutstyr kan bare byttes ut av en profesjonell.
**IS** Aðeins fagmaður getur skipt um LED - ljósgjafa og stjórnbúnað.
**LT** Šviesos diodą - šviesos šaltinį ir valdymo įrangą gali pakeisti tik specialistas.
**EE** LED - valgusallikat ja juhtimisseadmeid võib vahetada ainult spetsialist.
**LV** LED - gaismas avotu un vadības ierīces var nomainīt tikai profesionāls speciālists.
**PL** LED - źródło światła i urządzenia sterujące mogą być wymienione tylko przez profesjonalistę.
**CZ** LED - světelný zdroj a ovládací zařízení může vyměnit pouze odborník.
**SK** LED - svetelný zdroj a ovládacie zariadenie môže vymeniť len odborník.
**HU** A LED - fényforrást és a vezérlőberendezést csak szakember cserélheti ki.
**SL** LED - svetlobni vir in krmilno napravo lahko zamenja le strokovnjak.
**HR** LED izvor svjetlosti i upravljački uređaj može zamijeniti samo stručnjak.
**BA** Burimi i dritës LED dhe pajisjet e kontrollit mund të zëvendësohen vetëm nga një profesionist.
**RS** ЛЕД - извор светлости и управљачки уређај може заменити само професионалац.
**RO** LED - sursa de lumină și aparatura de control pot fi înlocuite numai de către un profesionist.
**BG** Светодиодът - източник на светлина и контролното устройство могат да се сменят само от професионалист.
**GR** Η πηγή φωτός LED και ο εξοπλισμός ελέγχου μπορούν να αντικατασταθούν μόνο από επαγγελματία.
**TR** LED - ışık kaynağı ve kontrol tertibatı sadece bir profesyonel tarafından değiştirilebilir.
**RU** Замена светодиодов - источника света и пускорегулирующей аппаратуры может производиться только профессионалом.
**UA** Світлодіод - джерело світла та пристрій управління може замінити тільки професіонал.
**CN** LED - 光源和控制装置只能由专业人士更换。
**AR** LED - لا يمكن استبدال مصدر الضوء وجهاز التحكم إلا بواسطة محترف.

**EN** The LED - light source can not be replaced.
**DE** Die LED - Lichtquelle ist nicht austauschbar.
**FR** La source de lumière LED ne peut pas être remplacée.
**ES** La fuente de luz LED no puede ser sustituida.
**NL** De LED-lichtbron kan niet worden vervangen.
**IT** La sorgente luminosa a LED non può essere sostituita.
**PT** A fonte de iluminação LED não pode ser substituída.
**BR** A fonte de iluminação LED substituível só pode ser substituída por um profissional.
**FI** LED-lamppua ei voi vaihtaa.
**DK** LED-lyskilden kan ikke udskiftes.
**SE** LED-ljuskällan kan inte bytas ut.
**NO** LED-lyskilden kan ikke byttes.
**IS** LJÓSDÍÓÐAN - ekki er hægt að skipta út ljósgjafanum.
**LT** LED – šviesos šaltinio pakeisti negalima.
**EE** LED-valgusallikat ei ole võimalik välja vahetada.
**LV** LED gaismas avotu nevar nomainīt.
**PL** Oświetlenie LED — źródła światła nie można wymienić.
**CZ** LED světelný zdroj nelze vyměnit.
**SK** LED - svetelný zdroj nie je možné vymeniť
**HU** A LED-fényforrás nem cserélhető.
**SL** Svetlobnega vira s svetlečimi diodami (LED) ni mogoče zamenjati.
**HR** LED – izvor svjetlosti ne može se zamijeniti.
**BA** Drita LED - burimi i dritës nuk mund të ndërrohet.
**RS** LED izvor svetlosti ne može da se zameni.
**RO** Sursa de lumină cu LED nu poate fi înlocuită.
**BG** Източникът на светлина LED не може да се сменя.
**GR** Η φωτεινή πηγή LED δεν μπορεί να αντικατασταθεί.
**TR** LED ışık kaynağı, değiştirilemez.
**RU** Светодиодный источник света заменяться не может.
**UA** Світлодіод — джерело світла не можна замінити.
**CN** LED - 光源无法更换。
**AR** لا يمكن استبدال مصدر الضوء الليد.

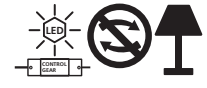


**EN** The LED - light source and control gear can not be replaced.
**DE** Die LED - Lichtquelle und das Betriebsgerät sind nicht austauschbar.
**FR** La source de lumière LED et le système de commande ne peuvent pas être remplacés.
**ES** La fuente de luz LED y el equipo de control no pueden sustituirse.
**NL** De LED-lichtbron en het voorschakelapparaat kunnen niet worden vervangen.
**IT** La sorgente luminosa a LED e l'elemento di controllo non possono essere sostituiti.
**PT** A fonte de iluminação LED e o painel de controlo não podem ser substituídos.
**BR** A fonte de iluminação LED e o painel de controlo não podem ser substituídos.
**FI** LED-lamppua ja ohjainta ei voi vaihtaa.
**DK** LED-lyskilden og lyskildereguleringen kan ikke udskiftes.
**SE** LED-ljuskällan och reglerdonet kan inte bytas ut.
**NO** LED-lyskilden og kontrollutstyret kan ikke byttes.
**IS** LJÓSDÍÓÐAN - ekki er hægt að skipta út ljósgjafanum og stýribúnaðinum.
**LT** LED – šviesos šaltinio ir valdymo pavaros pakeisti negalima.
**EE** LED-valgusallikat ja juhtseadist ei ole võimalik välja vahetada.
**LV** LED gaismas avotu un kontroles aprīkojumu nevar nomainīt.
**PL** Oświetlenie LED — źródła światła ani osprzętu sterującego nie można wymienić.
**CZ** LED světelný zdroj a ovládání nelze vyměnit.
**SK** LED - svetelný zdroj a regulačné zariadenie nie je možné vymeniť
**HU** A LED-fényforrás és a vezérlőegység nem cserélhető.
**SL** Svetlobnega vira s svetlečimi diodami (LED) in krmilne naprave ni mogoče zamenjati.
**HR** LED – izvor svjetlosti i upravljački uređaj ne mogu se zamijeniti.
**BA** Drita LED - burimi i dritës dhe mekanizmi i kontrollit nuk mund të ndërrohen.
**RS** LED izvor svetlosti i kontrolna oprema ne mogu da se zamene.
**RO** Sursa de lumină cu LED și dispozitivul de comandă nu pot fi înlocuite.
**BG** Източникът на светлина LED и управляващото устройство не могат да се сменят.
**GR** Η φωτεινή πηγή LED και η διάταξη ελέγχου δεν μπορούν να αντικατασταθούν.
**TR** LED ışık kaynağı ve kumanda düzeneği, değiştirilemez.
**RU** Светодиодный источник света и управляющее устройство заменяться не могут.
**UA** Світлодіод — джерело світла та механізм керування не можна замінити.
**CN** LED - 光源和控制装置无法更换。
**AR** لا يمكن استبدال مصدر الضوء الليد وجهاز التحكم.